

01
2022

AUTOMAZIONI
AUTOMATIONS

LABEL®
Automatic Door Solutions

CATALOGO | CATALOGUE



01
2022

CATALOGO AUTOMAZIONI

Le **AUTOMAZIONI PER PORTE LABEL** vi consentono di automatizzare porte scorrevoli, a battente e antipanico di alberghi, punti vendita, centri commerciali, uffici, ambulatori, ospedali, abitazioni e yacht.

Il design elegante e "invisibile" soddisfa le esigenze di clienti e architetti, mentre le componenti preassemblate e la app MyLabel Tools per il settaggio rendono l'installazione semplice e veloce.

L'affidabilità delle automazioni e l'efficacia del servizio post-vendita sono la ragione per cui **LABEL** oggi è il marchio utilizzato da installatori in 53 Paesi nel mondo.

ANSI/CAN/UL325

AUTOMATIONS CATALOGUE

LABEL DOOR AUTOMATIONS *allow to automate sliding, swinging, and breakout doors of hotels, stores, shopping centers, offices, clinics, hospitals, homes, and yachts.*

The elegant, invisible design meets the needs of customers and architects, while the pre-assembled components and the MyLabel Tools setup app make installation quick and easy.

The reliability of the automations and the effectiveness of the after-sales service are the reason why ***LABEL*** *today is the brand used by installers in 53 countries around the world.*

LABEL®
Automatic Door Solutions

MADE IN ITALY

AZIENDA CERTIFICATA SISTEMA QUALITÀ UNI EN 9001:2015

CE

LABEL®
Automatic Door Solutions

LEGENDA PITTOGRAMMI - *PICTOGRAMS LEGEND*

 **Porta a MISURA** *Door to SIZE*	 **Porta in KIT** *Door in KIT*	 **Porta scorrevole** *Sliding door*	 **Porta a battente** *Swing door*
 **Codice** *Code*	 **Descrizione** *Description*	 **Confezione** *Package*	 **Prezzo** *Price*
 **Dimensioni** *Dimensions*	 **1 anta mobile** *Single leaf*	 **2 Ante mobili** *Double leaves*	 **4 Ante mobili** *Four leaves*
 **Finitura** *Finish*	 **Dimensioni** *Dimensions*		

Automazioni e accessori per porte automatiche
Automations and accessories for automatic doors

ETERNA 70 / ETERNA 90
A misura - *to size* 4
In kit - *in kit* 20

ETERNA 150 / ETERNA 200
A misura - *to size* 28
In kit - *in kit* 42

ETERNA-T
A misura - *to size* 48
In kit - *in kit* 62

REVOLUS 90
A misura - *to size* 68
In kit - *in kit* 82

REVOLUS 150
A misura - *to size* 88
In kit - *in kit* 102

REVOLUS-T
A misura - *to size* 108
In kit - *in kit* 122

NEXT 75 / NEXT 120S / NEXT 150 128

NEPTIS PLUS 142

Sensori e Accessori Generici
Sensors & Common Accessories 158

Applicazioni speciali
Special applications 168

Servizi - *Services* 178

Ricambi - *Spare Parts* 180

Certificazioni
Certifications 194

Condizioni generali di vendita
General conditions of sale 196



ETERNA 70
ETERNA 90

AUTOMAZIONI PER PORTE SCORREVOLI

Gamma Eterna: l'automazione architettonica dal design sottile, elegante e robusta.
Automazione di nuova generazione per porte scorrevoli a 1 o 2 ante.

- Massima silenziosità e fluidità di movimento.
- Motore Brushless ad alta efficienza per una grande durabilità e consumi ridotti.
- Fast Set Eterna 70 e 90. Monoblocco preassemblato per montaggio rapido.
- Batteria intelligente: per consumi ridotti in caso di mancanza di corrente (escluso Eterna 70).

Opzione antirollio per natanti (escluso Eterna 70).

AUTOMATION FOR SLIDING DOORS

Eterna range: the architectural automation featuring a slim, elegant, and sturdy design.
New generation automation for 1 or 2-leaf sliding doors.

- *Maximum quietness and smooth motion.*
- *High efficiency brushless motor for high durability and low consumption.*
- *Fast Set Eterna 70 and 90. Pre-assembled single unit for quick assembly.*
- *Smart battery: for low power consumption in case of power failure (excluding Eterna 70).*

Anti-roll option for boats (excluding Eterna 70).

DESCRIZIONE PRODOTTO

Le nuove automazioni ETERNA sono dotate di motore brushless che garantisce un'elevata affidabilità e durabilità, grazie all'assenza delle spazzole.
Nel motore brushless, la commutazione è completamente digitale e ciò permette l'ottenimento di accelerazioni e velocità più elevate rispetto ai motori tradizionali.
Le automazioni ETERNA sono progettate con alimentatori switching ad alta efficienza che assicurano consumi ridottissimi di energia elettrica.
Le automazioni ETERNA sono controllate dall'apposito pannello T-NFC, in grado di ricevere i parametri funzionali direttamente dall'**APP LABEL.**

Struttura
Traversa in alluminio, profilo anti-rumore in gomma e binario di scorrimento, carter di copertura con cavetti anti-caduta, carrelli a doppia ruota con pattino anti-scarrucolamento, regolabili in altezza e profondità con piastra di aggancio alla cinghia antistatica e fianchetti laterali in ABS di colore grigio.

Elettronica
All'interno di un unico contenitore si trova la nuova centralina elettronica ET-LOGIC-B, completa di tutte le parti per il controllo dell'automazione, dall'alimentatore switching al circuito di gestione di tutte le parti che riguardano la sicurezza (sensori di sicurezza, encoder, controllo motore), oltre alla predisposizione per l'unità di emergenza a batteria.

Applicazioni con Profili
ETERNA 70 ed ETERNA 90 sono progettate per essere integrate con i profili LABEL LB18, LB35 ed LB50, così come con altri sistemi di profili presenti sul mercato. Per ETERNA 90 è disponibile anche la versione antipanico.
La nuova automazione ETERNA è conforme alle Direttive Europee EMC, LVD, DM e alla normativa EN 16005.

GENERAL DESCRIPTION

The new ETERNA automations are equipped with brushless motors; the absence of the brushes ensures high reliability and durability. In brushless motors, switching is fully digital, which allows to obtain acceleration rates and speeds that are higher than those achievable with traditional motors
ETERNA automations are designed with high-efficiency switching power supplies ensuring very low power consumptions.
ETERNA automations are controlled from the special T-NFC panel, which can receive the operating parameters directly from the ***LABEL APP****.*

Frame
Aluminium transom, silent aluminium sliding rail thanks to its EPDM rubber gasket, anodized cover with holding cables, double wheel carriages with anti-slipping shoe adjustable in height and depth and side panels in grey colour ABS.

Electronics
The ET-LOGIC-B control unit is housed in one single ABS box, including all control circuits, such as switching power supply, safety sensors management, encoder and motor control, and emergency battery predisposition.

Applications with profiles
ETERNA 70 and ETERNA 90 are developed to be integrated with the LABEL profiles LB18, LB35 and LB50. Nevertheless the automation can already be used with existing commercial profiles. ETERNA 90 can be equipped with a breakout system.
The new ETERNA automation complies with European Directives EMC, LVD and DM and with standard EN 16005.



CONFORME ALLE NORME EUROPEE

EN 16005; EN 13849-1; EN 13849 -2; EN 61000-6-2; EN 61000-6-3; EN 60335-2-103; DIN 18650-1; DIN 18650-2

EUROPEAN STANDARDS COMPLIANT

EN 16005; EN 13849-1; EN 13849 -2; EN 61000-6-2; EN 61000-6-3; EN 60335-2-103; DIN 18650-1; DIN 18650-2

ANSI/CAN/UL325

EN16005

SCHEDA TECNICA / *TECHNICAL DATA SHEET*

		ETERNA 70S 1 anta/*leaf*	ETERNA 70D 2 ante/*leaves*	ETERNA 90S 1 anta/*leaf*	ETERNA 90D 2 ante/*leaves*
Larghezza vano passaggio	*Clear passage*	700÷3000 mm *27½"÷118⅛"*	900÷3000 mm *35½"÷118⅛"*	700÷3000 mm *27½"÷118⅛"*	900÷3000 mm *35½"÷118⅛"*
Peso massimo ante	*Max. Loading capacity*	kg 90 *200 lb*	kg 70 anta *155 lb/leaf*	kg 130 *290 lb*	kg 90 anta *200 lb/leaf*
Dimensioni automazione (HxPxL)	*Automation size (HxDxW)*	100x135 mm x L. (max. 6500 mm) *3¹⁵⁄₁₆"x5¼"x W. (max. 255¹⁵⁄₁₆")*			
Carrelli per anta	*Trolleys per leaf*	2			
Alimentazione	*Power supply*	115/230 Vac 50-60Hz			
Potenza massima	*Max. power*	100 W			
Motore Brushless	*Brushless motor*	24 Vdc con sensori di hall incorporati / *24 Vdc with built-in Hall effect sensors*			
Alimentazione accessori esterni	*Power supply for external accessories*	24 Vdc / 0,5 A			
Velocità max. di apertura	*Max. opening speed*	0,6 m/sec. (1 anta) *1.97 ft/s (1 leaf)*		1 m/sec. (1 anta) *3.28 ft/s (1 leaf)*	
Velocità di chiusura	*Closing speed*	Max. 0,6 m/sec. (1 anta) *1.97 ft/s (1 leaf)*			
Tempo di pausa regolabile	*Adjustable pause time*	0 ÷ 30 sec.			
Autoregolazione del tempo di pausa	*Pause time self-adjustment*	-		Incremento automatico del tempo di permanenza in apertura con traffico intenso *Automatic extension of the door opening time span in case of intense traffic*	
Apertura ridotta invernale dinamica	*Dynamic reduced opening during winter*	-		Apertura parziale con possibilità di commutare in totale con traffico intenso *Partial opening, with possibility to switch to full opening in case of intense traffic*	
Temperatura di funzionamento	*Operating temperature*	-15° C / + 50° C *5° F / 122° F*			
Grado di protezione	*Protection rating*	IP22			
Frequenza di utilizzo	*Type of use*	Continuo 100% / *Intensive use 100%*			
Numero di manovre	*Number of opening cycles*	Test da 2.000.000 cicli (4.000 cicli/giorno) / *Tested 2,000,000 cycles (4,000 cycles/day)*			
Safety test	*Safety test*	Funzione selezionabile per sensori di sicurezza provvisti di monitoraggio *Function available for safety sensors with monitoring system*			
Risparmio energetico	*Energy saving*	-		Funzione utile per ridurre i consumi energetici dell'edificio *Useful function to reduce energy consumption in public buildings*	
Comandi separati di apertura/chiusura	*Separate controls for opening/closing*	-		Funzione che permette di avere i comandi di apertura e chiusura su due ingressi divisi *Function allowing opening and closing controls on two separate inputs*	
Funzione uomo presente	*Manned mode*	-		Funzione che permette di attivare la porta tramite pulsante ad azione mantenuta *This mode allows the door to be activated by holding down a button*	
Funzione anti-rollio per imbarcazioni	*Anti-roll mode for boats*	-		Funzione che permette di mantenere l'anta bloccata in apertura mediante un secondo elettroblocco *This mode allows the door to remain locked in open position using a second electric locking system*	
Commutazione in stand by	*Switching into standby mode*	-		Funzione che permette di spegnere l'automazione in blocco-notte e in mancanza di corrente per ridurre al minimo il consumo della batteria *This feature makes it possible to turn off the automation when in night-lock and when there is no power, reducing battery consumption to a minimum*	
Moduli speciali	*Special Modules*	-		Modulo opzionale UR24E per servizi esterni *UR24E optional module for external services*	
Funzione privacy	*Privacy function*	-		Vedi sezione Applicazioni Speciali a pag. 182 *See Special Applications section on page 182*	

ETERNA 70

Consumo in standby / *Standby consumption*	**6 W**
Consumo per 1500 cicli/giorno con passaggio libero = 2400 mm e ante con peso 70+70 kg *1500 cycles/day consumption free passage = 2400 mm (94½") and 70+70 kg (155+155 lb) leaves weight*	**0.26 kWh** giorno/*day* **95.81 kWh** anno/*year*

ETERNA 90

Consumo in standby / *Standby consumption*	**6 W**
Consumo per 1500 cicli/giorno con passaggio libero = 2400 mm e ante con peso 90+90 kg *1500 cycles/day consumption free passage = 2400 mm (94½") and 90+90 kg (200+200 lb) leaves weight*	**0.26 kWh** giorno/*day* **95.81 kWh** anno/*year*



NOTE CAPITOLATO - *SPECIFICATIONS NOTES*

Modello:	**ETERNA 70**	**ETERNA 90**
Sinossi:	**operatore automatico per porte scorrevoli senza vie di fuga**	**operatore automatico per porte scorrevoli (per vie di fuga con serramento dotato antipanico a sfondamento)**
Produttore:	**LABEL SPA**	
Descrizione:	• Automatismo per una o due ante scorrevoli, per vano passaggio max. di 3000 mm • Peso massimo per anta 70 kg (per porta doppia anta) o 90 kg (per porta singola anta). • Carter lunghezza max. 6500 mm	• Automatismo per una o due ante scorrevoli, per vano passaggio max. di 3000 mm • Peso massimo per anta 90 kg (per porta doppia anta) o 130 kg (per porta singola anta). • Carter lunghezza max. 6500 mm
L'automatismo è costituito da:	• Motore di tipo Brushless con encoder incorporato • Traversa in alluminio h. 64,5 mm • Carter di copertura colore argento p. 135 mm, h. 100 mm con cavetti anti caduta. • Guarnizione rotaia. • Rotaia di scorrimento in alluminio. • Sistema di trasmissione movimento cinghia antistatica rinforzata con cordoli in Kevlar. • Carrello doppia ruota con pattino anti sollevamento e ampie possibilità di regolazione dell'anta in altezza e profondità. • Alimentazione: 115/230 Vac 50-60Hz	
Dati tecnici:	Vedi tabella pagina 6	
Elettronica di comando:	• Progettata e costruita nel rispetto delle regole stabilite dalla Direttiva Macchine 2006/42/CE e dalla norma sulla sicurezza in uso delle porte automatiche pedonali EN16005. • Procedura semplice e veloce di messa in servizio (Set-up) e di impostazione delle funzioni e dei parametri per mezzo del programmatore digitale ET-DSEL. In alternativa l'avvio del set-up e la programmazione delle funzioni possono essere effettuati dalla tastiera digitale T-NFC con l'utilizzo della nuova APP LabelTools per smartphone con sistema operativo Android. • Password tecnica installatore: impedisce a persone non autorizzate di accedere e modificare i parametri di funzionamento. • Predisposizione di due ingressi separati per i sensori di sicurezza in chiusura. • Predisposizione di due ingressi separati per i sensori di sicurezza in apertura. • Monitoraggio dei sensori di sicurezza prima di ogni movimento della porta (cat. 2, pl. c) • Velocità di movimento e rampa di accelerazione regolabili. • Potenza di spinta regolabile. • Funzione antipanico con batteria di emergenza monitorata. • Regolazione separata del tempo di pausa a porta aperta nei programmi automatici e nel blocco notte. • Ingresso OPEN (apertura di emergenza) con contatto configurabile N.A. oppure N.C. • Selettore di programma di tipo meccanico a chiave oppure digitale a dispaly (ET-DSEL o T-NFC).	
	• Gestione di due tipi di elettroblocco: Fail secure, Fail safe	• Gestione di tre tipi di elettroblocco: Fail secure, Fail safe, Bistabile. • Funzione interblocco tra due porte automatiche. • Funzione risparmio energetico, per ridurre al minimo i tempi di permanenza in apertura della porta. • Funzione stand-by, per spegnere l'automazione in caso di mancanza di corrente nel programma blocco notte risparmiando l'energia della batteria • Predisposizione modulo relè UR24E per funzioni opzionali (comando lama d'aria, stato porta, interblocco, funzione gong, stato batteria, segnalazione manutenzione).
Programmatore digitale:	**Programmatore digitale a display ET-DSEL** • Visualizzazione delle informazioni relative all'automazione (numero seriale, versione software, conta manovre totali e parziali). • Menu di programmazione per il set-up e la regolazione funzioni e parametri della porta. • Memoria eventi, in cui vengono memorizzate le anomalie e gli eventuali errori di funzionamento. • Diagnostica sullo stato degli ingressi della centralina elettronica dell'automazione. • Selettore di programma per l'utilizzatore finale. Programmi di lavoro: Automatico bidirezionale, Automatico solo uscita, Automatico solo entrata, Porta aperta, Blocco Notturno, Apertura invernale ridotta, Porta manuale. • Possibilità di abilitare una password utente per impedire che venga variato il programma di lavoro della porta automatica. • Funzione Plug and play, per permettere la configurazione dell'automazione direttamente in officina attraverso il programmatore digitale. Dopo l'installazione sarà sufficiente effettuare solo l'apprendimento della corsa delle ante. • Possibilità di selezionare solo i programmi di lavoro richiesti dall'utente attraverso la sezione "opzioni selettore", senza far apparire a schermo quelli non utilizzati. **oppure Selettore digitale T-NFC** • Selettore digitale dalle dimensioni ridotte (100 x 45mm) e design elegante. • Collegamento alla centralina dell'automazione attraverso il sistema di comunicazione RS485. • L'utilizzo da parte dell'utente avviene mediante 5 pulsanti a rilevamento tattile capacitivo, con interfaccia grafica molto intuitiva. • Menù di programmazione per il set-up e la regolazione funzioni e parametri della porta. • Diagnostica in tempo reale sullo stato degli ingressi della centralina elettronica dell'automazione. • Possibilità di abilitare il blocco tastiera per impedire che venga variato il programma di lavoro della porta automatica. • Possibilità di selezionare solo i programmi di lavoro richiesti dall'utente attraverso la sezione "opzioni selettore", senza far apparire a schermo quelli non utilizzati. • Selettore con tecnologia NFC per permettere all'installatore di configurare la porta attraverso la nuova APP per smartphone Label Tools.	
APP "Label Tools" per smartphone Android:	• La APP Label Tools è disponibile su https://play.google.com/ • Per utilizzare la APP Label Tools il cliente deve registrarsi ed attendere di ricevere l'abilitazione da parte di Label. • Trasferimento dei dati tra T-NFC e APP per prossimità, semplicemente avvicinando lo smartphone alla tastiera T-NFC. • Menu di programmazione per effettuare il set-up e modificare funzioni e parametri operativi della porta. • Password tecnica per un utilizzo sicuro da parte dell'installatore. • Area info per visualizzare le informazioni relative all'automazione (numero seriale, versione software, conta manovre totali e parziali) e la memoria eventi, in cui vengono memorizzate le anomalie e i codici errore. • Con la nuova APP LabelTools è possibile salvare in libreria i file con le configurazioni delle proprie porte. • Nel caso di installazioni di più porte dello stesso tipo è possibile selezionare il file salvato sullo smartphone ed effettuare rapidamente il download della configurazione su tutte le automazioni.	

Model:	ETERNA 70	ETERNA 90
Synopsis:	automation for sliding doors without escape routes	automation for sliding doors (for escape routes with door equipped with breakout system)
Manufacturer:	LABEL SPA	
Description:	• Automation for one or two sliding leaves, for max. passage opening of 3,000 mm (118⅛") • Maximum weight per leaf 70 kg (155 lb) for double-leaf door or 90 kg (200 lb) for single-leaf door. • Cover max length 6,500 mm (255¹⁵⁄₁₆")	• Automation for one or two sliding leaves, for max. passage opening of 3,000 mm (118⅛") • Maximum weight per leaf 90 kg (200 lb) for double-leaf door or 130 kg (290 lb) for single-leaf door. • Cover max length 6,500 mm (255¹⁵⁄₁₆")
The automation consists of:	• Brushless motor with built-in encoder • Aluminium transom h. 64.5 mm (2½") • Silver cover, depth 135 mm (4¼"), height 100 mm (3¹⁵⁄₁₆") with fall prevention cables. • Rail gasket. • Aluminium slideway rail. • Motion drive system using antistatic belt reinforced with Kevlar sides. • Dual wheel trolley with anti-lifting device, and wide possibilities of adjustment of leaf height and depth. • Power supply: 115/230 Vac 50-60Hz	
Technical data:	See table on page 6	
Control electronics:	• Designed and built in accordance with the rules set out in Machinery Directive 2006/42/CE and in the EN16005 safety standard applicable to pedestrian automatic doors. • Easy, quick set-up of the functions and parameters with the digital selector ET/DSEL. Alternatively, setup start and function programming can be carried out by means of the T-NFC digital keyboard using the new LabelTools APP for Android smartphones. • Installer technical password: prevents unauthorized persons from accessing and editing the operating parameters. • Equipped with two separate inputs for the safety closing sensors. • Equipped with two separate inputs for the safety opening sensors. • Safety sensor monitoring before any door movement (cat. 2, pl. c) • Adjustable motion speed and acceleration ramp. • Adjustable thrust power. • Breakout function with monitored emergency battery. • Independent adjustment of the dwell time when the door is open in automatic programs and night lock. • OPEN input (emergency opening) with N.O. / N.C. settable contact. • Program selector by mechanical key or digital display (ET-DSEL or T-NFC).	
	• Management of two types of electric lock: Fail Secure, Fail Safe	• Management of three types of electric lock: Fail Secure, Fail Safe, Bistable. • Interlock function between two automatic doors. • Energy saving function, to minimize the open door stay times. • Stand-by function, to switch off the automation in case of a power failure in the night lock program, saving the battery energy • It is possible to fit the UR24E relay module for optional functions (air blade control, door status, interlock, gong function, battery status, service warning).
Digital selector:	**ET/DSEL digital selector with display** • Display of automation information (serial number, software version, counter of total and partial manoeuvres). • Programming menu for setting up and adjusting door functions and parameters. • Event history which stores any malfunctions and anomalies. • Diagnostics about input states of automation electronic control unit. • Program selector for the end user. Work programs: Automatic Bidirectional, Automatic Exit Only, Automatic Entry Only, Open Door, Night Lock, Reduced Winter Opening, Manual Door. • Possibility to enable a user password to prevent change of the work program of the automatic door. • Plug and Play function, to allow automation setup directly at the workshop by means of the digital selector. After installation, only door run learning is required. • It is possible to select just the user-requested work programs by means of the "Selector Options" section, without displaying on screen the unused ones. **or T-NFC Digital Selector** • Compact digital selector 100 x 45mm (3¹⁵⁄₁₆"x1¾") and stylish design. • Connection to the automation control unit through the RS485 communication system. • 5 capacitive touch buttons with highly intuitive graphic interface allow user interaction. • Programming menu for setting up and adjusting door functions and parameters. • Real time diagnostics about input states of automation electronic control unit. • Possibility to enable keyboard lock to prevent change of the automatic door work program. • It is possible to select just the user-requested work programs by means of the "Selector Options" section, without displaying on screen the unused ones. • Selector with NFC technology to allow the installer to set up the door by means of the new Label Tools smartphone APP.	
Label Tools APP for Android smartphones:	• The Label Tools APP is available on https://play.google.com/ • To use the Label Tools APP, the customer must sign in and wait for the authorization by Label. • Data transfer between T-NFC and APP by simply bringing your smartphone near the T-NFC keyboard. • Programming menu for setting up and changing door functions and operational parameters. • Technical password for safe use by the installer. • Info area to display automation information (serial number, software version, total and partial manoeuvre counter) and event history, which stores faults and error codes. • With the new LabelTools APP, you can save in a library your door setup files. • In case of installations of several doors of the same type, you can select the file saved on your smartphone and quickly upload the configuration to all automations.	

A MISURA - *TO SIZE*

La porta è composta da:

- Automazione
- Gruppo trave
- Gruppo copertura
- Elemento finitura (profilo alluminio o guarnizione)
- Componenti funzionali
- Opzionali

The door includes:

- *Automation*
- *Transom unit*
- *Cover unit*
- *Finishing element (metal profile or gasket)*
- *Functional components*
- *Options*

Dimensioni / *Dimensions*

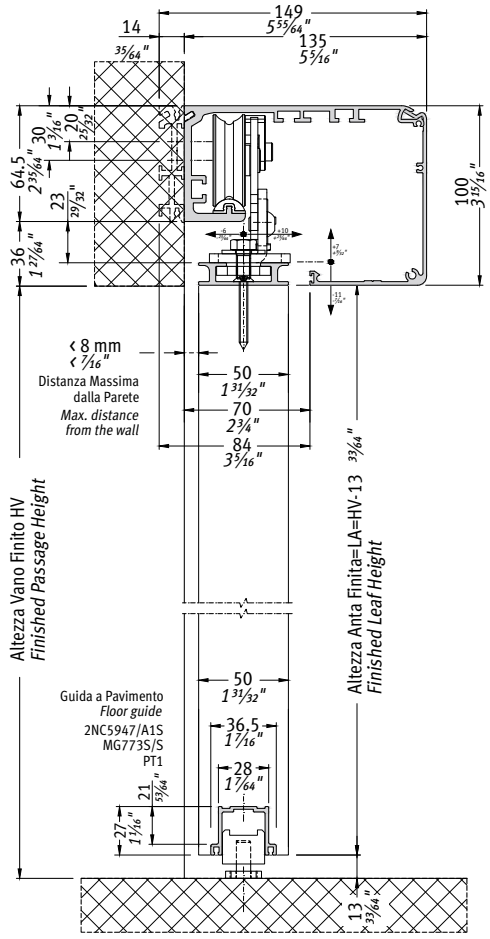

Distanza minima e massima dalla parete in accordo con la normativa EN 16005. Gli scostamenti orizzontali residui indicati sono riferiti al reggi-anta standard: altre soluzioni in kit a catalogo.

Minimum and maximum distance from the wall in accordance with standard EN 16005. The specified residual horizontal deviations refer to the standard leaf connection unit: other solutions are available as kits in our catalogue.

1 anta mobile / *Single leaf*

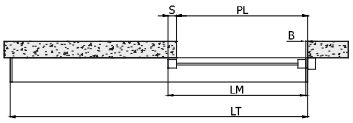

Dimensionamento / *Sizing*		
LT= lunghezza automazione *LT= automation length* LT=2PL-B+S+20 *LT=2PL-B+S+¾"*	LM= anta / *leaf* S= sormonto / *overlap* B=battuta / *central seal* con S=50 mm B=10 mm *with S=2" B=⅜"* LM = (LT-B+S)/2-10 *LM = (LT-B+S)/2- ⅜"*	PL= passaggio libero *PL= clear passage* PL=(LT+B-S)/2-10 *PL=(LT+B-S)/2-⅜"*
2000 mm *(78¾")*	1010 mm *(39¾")*	970 mm *(38¼")*
2500 mm *(98½")*	1260 mm *(49⅝")*	1220 mm *(48")*
3000 mm *(118⅛")*	1510 mm *(59½")*	1470 mm *(58⅞")*
3500 mm *(137¾")*	1760 mm *(69¼")*	1720 mm *(67¾")*
4000 mm *(157½")*	2010 mm *(79⅛")*	1970 mm *(77½")*
4500 mm *(177¼")*	2260 mm *(89")*	2220 mm *(87⅜")*
5000 mm *(196⅞")*	2510 mm *(98¾")*	2470 mm *(97¼")*
5500 mm *(216½")*	2760 mm *(108¾")*	2720 mm *(107 1/16")*
6000 mm *(236¼")*	3010 mm *(118½")*	2970 mm *(116 15/16")*

2 Ante mobili / *Double leaves*

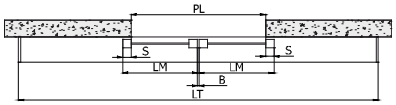

Dimensionamento / *Sizing*		
LT= lunghezza automazione *LT= automation length* LT=2PL-B+2S+20 *LT=2PL-B+2S+¾"*	LM= anta / *leaf* S= sormonto / *overlap* B=battuta / *central seal* con S=50 mm B=10 mm *with S=2" B=⅜"* LM=(LT-B)/4+(S/2)-10 *LM=(LT-B)/4+(S/2)-⅜"*	PL= passaggio libero *PL= clear passage* PL=(LT+B)/2-S-10 *PL=(LT+B)/2-S-⅜"*
2000 mm *(78¾")*	512,5 mm *(20¼")*	945 mm *(37¼")*
2500 mm *(98½")*	637,5 mm *(25⅛")*	1195 mm *(47 1/16")*
3000 mm *(118⅛")*	762,5 mm *(30")*	1445 mm *(56⅞")*
3500 mm *(137¾")*	887,5 mm *(35")*	1695 mm *(66¾")*
4000 mm *(157½")*	1012,5 mm *(39⅞")*	1945 mm *(76 9/16")*
4500 mm *(177¼")*	1137,5 mm *(44¾")*	2195 mm *(86 7/16")*
5000 mm *(196⅞")*	1262,5 mm *(49¾")*	2445 mm *(97¼")*
5500 mm *(216½")*	1387,5 mm *(54⅝")*	2695 mm *(106⅛")*
6000 mm *(236¼")*	1512,5 mm *(59½")*	2945 mm *(116")*

AUTOMAZIONE / *AUTOMATION*

L'automazione è composta da:

- Carrelli di scorrimento doppia ruota
- Fermo meccanico di fine corsa
- Puleggia di rinvio
- Centralina elettronica di comando
- Motore brushless
- Fianchetti laterali
- Passa cavi

The automation includes:

- *Trolleys and connections for leaves*
- *Mechanical stroke-end*
- *Pulley for drive belt return*
- *Control unit*
- *Brushless motor*
- *Side caps*
- *Cable clips*



ET-70S	Automazione per porta singola anta tagliata a misura *Single leaf door automation cut to size*	ETERNA 70/1	1
ET-70D	Automazione per porta doppia anta tagliata a misura *Double leaf door automation cut to size*	ETERNA 70/2	1
ET-90S	Automazione per porta singola anta tagliata a misura *Single leaf door automation cut to size*	ETERNA 90/1	1
ET-90D	Automazione per porta doppia anta tagliata a misura *Double leaf door automation cut to size*	ETERNA 90/2	1

ET-KM420 	Kit per montaggio invertito motore/centralina per ETERNA 70, ETERNA 90 e REVOLUS 90. **Nota: questo kit comprende una staffa che permette di montare il motore della ETERNA 70, ETERNA 90 e REVOLUS 90 svincolato dalla piastra principale della centralina elettronica.** Questa soluzione deve essere utilizzata per le automazioni doppia anta di lunghezza inferiore a 2300 mm, poiché permette al motore di venire montato sull'estrema destra dell'automazione guadagnando corsa sulla cinghia. Questo kit deve essere utilizzato anche nel caso si installi ad incasso il sensore di presenza 3H-IR14C (V00247) con la sua staffa di montaggio (V00246) dal lato destro della trave. *Kit for motor/control unit reverse mounting for ETERNA 70, ETERNA 90, and Revolus 90.* ***Note: this kit includes a bracket that allows to mount the motor of ETERNA 70, ETERNA 90, and REVOLUS 90 disengaged from the main plate of the electronic control unit.*** *This solution must be used for double leaf automations whose length is less than 2300 mm(98½"), because it allows to mount the motor on the far right of the automation, obtaining additional belt travel. This kit must be used even in case of flush mounting of the presence sensor 3H-IR14C (V00247) with its mounting bracket (V00246) from the right side of the transom.*	1
ET-KBAT420 	Kit per montaggio batteria ET-BAT90 sulla trave ETERNA 70 ed ETERNA 90. **Nota: questo kit comprende una staffa per il montaggio della batteria 18V NiMh (CL0540) sulla trave ETERNA 70 ed ETERNA 90. Questa soluzione deve essere utilizzata quando viene montato il motore con la staffa ET-KM420.** *Kit for mounting battery ET-BAT90 on transom ETERNA 70 and ETERNA 90.* ***Note: this kit includes a bracket to mount the battery 18V NiMh (CL0540) on the transom ETERNA 70 and ETERNA 90. This solution must be used when the motor is mounted with bracket ET-KM420.***	1

BRUSHLESS MOTORS • 6 YEARS WARRANTY •

La garanzia di 6 anni sui motori brushless è da ritenersi valida solo per cause imputabili a difetti di fabbricazione.
The 6-year warranty on brushless motors only applies to causes attributable to faulty manufacture.

GRUPPO TRAVE / *TRANSOM UNIT*

Il gruppo trave è composto da:
Transom unit includes:

1	Traversa *Transom*	**ETTRGR46** **ETTRGR66**
2	Rotaia di scorrimento *Rail*	**ETROT46** **ETROT66**
3	Guarnizione rotaia *Rail gasket*	**ET-G000**
4	Cinghia di trasmissione *Drive belt*	**MET0000**

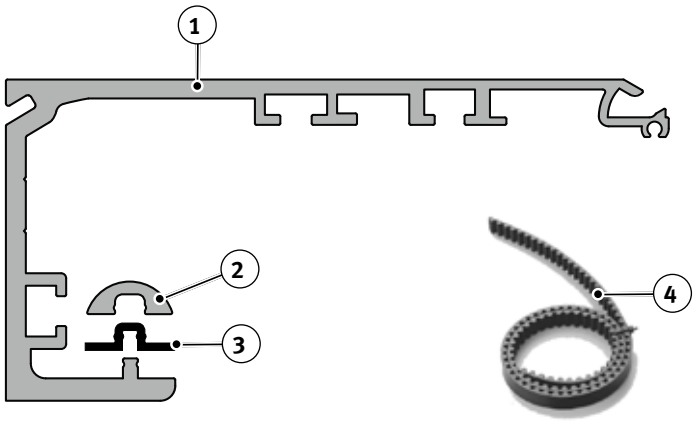

GRUPPO TRAVE per ETERNA 70/90 e REVOLUS 90
TRANSOM UNIT *for ETERNA 70/90 and REVOLUS 90*

ET-GT2000	Gruppo trave *Transom unit*	2000 mm *79"*	1
ET-GT2500	Gruppo trave *Transom unit*	2500 mm *98½"*	1
ET-GT3000	Gruppo trave *Transom unit*	3000 mm *118"*	1
ET-GT3500	Gruppo trave *Transom unit*	3500 mm *138"*	1
ET-GT4000	Gruppo trave *Transom unit*	4000 mm *157½"*	1
ET-GT4500	Gruppo trave *Transom unit*	4500 mm *177"*	1
ET-GT6000	Gruppo trave *Transom unit*	6000 mm *236"*	1
ET-GT6500	Gruppo trave *Transom unit*	6500 mm *256"*	1

STRUTTURA (opzionali) / *STRUCTURE (options)*

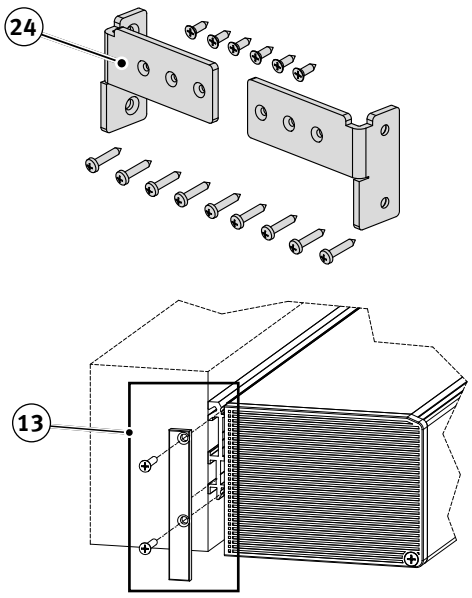

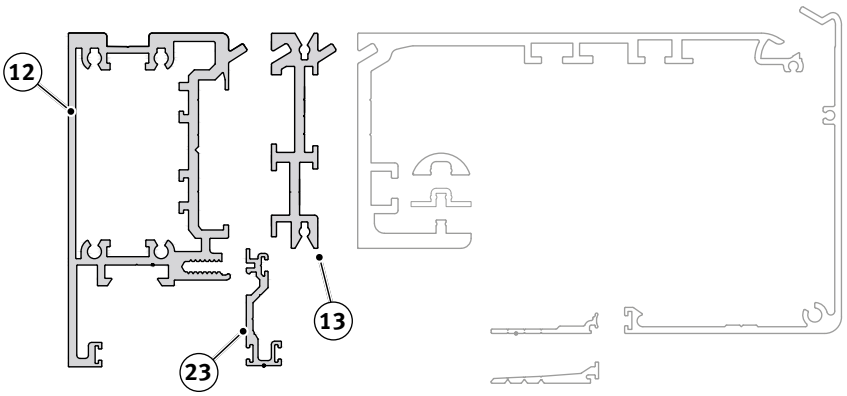

NOTA: I gruppi **13** sono composti da profilo di spessoramento, tappi laterali e relative viti di fissaggio.

*NOTE: The units **13** consist of spacer profile and side plugs with the relevant fastening screw.*

STRUTTURA (opzionali) per ETERNA 70/90 e REVOLUS 90
***STRUCTURE (options)** for ETERNA 70/90 and REVOLUS 90*

12	**ETPAAN66**	Trave autoportante *Self-supporting transom*	Anodizzata *Anodized*	6600 mm *260"*	1
	ETPAAN46	Trave autoportante *Self-supporting transom*	Anodizzata *Anodized*	4600 mm *181"*	1
	ETPAGR66	Trave autoportante *Self-supporting transom*	Grezza *Mill finish*	6600 mm *260"*	1
	ETPAGR46	Trave autoportante *Self-supporting transom*	Grezza *Mill finish*	4600 mm *181"*	1
13	**ET-GS2000G**	Gruppo spessoramento *Spacer unit*	Alluminio grezzo *Mill finish aluminium*	2000 mm *79"*	1
	ET-GS2500G	Gruppo spessoramento *Spacer unit*	Alluminio grezzo *Mill finish aluminium*	2500 mm *98½"*	1
	ET-GS3000G	Gruppo spessoramento *Spacer unit*	Alluminio grezzo *Mill finish aluminium*	3000 mm *118"*	1
	ET-GS3500G	Gruppo spessoramento *Spacer unit*	Alluminio grezzo *Mill finish aluminium*	3500 mm *138"*	1
	ET-GS4000G	Gruppo spessoramento *Spacer unit*	Alluminio grezzo *Mill finish aluminium*	4000 mm *157½"*	1
	ET-GS4500G	Gruppo spessoramento *Spacer unit*	Alluminio grezzo *Mill finish aluminium*	4500 mm *177"*	1
	ET-GS6000G	Gruppo spessoramento *Spacer unit*	Alluminio grezzo *Mill finish aluminium*	6000 mm *236"*	1
	ET-GS6500G	Gruppo spessoramento *Spacer unit*	Alluminio grezzo *Mill finish aluminium*	6500 mm *256"*	1
23	**ETPUAN66**	Profilo Universale *Universal profile*		6600 mm *260"*	1
	ETPUAN46	Profilo Universale *Universal profile*		4600 mm *181"*	1
24	**APUNAP3**	Kit fissaggio Autoportante *Self-supporting transom fastening kit*			1

SISTEMA ETERNA 70/90

con profilo di sostegno e spessoramento

ETERNA 70/90 SYSTEM

with support and spacer profile

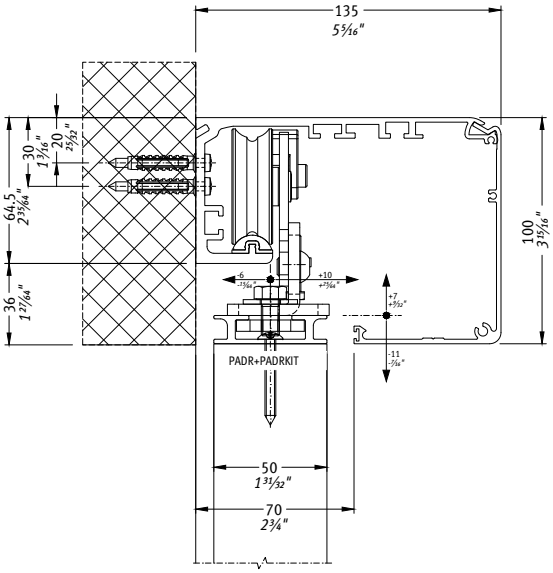

Spessore anta sino a 50 mm
Distanza minima e massima dalla parete in accordo con la normativa EN 16005.
Gli scostamenti orizzontali residui indicati sono riferiti al reggianta standard; altre soluzioni in kit a catalogo.

Leaf thickness up to 50 mm (2").
Minimum and maximum distance from the wall in accordance with EN 16005.
The specified residual horizontal deviations refer to the standard leaf connection unit; other solutions are available as kits in our catalogue.

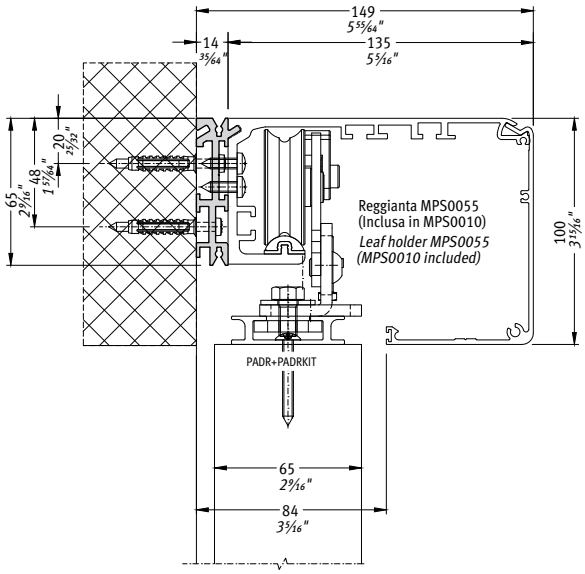

Spessore anta sino a 65 mm
Distanza minima e massima dalla parete in accordo alla EN 16005.
Gli scostamenti orizzontali residui indicati sono riferiti al reggianta standard; altre soluzioni in kit a catalogo.

Leaf thickness up to 65 mm (2½").
Minimum and maximum distance from the wall in accordance with EN 16005.
The specified residual horizontal deviations refer to the standard leaf connection unit; other solutions are available as kits in our catalogue.

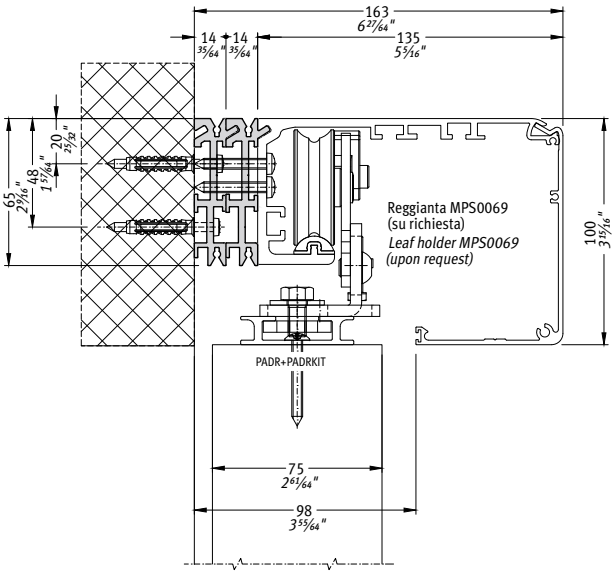

Spessore anta sino a 75 mm
Distanza minima e massima dalla parete in accordo alla EN 16005.
Gli scostamenti orizzontali residui indicati sono riferiti al reggianta standard; altre soluzioni in kit a catalogo.

Leaf thickness up to 75 mm (3").
Minimum and maximum distance from the wall in accordance with EN 16005.
The specified residual horizontal deviations refer to the standard leaf connection unit; other solutions are available as kits in our catalogue.

SISTEMA ETERNA 70/90
con profilo di sostegno e spessoramento

ETERNA 70/90 SYSTEM
with support and spacer profile

Soluzione con profilo di sostegno e spessoramento.

ETSPGR46 profilo 4600 mm grezzo
ETSPGR66 profilo 6600 mm grezzo

Il profilo è fornito grezzo. Il kit comprende due tappi laterali e le viterie brunite di fissaggio.

Solution with support and spacer profile.

ETSPGR46 4600 mm (181") mill finish profile
ETSPGR66 6600 mm (260") mill finish profile

The profile is supplied mill finish.
The kit includes two side plugs and the burnished fastening screws.

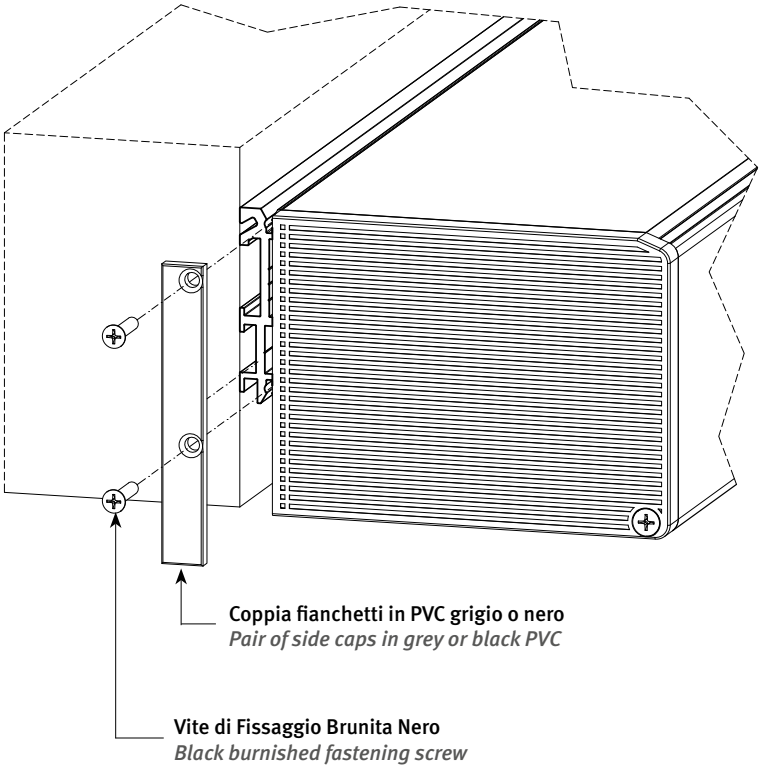

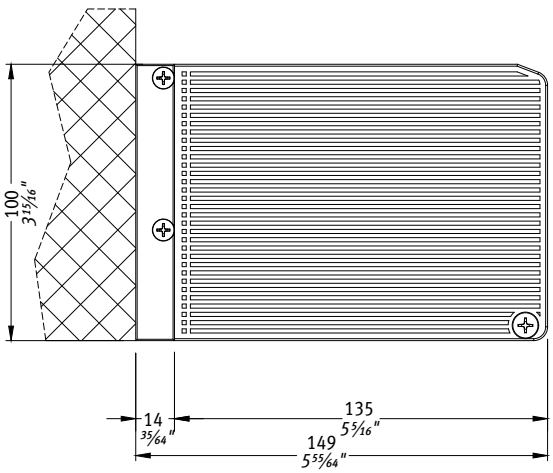

Vista Interna Laterale Sinistra
Left internal view from the side

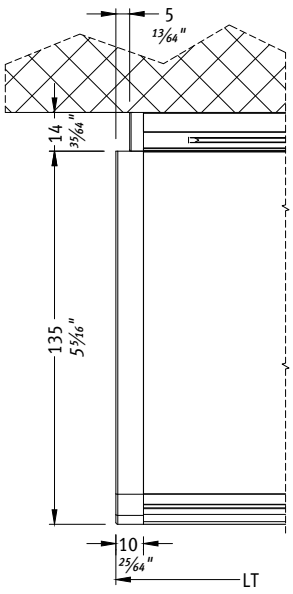

Vista Interna Superiore Sinistra
Left internal view from the top

GRUPPO COPERTURA / *COVER UNIT*

Il gruppo copertura è composto da:
Cover unit includes:

1	Copertura *Cover*	**ETCOAN46** **ETCOAN66** **ETCOGR46** **ETCOGR66**
2	Cavetto anti-caduta *Holding cable*	**ET-544FC**

NOTA: A completamento del gruppo copertura può essere necessario abbinare un elemento di finitura.

NOTE: You may need to combine the covering unit with a finishing element.

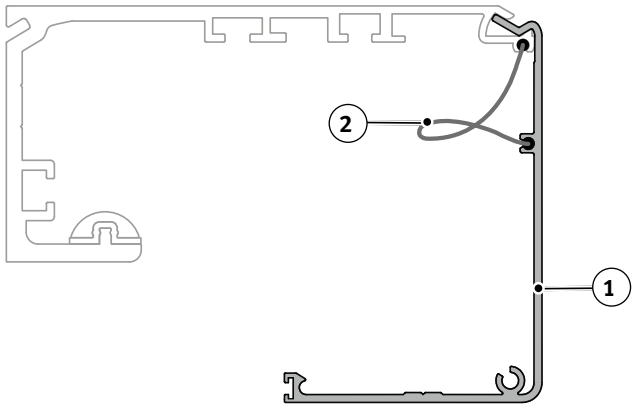

GRUPPO COPERTURA IN ALLUMINIO ANODIZZATO per ETERNA 70/90 e REVOLUS 90
ANODIZED ALUMINIUM COVER UNIT *for ETERNA 70/90 and REVOLUS 90*

ET-GC2000	Gruppo copertura *Cover unit*	Alluminio anodizzato *Anodized aluminium*	2000 mm *79"*	1
ET-GC2500	Gruppo copertura *Cover unit*	Alluminio anodizzato *Anodized aluminium*	2500 mm *98½"*	1
ET-GC3000	Gruppo copertura *Cover unit*	Alluminio anodizzato *Anodized aluminium*	3000 mm *118"*	1
ET-GC3500	Gruppo copertura *Cover unit*	Alluminio anodizzato *Anodized aluminium*	3500 mm *138"*	1
ET-GC4000	Gruppo copertura *Cover unit*	Alluminio anodizzato *Anodized aluminium*	4000 mm *157½"*	1
ET-GC4500	Gruppo copertura *Cover unit*	Alluminio anodizzato *Anodized aluminium*	4500 mm *177"*	1
ET-GC6000	Gruppo copertura *Cover unit*	Alluminio anodizzato *Anodized aluminium*	6000 mm *236"*	1
ET-GC6500	Gruppo copertura *Cover unit*	Alluminio anodizzato *Anodized aluminium*	6500 mm *256"*	1

GRUPPO COPERTURA IN ALLUMINIO GREZZO per ETERNA 70/90 e REVOLUS 90
MILL FINISH ALUMINIUM COVER UNIT *for ETERNA 70/90 and REVOLUS 90*

ET-GC2000G	Gruppo copertura *Cover unit*	Alluminio grezzo *Mill finish aluminium*	2000 mm *79"*	1
ET-GC2500G	Gruppo copertura *Cover unit*	Alluminio grezzo *Mill finish aluminium*	2500 mm *98½"*	1
ET-GC3000G	Gruppo copertura *Cover unit*	Alluminio grezzo *Mill finish aluminium*	3000 mm *118"*	1
ET-GC3500G	Gruppo copertura *Cover unit*	Alluminio grezzo *Mill finish aluminium*	3500 mm *138"*	1
ET-GC4000G	Gruppo copertura *Cover unit*	Alluminio grezzo *Mill finish aluminium*	4000 mm *157½"*	1
ET-GC4500G	Gruppo copertura *Cover unit*	Alluminio grezzo *Mill finish aluminium*	4500 mm *177"*	1
ET-GC6000G	Gruppo copertura *Cover unit*	Alluminio grezzo *Mill finish aluminium*	6000 mm *236"*	1
ET-GC6500G	Gruppo copertura *Cover unit*	Alluminio grezzo *Mill finish aluminium*	6500 mm *256"*	1

Elemento di finitura gruppo copertura (profilo in alluminio o guarnizione):
Covering unit finishing element (aluminium profile or seal):

3	Profilo in alluminio *Aluminium profile*	**ET-GF...**
4	Guarnizione *Gasket*	**ET-G001** **ET-G001G**

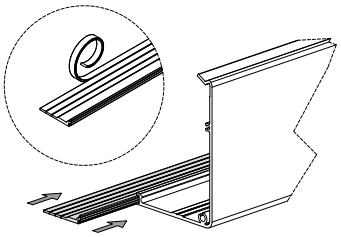

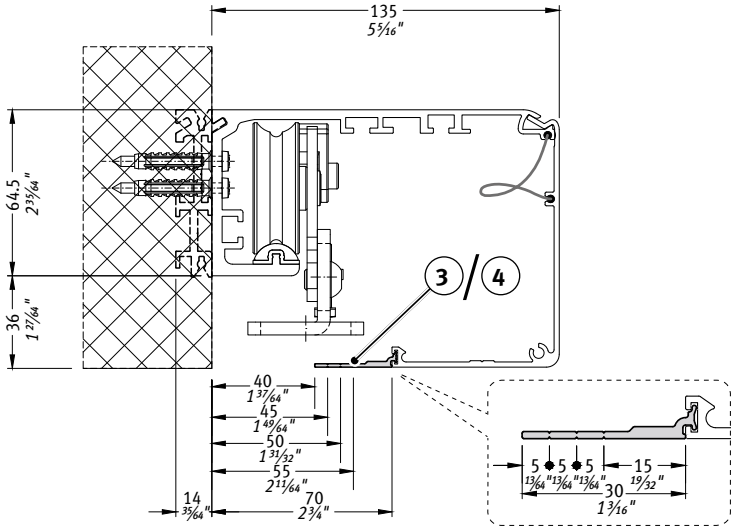

ELEMENTO DI FINITURA IN ALLUMINIO ANODIZZATO PER GRUPPO COPERTURA per ETERNA 70/90 e REVOLUS 90
ANODIZED ALUMINIUM FINISHING PROFILE FOR COVER UNIT *for ETERNA 70/90 and REVOLUS 90*

ET-GF2000	Elemento finitura *Finishing element*	Alluminio anodizzato *Anodized aluminium*	2000 mm *79"*	1
ET-GF2500	Elemento finitura *Finishing element*	Alluminio anodizzato *Anodized aluminium*	2500 mm *98½"*	1
ET-GF3000	Elemento finitura *Finishing element*	Alluminio anodizzato *Anodized aluminium*	3000 mm *118"*	1
ET-GF3500	Elemento finitura *Finishing element*	Alluminio anodizzato *Anodized aluminium*	3500 mm *138"*	1
ET-GF4000	Elemento finitura *Finishing element*	Alluminio anodizzato *Anodized aluminium*	4000 mm *157½"*	1
ET-GF4500	Elemento finitura *Finishing element*	Alluminio anodizzato *Anodized aluminium*	4500 mm *177"*	1
ET-GF6000	Elemento finitura *Finishing element*	Alluminio anodizzato *Anodized aluminium*	6000 mm *236"*	1
ET-GF6500	Elemento finitura *Finishing element*	Alluminio anodizzato *Anodized aluminium*	6500 mm *256"*	1

ELEMENTO DI FINITURA IN ALLUMINIO GREZZO PER GRUPPO COPERTURA per ETERNA 70/90 e REVOLUS 90
MILL FINISH ALUMINIUM FINISHING PROFILE FOR COVER UNIT *for ETERNA 70/90 and REVOLUS 90*

ET-GF2000G	Elemento finitura *Finishing element*	Alluminio grezzo *Mill finish aluminium*	2000 mm *79"*	1
ET-GF2500G	Elemento finitura *Finishing element*	Alluminio grezzo *Mill finish aluminium*	2500 mm *98½"*	1
ET-GF3000G	Elemento finitura *Finishing element*	Alluminio grezzo *Mill finish aluminium*	3000 mm *118"*	1
ET-GF3500G	Elemento finitura *Finishing element*	Alluminio grezzo *Mill finish aluminium*	3500 mm *138"*	1
ET-GF4000G	Elemento finitura *Finishing element*	Alluminio grezzo *Mill finish aluminium*	4000 mm *157½"*	1
ET-GF4500G	Elemento finitura *Finishing element*	Alluminio grezzo *Mill finish aluminium*	4500 mm *177"*	1
ET-GF6000G	Elemento finitura *Finishing element*	Alluminio grezzo *Mill finish aluminium*	6000 mm *236"*	1
ET-GF6500G	Elemento finitura *Finishing element*	Alluminio grezzo *Mill finish aluminium*	6500 mm *256"*	1

GUARNIZIONE FINITURA PER GRUPPO COPERTURA per ETERNA 70/90 e REVOLUS 90
FINISHING GASKET FOR COVER UNIT *for ETERNA 70/90 and REVOLUS 90*

ET-G001	Guarnizione finitura per copertura *Gasket for cover unit*	Nero *Black*	rotoli da 30 mt *30 mt. (98½') roll*
ET-G001G	Guarnizione finitura per copertura *Gasket for cover unit*	grigia RAL 7040 *RAL 7040 grey*	rotoli da 30 mt *30 mt. (98½') roll*

COMPONENTI FUNZIONALI / *FUNCTIONAL COMPONENTS*

COMANDI - *CONTROLS (*)*			
		Programmatore digitale con Display / *Digital selector with display*	
	**ET-DSEL**	Programmatore digitale (colore bianco) *Digital selector (white colour)*	1
	ET-DSEL B	Programmatore digitale (colore nero) *Digital selector (black colour)*	1
	**T-NFC**	Programmatore digitale NFC (colore bianco) *NFC digital selector (white colour)*	1
	T-NFC B	Programmatore digitale NFC (colore nero) *NFC digital selector (black colour)*	1
		Disponibile su richiesta prolunga cablaggio comunicazione dati per T-NFC (L=3.500 mm) Cod. CL0700P ***On request, it is available the data communication wiring extension for T-NFC (L=3,500 mm - W=138") Code CL0700P***	
		Selettore meccanico a chiave / *Key selector*	
	**EV-MSEL**	Selettore meccanico a chiave 5 posizioni colore bianco *Key selector 5 positions white colour*	1
	EV-MSEL B	Selettore meccanico a chiave 5 posizioni colore nero *Key selector 5 positions black colour*	1
	**CL1348-KEY**	Chiave per selettore meccanico *Key for mechanical selector*	1

(*) Scegliere uno tra i componenti elencati per la selezione del programma di funzionamento dell'automazione.
Per il settaggio iniziale della porta è comunque necessario il programmatore digitale ET-DSEL oppure T-NFC.
(*) Choose one of the components listed to select the program for the automation.
The digital selector ET-DSEL or T-NFC is however necessary for the automation setting.

OPZIONALI / *OPTIONS*

ELETTROBLOCCHI - *LOCKS (*)*			
	**ET-FSA**	Elettroblocco FAIL SAFE senza sblocco manuale *FAIL SAFE electric lock without manual release*	1
	ET-FSAK	Elettroblocco FAIL SAFE senza sblocco manuale con microswitch di stato chiuso/aperto *FAIL SAFE electric lock without manual release and OPEN/CLOSE microswitch*	1
	**ET-FSE**	Elettroblocco FAIL SECURE con sblocco manuale ET-SMA *FAIL SECURE electric lock with ET-SMA manual release*	1
	ET-FSEK	Elettroblocco FAIL SECURE con sblocco manuale ET-SMA e microswitch di stato chiuso/aperto *FAIL SECURE electric lock with ET-SMA manual release and OPEN/CLOSE microswitch*	1
	**ET-BIS ***	Elettroblocco BISTABILE con sblocco manuale ET-SMA *BISTABLE electric lock with ET-SMA manual release*	1
	ET-BISK *	Elettroblocco BISTABILE con sblocco manuale ET-SMA e microswitch di stato chiuso/aperto *BISTABLE electric lock with ET-SMA manual release and OPEN/CLOSE microswitch*	1

*** SOLO per ETERNA 90** - ***For ETERNA 90 ONLY***

(*) Scegliere uno tra i componenti elencati - *(*) Choose one of the components listed*

	**ET-SMA**	Sblocco manuale ETERNA 90 per FAIL SAFE *Manual release ETERNA 90 for FAIL SAFE*	1

OPZIONALI / *OPTIONS*

BATTERIE - *BATTERY*			
	**ET-BAT90**	Dispositivo a batteria per apertura di emergenza *Battery device for emergency opening*	1
	**ET-BAT90P**	Dispositivo a batteria per funzionamento in mancanza di energia elettrica *Battery device for temporary operation in case of blackout*	1
	**V01204**	UR24/E Modulo Relè per automazioni ETERNA/REVOLUS. NON utilizzabile su ETERNA 70 *UR24/E Relay Module for ETERNA/REVOLUS automations. NOT usable on ETERNA 70*	1
	**RCS**	Resinatura schede elettroniche installate su porte scorrevoli operanti in ambienti umidità condensante e con caratteristiche di tipo “marino” *Resin coating of the electronic boards installed on sliding doors operating in environment with condensing humidity or “marine” atmosphere.*	1
	**EV-SENSCOV**	Microinterruttore per rilevazione apertura carter *Microswitch to detect cover opening*	1
ATTACCHI - BINARI - PATTINI *CONNECTIONS - RAILS - GLIDERS*			
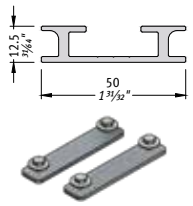	**PAD1R**	Profilo adattatore RIDOTTO 1000 mm *SHORT adapter profile 1000 mm (39½")*	1
	PAD1.5R	Profilo adattatore RIDOTTO 1500 mm *SHORT adapter profile 1500 mm (59")*	1
	PAD2R	Profilo adattatore RIDOTTO 2000 mm *SHORT adapter profile 2000 mm (79")*	1
	**KV010**	Vite autofilettante Ø 4.8x32 (confezione da 10 pz.) per fissaggio PAD ridotto su anta *Self-threading screw Ø 4.8x32 (3/16"x1¼") 10-piece package to fasten reduced PAD on leaf*	1
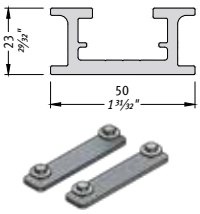	**PAD1**	Profilo adattatore per aggancio ante 1000 mm *Adapter profile for door hooking 1000 mm (39½")*	1
	PAD1.5	Profilo adattatore per aggancio ante 1500 mm *Adapter profile for door hooking 1500 mm (59")*	1
	PAD2	Profilo adattatore per aggancio ante 2000 mm *Adapter profile for door hooking 2000 mm (79")*	1
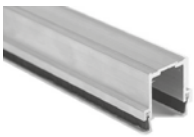	**P6S**	Profilo inferiore universale con spazzolini 1000 mm *Universal door rail with brushes 1000 mm (39½")*	1
	P6S-1.5	Profilo inferiore universale con spazzolini 1500 mm *Universal door rail with brushes 1500 mm (59")*	1
	P6S-2	Profilo inferiore universale con spazzolini 2000 mm *Universal door rail with brushes 2000 mm (79")*	1
	**PT1**	Pattino inferiore per profilo P6S *Floor glider for P6S door rail*	1
	**PT2**	Pattino in TEFLON® 10 mm *Floor glider in TEFLON® 10 mm (⅜")*	1

La porta è composta da:

- Kit Automazione
- Struttura
- Componenti funzionali
- Opzionali

The door is assembled with:

- *Automation Kit*
- *Structure*
- *Functional components*
- *Options*

KIT AUTOMAZIONE / *AUTOMATION KIT*

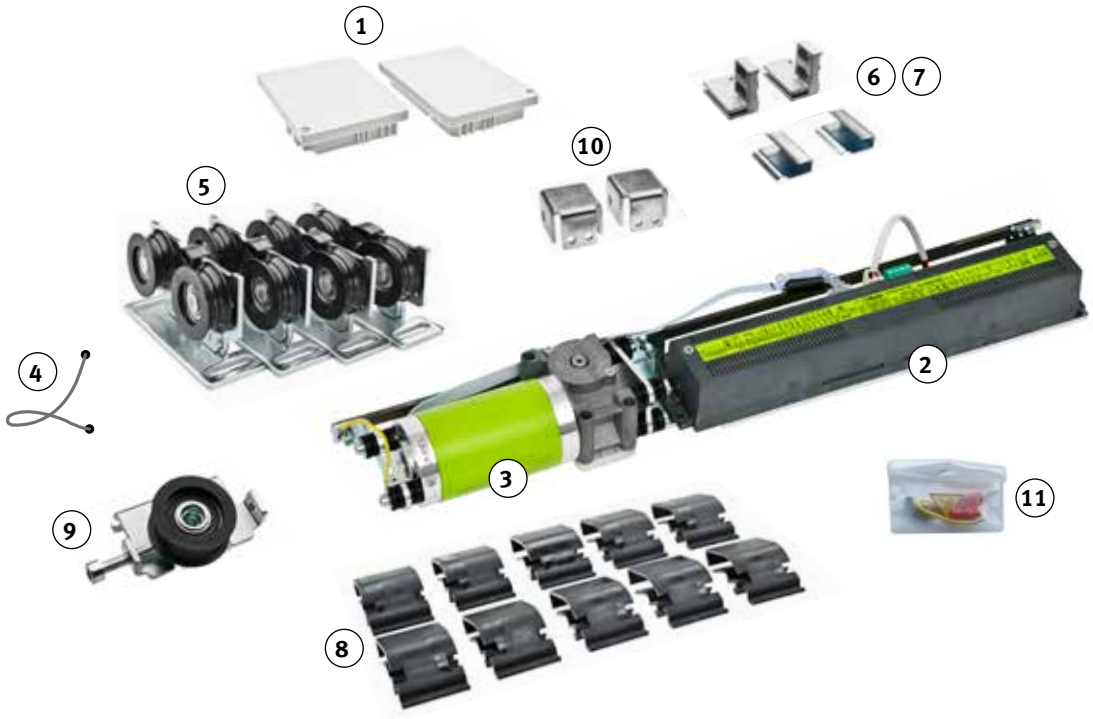

1	Coppia fianchetti grigi *Grey side caps*	**ET-544FI**
	Coppia fianchetti neri (non presenti nel kit, ordinabili separatamente) *Black side caps (not included in kit, to be ordered separately)*	**ET-544FIB**
2	Centralina elettronica ETERNA 70 *Electronic control unit ETERNA 70*	**ET-LOGIC-B 70**
	Centralina elettronica ETERNA 90 *Electronic control unit ETERNA 90*	**ET-LOGIC-B 90**
3	Motore brushless + encoder *Brushless motor + encoder*	**ET-MOT90**
4	Cavetti anti-caduta *Holding cables*	**ET-544FC**
5	Carrello doppia ruota *Double wheel carriage*	**MET0010**

6 7	Attacco cinghia *Belt connection*	**ET-544AC**
8	Passacavi *Cables clips*	**MPS0061**
9	Puleggia di rinvio *Jockey pulley*	**MET0013**
10	Fine corsa meccanico *Mechanical stroke end*	**MPS0054**
11	Kit messa a terra *Grounding kit*	**ET-544MT**

POSIZIONAMENTO COMPONENTI ALL'INTERNO DELL'AUTOMAZIONE

COMPONENTS POSITION INSIDE THE AUTOMATION

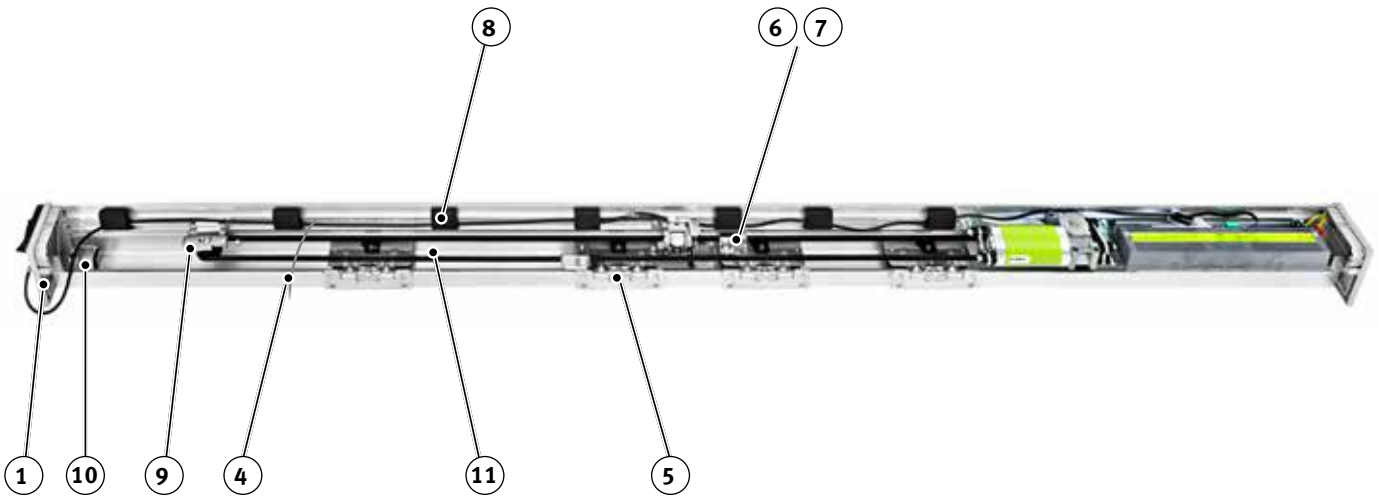

ET-K70S	Automazione per porta singola anta fornita in kit *Single leaf door automation in kit form*	ETERNA 70/1	1
ET-K70D	Automazione per porta doppia anta fornita in kit *Double leaf door automation in kit form*	ETERNA 70/2	1
ET-K90S	Automazione per porta singola anta fornita in kit *Single leaf door automation in kit form*	ETERNA 90/1	1
ET-K90D	Automazione per porta doppia anta fornita in kit *Double leaf door automation in kit form*	ETERNA 90/2	1

La garanzia di 6 anni sui motori brushless è da ritenersi valida solo per cause imputabili a difetti di fabbricazione.
The 6-year warranty on brushless motors only applies to causes attributable to faulty manufacture.

STRUTTURA / *STRUCTURE*

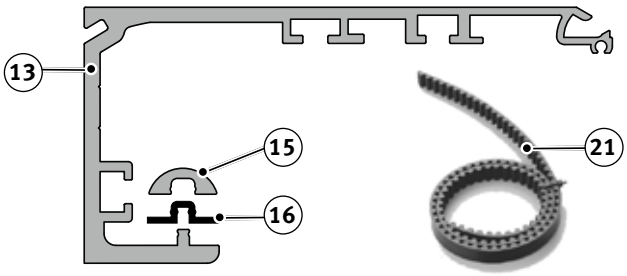

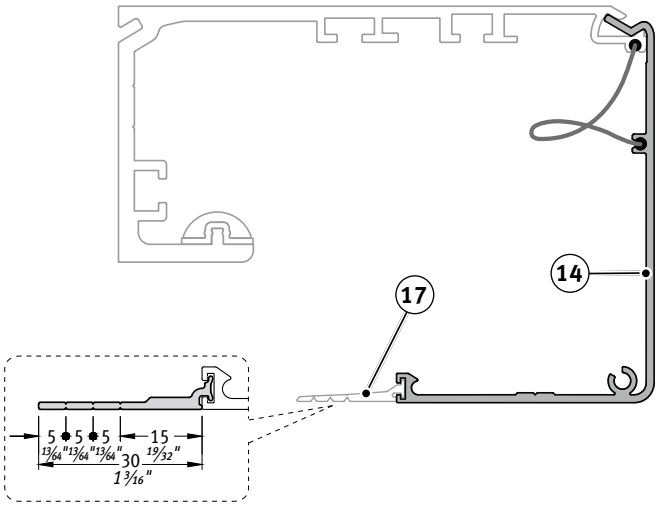

NOTA: In funzione del tipo di copertura, utilizzare un solo componente indicato al punto **17**.

*NOTE: Only use one of the components listed at point **17**, according to the cover type.*

13	**ETTRGR66**	Trave in alluminio grezzo per ETERNA 70/90 e REVOLUS 90 *Mill finish aluminium transom for ETERNA 70/90 and REVOLUS 90*	6600 mm *260"*	2
	ETTRGR46	Trave in alluminio grezzo per ETERNA 70/90 e REVOLUS 90 *Mill finish aluminium transom for ETERNA 70/90 and REVOLUS 90*	4600 mm *181"*	2
14	**ETCOGR66**	Copertura in alluminio grezzo per ETERNA 70/90 e REVOLUS 90 *Mill finish aluminium cover for ETERNA 70/90 and REVOLUS 90*	6600 mm *260"*	2
	ETCOGR46	Copertura in alluminio grezzo per ETERNA 70/90 e REVOLUS 90 *Mill finish aluminium cover for ETERNA 70/90 and REVOLUS 90*	4600 mm *181"*	2
	ETCOAN66	Copertura in alluminio anodizzato per ETERNA 70/90 e REVOLUS 90 *Anodized aluminium cover for ETERNA 70/90 and REVOLUS 90*	6600 mm *260"*	2
	ETCOAN46	Copertura in alluminio anodizzato per ETERNA 70/90 e REVOLUS 90 *Anodized aluminium cover for ETERNA 70/90 and REVOLUS 90*	4600 mm *181"*	2
15	**ETROT66**	Rotaia scorrimento alluminio anodizzato *Aluminium anodized slideway rail*	6600 mm *260"*	1
	ETROT46	Rotaia di scorrimento alluminio anodizzato *Aluminium anodized slideway rail*	4600 mm *181"*	1
16	**ET-G000**	Guarnizione guida binario 25 gr. *Under rail guiding gasket gr. 25 (0.88 oz)*		rotoli da 30 m *roll 30 m*
17	**ETPCGR66**	Profilo finitura in alluminio grezzo *Mill finish aluminium finishing profile*	6600 mm *260"*	1
	ETPCAN66	Profilo finitura in alluminio anodizzato *Anodized aluminium finishing profile*	6600 mm *260"*	1
	ET-G001	Guarnizione finitura per copertura ETERNA 90 - Nero *Finishing gasket for ETERNA 90 cover unit - Black*		rotoli da 30 m *roll 30 m (98½')*
	ET-G001G	Guarnizione finitura per copertura - grigia RAL 7040 *Gasket for cover unit - RAL 7040 grey*		rotoli da 30 m *roll 30 m (98½')*
21	**MET0000**	Cinghia di trazione STD5-12 antistatica ***STD5-12 antistatic drive belt***		rotoli da 150 m *roll 150 m (492')*
	MET0000-30M	Cinghia di trazione STD5-12 antistatica ***STD5-12 antistatic drive belt***		rotoli da 30 m *roll 30 m (98½')*

STRUTTURA (opzionali) / *STRUCTURE (options)*

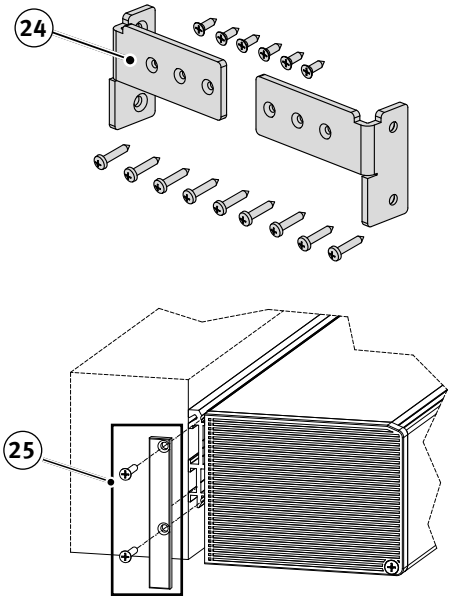

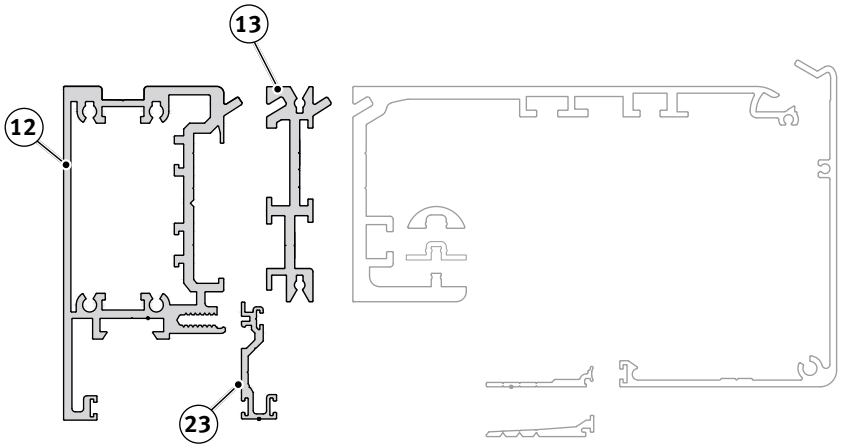

NOTA: I gruppi **13** sono composti da Profilo di spessoramento, tappi laterali e relative viti di fissaggio.

*NOTE: The units **13** consist of spacer profile and side plugs with the relevant fastening screw.*

STRUTTURA (opzionali) per ETERNA 70/90 e REVOLUS 90
STRUCTURE (options) *for ETERNA 70/90 and REVOLUS 90*

12	**ETPAAN66**	Trave autoportante *Self-bearing transom*	Anodizzata *Anodized*	6600 mm *260"*	1
	ETPAAN46	Trave autoportante *Self-bearing transom*	Anodizzata *Anodized*	4600 mm *181"*	1
	ETPAGR66	Trave autoportante *Self-bearing transom*	Grezza *Mill finish*	6600 mm *260"*	1
	ETPAGR46	Trave autoportante *Self-bearing transom*	Grezza *Mill finish*	4600 mm *181"*	1
13	**ETSPGR66**	Profilo spessoramento *Spacer profile*	Grezzo *Mill finish*	6600 mm *260"*	1
	ETSPGR46	Profilo spessoramento *Spacer profile*	Grezzo *Mill finish*	4600 mm *181"*	1
23	**ETPUAN66**	Profilo Universale *Universal profile*	Anodizzato *Anodized*	6600 mm *260"*	1
	ETPUAN46	Profilo Universale *Universal profile*	Anodizzato *Anodized*	4600 mm *181"*	1
	ETPUGR66	Profilo Universale *Universal profile*	Grezzo *Mill finish*	6600 mm *260"*	1
	ETPUGR46	Profilo Universale *Universal profile*	Grezzo *Mill finish*	4600 mm *181"*	1
24	**APUNAP3**	Kit fissaggio Autoportante in luce vano *Fastening kit free standing fixing brackets*			1
25	**ET-A001**	Kit Tappi Laterali per Profilo di Sostegno e Spessoramento *Side plug kit for support and spacer profile*			1

SISTEMA ETERNA 70/90

con profilo di sostegno e spessoramento

ETERNA 70/90 SYSTEM

with support and spacer profile

Spessore anta sino a 50 mm
Distanza minima e massima dalla parete in accordo con la normativa EN 16005.
Gli scostamenti orizzontali residui indicati sono riferiti al reggianta standard; altre soluzioni in kit a catalogo.

Leaf thickness up to 50 mm (2").
Minimum and maximum distance from the wall in accordance with EN 16005.
The specified residual horizontal deviations refer to the standard leaf connection unit; other solutions are available as kits in our catalogue.

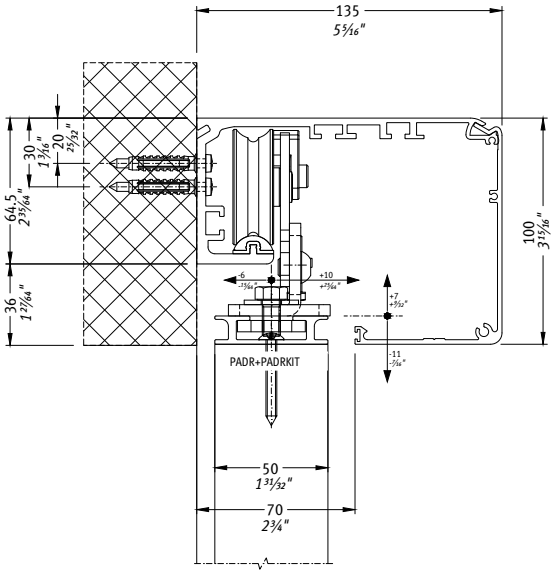

Spessore anta sino a 65 mm
Distanza minima e massima dalla parete in accordo alla EN 16005.
Gli scostamenti orizzontali residui indicati sono riferiti al reggianta standard; altre soluzioni in kit a catalogo.

Leaf thickness up to 65 mm (2½").
Minimum and maximum distance from the wall in accordance with EN 16005.
The specified residual horizontal deviations refer to the standard leaf connection unit; other solutions are available as kits in our catalogue.

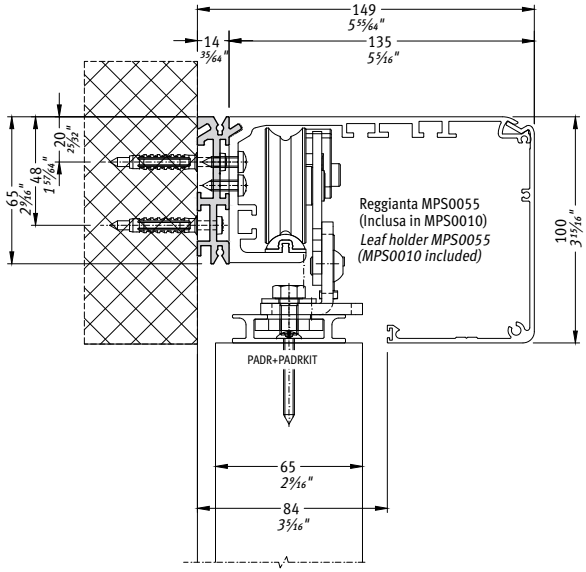

Spessore anta sino a 75 mm
Distanza minima e massima dalla parete in accordo alla EN 16005.
Gli scostamenti orizzontali residui indicati sono riferiti al reggianta standard; altre soluzioni in kit a catalogo.

Leaf thickness up to 75 mm (3").
Minimum and maximum distance from the wall in accordance with EN 16005.
The specified residual horizontal deviations refer to the standard leaf connection unit; other solutions are available as kits in our catalogue.

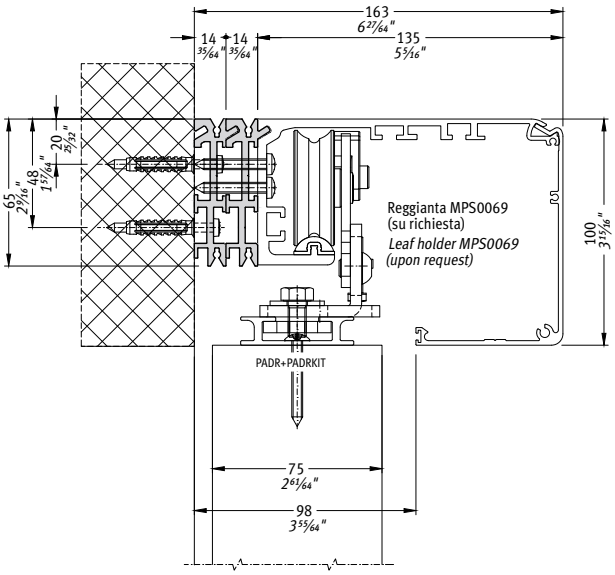

SISTEMA ETERNA 70/90

con profilo di sostegno e spessoramento

ETERNA 70/90 SYSTEM

with support and spacer profile

Soluzione con profilo di sostegno e spessoramento.

ETSPGR46 profilo 4600 mm grezzo
ETSPGR66 profilo 6600 mm grezzo

Il profilo è fornito grezzo, su richiesta anodizzato oppure verniciato RAL.
Kit tappi laterali in alluminio verniciato RAL 7004 opaco.
Il kit comprende due tappi laterali e le viterie brunite di fissaggio.

Solution with support and spacer profile.

ETSPGR46 4600 mm (181") mill finish profile
ETSPGR66 6600 mm (260") mill finish profile

The profile is supplied mill finish, anodized or RAL painted profile available upon request.
Kit of matte RAL 7004 painted aluminium side plugs.
The kit includes two side plugs and the burnished fastening screws.

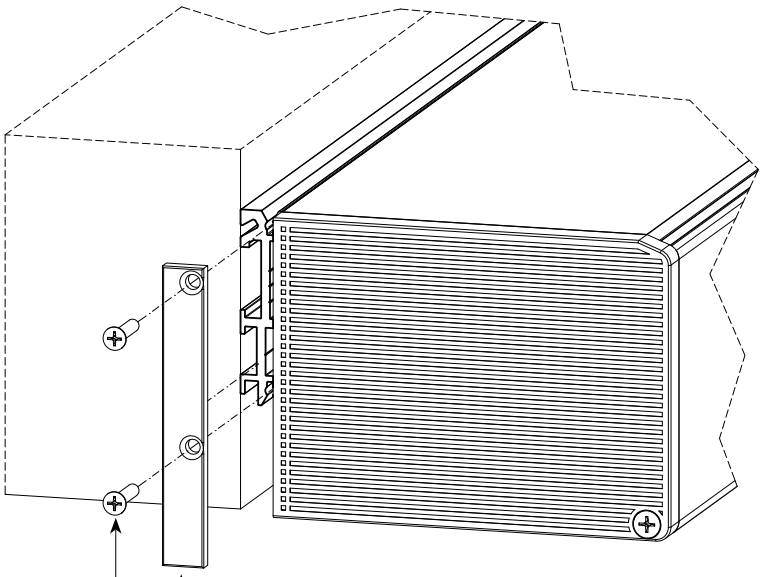

Coppia fianchetti in PVC grigio o nero
Pair of side caps in grey or black PVC

Vite di Fissaggio Brunita Nero
Black burnished fastening screw

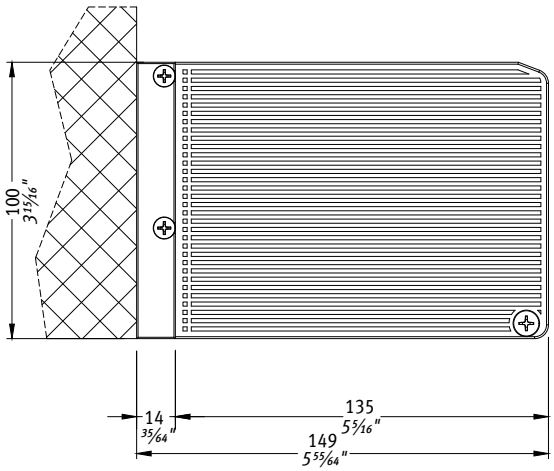

Vista Interna Laterale Sinistra
Left internal view from the side

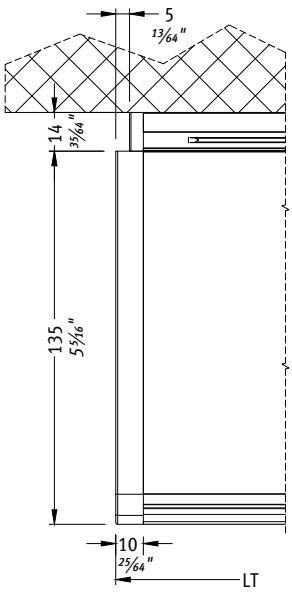

Vista Interna Superiore Sinistra
Left internal view from the top

COMPONENTI FUNZIONALI / *FUNCTIONAL COMPONENTS*

COMANDI - *CONTROLS (*)*			
		**Programmatore digitale con Display / *Digital selector with display***	
	ET-DSEL	Programmatore digitale (colore bianco) *Digital selector (white colour)*	1
	ET-DSEL B	Programmatore digitale (colore nero) *Digital selector (black colour)*	1
	**T-NFC**	Programmatore digitale NFC (colore bianco) *NFC digital selector (white colour)*	1
	T-NFC B	Programmatore digitale NFC (colore nero) *NFC digital selector (black colour)*	1
	Disponibile su richiesta prolunga cablaggio comunicazione dati per T-NFC (L=3.500 mm) Cod. CL0700P *On request, it is available the data communication wiring extension for T-NFC (L=3,500 mm - W=138") Code CL0700P*		
		Selettore meccanico a chiave / *Key selector*	
	**EV-MSEL**	Selettore meccanico a chiave 5 posizioni colore bianco *Key selector 5 positions white colour*	1
	EV-MSEL B	Selettore meccanico a chiave 5 posizioni colore nero *Key selector 5 positions black colour*	1
	**CL1348-KEY**	Chiave per selettore meccanico *Key for mechanical selector*	1

(*) Scegliere uno tra i componenti elencati per la selezione del programma di funzionamento dell'automazione.
Per il settaggio iniziale della porta è comunque necessario il programmatore digitale ET-DSEL oppure T-NFC.

(*) Choose one of the components listed to select the program for the automation.
The digital selector ET-DSEL or T-NFC is however necessary for the automation setting.

OPZIONALI / *OPTIONS*

ELETTROBLOCCHI (*) - *LOCKS (*)*			
	**ET-FSA**	Elettroblocco FAIL SAFE senza sblocco manuale *FAIL SAFE electric lock without manual release*	1
	ET-FSAK	Elettroblocco FAIL SAFE senza sblocco manuale con microswitch di stato chiuso/aperto *FAIL SAFE electric lock without manual release and OPEN/CLOSE microswitch*	1
	**ET-FSE**	Elettroblocco FAIL SECURE con sblocco manuale ET-SMA *FAIL SECURE electric lock with ET-SMA manual release*	1
	ET-FSEK	Elettroblocco FAIL SECURE con sblocco manuale ET-SMA e microswitch di stato chiuso/aperto *FAIL SECURE electric lock with ET-SMA manual release and OPEN/CLOSE microswitch*	1
	**ET-BIS ***	Elettroblocco BISTABILE con sblocco manuale ET-SMA *BISTABLE electric lock with ET-SMA manual release*	1
	ET-BISK *	Elettroblocco BISTABILE con sblocco manuale ET-SMA e microswitch di stato chiuso/aperto *BISTABLE electric lock with ET-SMA manual release and OPEN/CLOSE microswitch*	1

*** SOLO per ETERNA 90** - ***For ETERNA 90 ONLY***

(*) Scegliere uno tra i componenti elencati - *(*) Choose one of the components listed*

	**ET-SMA**	Sblocco manuale ETERNA 90 per FAIL SAFE *Manual release ETERNA 90 for FAIL SAFE*	1

OPZIONALI / *OPTIONS*

BATTERIE - *BATTERY*			
	**ET-BAT90**	Dispositivo a batteria per apertura di emergenza *Battery device for emergency opening*	1
	**ET-BAT90P**	Dispositivo a batteria per funzionamento in mancanza di energia elettrica *Battery device for temporary operation in case of blackout*	1
	**V01204**	UR24/E Modulo Relè per automazioni ETERNA/REVOLUS. NON utilizzabile su ETERNA 70 *UR24/E Relay Module for ETERNA/REVOLUS automations. NOT usable on ETERNA 70*	1
	**RCS**	Resinatura schede elettroniche installate su porte scorrevoli operanti in ambienti umidità condensante e con caratteristiche di tipo “marino” *Resin coating of the electronic boards installed on sliding doors operating in environment with condensing humidity or “marine” atmosphere.*	1
	**EV-SENSCOV**	Microinterruttore per rilevazione apertura carter *Microswitch to detect cover opening*	1
ATTACCHI - BINARI - PATTINI *CONNECTIONS - RAILS - GLIDERS*			
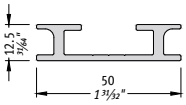	**MP00002**	Profilo adattatore RIDOTTO ossidato argento 4100 mm *Short adapter profile silver oxidized 4100 mm (161½")*	1
	**PADKITR**	Contropiastre per profilo adattatore 10 pz. *Counterplates for adapter profile 10 pcs.*	1
	**KV010**	Vite autofilettante Ø 4.8x32 (confezione da 10 pz.) per fissaggio PAD ridotto su anta *Self-threading screw Ø 4.8x32 (3/16"x1¼") 10-piece package to fasten reduced PAD on leaf*	1
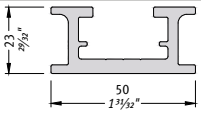	**MP00241**	Profilo adattatore superiore ossidato argento 4100 mm *Upper adapter profile silver oxidized 4100 mm (161½")*	1
	**PADKITR**	Contropiastre per profilo adattatore (conf. 10 pz.) *Counterplates for adapter profile (10 pcs pack)*	1
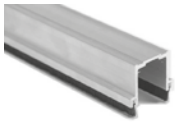	**2NC5947/A1S**	Profilo porta spazzolino anodizzato 6500 mm *Brush holding profile anodized 6500 mm (256")*	1
	MG773S/S	Guarnizione spazzola speciale 13 mm (barra da 2000 mm) *Special brush gasket 13 mm (½") - 2000 mm (79") bar*	1
	**PT1**	Pattino inferiore per profilo P6S *Floor glider for P6S door rail*	1
	**PT2**	Pattino in TEFLON® 10 mm *Floor glider in TEFLON® 10 mm (⅜")*	1

IN KIT - *IN KIT*



ETERNA 150
ETERNA 200

AUTOMAZIONI PER PORTE SCORREVOLI

Gamma Eterna: l'automazione architettonica dal design sottile, elegante e robusta.
Automazione di nuova generazione per porte scorrevoli a 1 o 2 ante.

- Massima silenziosità e fluidità di movimento.
- Motore Brushless ad alta efficienza per una grande durabilità e consumi ridotti.
- Batteria intelligente: per consumi ridotti in caso di mancanza di corrente.

Funzione Farmacia per apertura porta a fessura (pochi cm) per Eterna 150 e 200.

Opzione antirollio per natanti.

AUTOMATION FOR SLIDING DOORS

Eterna range: the architectural automation featuring a slim, elegant, and sturdy design.
New generation automation for 1 or 2-leaf sliding doors.

- *Maximum quietness and smooth motion.*
- *High efficiency brushless motor for high durability and low consumption.*
- *Smart battery: for low power consumption in case of power failure.*

Pharmacy function for reduced door opening (a few centimetres) for Eterna 150 and 200.

Anti-roll option for boats.

DESCRIZIONE PRODOTTO

Le nuove automazioni ETERNA sono dotate di motore brushless che garantisce un'elevata affidabilità e durabilità, grazie all'assenza delle spazzole nel motore brushless. La commutazione è completamente digitale e ciò permette l'ottenimento di accelerazioni e velocità più elevate rispetto ai motori tradizionali. Le automazioni ETERNA sono progettate con alimentatori switching ad alta efficienza che assicurano consumi ridottissimi di energia elettrica. Le automazioni ETERNA sono controllate dall'apposito pannello T-NFC, in grado di ricevere i parametri funzionali direttamente dall'**APP LABEL.**

Struttura
Traversa in alluminio, profilo anti-rumore in gomma e binario di scorrimento, carter di copertura con cavetti anti-caduta, carrelli a doppia ruota con pattino anti-scarrucolamento, regolabili in altezza e profondità con piastra di aggancio alla cinghia antistatica e fianchetti laterali in ABS di colore grigio.

Elettronica
All'interno di un unico contenitore si trova la nuova centralina elettronica ET-LOGIC-B150, completa di tutte le parti per il controllo dell'automazione, dall'alimentatore switching al circuito di gestione di tutte le parti che riguardano la sicurezza (sensori di sicurezza, encoder, controllo motore), oltre alla predisposizione per l'unità di emergenza a batteria.

Applicazioni con Profili
ETERNA 150 ed ETERNA 200 sono progettate per essere integrate con i profili LABEL LB18, LB35 ed LB50 anche nella versione antipanico, così come con altri sistemi di profili presenti sul mercato.

La nuova automazione ETERNA è conforme alle Direttive Europee EMC, LVD, DM e alla normativa EN 16005.

GENERAL DESCRIPTION

The new ETERNA automations are equipped with brushless motors; the absence of the brushes ensures high reliability and durability. In brushless motors, switching is fully digital, which allows to obtain acceleration rates and speeds that are higher than those achievable with traditional motors
ETERNA automations are designed with high-efficiency switching power supplies ensuring very low power consumptions. ETERNA automations are controlled from the special T-NFC panel, which can receive the operating parameters directly from the ***LABEL APP.***

Frame
Aluminium transom, silent aluminium sliding rail thanks to its EPDM rubber gasket, anodized cover with holding cables, double wheel carriages with anti-slipping shoe adjustable in height and depth and side panels in grey colour ABS.

Electronics
The ET-LOGIC-B150 control unit is housed in one single ABS box, including all control circuits, such as switching power supply, safety sensors management, encoder and motor control, and emergency battery predisposition.

Applications with profiles
ETERNA 150 and 200 are developed to be integrated with the profiles LABEL LB18, LB35 and LB50 also with BREAKOUT. Nevertheless the automation can be used with existing commercial profiles.

The new ETERNA automation complies with European Directives EMC, LVD and DM and with EN 16005.



CONFORME ALLE Norme EUROPEE

EN 16005; EN 13849-1; EN 13849 -2; EN 61000-6-2; EN 61000-6-3; EN 60335-2-103; DIN 18650-1; DIN 18650-2

EUROPEAN STANDARDS COMPLIANT

EN 16005; EN 13849-1; EN 13849 -2; EN 61000-6-2; EN 61000-6-3; EN 60335-2-103; DIN 18650-1; DIN 18650-2

ANSI/CAN/UL325

EN16005

SCHEDA TECNICA / *TECHNICAL DATA SHEET*

		ETERNA 150S 1 anta/*leaf*	ETERNA 150D 2 ante/*leaves*	ETERNA 200S 1 anta/*leaf*	ETERNA 200D 2 ante/*leaves*
Larghezza vano passaggio (mm)	*Clear passage (mm)*	700÷3000 mm *27½"÷118⅛"*	900÷3000 mm *35½"÷118⅛"*	700÷3000 mm *27½"÷118⅛"*	900÷3000 mm *35½"÷118⅛"*
Peso massimo ante	*Max. Loading capacity*	kg 200 *440 lb*	kg 150 anta *330 lb leaf*	kg 300 *661 lb*	kg 200 anta *440 lb leaf*
Dimensioni automazione (HxPxL)	*Automation size (HxDxW)*	120x150 mm x L. (max. 6500 mm) *4¾"x5¹⁵⁄₁₆"x W (max. 255¹⁵⁄₁₆")*			
Carrelli per anta	*Trolley per leaf*	2		3	
Alimentazione	*Power supply*	115/230 Vac 50-60Hz			
Potenza massima	*Max. power*	100 W			
Motore Brushless	*Brushless motor*	24 Vdc con sensori di hall incorporati / *24 Vdc with built-in Hall effect sensors*			
Alimentazione accessori esterni	*Power supply for external accessories*	24 Vdc / 0,5 A			
Velocità max. di apertura	*Max. opening speed*	0,8 m/sec. (1 anta) *2.63 ft/s (1 leaf)*			
Velocità di chiusura	*Closing speed*	Max. 0,6 m/sec. (1 anta) *1.97 ft/s (1 leaf)*			
Tempo di pausa regolabile	*Adjustable pause time*	0 ÷ 30 sec.			
Autoregolazione del tempo di pausa	*Pause time self-adjustment*	Incremento automatico del tempo di permanenza in apertura con traffico intenso *Automatic extension of the door opening time span in case of intense traffic*			
Apertura ridotta invernale dinamica	*Dynamic reduced opening during winter*	Apertura parziale con possibilità di commutare in totale con traffico intenso *Partial opening, with possibility to switch to full opening in case of intense traffic*			
Temperatura di funzionamento	*Operating temperature*	-15° C / + 50° C *5° F / 122° F*			
Grado di protezione	*Protection rating*	IP22			
Frequenza di utilizzo	*Type of use*	Continuo 100% / *Intensive use 100%*			
Numero di manovre	*Number of opening cycles*	Test da 2.000.000 cicli (4.000 cicli/giorno) *Tested 2,000,000 cycles (4,000 cycles/day)*			
Safety test	*Safety test*	Funzione selezionabile per sensori di sicurezza provvisti di monitoraggio *Function available for safety sensors with monitoring system*			
Risparmio energetico	*Energy saving*	Funzione utile per ridurre i consumi energetici dell'edificio *Useful function to reduce energy consumption in public buildings*			
Comandi separati di apertura/chiusura	*Separate controls for opening/closing*	Funzione che permette di avere i comandi di apertura e chiusura su due ingressi divisi *Function allowing opening and closing controls on two separate inputs*			
Funzione uomo presente	*Manned mode*	Funzione che permette di attivare la porta tramite pulsante ad azione mantenuta *This mode allows the door to be activated by holding down a button*			
Funzione anti-rollio per imbarcazioni	*Anti-roll mode for boats*	Funzione che permette di mantenere l'anta bloccata in apertura mediante un secondo elettroblocco *This mode allows the door to remain locked in open position using a second electric locking system*			
Commutazione in stand by	*Switching into standby mode*	Funzione che permette di spegnere l'automazione in blocco-notte e in mancanza di corrente per ridurre al minimo il consumo della batteria *This feature makes it possible to turn off the automation when in night-lock and when there is no power, reducing battery consumption to a minimum*			
Moduli speciali	*Special Modules*	Modulo opzionale UR24E per servizi esterni *UR24E optional module for external services*			
Funzione privacy	*Privacy function*	Vedi sezione Applicazioni Speciali a pag. 182 *See Special Applications section on page 182*			

ETERNA 150

Consumo in standby / *Standby consumption*	**6 W**
Consumo per 1500 cicli/giorno (con passaggio libero = 2400mm e ante con peso 70+70 kg) *1500 cycles/day consumption free passage = 2400mm (94½") and 70+70 kg (155+155 lb) leaves weight*	**0.32 kWh** giorno/*day* **118.63 kWh** anno/*year*

ETERNA 200

Consumo in standby / *Standby consumption*	**6 W**
Consumo per 1500 cicli/giorno (con passaggio libero = 2400mm e ante con peso 90+90 kg) *1500 cycles/day consumption free passage = 2400mm (94½") and 90+90 kg (198+198 lb) leaves weight*	**0.32 kWh** giorno/*day* **118.63 kWh** anno/*year*



NOTE CAPITOLATO - *SPECIFICATIONS NOTES*

Modello:	**ETERNA 150**	**ETERNA 200**
Sinossi:	**operatore automatico per porte scorrevoli (per vie di fuga con serramento dotato antipanico a sfondamento)**	
Produttore:	**LABEL SPA**	
Descrizione:	• Automatismo per una o due ante scorrevoli, per vano passaggio max. di 3000 mm • Peso massimo per anta 150 kg (per porta doppia anta) o 200 kg (per porta singola anta). • Carter lunghezza max. 6500 mm	• Automatismo per una o due ante scorrevoli, per vano passaggio max. di 3000 mm • Peso massimo per anta 200 kg (per porta doppia anta) o 300 kg (per porta singola anta). • Carter lunghezza max. 6500 mm
L'automatismo è costituito da:	• Motore di tipo Brushless con encoder incorporato • Traversa in alluminio h. 78 mm • Carter di copertura colore argento p. 150 mm, h. 120 mm con articolazioni di sostegno anticaduta. • Guarnizione rotaia. • Rotaia di scorrimento in alluminio. • Sistema di trasmissione movimento cinghia antistatica rinforzata con cordoli in Kevlar. • Carrello doppia ruota con pattino anti sollevamento e ampie possibilità di regolazione dell'anta in altezza e profondità. • Alimentazione: 115/230 Vac 50-60Hz	
Dati tecnici:	Vedi tabella pagina 30	
Elettronica di comando:	• Progettata e costruita nel rispetto delle regole stabilite dalla Direttiva Macchine 2006/42/CE e dalla norma sulla sicurezza in uso delle porte automatiche pedonali EN16005. • Procedura semplice e veloce di messa in servizio (Set-up) e di impostazione delle funzioni e dei parametri per mezzo del programmatore digitale ET-DSEL. • In alternativa l'avvio del set-up e la programmazione delle funzioni può essere effettuata dalla tastiera digitale T-NFC con l'utilizzo della nuova APP LabelTools per smartphone con sistema operativo Android. • Gestione di una password tecnica per l'installatore, per impedire a persone non autorizzate di accedere e modificare i parametri di funzionamento dell'automazione. • Predisposizione di due ingressi separati per i sensori di sicurezza in chiusura. • Predisposizione di due ingressi separati per i sensori di sicurezza in apertura. • Monitoraggio dei sensori di sicurezza prima di ogni movimento della porta (cat. 2, pl. c) • Velocità di movimento e rampa di accelerazione regolabili. • Potenza di spinta regolabile. • Funzione antipanico con batteria di emergenza monitorata. • Funzione stand-by, per spegnere l'automazione in caso di mancanza di corrente nel programma blocco notte risparmiando l'energia della batteria. • Gestione di tre tipi di elettroblocco (Fail secure, Fail safe e bistabile). • Regolazione separata del tempo di pausa a porta aperta nei programmi automatici e nel blocco notte. • Funzione interblocco tra due porte automatiche. • Funzione risparmio energetico, per ridurre al minimo i tempi di permanenza in apertura della porta. • Predisposizione modulo relè UR24E per funzioni opzionali (comando lama d'aria, stato porta, interblocco, funzione gong, stato batteria, segnalazione manutenzione). • Ingresso OPEN (apertura di emergenza) con contatto configurabile N.A. oppure N.C. • Selettore di programma di tipo meccanico a chiave oppure digitale a dispaly (ET-DSEL o T-NFC).	
Programmatore digitale:	**Programmatore digitale a display ET-DSEL** • Visualizzazione delle informazioni relative all'automazione (numero seriale, versione software, conta manovre totali e parziali). • Menu di programmazione per il set-up e la regolazione funzioni e parametri della porta. • Memoria eventi, in cui vengono memorizzate le anomalie e gli eventuali errori di funzionamento. • Diagnostica sullo stato degli ingressi della centralina elettronica dell'automazione. • Selettore di programma per l'utilizzatore finale. Programmi di lavoro: Automatico bidirezionale, Automatico solo uscita, Automatico solo entrata, Porta aperta, Blocco Notturno, Apertura invernale ridotta, Porta manuale. • Possibilità di abilitare una password utente per impedire che venga variato il programma di lavoro della porta automatica. • Funzione Plug and play, per permettere la configurazione dell'automazione direttamente in officina attraverso il programmatore digitale. Dopo l'installazione sarà sufficiente effettuare solo l'apprendimento della corsa delle ante. • Possibilità di selezionare solo i programmi di lavoro richiesti dall'utente attraverso la sezione "opzioni selettore", senza far apparire a schermo quelli non utilizzati. **oppure Selettore digitale T-NFC** • Selettore digitale dalle dimensioni ridotte (100 x 45mm) e design elegante. • Collegamento alla centralina dell'automazione attraverso il sistema di comunicazione RS485. • L'utilizzo da parte dell'utente avviene mediante 5 pulsanti a rilevamento tattile capacitivo, con interfaccia grafica molto intuitiva. • Menù di programmazione per il set-up e la regolazione funzioni e parametri della porta. • Diagnostica in tempo reale sullo stato degli ingressi della centralina elettronica dell'automazione. • Possibilità di abilitare il blocco tastiera per impedire che venga variato il programma di lavoro della porta automatica. • Possibilità di selezionare solo i programmi di lavoro richiesti dall'utente attraverso la sezione "opzioni selettore", senza far apparire a schermo quelli non utilizzati. • Selettore con tecnologia NFC per permettere all'installatore di configurare la porta attraverso la nuova APP per smartphone Label Tools.	
APP "Label Tools" per smartphone Android:	• La APP Label Tools è disponibile su https://play.google.com/ • Per utilizzare la APP Label Tools il cliente deve registrarsi ed attendere di ricevere l'abilitazione da parte di Label. • Trasferimento dei dati tra T-NFC e APP per prossimità, semplicemente avvicinando lo smartphone alla tastiera T-NFC. • Menu di programmazione per effettuare il set-up e modificare funzioni e parametri operativi della porta. • Password tecnica per un utilizzo sicuro da parte dell'installatore. • Area info per visualizzare le informazioni relative all'automazione (numero seriale, versione software, conta manovre totali e parziali) e la memoria eventi, in cui vengono memorizzate le anomalie e i codici errore. • Con la nuova APP LabelTools è possibile salvare in libreria i file con le configurazioni delle proprie porte. • Nel caso di installazioni di più porte dello stesso tipo è possibile selezionare il file salvato sullo smartphone ed effettuare rapidamente il download della configurazione su tutte le automazioni.	

Model:	ETERNA 150	ETERNA 200
Synopsis:	automation for sliding doors (for escape routes with door equipped with breakout system)	
Manufacturer:	LABEL SPA	
Description:	• Automation for one or two sliding leaves, for max. passage opening of 3,000 mm (118⅛") • Maximum weight per leaf 150 kg (330 lb) for double-leaf door or 200 kg (440 lb) for single-leaf door. • Cover max length 6,500 mm (256")	• Automation for one or two sliding leaves, for max. passage opening of 3,000 mm (118⅛") • Maximum weight per leaf 200 kg (440 lb) for double-leaf door or 300 kg (661 lb) for single-leaf door. • Cover max length 6,500 mm (256")
The automation consists of:	• Brushless motor with built-in encoder • Aluminium transom h. 78 mm (3⅛") • Silver cover, depth 150 mm (5¹⁵⁄₁₆"), height 120 mm (3¾") with fall prevention supports. • Rail gasket. • Aluminium slideway rail. • Motion drive system using antistatic belt reinforced with Kevlar sides. • Dual wheel trolley with anti-lifting device, and wide possibilities of adjustment of leaf height and depth. • Power supply: 115/230 Vac 50-60Hz	
Technical data:	See table on page 30	
Control electronics:	• Designed and built in accordance with the rules set out in Machinery Directive 2006/42/CE and in the EN16005 safety standard applicable to pedestrian automatic doors. • Easy, quick set-up of the functions and parameters with the digital selector ET/DSEL. • Alternatively, setup start and function programming can be carried out by means of the T-NFC digital keyboard using the new LabelTools APP for Android smartphones. • Management of a technical password for the installer, to prevent unauthorized persons from accessing and editing the operating parameters of the automation. • Equipped with two separate inputs for the safety closing sensors. • Equipped with two separate inputs for the safety opening sensors. • Safety sensor monitoring before any door movement (cat. 2, pl. c) • Adjustable motion speed and acceleration ramp. • Adjustable thrust power. • Breakout function with monitored emergency battery. • Stand-by function, to switch off the automation in case of a power failure in the night lock program, saving the battery energy. • Management of three types of electric lock (Fail Secure, Fail Safe, Bistable). • Independent adjustment of the dwell time when the door is open in automatic programs and night lock. • Interlock function between two automatic doors. • Energy saving function, to minimize the open door stay times. • It is possible to fit the UR24E relay module for optional functions (air blade control, door status, interlock, gong function, battery status, service warning). • OPEN input (emergency opening) with N.O. / N.C. settable contact. • Program selector by mechanical key or digital display (ET-DSEL or T-NFC).	
Digital selector:	**ET/DSEL digital selector with display** • Display of automation information (serial number, software version, counter of total and partial manoeuvres). • Programming menu for setting up and adjusting door functions and parameters. • Event history which stores any malfunctions and anomalies. • Diagnostics about input states of automation electronic control unit. • Program selector for the end user. Work programs: Automatic Bidirectional, Automatic Exit Only, Automatic Entry Only, Open Door, Night Lock, Reduced Winter Opening, Manual Door. • Possibility to enable a user password to prevent change of the work program of the automatic door. • Plug and Play function, to allow automation setup directly at the workshop by means of the digital selector. After installation, only door run learning is required. • It is possible to select just the user-requested work programs by means of the “Selector Options” section, without displaying on screen the unused ones. **or T-NFC Digital Selector** • Compact digital selector 100 x 45mm (3¹⁵⁄₁₆"x 1¾") and stylish design. • Connection to the automation control unit through the RS485 communication system. • 5 capacitive touch buttons with highly intuitive graphic interface allow user interaction. • Programming menu for setting up and adjusting door functions and parameters. • Real time diagnostics about input states of automation electronic control unit. • Possibility to enable keyboard lock to prevent change of the automatic door work program. • It is possible to select just the user-requested work programs by means of the “Selector Options” section, without displaying on screen the unused ones. • Selector with NFC technology to allow the installer to set up the door by means of the new Label Tools smartphone APP.	
Label Tools APP for Android smartphones:	• The Label Tools APP is available on https://play.google.com/ • To use the Label Tools APP, the customer must sign in and wait for the authorization by Label. • Data transfer between T-NFC and APP by simply bringing your smartphone near the T-NFC keyboard. • Programming menu for setting up and changing door functions and operational parameters. • Technical password for safe use by the installer. • Info area to display automation information (serial number, software version, total and partial manoeuvre counter) and event history, which stores faults and error codes. • With the new LabelTools APP, you can save in a library your door setup files. • In case of installations of several doors of the same type, you can select the file saved on your smartphone and quickly download the configuration to all automations.	

La porta è composta da:

- Automazione
- Gruppo trave
- Gruppo copertura
- Profilo compensatore
- Componenti funzionali
- Opzionali

The door includes:

- *Automation*
- *Transom unit*
- *Cover unit*
- *Adjustable closer profile*
- *Functional components*
- *Options*

Dimensioni / *Dimensions*

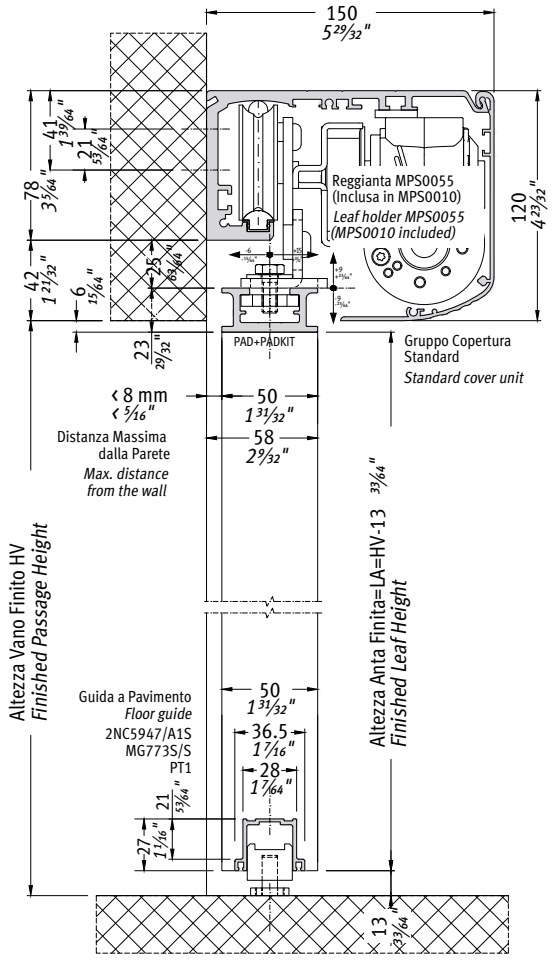

Distanza minima e massima dalla parete in accordo con la normativa EN 16005. Gli scostamenti orizzontali residui indicati sono riferiti al reggi-anta standard: altre soluzioni in kit a catalogo.

Minimum and maximum distance from the wall in accordance with standard EN 16005. The specified residual horizontal deviations refer to the standard leaf connection unit: other solutions are available as kits in our catalogue.

1 anta mobile / *Single leaf*

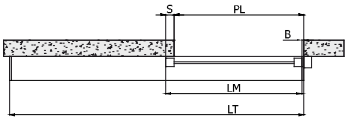

Dimensionamento / *Sizing*		
LT= lunghezza automazione *LT= automation length* LT=2PL-B+S+24 *LT=2PL-B+S+15/16"*	LM= anta / *leaf* S= sormonto / *overlap* B=battuta / *central seal* con S=50 mm B=10 mm *with S=2" B=3/8"* LM = (LT-B+S)/2-12 *LM = (LT-B+S)/2-1/2"*	PL= passaggio libero *PL= clear passage* PL=(LT+B-S)/2-12 *PL=(LT+B-S)/2-1/2"*
2000 mm *(78 3/4")*	1008 mm *(39 3/4")*	968 mm *(38 1/8")*
2500 mm *(98 1/2")*	1258 mm *(49 1/2")*	1218 mm *(48")*
3000 mm *(118 1/8")*	1508 mm *(59 3/8")*	1468 mm *(57 3/4")*
3500 mm *(137 3/4")*	1758 mm *(69 1/4")*	1718 mm *(67 5/8")*
4000 mm *(157 1/2")*	2008 mm *(79 1/16")*	1968 mm *(77 1/2")*
4500 mm *(177 1/4")*	2258 mm *(88 7/8")*	2218 mm *(87 1/4")*
5000 mm *(196 7/8")*	2508 mm *(98 3/4")*	2468 mm *(97 1/4")*
5500 mm *(216 1/2")*	2758 mm *(108 1/2")*	2718 mm *(107")*
6000 mm *(236 1/4")*	3008 mm *(118 1/2")*	2968 mm *(116 3/4")*
6500 mm *(256")*	3258 mm *(128 1/4")*	3218 mm *(126 3/4")*

2 Ante mobili / *Double leaves*

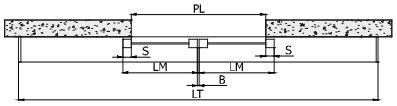

Dimensionamento / *Sizing*		
LT= lunghezza automazione *LT= automation length* LT=2PL-B+2S+24 *LT=2PL-B+2S+15/16"*	LM= anta / *leaf* S= sormonto / *overlap* B=battuta / *central seal* con S=50 mm B=10 mm *with S=2" B=3/8"* LM=(LT-B)/4+(S/2)-6 *LM=(LT-B)/4+(S/2)-1/4"*	PL= vano passaggio nominale *PL= clear passage* PL=(LT+B)/2-S-6 *PL=(LT+B)/2-S-1/4"*
2000 mm *(78 3/4")*	516,5 mm *(20 1/4")*	949 mm *(37 3/8")*
2500 mm *(98 1/2")*	641,5 mm *(25 1/4")*	1199 mm *(47 1/4")*
3000 mm *(118 1/8")*	766,5 mm *(30 1/4")*	1449 mm *(57 1/16")*
3500 mm *(137 3/4")*	891,5 mm *(35 1/8")*	1699 mm *(66 7/8")*
4000 mm *(157 1/2")*	1016,5 mm *(40")*	1949 mm *(76 3/4")*
4500 mm *(177 1/4")*	1141,5 mm *(45")*	2199 mm *(86 1/2")*
5000 mm *(196 7/8")*	1266,5 mm *(49 7/8")*	2449 mm (96 1/2")
5500 mm *(216 1/2")*	1391,5 mm *(54 3/4")*	2699 mm *(106 1/4")*
6000 mm *(236 1/4")*	1516,5 mm *(59 3/4")*	2949 mm *(116 1/8")*
6500 mm *(256")*	1641,5 mm *(64 5/8")*	3199 mm *(126")*

AUTOMAZIONE / *AUTOMATION*

L'automazione è composta da:

- Carrelli di scorrimento doppia ruota
- Fermo meccanico di fine corsa
- Puleggia di rinvio
- Centralina elettronica di comando
- Motore brushless
- Fianchetti laterali
- Passa cavi

The automation includes:

- *Trolleys and connections for leaves*
- *Mechanical stroke-end*
- *Pulley for drive belt return*
- *Control unit*
- *Brushless motor*
- *Side caps*
- *Cable clips*

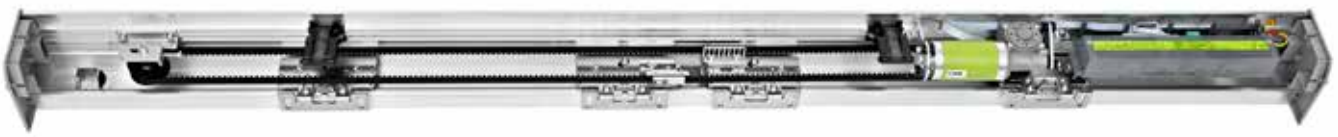

ET-150S	Automazione per porta a singola anta *Single leaf door automation*	ETERNA 150/1 *ETERNA 150/1*	1
ET-150D	Automazione per porta a doppia anta *Double leaf door automation*	ETERNA 150/2 *ETERNA 150/2*	1

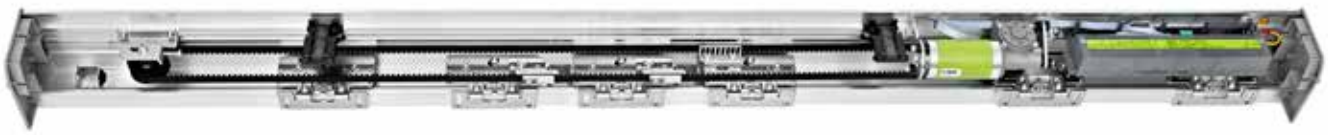

ET-200S	Automazione per porta a singola anta *Single leaf door automation*	ETERNA 200/1 *ETERNA 200/1*	1
ET-200D	Automazione per porta a doppia anta *Double leaf door automation*	ETERNA 200/2 *ETERNA 200/2*	1

La garanzia di 6 anni sui motori brushless è da ritenersi valida solo per cause imputabili a difetti di fabbricazione.
The 6-year warranty on brushless motors only applies to causes attributable to faulty manufacture.

GRUPPO TRAVE / *TRANSOM UNIT*

Il gruppo trave è composto da:
Transom unit includes:

1	Traversa *Transom*	**EVTRGR46** **EVTRGR66**
2	Rotaia di scorrimento *Rail*	**EVTROT46** **EVTROT66**
3	Guarnizione rotaia *Rail gasket*	**EVG001**
4	Cinghia di trasmissione *Drive belt*	**MP00123**

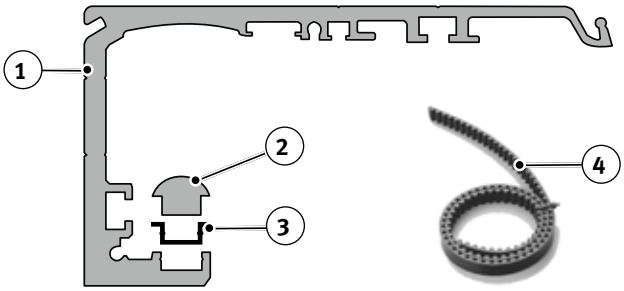

GRUPPO TRAVE per ETERNA, REVOLUS
TRANSOM UNIT *for ETERNA, REVOLUS*

EV-GT2000	Gruppo trave *Transom unit*	2000 mm *(79")*	1
EV-GT2500	Gruppo trave *Transom unit*	2500 mm *(98½")*	1
EV-GT3000	Gruppo trave *Transom unit*	3000 mm *(118")*	1
EV-GT3500	Gruppo trave *Transom unit*	3500 mm *(138")*	1
EV-GT4000	Gruppo trave *Transom unit*	4000 mm *(157½")*	1
EV-GT4500	Gruppo trave *Transom unit*	4500 mm *(177")*	1
EV-GT6000	Gruppo trave *Transom unit*	6000 mm *(236")*	1
EV-GT6500	Gruppo trave *Transom unit*	6500 mm *(256")*	1

STRUTTURA (opzionali) / *STRUCTURE (options)*

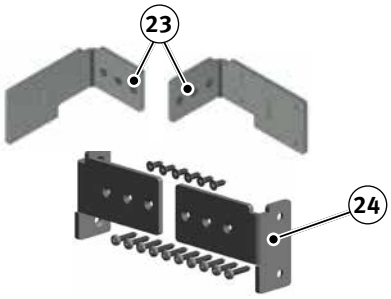

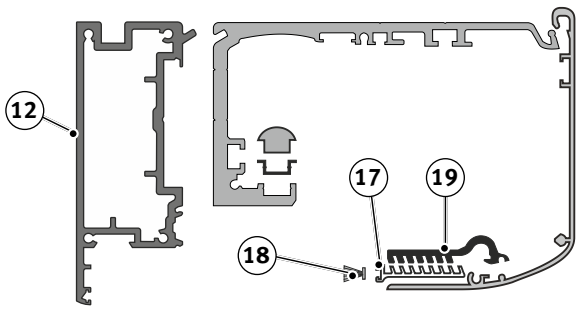

12	**PUNAEGR**	Profilo autoportante per trave ETERNA e REVOLUS 6600 mm grezzo *Self-supporting profile for ETERNA and REVOLUS transom 6600 mm (260") mill finish*	1
	PUNAEAN	Profilo autoportante per trave ETERNA e REVOLUS 6600 mm anodizzato *Self-supporting profile for ETERNA and REVOLUS transom 6600 mm (260") anodized*	1
17	**EVSLIGR66**	Profilo compensatore in alluminio grezzo per copertura 6600 mm *Mill finish aluminium adjustable profile for cover 6600 mm (260")*	1
	EVSLIAN66	Profilo compensatore in alluminio anodizzato per copertura 6600 mm *Anodized aluminium adjustable profile for cover 6600 mm (260")*	1
	EVSLIGR46	Profilo compensatore in alluminio grezzo per copertura 4600 mm *Mill finish aluminium adjustable profile for cover 4600 mm (181")*	1
	EVSLIAN46	Profilo compensatore in alluminio anodizzato per copertura 4600 mm *Anodized aluminium adjustable profile for cover 4600 mm (181")*	1
18	**APUNS15**	Spazzolino nero per carter 4,8x15 mm *Black brush for covers 4,8x15 mm (3⁄16"x9⁄16")*	rotoli 225 m *225 m roll (738 3⁄16')*
19	**EV-KITMOL**	Mollette per profilo compensatore copertura (confezione da 10 pz.) *Clips for adjustable cover profile (10 pcs. pack)*	1
23	**APUNAP1**	Kit fissaggio per Profili autoportanti *Fastening kit for self-supporting transom units*	1
24	**APUNAP2**	Kit fissaggio Autoportante in luce vano *Fastening kit for free standing fixing brackets*	1

GRUPPO COPERTURA / *COVER UNIT*

Il gruppo copertura è composto da:
Cover unit includes:

1	Copertura *Cover*	**EVCOAN46** **EVCOAN66** **EVCOGR46** **EVCOGR66**
2	Articolazione copertura *Articulation for cover*	**MPS0063**

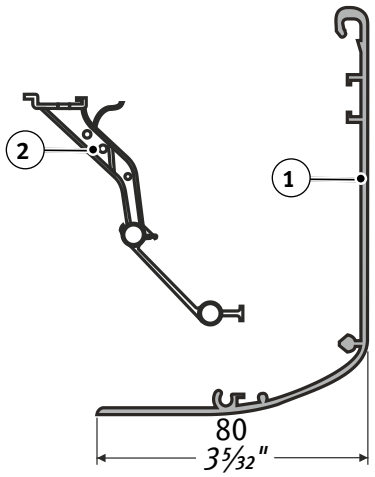

GRUPPO COPERTURA IN ALLUMINIO per ETERNA 150/200, REVOLUS
ANODIZED ALUMINIUM COVER UNIT *for ETERNA 150/200, REVOLUS*

EV-GC2000	Gruppo copertura in alluminio anodizzato *Anodized aluminium cover unit*	2000 mm *79"*	1
EV-GC2500	Gruppo copertura in alluminio anodizzato *Anodized aluminium cover unit*	2500 mm *98½"*	1
EV-GC3000	Gruppo copertura in alluminio anodizzato *Anodized aluminium cover unit*	3000 mm *118"*	1
EV-GC3500	Gruppo copertura in alluminio anodizzato *Anodized aluminium cover unit*	3500 mm *138"*	1
EV-GC4000	Gruppo copertura in alluminio anodizzato *Anodized aluminium cover unit*	4000 mm *157½"*	1
EV-GC4500	Gruppo copertura in alluminio anodizzato *Anodized aluminium cover unit*	4500 mm *177"*	1
EV-GC6000	Gruppo copertura in alluminio anodizzato *Anodized aluminium cover unit*	6000 mm *236"*	1
EV-GC6500	Gruppo copertura in alluminio anodizzato *Anodized aluminium cover unit*	6500 mm *256"*	1

GRUPPO COPERTURA IN ALLUMINIO GREZZO per ETERNA 150/200, REVOLUS
MILL FINISH COVER UNIT *for ETERNA 150/200, REVOLUS*

EV-GC2000G	Gruppo copertura in alluminio grezzo *Finish aluminium cover unit*	2000 mm *79"*	1
EV-GC2500G	Gruppo copertura in alluminio grezzo *Finish aluminium cover unit*	2500 mm *98½"*	1
EV-GC3000G	Gruppo copertura in alluminio grezzo *Finish aluminium cover unit*	3000 mm *118"*	1
EV-GC3500G	Gruppo copertura in alluminio grezzo *Finish aluminium cover unit*	3500 mm *138"*	1
EV-GC4000G	Gruppo copertura in alluminio grezzo *Finish aluminium cover unit*	4000 mm *157½"*	1
EV-GC4500G	Gruppo copertura in alluminio grezzo *Finish aluminium cover unit*	4500 mm *177"*	1
EV-GC6000G	Gruppo copertura in alluminio grezzo *Finish aluminium cover unit*	6000 mm *236"*	1
EV-GC6500G	Gruppo copertura in alluminio grezzo *Finish aluminium cover unit*	6500 mm *256"*	1

GRUPPO COPERTURA RIDOTTA / *SHORT COVER UNIT*

Il gruppo copertura ridotta è composto da:
Short cover unit is composed by:

1	Copertura ridotta *Short cover*	**EVCOAN46R** **EVCOAN66R** **EVCOGR46R** **EVCOGR66R**
2	Articolazione copertura *Articulation for cover*	**MPS0063**

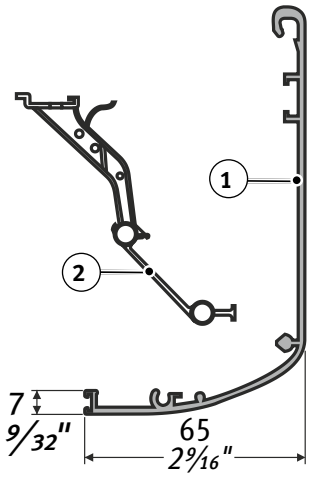

COPERTURA RIDOTTA ALLUMINIO ANODIZZATO per ETERNA, REVOLUS
SHORT COVER UNIT ANODIZED *for ETERNA, REVOLUS*

EV-GC2000R	Copertura ridotta *Short cover unit*	Alluminio anodizzato *Anodized aluminium*	2000 mm *79"*	1
EV-GC2500R	Copertura ridotta *Short cover unit*	Alluminio anodizzato *Anodized aluminium*	2500 mm *98½"*	1
EV-GC3000R	Copertura ridotta *Short cover unit*	Alluminio anodizzato *Anodized aluminium*	3000 mm *118"*	1
EV-GC3500R	Copertura ridotta *Short cover unit*	Alluminio anodizzato *Anodized aluminium*	3500 mm *138"*	1
EV-GC4000R	Copertura ridotta *Short cover unit*	Alluminio anodizzato *Anodized aluminium*	4000 mm *157½"*	1
EV-GC4500R	Copertura ridotta *Short cover unit*	Alluminio anodizzato *Anodized aluminium*	4500 mm *177"*	1
EV-GC6000R	Copertura ridotta *Short cover unit*	Alluminio anodizzato *Anodized aluminium*	6000 mm *236"*	1
EV-GC6500R	Copertura ridotta *Short cover unit*	Alluminio anodizzato *Anodized aluminium*	6500 mm *256"*	1

COPERTURA RIDOTTA IN ALLUMINIO GREZZO per ETERNA, REVOLUS
SHORT COVER UNIT MILL FINISH *for ETERNA, REVOLUS*

EV-GC2000RG	Copertura ridotta *Short cover unit*	Alluminio grezzo *Mill finish aluminium*	2000 mm *79"*	1
EV-GC2500RG	Copertura ridotta *Short cover unit*	Alluminio grezzo *Mill finish aluminium*	2500 mm *98½"*	1
EV-GC3000RG	Copertura ridotta *Short cover unit*	Alluminio grezzo *Mill finish aluminium*	3000 mm *118"*	1
EV-GC3500RG	Copertura ridotta *Short cover unit*	Alluminio grezzo *Mill finish aluminium*	3500 mm *138"*	1
EV-GC4000RG	Copertura ridotta *Short cover unit*	Alluminio grezzo *Mill finish aluminium*	4000 mm *157½"*	1
EV-GC4500RG	Copertura ridotta *Short cover unit*	Alluminio grezzo *Mill finish aluminium*	4500 mm *177"*	1
EV-GC6000RG	Copertura ridotta *Short cover unit*	Alluminio grezzo *Mill finish aluminium*	6000 mm *236"*	1
EV-GC6500RG	Copertura ridotta *Short cover unit*	Alluminio grezzo *Mill finish aluminium*	6500 mm *256"*	1

GRUPPO PROFILO COMPENSATORE / *ADJUSTABLE COVER PROFILE*

Il gruppo profilo compensatore è composto da:
Adjustable closure profile unit includes:

1	Molletta *Clip*	**MPS0062**
2	Profilo compensatore *Adjustable profile*	**EVSLIGR46** **EVSLIGR66** **EVSLIAN46** **EVSLIAN66**
3	Spazzolino *Brush*	**APUNS15**

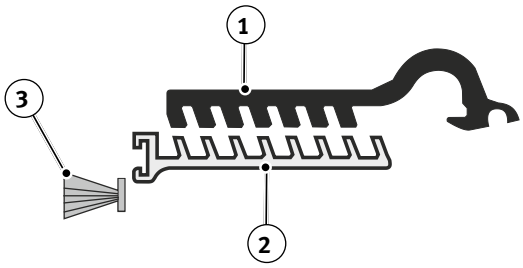

GRUPPO PROFILO COMPENSATORE IN ALLUMINIO ANODIZZATO per ETERNA, REVOLUS
***ADJUSTABLE ANODIZED PROFILE UNIT** for ETERNA, REVOLUS*

EV-GP2000	Gruppo profilo compensatore *Adjustable closing profile unit*	Alluminio anodizzato *Anodized aluminium*	2000 mm *79"*	1
EV-GP2500	Gruppo profilo compensatore *Adjustable closing profile unit*	Alluminio anodizzato *Anodized aluminium*	2500 mm *98½"*	1
EV-GP3000	Gruppo profilo compensatore *Adjustable closing profile unit*	Alluminio anodizzato *Anodized aluminium*	3000 mm *118"*	1
EV-GP3500	Gruppo profilo compensatore *Adjustable closing profile unit*	Alluminio anodizzato *Anodized aluminium*	3500 mm *138"*	1
EV-GP4000	Gruppo profilo compensatore *Adjustable closing profile unit*	Alluminio anodizzato *Anodized aluminium*	4000 mm *157½"*	1
EV-GP4500	Gruppo profilo compensatore *Adjustable closing profile unit*	Alluminio anodizzato *Anodized aluminium*	4500 mm *177"*	1
EV-GP6000	Gruppo profilo compensatore *Adjustable closing profile unit*	Alluminio anodizzato *Anodized aluminium*	6000 mm *236"*	1
EV-GP6500	Gruppo profilo compensatore *Adjustable closing profile unit*	Alluminio anodizzato *Anodized aluminium*	6500 mm *256"*	1

GRUPPO PROFILO COMPENSATORE IN ALLUMINIO GREZZO per ETERNA, REVOLUS
***ADJUSTABLE MILL Finish ALUMINIUM PROFILE UNIT** for ETERNA, REVOLUS*

EV-GP2000G	Gruppo profilo compensatore *Adjustable closing profile unit*	Alluminio grezzo *Mill finish aluminium*	2000 mm *79"*	1
EV-GP2500G	Gruppo profilo compensatore *Adjustable closing profile unit*	Alluminio grezzo *Mill finish aluminium*	2500 mm *98½"*	1
EV-GP3000G	Gruppo profilo compensatore *Adjustable closing profile unit*	Alluminio grezzo *Mill finish aluminium*	3000 mm *118"*	1
EV-GP3500G	Gruppo profilo compensatore *Adjustable closing profile unit*	Alluminio grezzo *Mill finish aluminium*	3500 mm *138"*	1
EV-GP4000G	Gruppo profilo compensatore *Adjustable closing profile unit*	Alluminio grezzo *Mill finish aluminium*	4000 mm *157½"*	1
EV-GP4500G	Gruppo profilo compensatore *Adjustable closing profile unit*	Alluminio grezzo *Mill finish aluminium*	4500 mm *177"*	1
EV-GP6000G	Gruppo profilo compensatore *Adjustable closing profile unit*	Alluminio grezzo *Mill finish aluminium*	6000 mm *236"*	1
EV-GP6500G	Gruppo profilo compensatore *Adjustable closing profile unit*	Alluminio grezzo *Mill finish aluminium*	6500 mm *256"*	1

COMPONENTI FUNZIONALI / *FUNCTIONAL COMPONENTS*

COMANDI - *CONTROLS (*)*			
		**Programmatore digitale con Display / *Digital selector with display***	
	ET-DSEL	Programmatore digitale (colore bianco) *Digital selector (white colour)*	1
	ET-DSEL B	Programmatore digitale (colore nero) *Digital selector (black colour)*	1
	**T-NFC**	Programmatore digitale NFC (colore bianco) *NFC digital selector (white colour)*	1
	T-NFC B	Programmatore digitale NFC (colore nero) *NFC digital selector (black colour)*	1
	Disponibile su richiesta prolunga cablaggio comunicazione dati per T-NFC (L=3.500 mm) Cod. CL0700P ***On request, it is available the data communication wiring extension for T-NFC (L=3,500 mm - W=138") Code CL0700P***		
		**Selettore meccanico a chiave / *Key selector***	
	EV-MSEL	Selettore meccanico a chiave 5 posizioni colore bianco *Key selector 5 positions white colour*	1
	EV-MSEL B	Selettore meccanico a chiave 5 posizioni colore nero *Key selector 5 positions black colour*	1
	**CL1348-KEY**	Chiave per selettore meccanico *Key for mechanical selector*	1

(*) Scegliere uno tra i componenti elencati per la selezione del programma di funzionamento dell'automazione.
Per il settaggio iniziale della porta è comunque necessario il programmatore digitale ET-DSEL oppure T-NFC.

(*) Choose one of the components listed to select the program for the automation.
The digital selector ET-DSEL or T-NFC is however necessary for the automation setting.

OPZIONALI / *OPTIONS*

ELETTROBLOCCHI (*) - *LOCKS (*)*			
	**ET-EBSFSA**	Elettroblocco FAIL SAFE senza sblocco manuale *FAIL SAFE electric lock without manual release*	1
	ET-EBSFSAK	Elettroblocco FAIL SAFE con sensore stato porta (in assenza di alimentazione sblocca le ante) *FAIL SAFE electric lock with door status microswitch* *(releases the door in power off*	1
	ET-EBSFSE	Elettroblocco FAIL SECURE con sblocco manuale EV-EBSSMA *FAIL SECURE electric lock with EV-EBSSMA manual release*	1
	ET-EBSFSEK	Elettroblocco FAIL SECURE con sblocco manuale EV-EBSSMA e sensore stato porta (mantiene le ante bloccate in assenza alimentazione) *FAIL SECURE electric lock with EV-EBSSMA manual release and door status microswitch* *(keep the door locked in power off)*	1
	ET-EBSPHA	Elettroblocco per uso farmacia con sblocco manuale EV-EBSSMA (funziona solo se aggiunto a EV-EBSFSE) *Lock for pharmacy use, with EV-EBSSMA manual release* *(works only together with a EV-EBSFSE)*	1
	ET-EBSBIS	Elettroblocco BISTABILE con sblocco manuale EV-EBSSMA *BISTABLE electric lock with EV-EBSSMA manual release*	1
	ET-EBSBISK	Elettroblocco BISTABILE con sblocco manuale e sensore stato porta (mantiene lo stato in cui si trova in assenza di alimentazione) *BISTABLE electric lock with manual release and door status microswitch* *(the lock maintains its status in power off)*	1

(*) Scegliere uno tra i componenti elencati - *(*) Choose one of the components listed*

	**EV-EBSSMA**	Sblocco manuale ETERNA 150 per FAIL SAFE *Manual release ETERNA 150 for FAIL SAFE*	1

OPZIONALI / *OPTIONS*

BATTERIE - *BATTERY*			
	**ET-BAT150**	Dispositivo a batteria per apertura di emergenza *Battery device for emergency opening*	1
	**ET-BAT150P**	Dispositivo a batteria per funzionamento in mancanza di energia elettrica *Battery device for temporary operation in case of blackout*	1
	**V01204**	UR24/E Modulo Relè per automazioni ETERNA/REVOLUS. NON utilizzabile su ETERNA 70 *UR24/E Relay Module for ETERNA/REVOLUS automations.* *NOT usable on ETERNA 70*	1
	**RCS**	Resinatura schede elettroniche installate su porte scorrevoli operanti in ambienti umidi e con caratteristiche di tipo “marino” *Resin coating of the electronic boards installed on sliding doors operating in environment with condensing humidity or “marine” atmosphere.*	1
	**V01212**	Kit chiusura magnetica carter ETERNA150/200/T e REVOLUS150/T (coppia) *Magnetic closure kit of cover ETERNA150/200/T and REVOLUS150/T (pair)*	1
	**V01213**	Kit per montaggio contatto magnetico (V00259 + V00260) su trave *Kit to mount magnetic cut off switch (V00259 + V00260) on transom*	1
	**V00259**	Accessori plastici per assemblaggio contatto magnetico V00260 (conf. 5 pezzi) *Plastic accessories to mount magnetic cut off switch V00260 (5-pack)*	5
	**V00260**	Contatto magnetico + magnete per rilevazione stato porta *Magnetic cut off switch + magnet to detect door state*	1
	**EV-SENSCOV**	Microinterruttore per rilevazione apertura carter *Microswitch to detect cover opening*	1
	**EV-SPCDX**	Sensore di porta chiusa destra *Closed door sensor right*	1
	EV-SPCSX	Sensore di porta chiusa sinistra *Closed door sensor left*	1
ATTACCHI - BINARI - PATTINI *CONNECTIONS - RAILS - GLIDERS*			
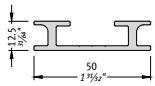	**PAD1R**	Profilo adattatore RIDOTTO 1000 mm *SHORT adapter profile 1000 mm (39½")*	1
	PAD1.5R	Profilo adattatore RIDOTTO 1500 mm *SHORT adapter profile 1500 mm (59")*	1
	**PAD2R**	Profilo adattatore RIDOTTO 2000 mm *SHORT adapter profile 2000 mm (79")*	1
	**KV010**	Vite autofilettante Ø 4.8x32 (confezione da 10 pz.) per fissaggio PAD ridotto su anta *Self-threading screw Ø 4.8x32 (3⁄16"x1¼") 10-piece package to fasten reduced PAD on leaf*	1
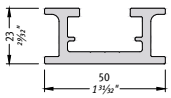	**PAD1**	Profilo adattatore per aggancio ante 1000 mm *Adapter profile for door hooking 1000 mm (39½")*	1
	PAD1.5	Profilo adattatore per aggancio ante 1500 mm *Adapter profile for door hooking 1500 mm (59")*	1
	**PAD2**	Profilo adattatore per aggancio ante 2000 mm *Adapter profile for door hooking 2000 mm (79")*	1
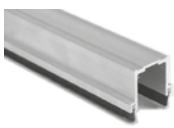	**P6S**	Profilo inferiore universale con spazzolini 1000 mm *Universal door rail with brushes 1000 mm (39½")*	1
	P6S-1.5	Profilo inferiore universale con spazzolini 1500 mm *Universal door rail with brushes 1500 mm (59")*	1
	P6S-2	Profilo inferiore universale con spazzolini 2000 mm *Universal door rail with brushes 2000 mm (79")*	1
	**PT1**	Pattino inferiore per profilo P6S *Floor glider for P6S door rail*	1
	**PT2**	Pattino in TEFLON® 10 mm *Floor glider in TEFLON® 10 mm (⅜")*	1

La porta è composta da:

- Kit Automazione
- Struttura
- Componenti funzionali
- Opzionali

The door includes:

- *Automation Kit*
- *Structure*
- *Functional components*
- *Options*

KIT AUTOMAZIONE / *AUTOMATION KIT*

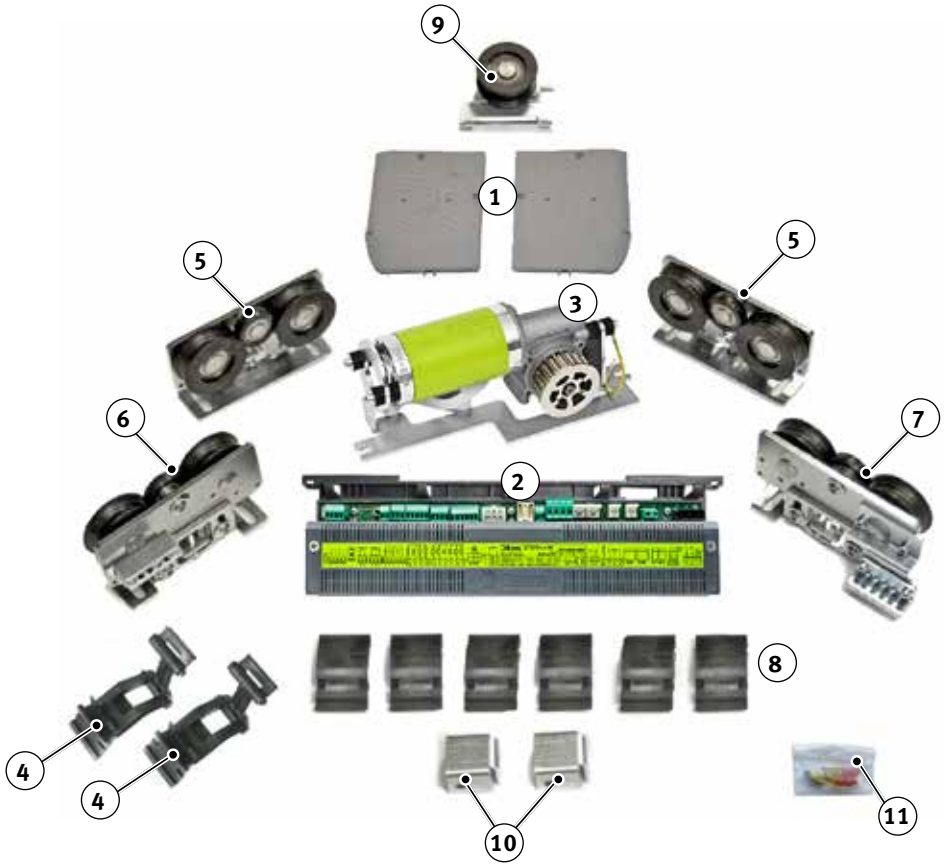

	Coppia fianchetti grigi *Grey side caps*	**MPS0060G**
1	Coppia fianchetti neri (non presenti nel kit, ordinabili separatamente) *Black side caps (not included in kit, to be ordered separately)*	**MPS0060**
2	Centralina elettronica *Electronic control unit*	**ET-LOGIC-B 150**
3	Motore brushless *Brushless motor*	**ET-MOT150**
4	Articolazioni coperchio *Articulation for cover*	**MPS0063**
5	Carrello doppia ruota *Double wheel carriage*	**MPS0010**
6	Attacco cinghia alto ETERNA 150 *Trolleys belt connection (upper) ETERNA 150*	**SPS1020A**
	Attacco cinghia alto ETERNA 200 *Trolleys belt connection (upper) ETERNA 200*	**SPS1020AH**

7	Attacco cinghia basso ETERNA 150 *Trolleys belt connection (lower) ETERNA 150*	**SPS1020B**
	Attacco cinghia basso ETERNA 200 *Trolleys belt connection (lower) ETERNA 200*	**SPS1020BH**
8	Passacavi *Cables clips*	**MPS0061**
9	Puleggia di rinvio *Jockey pulley*	**MPS0011**
10	Fine corsa meccanico *Mechanical stroke end*	**MPS0054**
11	Kit messa a terra *Grounding kit*	**SPS1020MT**

POSIZIONAMENTO COMPONENTI ALL'INTERNO DELL'AUTOMAZIONE
COMPONENTS POSITION INSIDE THE AUTOMATION

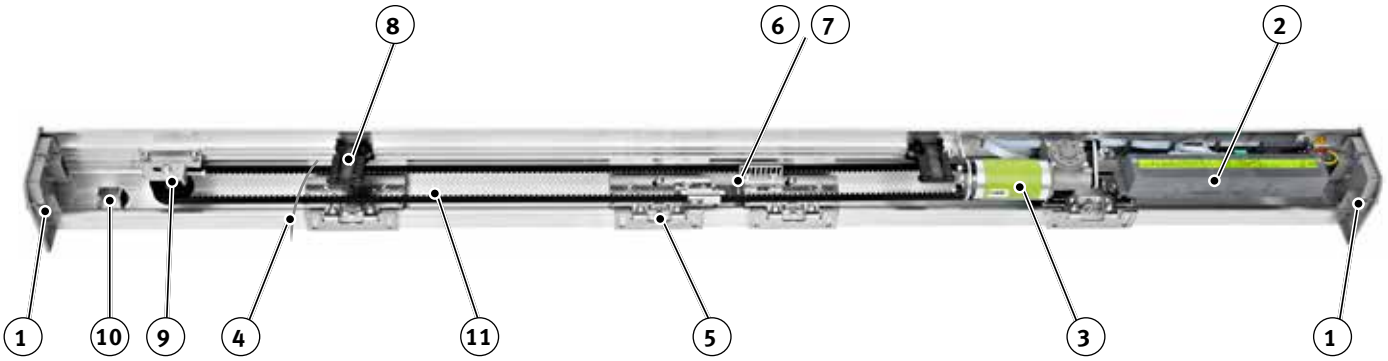

ET-K150S	Automazione per porta singola anta fornita in kit *Single leaf door automation in kit form*	ETERNA 150/1 *ETERNA 150/1*	1
ET-K150D	Automazione per porta doppia anta fornita in kit *Double leaf door automation in kit form*	ETERNA 150/2 *ETERNA 150/2*	1

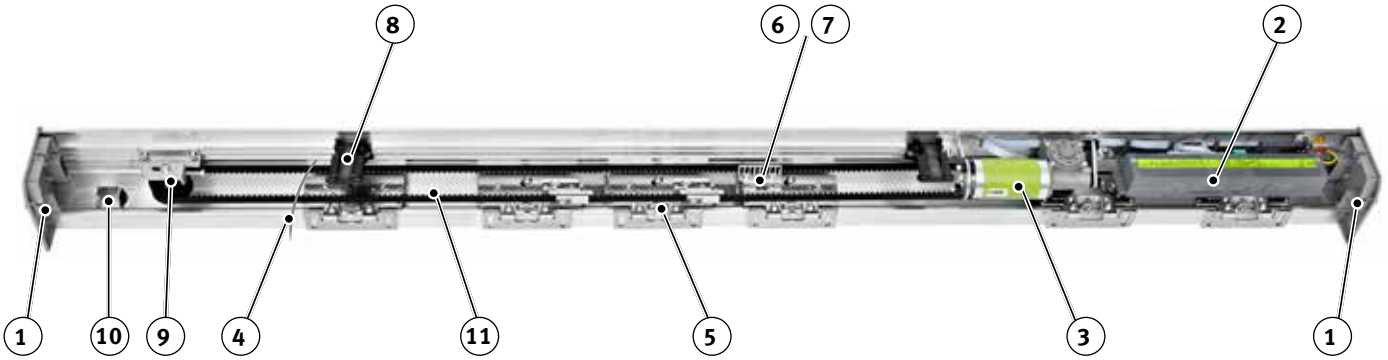

ET-K200S	Automazione per porta singola anta fornita in kit *Single leaf door automation in kit form*	ETERNA 200/1 *ETERNA 200/1*	1
ET-K200D	Automazione per porta doppia anta fornita in kit *Double leaf door automation in kit form*	ETERNA 200/2 *ETERNA 200/2*	1

La garanzia di 6 anni sui motori brushless è da ritenersi valida solo per cause imputabili a difetti di fabbricazione.
The 6-year warranty on brushless motors only applies to causes attributable to faulty manufacture.

STRUTTURA / *STRUCTURE*

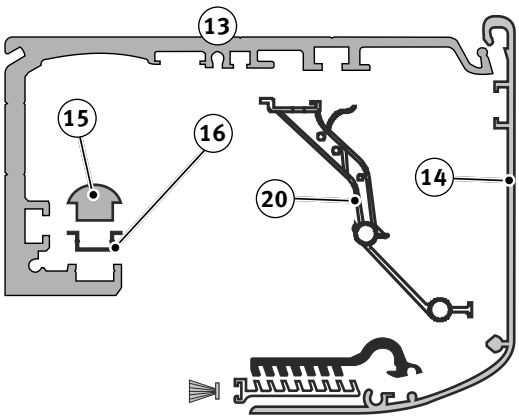

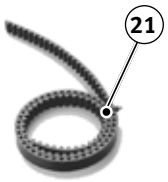



(13)	**EVTRGR66**	Trave in alluminio grezzo per ETERNA, REVOLUS *Mill finish aluminium transom for ETERNA, REVOLUS*	6600 mm *260"*	2
	EVTRGR46	Trave in alluminio grezzo per ETERNA, REVOLUS *Mill finish aluminium transom for ETERNA, REVOLUS*	4600 mm *181"*	2
(14)	**EVCOGR66**	Copertura in alluminio grezzo per ETERNA, REVOLUS *Mill finish aluminium cover for ETERNA, REVOLUS*	6600 mm *260"*	2
	EVCOGR46	Copertura in alluminio grezzo per ETERNA, REVOLUS *Mill finish aluminium cover for ETERNA, REVOLUS*	4600 mm *181"*	2
	EVCOAN66	Copertura alluminio anodizzato per ETERNA, REVOLUS *Anodized aluminium cover for ETERNA, REVOLUS*	6600 mm *260"*	2
	EVCOAN46	Copertura alluminio anodizzato per ETERNA, REVOLUS *Anodized aluminium cover for ETERNA, REVOLUS*	4600 mm *181"*	2
	EVCOGR66R	Copertura ridotta alluminio grezzo per ETERNA, REVOLUS *Mill finish aluminium short cover for ETERNA, REVOLUS*	6600 mm *260"*	2
	EVCOGR46R	Copertura ridotta alluminio grezzo per ETERNA, REVOLUS *Anodized aluminium short cover for ETERNA, REVOLUS*	4600 mm *181"*	2
	EVCOAN66R	Copertura ridotta alluminio grezzo per ETERNA, REVOLUS *Anodized aluminium short cover for ETERNA, REVOLUS*	6600 mm *260"*	2
	EVCOAN46R	Copertura ridotta alluminio anod. per ETERNA, REVOLUS *Anodized aluminium short cover for ETERNA, REVOLUS*	4600 mm *181"*	2
(15)	**EVROT66**	Rotaia di scorrimento alluminio anod. per ETERNA, REVOLUS *Anodized aluminium slideway rail for ETERNA, REVOLUS*	6600 mm *260"*	1
	EVROT46	Rotaia di scorrimento alluminio anod. per ETERNA, REVOLUS *Anodized aluminium slideway rail for ETERNA, REVOLUS*	4600 mm *181"*	1
(16)	**EV-G001**	Guarnizione guida binario 25 gr. *Under rail Insulation gasket gr. 25 (0.88 oz)*		rotoli 30 m *roll 30 m (98½')*
(20)	**EV-KITART**	Articolazioni per copertura frontale (confezione da 10 pz.) *Articulations for front cover (10 pcs. pack)*		1
(21)	**MP00123-130M**	Cinghia di trazione STD8-15 antistatica *Drive belt STD8-15 antistatic*		rotoli 130 m *roll 130 m (426½')*
	MP00123-30M	Cinghia di trazione STD8-15 antistatica *Drive belt STD8-15 antistatic*		rotoli 30 m *roll 30 m (98½')*

SOLO PER MONTAGGI A FILO MURO
ONLY FOR ASSEMBLY FLUSH WITH THE WALL

(22)	**EV-KFCF**	Kit fissaggio copertura frontale 10 pz. *Kit for front cover hooking 10 pcs.*	1

STRUTTURA (opzionali) / *STRUCTURE (options)*

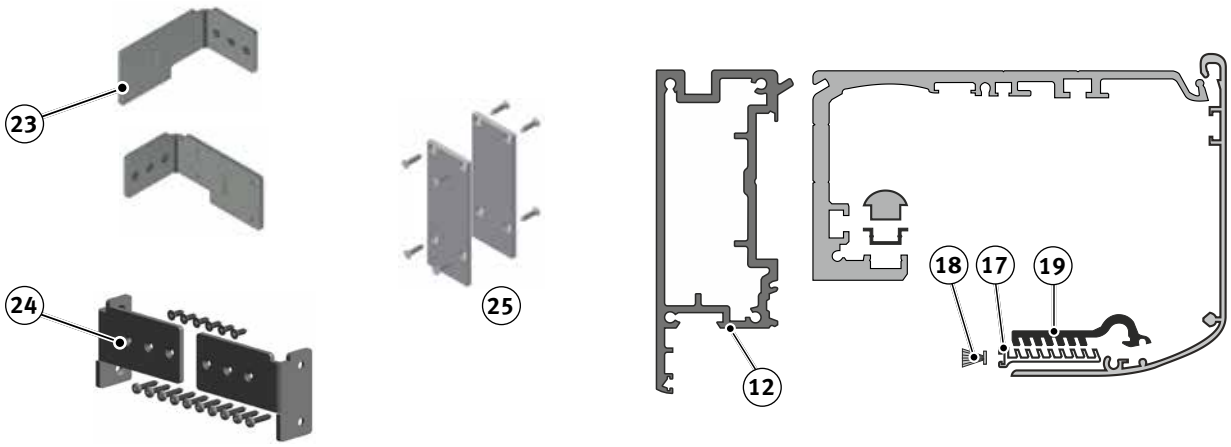

12	**PUNAEGR**	Profilo autoportante per trave ETERNA e REVOLUS grezzo *Self-supporting profile for ETERNA and REVOLUS transom mill finish*	6600 mm *260"*	1
	PUNAEAN	Profilo autoportante per trave ETERNA e REVOLUS anodizzato *Self-supporting profile for ETERNA and REVOLUS transom anodized*	6600 mm *260"*	1
23	**APUNAP1**	Kit fissaggio per Profili autoportanti trave ETERNA e REVOLUS *Fastening kit for ETERNA and REVOLUS self-supporting transom units*		1
24	**APUNAP2**	Kit fissaggio Autoportante in luce vano ETERNA e REVOLUS *Fastening kit for ETERNA and REVOLUS free standing fixing brackets*		
17	**EVSLIGR66**	Profilo compensatore in alluminio grezzo per copertura *Mill finish aluminium adjustable profile for cover*	6600 mm *260"*	1
	EVSLIAN66	Profilo compensatore in alluminio anodizzato per copertura *Anodized aluminium adjustable profile for cover*	6600 mm *260"*	1
	EVSLIGR46	Profilo compensatore in alluminio grezzo per copertura *Mill finish aluminium adjustable profile for cover*	4600 mm *181"*	1
	EVSLIAN46	Profilo compensatore in alluminio anodizzato per copertura *Anodized aluminium adjustable profile for cover*	4600 mm *181"*	1
18	**APUNS15**	Spazzolino nero per carter 4,8x15 mm *Black brush for covers 4,8x15 mm (3/16"x9/16")*		rotoli da 225 m *225 meter roll* *(738 3/16')*
19	**EV-KITMOL**	Mollette per profilo compensatore copertura (confezione da 10 pz.) *Clips for adjustable cover profile (10 pcs. pack)*		1
25	**ET-A002**	Kit tappi laterali per autoportante in alluminio anodizzato argento *Anodized silver aluminium side caps kit for free standing profile*		1
	ET-A004	Kit tappi laterali per autoportante in alluminio grezzo *Raw aluminium side caps kit for free standing profile*		1
	ET-A003	Kit tappi laterali per autoportante in SBR colore Nero *Black SBR side caps kit for free standing profile*		1

COMPONENTI FUNZIONALI / *FUNCTIONAL COMPONENTS*

COMANDI - *CONTROLS (*)*			
		**Programmatore digitale con Display / *Digital selector with display***	
	ET-DSEL	Programmatore digitale (colore bianco) *Digital selector (white colour)*	1
	ET-DSEL B	Programmatore digitale (colore nero) *Digital selector (black colour)*	1
	**T-NFC**	Programmatore digitale NFC (colore bianco) *NFC digital selector (white colour)*	1
	T-NFC B	Programmatore digitale NFC (colore nero) *NFC digital selector (black colour)*	1
	Disponibile su richiesta prolunga cablaggio comunicazione dati per T-NFC (L=3.500 mm) Cod. CL0700P ***On request, it is available the data communication wiring extension for T-NFC (L=3,500 mm - W=138") Code CL0700P***		
		Selettore meccanico a chiave / *Key selector*	
	**EV-MSEL**	Selettore meccanico a chiave 5 posizioni colore bianco *Key selector 5 positions white colour*	1
	EV-MSEL B	Selettore meccanico a chiave 5 posizioni colore nero *Key selector 5 positions black colour*	1
	**CL1348-KEY**	Chiave per selettore meccanico *Key for mechanical selector*	1

(*) Scegliere uno tra i componenti elencati per la selezione del programma di funzionamento dell'automazione.
Per il settaggio iniziale della porta è comunque necessario il programmatore digitale ET-DSEL oppure T-NFC.

(*) Choose one of the components listed to select the program for the automation.
The digital selector ET-DSEL or T-NFC is however necessary for the automation setting.

OPZIONALI / *OPTIONS*

ELETTROBLOCCHI (*) - *LOCKS (*)*			
	ET-EBSFSA	Elettroblocco FAIL SAFE senza sblocco manuale *FAIL SAFE electric lock without manual release*	1
	ET-EBSFSAK	Elettroblocco FAIL SAFE con sensore stato porta (in assenza di alimentazione sblocca le ante) *FAIL SAFE electric lock with door status microswitch* *(releases the door in power off*	1
	**ET-EBSFSE**	Elettroblocco FAIL SECURE con sblocco manuale EV-EBSSMA *FAIL SECURE electric lock with EV-EBSSMA manual release*	1
	ET-EBSFSEK	Elettroblocco FAIL SECURE con sblocco manuale EV-EBSSMA e sensore stato porta (mantiene le ante bloccate in assenza alimentazione) *FAIL SECURE electric lock with EV-EBSSMA manual release and door status microswitch* *(keeps the door locked in power off)*	1
	ET-EBSPHA	Elettroblocco per uso farmacia con sblocco manuale EV-EBSSMA (funziona solo se aggiunto a EV-EBSFSE) *Lock for pharmacy use, with EV-EBSSMA manual release* *(works only together with a EV-EBSFSE)*	1
	ET-EBSBIS	Elettroblocco BISTABILE con sblocco manuale EV-EBSSMA *BISTABLE electric lock with EV-EBSSMA manual release*	1
	ET-EBSBISK	Elettroblocco BISTABILE con sblocco manuale e sensore stato porta (mantiene lo stato in cui si trova in assenza di alimentazione) *BISTABLE electric lock with manual release and door status microswitch* *(the lock maintains its status in power off)*	1

(*) Scegliere uno tra i componenti elencati - *(*) Choose one of the components listed*

OPZIONALI / *OPTIONS*

BATTERIE - *BATTERY*			
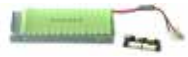	**ET-BAT150**	Dispositivo a batteria per apertura di emergenza *Battery device for emergency opening*	1
	**ET-BAT150P**	Dispositivo a batteria per funzionamento in mancanza di energia elettrica *Battery device for temporary operation in case of blackout*	1
	**EV-EBSSMA**	Sblocco manuale ETERNA 150 per FAIL SAFE *Manual release ETERNA 150 for FAIL SAFE*	1
	**V01204**	UR24/E Modulo Relè per automazioni ETERNA/REVOLUS. NON utilizzabile su ETERNA 70 *UR24/E Relay Module for ETERNA/REVOLUS automations.* *NOT usable on ETERNA 70*	1
	**RCS**	Resinatura schede elettroniche installate su porte scorrevoli operanti in ambienti umidi e con caratteristiche di tipo “marino” *Resin coating of the electronic boards installed on sliding doors operating in environment with condensing humidity or “marine” atmosphere.*	1
	**V01212**	Kit chiusura magnetica carter ETERNA150/200/T e REVOLUS150/T (coppia) *Magnetic closure kit of cover ETERNA150/200/T and REVOLUS150/T (pair)*	1
	**V01213**	Kit per montaggio contatto magnetico (V00259 + V00260) su trave *Kit to mount magnetic cut off switch (V00259 + V00260) on transom*	1
	**V00259**	Accessori plastici per assemblaggio contatto magnetico V00260 (conf. 5 pezzi) *Plastic accessories to mount magnetic cut off switch V00260 (5-pack)*	5
	**V00260**	Contatto magnetico + magnete per rilevazione stato porta *Magnetic cut off switch + magnet to detect door state*	1
	**EV-SENSCOV**	Microinterruttore per rilevazione apertura carter *Microswitch to detect cover opening*	1
	**EV-SPCDX**	Sensore di porta chiusa destra *Closed door sensor right*	1
	EV-SPCSX	Sensore di porta chiusa sinistra *Closed door sensor left*	1
ATTACCHI - BINARI - PATTINI	***CONNECTIONS - RAILS - GLIDERS***		
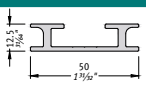	**MP00002**	Profilo adattatore RIDOTTO ossidato argento 4100 mm *Short adapter profile silver oxidized 4100 mm (161½")*	1
	**PADKITR**	Contropiastre per profilo adattatore 10 pz. *Counterplates for adapter profile 10 pcs.*	1
	**KV010**	Vite autofilettante Ø 4.8x32 (confezione da 10 pz.) per fissaggio PAD ridotto su anta *Self-threading screw Ø 4.8x32 (3⁄16"x1¼") 10-piece package to fasten reduced PAD on leaf*	1
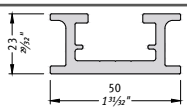	**MP00241**	Profilo adattatore superiore ossidato argento 4100 mm *Upper adapter profile silver oxidized 4100 mm (161½")*	1
	**PADKITR**	Contropiastre per profilo adattatore 10 pz. *Counterplates for adapter profile 10 pcs.*	1
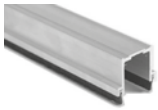	**2NC5947/A1S**	Profilo porta spazzolino anodizzato 6500 mm *Brush holding profile anodized 6500 mm (256")*	1
	MG773S/S	Guarnizione spazzola speciale 13 mm - barra da 2000 mm *Special brush gasket 13 mm (½") - 2000 mm bar (79")*	1
	**PT1**	Pattino inferiore per profilo P6S *Floor glider for P6S door rail*	1
	**PT2**	Pattino in TEFLON® 10 mm *Floor glider in TEFLON® 10 mm (⅜")*	1



ETERNA-T

AUTOMAZIONI PER PORTE SCORREVOLI TELESCOPICHE

Gamma Eterna: l'automazione architettonica dal design sottile, elegante e robusta.
Automazione di nuova generazione per porte scorrevoli telescopiche.

- Massima silenziosità e fluidità di movimento.
- Motore Brushless ad alta efficienza per una grande durabilità e consumi ridotti.
- Batteria intelligente: per consumi ridotti in caso di mancanza di corrente.

AUTOMATIONS FOR TELESCOPIC SLIDING DOORS

Eterna range: the architectural automation featuring a slim, elegant, and sturdy design.
New generation automation for telescopic doors.

- *Maximum quietness and smooth motion.*
- *High efficiency brushless motor for high durability and low consumption.*
- *Smart battery: for low power consumption in case of power failure.*

DESCRIZIONE PRODOTTO

Struttura
Doppia trave sovrapposta in alluminio, profilo anti-rumore in gomma e binario di scorrimento, carter di copertura con leva di sostegno, carrelli a doppia ruota regolabili in altezza e profondità con piastra di aggancio alla cinghia antistatica, fianchetti laterali in ABS di colore grigio.

Elettronica
All'interno di un unico contenitore si trova la centralina elettronica, completa di tutte le parti per il controllo dell'automazione, dall'alimentatore switching al circuito di gestione di tutte le parti che riguardano la sicurezza (sensori di sicurezza, encoder, controllo motore), oltre alla predisposizione per l'unità di emergenza a batteria.

Funzionamento
Il motore trasmette il movimento alla porta mediante una cinghia dentata, mentre le ante, utilizzando anche un profilo adattatore che può essere integrato, possono essere regolate in altezza, larghezza e profondità attraverso i carrelli.

GENERAL DESCRIPTION

Frame
Double overlapping aluminium transom, rubber anti-noise profile and sliding track, cover with support lever, double wheel trolleys adjustable in height and depth with fixing plate to the anti-static belt, grey ABS side caps.

Electronics
The electronic control unit is housed by a single container, complete with all the parts controlling the automation, from the switching power supply to the management circuit of all the parts that concern safety (safety sensors, encoder, motor control), in addition to the area reserved to the battery powered emergency unit.

Operation
The motor transmits the motion to the door via a timing belt, while the leaves, also using an adapter profile that can be integrated, can be adjusted in height, width, and depth by means of the trolleys.



CONFORME ALLE Norme EUROPEE

EN 16005; EN 13849-1; EN 13849 -2; EN 61000-6-2; EN 61000-6-3; EN 60335-2-103; DIN 18650-1; DIN 18650-2

EUROPEAN STANDARDS COMPLIANT

EN 16005; EN 13849-1; EN 13849 -2; EN 61000-6-2; EN 61000-6-3; EN 60335-2-103; DIN 18650-1; DIN 18650-2

ANSI/CAN/UL325

EN16005

SCHEDA TECNICA / *TECHNICAL DATA SHEET*

		ETERNA 300 TSX apertura sinistra *leftward opening*	ETERNA 300 TDX apertura destra *rightward opening*	ETERNA 300 T
Larghezza vano passaggio	*Clear passage*	800÷4000 *31½"÷157½"*		1600÷4000 *63"÷157½"*
Peso massimo ante	*Max. Loading capacity*	kg 150 x 2 ante *330 lb x 2 leafs*		kg 75 x 4 ante *165 lb x 4 leafs*
Dimensioni automazione (HxPxL)	*Automation size (HxDxW)*	120x210 mm x L. (max. 6500 mm) *4¾"x8¼"x W (max. 255¹⁵⁄₁₆")*		
Carrelli per anta	*Trolley per leaf*	2		
Alimentazione	*Power supply*	115/230 Vac 50-60Hz		
Potenza massima	*Max. power*	100 W		
Motore Brushless	*Brushless motor*	24 Vdc con sensori di hall incorporati / *24 Vdc with built-in Hall effect sensors*		
Alimentazione accessori esterni	*Power supply for external accessories*	24 Vdc / 0,5 A		
Velocità max. di apertura	*Max. opening speed*	0,8 m/sec. (anta veloce) *2.63 ft/s (fast leaf)*		
Velocità di chiusura	*Closing speed*	Max. 0,6 m/sec. (anta veloce) *1.97 ft/s (fast leaf)*		
Tempo di pausa regolabile	*Adjustable pause time*	0 ÷ 30 sec.		
Autoregolazione del tempo di pausa	*Pause time self-adjustment*	Incremento automatico del tempo di permanenza in apertura con traffico intenso *Automatic extension of the door opening time span in case of intense traffic*		
Apertura ridotta invernale dinamica	*Dynamic reduced opening during winter*	Apertura parziale con possibilità di commutare in totale con traffico intenso *Partial opening, with possibility to switch to full opening in case of intense traffic*		
Temperatura di funzionamento	*Operating temperature*	-15° C / + 50° C *5° F / 122° F*		
Grado di protezione	*Protection rating*	IP22		
Frequenza di utilizzo	*Type of use*	Continuo 100% / *Intensive use 100%*		
Numero di manovre	*Number of opening cycles*	Test da 2.000.000 cicli (4.000 cicli/giorno) *Tested 2,000,000 cycles (4,000 cycles/day)*		
Safety test	*Safety test*	Funzione selezionabile per sensori di sicurezza provvisti di monitoraggio *Function available for safety sensors with monitoring system*		
Risparmio energetico	*Energy saving*	Funzione utile per ridurre i consumi energetici dell'edificio *Useful function to reduce energy consumption in public buildings*		
Comandi separati di apertura/chiusura	*Separate controls for opening/closing*	Funzione che permette di avere i comandi di apertura e chiusura su due ingressi divisi *Function allowing opening and closing controls on two separate inputs*		
Funzione uomo presente	*Manned mode*	Funzione che permette di attivare la porta tramite pulsante ad azione mantenuta *This mode allows the door to be activated by holding down a button*		
Funzione anti-rollio per imbarcazioni	*Anti-roll mode for boats*	Funzione che permette di mantenere l'anta bloccata in apertura mediante un secondo elettroblocco *This mode allows the door to remain locked in open position using a second electric locking system*		
Commutazione in stand by	*Switching into standby mode*	Funzione che permette di spegnere l'automazione in blocco-notte e in mancanza di corrente per ridurre al minimo il consumo della batteria *This feature makes it possible to turn off the automation when in night-lock and when there is no power, reducing battery consumption to a minimum*		
Moduli speciali	*Special Modules*	Modulo opzionale UR24E per servizi esterni *UR24E optional module for external services*		
Funzione privacy	*Privacy function*	Vedi sezione Applicazioni Speciali a pag. 182 *See Special Applications section on page 182*		

ETERNA-T

Consumo in standby / *Standby consumption*	**6 W**
Consumo per 1500 cicli/giorno (con passaggio libero = 1400 mm e ante con peso 120+120 kg) ***1500 cycles/day consumption*** *free passage = 1400 mm (55⅛") and 120+120 kg (265+265 lb) leaves weight*	**0.32 kWh** giorno/*day* **118.63 kWh** anno/*year*







NOTE CAPITOLATO - *SPECIFICATIONS NOTES*

Modello:	**ETERNA 300 TSX ETERNA 300 TDX**	**ETERNA 300 T**
Sinossi:	**operatore automatico per porte scorrevoli telescopiche (per vie di fuga con serramento LB50 dotato antipanico a sfondamento)**	
Produttore:	**LABEL SPA**	
Descrizione:	• Automatismo per due ante telescopiche, per vano passaggio max. di 4000 mm • Peso massimo per anta 150 kg (per porta a 2 ante mobili). • Carter lunghezza max. 6500 mm	• Automatismo per quattro ante telescopiche, per vano passaggio max. di 4000 mm • Peso massimo per anta 75 kg (per porta a 4 ante mobili). • Carter lunghezza max. 6500 mm
L'automatismo è costituito da:	• Motore di tipo Brushless con encoder incorporato • Traversa in alluminio h. 78 mm • Carter di copertura colore argento p. 210 mm, h. 120 mm • Guarnizione rotaia. • Rotaia di scorrimento in alluminio. • Sistema di trasmissione movimento cinghia antistatica rinforzata con cordoli in Kevlar. • Carrello doppia ruota con pattino anti sollevamento e ampie possibilità di regolazione dell'anta in altezza e profondità. • Alimentazione: 115/230 Vac 50-60Hz	
Dati tecnici:	Vedi tabella pagina 50	
Elettronica di comando:	• Progettata e costruita nel rispetto delle regole stabilite dalla Direttiva Macchine 2006/42/CE e dalla norma sulla sicurezza in uso delle porte automatiche pedonali EN16005. • Procedura semplice e veloce di messa in servizio (Set-up) e di impostazione delle funzioni e dei parametri per mezzo del programmatore digitale ET-DSEL. In alternativa l'avvio del set-up e la programmazione delle funzioni possono essere effettuati dalla tastiera digitale T-NFC con l'utilizzo della nuova APP LabelTools per smartphone con sistema operativo Android. • Password tecnica installatore: impedisce a persone non autorizzate di accedere e modificare i parametri di funzionamento. • Predisposizione di due ingressi separati per i sensori di sicurezza in chiusura. • Predisposizione di due ingressi separati per i sensori di sicurezza in apertura. • Monitoraggio dei sensori di sicurezza prima di ogni movimento della porta (cat. 2, pl. c) • Velocità di movimento e rampa di accelerazione regolabili. • Potenza di spinta regolabile. • Funzione antipanico con batteria di emergenza monitorata. • Funzione stand-by, per spegnere l'automazione in caso di mancanza di corrente nel programma blocco notte risparmiando l'energia della batteria. • Gestione di tre tipi di elettroblocco (Fail secure, Fail safe e bistabile). • Regolazione separata del tempo di pausa a porta aperta nei programmi automatici e nel blocco notte. • Funzione interblocco tra due porte automatiche. • Funzione risparmio energetico, per ridurre al minimo i tempi di permanenza in apertura della porta. • Predisposizione modulo relè UR24E per funzioni opzionali (comando lama d'aria, stato porta, interblocco, funzione gong, stato batteria, segnalazione manutenzione). • Ingresso OPEN (apertura di emergenza) con contatto configurabile N.A. oppure N.C. • Selettore di programma di tipo meccanico a chiave oppure digitale a dispaly (ET-DSEL o T-NFC).	
Programmatore digitale:	**Programmatore digitale a display ET-DSEL** • Visualizzazione delle informazioni relative all'automazione (numero seriale, versione software, conta manovre totali e parziali). • Menu di programmazione per il set-up e la regolazione funzioni e parametri della porta. • Memoria eventi, in cui vengono memorizzate le anomalie e gli eventuali errori di funzionamento. • Diagnostica sullo stato degli ingressi della centralina elettronica dell'automazione. • Selettore di programma per l'utilizzatore finale. Programmi di lavoro: Automatico bidirezionale, Automatico solo uscita, Automatico solo entrata, Porta aperta, Blocco Notturno, Apertura invernale ridotta, Porta manuale. • Possibilità di abilitare una password utente per impedire che venga variato il programma di lavoro della porta automatica. • Funzione Plug and play, per permettere la configurazione dell'automazione direttamente in officina attraverso il programmatore digitale. Dopo l'installazione sarà sufficiente effettuare solo l'apprendimento della corsa delle ante. • Possibilità di selezionare solo i programmi di lavoro richiesti dall'utente attraverso la sezione "opzioni selettore", senza far apparire a schermo quelli non utilizzati. **oppure Selettore digitale T-NFC** • Selettore digitale dalle dimensioni ridotte (100 x 45mm) e design elegante. • Collegamento alla centralina dell'automazione attraverso il sistema di comunicazione RS485. • L'utilizzo da parte dell'utente avviene mediante 5 pulsanti a rilevamento tattile capacitivo, con interfaccia grafica molto intuitiva. • Menù di programmazione per il set-up e la regolazione funzioni e parametri della porta. • Diagnostica in tempo reale sullo stato degli ingressi della centralina elettronica dell'automazione. • Possibilità di abilitare il blocco tastiera per impedire che venga variato il programma di lavoro della porta automatica. • Possibilità di selezionare solo i programmi di lavoro richiesti dall'utente attraverso la sezione "opzioni selettore", senza far apparire a schermo quelli non utilizzati. • Selettore con tecnologia NFC per permettere all'installatore di configurare la porta attraverso la nuova APP per smartphone Label Tools.	
APP "Label Tools" per smartphone Android:	• La APP Label Tools è disponibile su https://play.google.com/ • Per utilizzare la APP Label Tools il cliente deve registrarsi ed attendere di ricevere l'abilitazione da parte di Label. • Trasferimento dei dati tra T-NFC e APP per prossimità, semplicemente avvicinando lo smartphone alla tastiera T-NFC. • Menu di programmazione per effettuare il set-up e modificare funzioni e parametri operativi della porta. • Password tecnica per un utilizzo sicuro da parte dell'installatore. • Area info per visualizzare le informazioni relative all'automazione (numero seriale, versione software, conta manovre totali e parziali) e la memoria eventi, in cui vengono memorizzate le anomalie e i codici errore. • Con la nuova APP LabelTools è possibile salvare in libreria i file con le configurazioni delle proprie porte. • Nel caso di installazioni di più porte dello stesso tipo è possibile selezionare il file salvato sullo smartphone ed effettuare rapidamente il download della configurazione su tutte le automazioni.	

Model:	ETERNA 300 TSX ETERNA 300 TDX	ETERNA 300 T
Synopsis:	automation for telescopic sliding doors (for escape routes with door LB50 equipped with breakout system)	
Manufacturer:	LABEL SPA	
Description:	• Automation for two telescopic leaves, for max. passage opening of 4,000 mm (157½") • Maximum weight per leaf 150 kg (330 lb) for door with 2 mobile leaves. • Cover max length 6,500 mm (256")	• Automation for four telescopic leaves, for max. passage opening of 4,000 mm (157½") • Maximum weight per leaf 75 kg (165 lb) for door with 4 mobile leaves. • Cover max length 6,500 mm (256")
The automation consists of:	• Brushless motor with built-in encoder • Aluminium transom h. 78 mm (3⅛") • Silver cover, depth 210 mm (8¼")., height 120 mm (4¾") • Rail gasket. • Aluminium slideway rail. • Motion drive system using antistatic belt reinforced with Kevlar sides. • Dual wheel trolley with anti-lifting device, and wide possibilities of adjustment of leaf height and depth. • Power supply: 115/230 Vac 50-60Hz	
Technical data:	See table on page 50	
Control electronics:	• Designed and built in accordance with the rules set out in Machinery Directive 2006/42/CE and in the EN16005 safety standard applicable to pedestrian automatic doors. • Easy, quick set-up of the functions and parameters with the digital selector ET/DSEL. Alternatively, setup start and function programming can be carried out by means of the T-NFC digital keyboard using the new LabelTools APP for Android smartphones. • Installer technical password: prevents unauthorized persons from accessing and editing the operating parameters. • Equipped with two separate inputs for the safety closing sensors. • Equipped with two separate inputs for the safety opening sensors. • Safety sensor monitoring before any door movement (cat. 2, pl. c) • Adjustable motion speed and acceleration ramp. • Adjustable thrust power. • Breakout function with monitored emergency battery. • Stand-by function, to switch off the automation in case of a power failure in the night lock program, saving the battery energy. • Management of three types of electric lock (Fail Secure, Fail Safe, Bistable). • Independent adjustment of the dwell time when the door is open in automatic programs and night lock. • Interlock function between two automatic doors. • Energy saving function, to minimize the open door stay times. • It is possible to fit the UR24E relay module for optional functions (air blade control, door status, interlock, gong function, battery status, service warning). • OPEN input (emergency opening) with N.O. / N.C. settable contact. • Program selector by mechanical key or digital display (ET-DSEL or T-NFC).	
Digital selector:	**ET/DSEL digital selector with display** • Display of automation information (serial number, software version, counter of total and partial manoeuvres). • Programming menu for setting up and adjusting door functions and parameters. • Event history which stores any malfunctions and anomalies. • Diagnostics about input states of automation electronic control unit. • Program selector for the end user. Work programs: Automatic Bidirectional, Automatic Exit Only, Automatic Entry Only, Open Door, Night Lock, Reduced Winter Opening, Manual Door. • Possibility to enable a user password to prevent change of the work program of the automatic door. • Plug and Play function, to allow automation setup directly at the workshop by means of the digital selector. After installation, only door run learning is required. • It is possible to select just the user-requested work programs by means of the "Selector Options" section, without displaying on screen the unused ones. **or T-NFC Digital Selector** • Compact digital selector 100 x 45mm (3¹⁵⁄₁₆" x 1¾") and stylish design. • Connection to the automation control unit through the RS485 communication system. • 5 capacitive touch buttons with highly intuitive graphic interface allow user interaction. • Programming menu for setting up and adjusting door functions and parameters. • Real time diagnostics about input states of automation electronic control unit. • Possibility to enable keyboard lock to prevent change of the automatic door work program. • It is possible to select just the user-requested work programs by means of the "Selector Options" section, without displaying on screen the unused ones. • Selector with NFC technology to allow the installer to set up the door by means of the new Label Tools smartphone APP.	
Label Tools APP for Android smartphones:	• The Label Tools APP is available on https://play.google.com/ • To use the Label Tools APP, the customer must sign in and wait for the authorization by Label. • Data transfer between T-NFC and APP by simply bringing your smartphone near the T-NFC keyboard. • Programming menu for setting up and changing door functions and operational parameters. • Technical password for safe use by the installer. • Info area to display automation information (serial number, software version, total and partial manoeuvre counter) and event history, which stores faults and error codes. • With the new LabelTools APP, you can save in a library your door setup files. • In case of installations of several doors of the same type, you can select the file saved on your smartphone and quickly upload the configuration to all automations.	

La porta è composta da:

- Automazione
- Gruppo trave
- Copertura
- Profilo compensatore
- Componenti funzionali
- Opzionali

The door includes:

- *Automation*
- *Transom unit*
- *Cover*
- *Adjustable closer profile*
- *Functional components*
- *Options*

Dimensioni / *Dimensions*

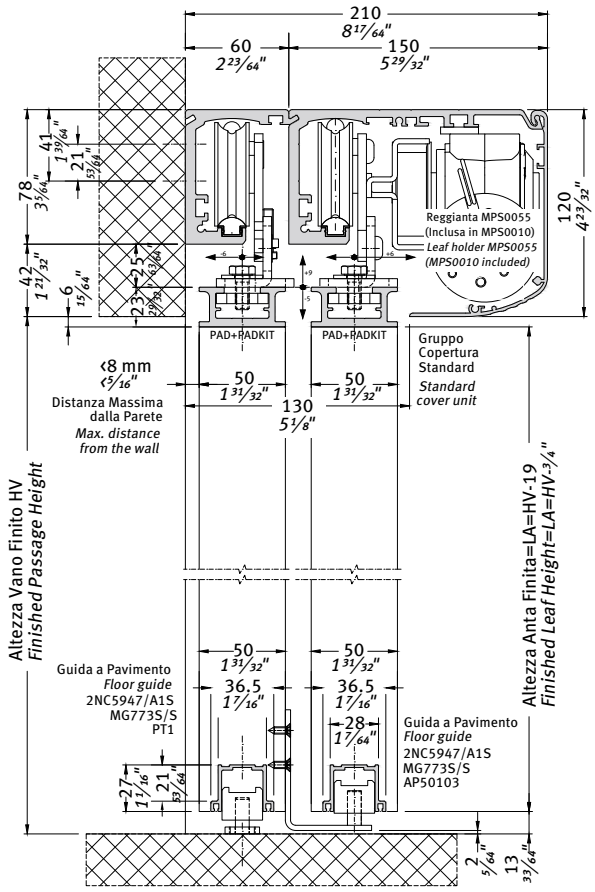

Distanza minima e massima dalla parete in accordo con la normativa EN 16005. Gli scostamenti orizzontali residui indicati sono riferiti al reggi-anta standard: altre soluzioni in kit a catalogo.

Minimum and maximum distance from the wall in accordance with standard EN 16005. The specified residual horizontal deviations refer to the standard leaf connection unit: other solutions are available as kits in our catalogue.

2 Ante mobili / *Double leaves*

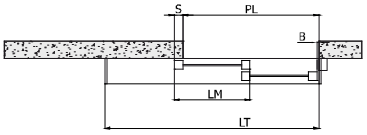

Dimensionamento / *Sizing*		
LT= lunghezza automazione *LT= automation length* LT=1,5PL-0,5B+S+24 *LT=1,5PL-0,5B+S+15/16"*	LM= anta / *leaf* S= sormonto / *overlap* B=battuta / *central seal* con S=23 mm B=6 mm *with S=15/16" B=1/4"* LM= (LT-B+2S)/3-8 *LM= (LT-B+2S)/3-5/16"*	PL= vano passaggio nominale *PL= clear passage* PL= (2LT+B-2S)/3-16 *PL= (2LT+B-2S)/3-5/8"*
min. 1544 mm *(60¾")*	520 mm *(20½")*	1000 mm *(39⅜")*
2000 mm *(78¾")*	672 mm *(26½")*	1304 mm *(51⅝")*
2500 mm *(98½")*	839 mm *(33")*	1637 mm *(64½")*
3000 mm *(118⅛")*	1005 mm *(39½")*	1971 mm *(77½")*
3500 mm *(137¾")*	1172 mm *(46⅛")*	2304 mm *(90¾")*
4000 mm *(157½")*	1339 mm *(52¾")*	2637 mm *(103¾")*
4500 mm *(177¼")*	1505 mm *(59¼")*	2971 mm *(117")*
5000 mm *(196⅞")*	1672 mm *(65¾")*	3304 mm *(130")*
5500 mm *(216½")*	1839 mm *(72⅜")*	3637 mm *(143¼")*
6000 mm *(236¼")*	2005 mm *(79")*	3971 mm *(156⅝")*
6500 mm *(256")*	2172 mm *(85½")*	4304 mm *(169½")*

4 Ante mobili / *Four leaves*

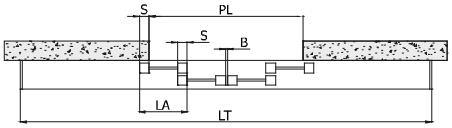

Dimensionamento / *Sizing*		
LT= lunghezza automazione *LT= automation length* LT=1,5PL-1,5*B+2S+24 *LT=1,5PL-1,5*B+2S+5/16"*	LM= anta / *leaf* S= sormonto / *overlap* B=battuta / *central seal* con S=23 mm B=6 mm *with S=15/16" B=1/4"* LM= (LT-B+4S)/6-4 *LM= (LT-B+4S)/6-3/16"*	PL= vano passaggio nominale *PL= clear passage* PL=(2LT+B-4S)/3-16 *PL=(2LT+B-4S)/3-5/8"*
min. 2617 mm *(103")*	447 mm *(17½")*	1700 mm *(67")*
3000 mm *(118⅛")*	510 mm *(20")*	1955 mm *(77")*
3500 mm *(137¾")*	594 mm *(23⅜")*	2289 mm *(90⅛")*
4000 mm *(157½")*	677 mm *(26⅝")*	2622 mm *(103¼")*
4500 mm *(177¼")*	760 mm *(30")*	2955 mm *(116⅝")*
5000 mm *(196⅞")*	844 mm *(33¼")*	3289 mm *(129½")*
5500 mm *(216½")*	927 mm *(36½")*	3622 mm *(142½")*
6000 mm *(236¼")*	1010 mm *(39¾")*	3955 mm *(115¾")*
6500 mm *(256")*	1094 mm *(43")*	4289 mm *(168⅞")*

AUTOMAZIONE / *AUTOMATION*

L'automazione è composta da:

- Carrelli di scorrimento doppia ruota
- Fermo meccanico di fine corsa
- Puleggia di rinvio
- Centralina elettronica di comando
- Motore brushless
- Fianchetti laterali
- Passa cavi
- Kit staffe per carrelli

The automation includes:

- *Trolleys and connections for leaves*
- *Mechanical stroke-end*
- *Pulley for drive belt return*
- *Control unit*
- *Brushless motor*
- *Side caps*
- *Cable clips*
- *Bracket kit for trolleys*



ET-300T	Automazione telescopica per porta *Telescopic automation*	4 ante mobili *4 mobile leaves door*	1
ET-300TDX	Automazione telescopica per porta *Telescopic automation*	2 ante mobili apertura a destra *2 mobile leaves door right opening*	1
ET-300TSX	Automazione telescopica per porta *Telescopic automation*	2 ante mobili apertura a sinistra *2 mobile leaves door left opening*	1

BRUSHLESS MOTORS • 6 • YEARS WARRANTY •

La garanzia di 6 anni sui motori brushless è da ritenersi valida solo per cause imputabili a difetti di fabbricazione.
The 6-year warranty on brushless motors only applies to causes attributable to faulty manufacture.

GRUPPO TRAVE / *TRANSOM UNIT*

Il gruppo trave è composto da:
Transom unit includes:

1	Traversa *Transom*	**EVTRGR66**
1*	Traversa *Transom*	**EVTRTEL66**
2	Rotaia di scorrimento *Rail*	**EVROT46** **EVROT66**
3	Guarnizione rotaia *Rail gasket*	**EV-G001**
4	Cinghia di trasmissione *Drive belt*	**MP00015**

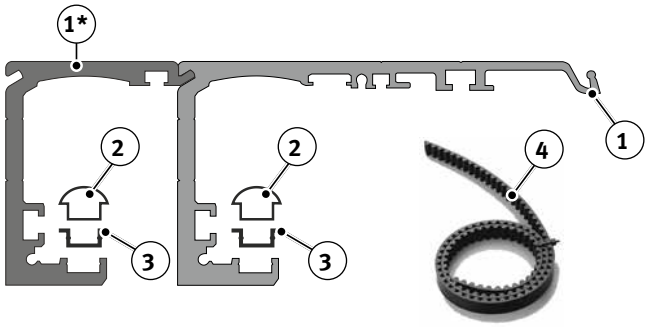

GRUPPO TRAVE per ante telescopiche ETERNA-T e REVOLUS-T
TRANSOM UNIT *for telescopic leaves ETERNA-T and REVOLUS-T*

EV-GTEL20	Gruppo trave per ante telescopiche *Transom unit for telescopic leaves*	2000 mm *(79")*	1
EV-GTEL25	Gruppo trave per ante telescopiche *Transom unit for telescopic leaves*	2500 mm *(98½")*	1
EV-GTEL30	Gruppo trave per ante telescopiche *Transom unit for telescopic leaves*	3000 mm *(118")*	1
EV-GTEL35	Gruppo trave per ante telescopiche *Transom unit for telescopic leaves*	3500 mm *(138")*	1
EV-GTEL40	Gruppo trave per ante telescopiche *Transom unit for telescopic leaves*	4000 mm *(157½")*	1
EV-GTEL45	Gruppo trave per ante telescopiche *Transom unit for telescopic leaves*	4500 mm *(177")*	1
EV-GTEL60	Gruppo trave per ante telescopiche *Transom unit for telescopic leaves*	6000 mm *(236")*	1
EV-GTEL65	Gruppo trave per ante telescopiche *Transom unit for telescopic leaves*	6500 mm *(256")*	1

STRUTTURA (opzionali) / *STRUCTURE (options)*

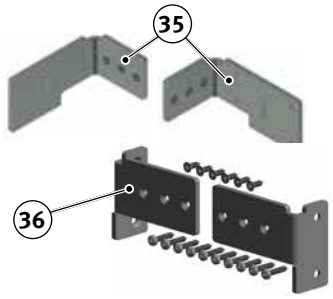

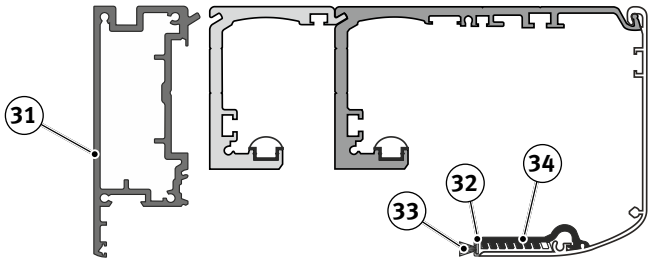

31	**PUNAEGR**	Profilo autoportante per trave ETERNA e REVOLUS 6600 mm grezzo *Self-supporting profile for ETERNA and REVOLUS transom 6600 mm (260") mill finish*	1
	PUNAEAN	Profilo autoportante per trave ETERNA e REVOLUS 6600 mm anodizzato *Self-supporting profile for ETERNA e REVOLUS transom 6600 mm (260") anodized*	1
32	**EVSLIGR66**	Profilo compensatore in alluminio grezzo per copertura 6600 mm *Mill finish aluminium adjustable profile for cover 6600 mm (260")*	1
	EVSLIAN66	Profilo compensatore in alluminio anodizzato per copertura 6600 mm *Anodized aluminium adjustable profile for cover 6600 mm (260")*	1
	EVSLIGR46	Profilo compensatore in alluminio grezzo per copertura 4600 mm *Mill finish aluminium adjustable profile for cover 4600 mm (181")*	1
	EVSLIAN46	Profilo compensatore in alluminio anodizzato per copertura 4600 mm *Anodized aluminium adjustable profile for cover 4600 mm (181")*	1
33	**APUNS15**	Spazzolino nero per carter 4,8x15 mm *Black brush for covers 4,8x15 mm (3/16"x9/16")*	rotoli 225 m *225 m roll (738 3/16')*
34	**EV-KITMOL**	Mollette per profilo compensatore copertura (confezione da 10 pz.) *Clips for adjustable cover profile (10 pcs. pack)*	1
35	**APUNAP1**	Kit fissaggio per Profili autoportanti *Fastening kit for self-supporting transom units*	1
36	**APUNAP2**	Kit fissaggio Autoportante in luce vano *Fastening kit for free standing fixing brackets*	1

COPERTURA / *COVER*

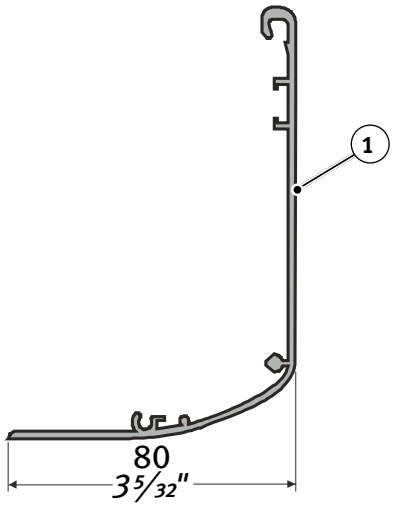

1	Copertura *Cover*	**EVCOAN46** **EVCOAN66**

COPERTURA IN ALLUMINIO ANODIZZATO per ETERNA-T e REVOLUS-T
ANODIZED ALUMINIUM COVER *for ETERNA-T and REVOLUS-T*

EV-GC2000T	Copertura *Cover unit*	Alluminio anodizzato *Anodized aluminium*	2000 mm *79"*	1
EV-GC2500T	Copertura *Cover unit*	Alluminio anodizzato *Anodized aluminium*	2500 mm *98½"*	1
EV-GC3000T	Copertura *Cover unit*	Alluminio anodizzato *Anodized aluminium*	3000 mm *118"*	1
EV-GC3500T	Copertura *Cover unit*	Alluminio anodizzato *Anodized aluminium*	3500 mm *138"*	1
EV-GC4000T	Copertura *Cover unit*	Alluminio anodizzato *Anodized aluminium*	4000 mm *157½"*	1
EV-GC4500T	Copertura *Cover unit*	Alluminio anodizzato *Anodized aluminium*	4500 mm *177"*	1
EV-GC6000T	Copertura *Cover unit*	Alluminio anodizzato *Anodized aluminium*	6000 mm *236"*	1
EV-GC6500T	Copertura *Cover unit*	Alluminio anodizzato *Anodized aluminium*	6500 mm *256"*	1

COPERTURA IN ALLUMINIO GREZZO per ETERNA-T e REVOLUS-T
MILL FINISH ALUMINIUM COVER *for ETERNA-T and REVOLUS-T*

EV-GC2000TG	Copertura *Cover unit*	Alluminio grezzo *Mill finish aluminium*	2000 mm *79"*	1
EV-GC2500TG	Copertura *Cover unit*	Alluminio grezzo *Mill finish aluminium*	2500 mm *98½"*	1
EV-GC3000TG	Copertura *Cover unit*	Alluminio grezzo *Mill finish aluminium*	3000 mm *118"*	1
EV-GC3500TG	Copertura *Cover unit*	Alluminio grezzo *Mill finish aluminium*	3500 mm *138"*	1
EV-GC4000TG	Copertura *Cover unit*	Alluminio grezzo *Mill finish aluminium*	4000 mm *157½"*	1
EV-GC4500TG	Copertura *Cover unit*	Alluminio grezzo *Mill finish aluminium*	4500 mm *177"*	1
EV-GC6000TG	Copertura *Cover unit*	Alluminio grezzo *Mill finish aluminium*	6000 mm *236"*	1
EV-GC6500TG	Copertura *Cover unit*	Alluminio grezzo *Mill finish aluminium*	6500 mm *256"*	1

COPERTURA RIDOTTA / *SHORT COVER UNIT*

2	Copertura ridotta *Short cover*	**EVCOAN46R** **EVCOAN66R**

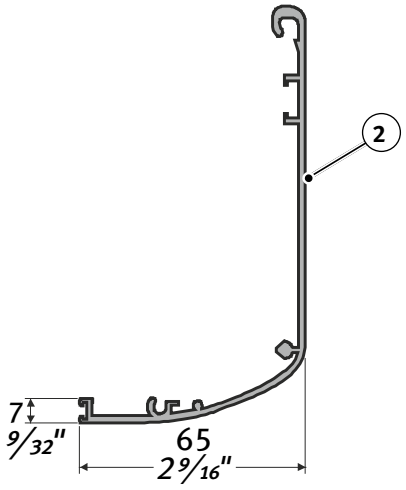

COPERTURA RIDOTTA ALLUMINIO ANODIZZATO per ETERNA, REVOLUS
SHORT COVER UNIT ANODIZED *for ETERNA, REVOLUS*

EV-GC2000R	Copertura ridotta *Short cover unit*	Alluminio anodizzato *Anodized aluminium*	2000 mm *79"*	1
EV-GC2500R	Copertura ridotta *Short cover unit*	Alluminio anodizzato *Anodized aluminium*	2500 mm *98½"*	1
EV-GC3000R	Copertura ridotta *Short cover unit*	Alluminio anodizzato *Anodized aluminium*	3000 mm *118"*	1
EV-GC3500R	Copertura ridotta *Short cover unit*	Alluminio anodizzato *Anodized aluminium*	3500 mm *138"*	1
EV-GC4000R	Copertura ridotta *Short cover unit*	Alluminio anodizzato *Anodized aluminium*	4000 mm *157½"*	1
EV-GC4500R	Copertura ridotta *Short cover unit*	Alluminio anodizzato *Anodized aluminium*	4500 mm *177"*	1
EV-GC6000R	Copertura ridotta *Short cover unit*	Alluminio anodizzato *Anodized aluminium*	6000 mm *236"*	1
EV-GC6500R	Copertura ridotta *Short cover unit*	Alluminio anodizzato *Anodized aluminium*	6500 mm *256"*	1

COPERTURA RIDOTTA IN ALLUMINIO GREZZO per ETERNA, REVOLUS
SHORT COVER UNIT MILL FINISH *for ETERNA, REVOLUS*

EV-GC2000RG	Copertura ridotta *Short cover unit*	Alluminio grezzo *Mill finish aluminium*	2000 mm *79"*	1
EV-GC2500RG	Copertura ridotta *Short cover unit*	Alluminio grezzo *Mill finish aluminium*	2500 mm *98½"*	1
EV-GC3000RG	Copertura ridotta *Short cover unit*	Alluminio grezzo *Mill finish aluminium*	3000 mm *118"*	1
EV-GC3500RG	Copertura ridotta *Short cover unit*	Alluminio grezzo *Mill finish aluminium*	3500 mm *138"*	1
EV-GC4000RG	Copertura ridotta *Short cover unit*	Alluminio grezzo *Mill finish aluminium*	4000 mm *157½"*	1
EV-GC4500RG	Copertura ridotta *Short cover unit*	Alluminio grezzo *Mill finish aluminium*	4500 mm *177"*	1
EV-GC6000RG	Copertura ridotta *Short cover unit*	Alluminio grezzo *Mill finish aluminium*	6000 mm *236"*	1
EV-GC6500RG	Copertura ridotta *Short cover unit*	Alluminio grezzo *Mill finish aluminium*	6500 mm *256"*	1

GRUPPO PROFILO COMPENSATORE / *ADJUSTABLE COVER PROFILE*

Il gruppo profilo compensatore è composto da:
Adjustable closure profile unit includes:

1	Molletta *Clip*	**MPS0062**
2	Profilo compensatore *Adjustable profile*	**EVSLIGR46** **EVSLIGR66** **EVSLIAN46** **EVSLIAN66**
3	Spazzolino *Brush*	**APUNS15**

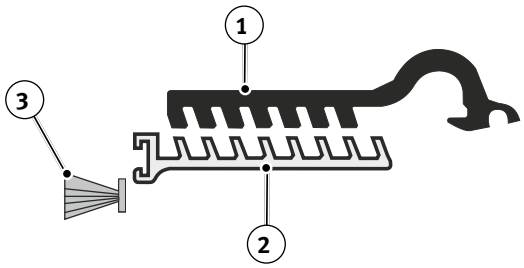

GRUPPO PROFILO COMPENSATORE IN ALLUMINIO ANODIZZATO per ETERNA, REVOLUS
ADJUSTABLE ANODIZED PROFILE UNIT *for ETERNA, REVOLUS*

EV-GP2000	Gruppo profilo compensatore *Adjustable closing profile unit*	Alluminio anodizzato *Anodized aluminium*	2000 mm *79"*	1
EV-GP2500	Gruppo profilo compensatore *Adjustable closing profile unit*	Alluminio anodizzato *Anodized aluminium*	2500 mm *98½"*	1
EV-GP3000	Gruppo profilo compensatore *Adjustable closing profile unit*	Alluminio anodizzato *Anodized aluminium*	3000 mm *118"*	1
EV-GP3500	Gruppo profilo compensatore *Adjustable closing profile unit*	Alluminio anodizzato *Anodized aluminium*	3500 mm *138"*	1
EV-GP4000	Gruppo profilo compensatore *Adjustable closing profile unit*	Alluminio anodizzato *Anodized aluminium*	4000 mm *157½"*	1
EV-GP4500	Gruppo profilo compensatore *Adjustable closing profile unit*	Alluminio anodizzato *Anodized aluminium*	4500 mm *177"*	1
EV-GP6000	Gruppo profilo compensatore *Adjustable closing profile unit*	Alluminio anodizzato *Anodized aluminium*	6000 mm *236"*	1
EV-GP6500	Gruppo profilo compensatore *Adjustable closing profile unit*	Alluminio anodizzato *Anodized aluminium*	6500 mm *256"*	1

GRUPPO PROFILO COMPENSATORE IN ALLUMINIO GREZZO per ETERNA, REVOLUS
ADJUSTABLE MILL Finish ALUMINIUM PROFILE UNIT *for ETERNA, REVOLUS*

EV-GP2000G	Gruppo profilo compensatore *Adjustable closing profile unit*	Alluminio grezzo *Mill finish aluminium*	2000 mm *79"*	1
EV-GP2500G	Gruppo profilo compensatore *Adjustable closing profile unit*	Alluminio grezzo *Mill finish aluminium*	2500 mm *98½"*	1
EV-GP3000G	Gruppo profilo compensatore *Adjustable closing profile unit*	Alluminio grezzo *Mill finish aluminium*	3000 mm *118"*	1
EV-GP3500G	Gruppo profilo compensatore *Adjustable closing profile unit*	Alluminio grezzo *Mill finish aluminium*	3500 mm *138"*	1
EV-GP4000G	Gruppo profilo compensatore *Adjustable closing profile unit*	Alluminio grezzo *Mill finish aluminium*	4000 mm *157½"*	1
EV-GP4500G	Gruppo profilo compensatore *Adjustable closing profile unit*	Alluminio grezzo *Mill finish aluminium*	4500 mm *177"*	1
EV-GP6000G	Gruppo profilo compensatore *Adjustable closing profile unit*	Alluminio grezzo *Mill finish aluminium*	6000 mm *236"*	1
EV-GP6500G	Gruppo profilo compensatore *Adjustable closing profile unit*	Alluminio grezzo *Mill finish aluminium*	6500 mm *256"*	1

COMPONENTI FUNZIONALI / *FUNCTIONAL COMPONENTS*

COMANDI - *CONTROLS (*)*			
		**Programmatore digitale con Display / *Digital selector with display***	
	ET-DSEL	Programmatore digitale (colore bianco) *Digital selector (white colour)*	1
	ET-DSEL B	Programmatore digitale (colore nero) *Digital selector (black colour)*	1
	**T-NFC**	Programmatore digitale NFC (colore bianco) *NFC digital selector (white colour)*	1
	T-NFC B	Programmatore digitale NFC (colore nero) *NFC digital selector (black colour)*	1
	Disponibile su richiesta prolunga cablaggio comunicazione dati per T-NFC (L=3.500 mm) Cod. CL0700P ***On request, it is available the data communication wiring extension for T-NFC (L=3,500 mm - W=138") Code CL0700P***		
		**Selettore meccanico a chiave / *Key selector***	
	EV-MSEL	Selettore meccanico a chiave 5 posizioni colore bianco *Key selector 5 positions white colour*	1
	EV-MSEL B	Selettore meccanico a chiave 5 posizioni colore nero *Key selector 5 positions black colour*	1
	**CL1348-KEY**	Chiave per selettore meccanico *Key for mechanical selector*	1

(*) Scegliere uno tra i componenti elencati per la selezione del programma di funzionamento dell'automazione.
Per il settaggio iniziale della porta è comunque necessario il programmatore digitale ET-DSEL oppure T-NFC.

(*) Choose one of the components listed to select the program for the automation.
The digital selector ET-DSEL or T-NFC is however necessary for the automation setting.

OPZIONALI / *OPTIONS*

ELETTROBLOCCHI (*) - *LOCKS (*)*			
	**ET-EBSFSA**	Elettroblocco FAIL SAFE senza sblocco manuale *FAIL SAFE electric lock without manual release*	1
	ET-EBSFSAK	Elettroblocco FAIL SAFE con sensore stato porta (in assenza di alimentazione sblocca le ante) *FAIL SAFE electric lock with door status microswitch (releases the door in power off)*	1
	ET-EBSFSE	Elettroblocco FAIL SECURE con sblocco manuale EV-EBSSMA *FAIL SECURE electric lock with EV-EBSSMA manual release*	1
	ET-EBSFSEK	Elettroblocco FAIL SECURE con sblocco manuale EV-EBSSMA e sensore stato porta (mantiene le ante bloccate in assenza alimentazione) *FAIL SECURE electric lock with EV-EBSSMA manual release and door status microswitch (keeps the door locked in power off)*	1
	ET-EBSPHA	Elettroblocco per uso farmacia con sblocco manuale EV-EBSSMA (funziona solo se aggiunto a EV-EBSFSE) *Lock for pharmacy use, with EV-EBSSMA manual release (works only together with a EV-EBSFSE)*	1
	ET-EBSBIS	Elettroblocco BISTABILE con sblocco manuale EV-EBSSMA *BISTABLE electric lock with EV-EBSSMA manual release*	1
	ET-EBSBISK	Elettroblocco BISTABILE con sblocco manuale e sensore stato porta (mantiene lo stato in cui si trova in assenza di alimentazione) *BISTABLE electric lock with manual release and door status microswitch (the lock maintains its status in power off)*	1

(*) Scegliere uno tra i componenti elencati - *(*) Choose one of the components listed*

	**EV-EBSSMA**	Sblocco manuale ETERNA 150 per FAIL SAFE *Manual release ETERNA 150 for FAIL SAFE*	1

OPZIONALI / *OPTIONS*

BATTERIE - *BATTERY*			
	**ET-BAT150**	Dispositivo a batteria per apertura di emergenza *Battery device for emergency opening*	1
	**ET-BAT150P**	Dispositivo a batteria per funzionamento in mancanza di energia elettrica *Battery device for temporary operation in case of blackout*	1
	**V01204**	UR24/E Modulo Relè per automazioni ETERNA/REVOLUS. NON utilizzabile su ETERNA 70 *UR24/E Relay Module for ETERNA/REVOLUS automations.* *NOT usable on ETERNA 70*	1
	**RCS**	Resinatura schede elettroniche installate su porte scorrevoli operanti in ambienti umidi e con caratteristiche di tipo “marino” *Resin coating of the electronic boards installed on sliding doors operating in environment with condensing humidity or “marine” atmosphere.*	1
	**V01212**	Kit chiusura magnetica carter ETERNA150/200/T e REVOLUS150/T (coppia) *Magnetic closure kit of cover ETERNA150/200/T and REVOLUS150/T (pair)*	1
	**V01213**	Kit per montaggio contatto magnetico (V00259 + V00260) su trave *Kit to mount magnetic cut off switch (V00259 + V00260) on transom*	1
	**V00259**	Accessori plastici per assemblaggio contatto magnetico V00260 (conf. 5 pezzi) *Plastic accessories to mount magnetic cut off switch V00260 (5-pack)*	5
	**V00260**	Contatto magnetico + magnete per rilevazione stato porta *Magnetic cut off switch + magnet to detect door state*	1
	**EV-SENSCOV**	Microinterruttore per rilevazione apertura carter *Microswitch to detect cover opening*	1
	**EV-SPCDX**	Sensore di porta chiusa destra *Closed door sensor right*	1
	EV-SPCSX	Sensore di porta chiusa sinistra *Closed door sensor left*	1
ATTACCHI - BINARI - PATTINI	***CONNECTIONS - RAILS - GLIDERS***		
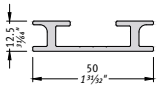	**PAD1R**	Profilo adattatore RIDOTTO 1000 mm *SHORT adapter profile 1000 mm (39½")*	1
	PAD1.5R	Profilo adattatore RIDOTTO 1500 mm *SHORT adapter profile 1500 mm (59")*	1
	**PAD2R**	Profilo adattatore RIDOTTO 2000 mm *SHORT adapter profile 2000 mm (79")*	1
	**KV010**	Vite autofilettante Ø 4.8x32 (confezione da 10 pz.) per fissaggio PAD ridotto su anta *Self-threading screw Ø 4.8x32 (3⁄16"x1¼") (10-piece package) to fasten reduced PAD on leaf*	1
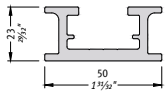	**PAD1**	Profilo adattatore per aggancio ante 1000 mm *Adapter profile for door hooking 1000 mm (39½")*	1
	PAD1.5	Profilo adattatore per aggancio ante 1500 mm *Adapter profile for door hooking 1500 mm (59")*	1
	**PAD2**	Profilo adattatore per aggancio ante 2000 mm *Adapter profile for door hooking 2000 mm (79")*	1
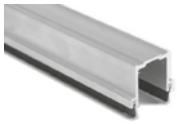	**P6S**	Profilo inferiore universale con spazzolini 1000 mm *Universal door rail with brushes 1000 mm (39½")*	1
	P6S-1.5	Profilo inferiore universale con spazzolini 1500 mm *Universal door rail with brushes 1500 mm (59")*	1
	P6S-2	Profilo inferiore universale con spazzolini 2000 mm *Universal door rail with brushes 2000 mm (79")*	1
	**PT1**	Pattino inferiore per profilo P6S *Floor glider for P6S door rail*	1
	**PT2**	Pattino in TEFLON® 10 mm *Floor glider in TEFLON® 10 mm (⅜")*	1
	**AP50103**	Accessori P50: piastra pattino anta mobile per telescopica con viti di fissaggio *P50 accessories: telescopic mobile leaf skate plate with screws*	1

La porta è composta da:

Kit Automazione
Struttura
Componenti funzionali
Opzionali

The door includes:

Automation Kit
Structure
Functional components
Options

KIT AUTOMAZIONE / *AUTOMATION KIT*

Kit per 2 ante mobili
Kit for 2 mobile leaves

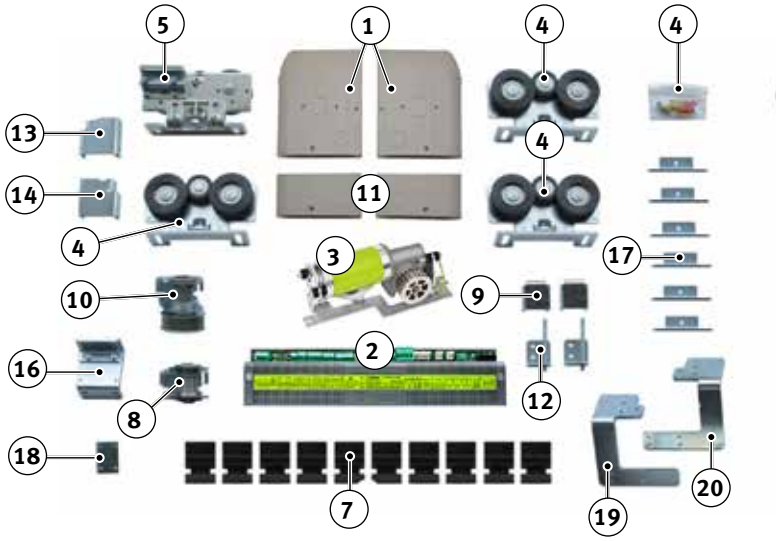

Estensione per 4 ante mobili
Extension for 4 mobile leaves

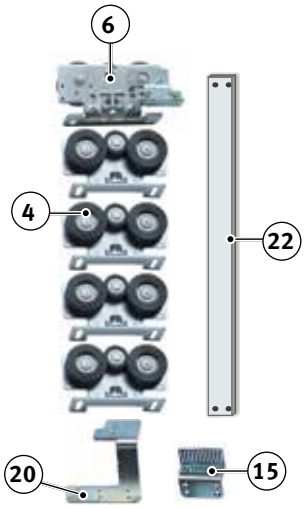

	Coppia fianchetti grigi traversa principale *Grey side panel pair*	**MPS0060G**
1	Coppia fianchetti neri traversa principale (non presenti nel kit, ordinabili separatamente) *Pair of black side caps (not included in kit, to be ordered separately)*	**MPS0060**
2	Centralina elettronica *Electronic control unit*	**ET-LOGICB150**
3	Motore brushless *Brushless motor*	**ET-MOT300**
4	Carrello doppia ruota *Double wheel carriage*	**MPS0010**
5	Attacco cinghia alto anta veloce *Fast leaf high belt coupling*	**SPS1020AV**
6	Attacco cinghia basso anta veloce *Fast leaf low belt coupling*	**SPS1020BV**
7	Passacavi telescopica *Telescopic fairleads*	**MPS0061T**
8	Puleggia di folle telescopica *Telescopic idle pulley*	**MPS0011FT**
9	Fine corsa meccanico *Mechanical limit switch*	**MPS0054**
10	Puleggia di rinvio telescopica *Telescopic return pulley*	**MPS0011RT**
	Coppia fianchetti grigi telescopica *Pair of grey telescopic side caps*	**MPS0060TG**
11	Coppia fianchetti neri telescopica (non presenti nel kit, ordinabili separatamente) *Pair of black telescopic side caps (not included in kit, to be ordered separately)*	**MPS0060T**

12	Tendicinghia *Belt tensioner*	**MPT0005_R03**
13	Distanziale trave sinistro *Right transom spacer*	**MPT0019**
14	Distanziale trave destro *Left transom spacer*	**MPT0014**
15	Attacco cinghia basso anta lenta *Slow leaf low belt coupling*	**SPS1020AL**
6	Attacco cinghia alto anta lenta *Slow leaf high belt coupling*	**SPS1020BL**
17	Piastrina di sostegno *Support plate*	**MPT0013**
18	Collegamento cinghia telescopica *Telescopic belt connection*	**MP00200**
19	Staffa rinvio destra *Right slow leaf movement bracket*	**MPT0020**
20	Staffa rinvio sinistra (*) *Left slow leaf movement bracket (*)*	**MPT0021**
21	Kit messa a terra *Connection ground kit*	**SPS1020MT**
	Barra collegamento carrelli L=800 (opzionale) *Carriage connecting bar L=800 mm (31½") optional*	**MPT0015**
22	Barra collegamento carrelli L=1200 (standard) *Carriage connecting bar L=1200 mm (47¼") standard*	**MPT0017**
	Barra collegamento carrelli L=2000 (opzionale) *Carriage connecting bar L=2000 (78¾") optional*	**MPT0018**

(*) solo per 2 ante mobili apertura sinistra
(*) left opening for no. 2 mobile leaves only

POSIZIONAMENTO COMPONENTI ALL'INTERNO DELL'AUTOMAZIONE 4 ANTE MOBILI
COMPONENTS POSITION INSIDE THE 4 MOBILE LEAVES AUTOMATION

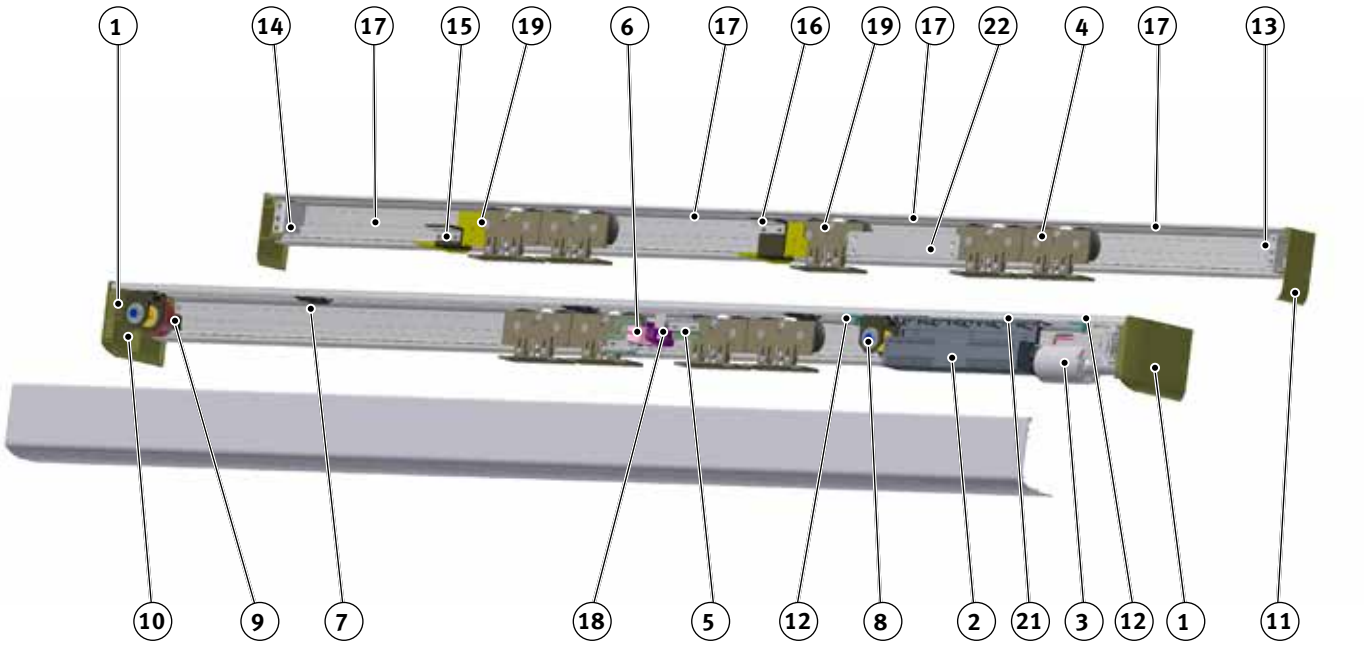

ET-K300T	Automazione telescopica per porta a 2 ante mobili fornita in kit *Telescopic automation for 2 mobile leaves in kit*	1
EVKTEXT	Kit estensione da 2 a 4 ante mobili *Transformation kit 2 to 4 mobile leaves*	1

La garanzia di 6 anni sui motori brushless è da ritenersi valida solo per cause imputabili a difetti di fabbricazione.
The 6-year warranty on brushless motors only applies to causes attributable to faulty manufacture.

STRUTTURA / *STRUCTURE*

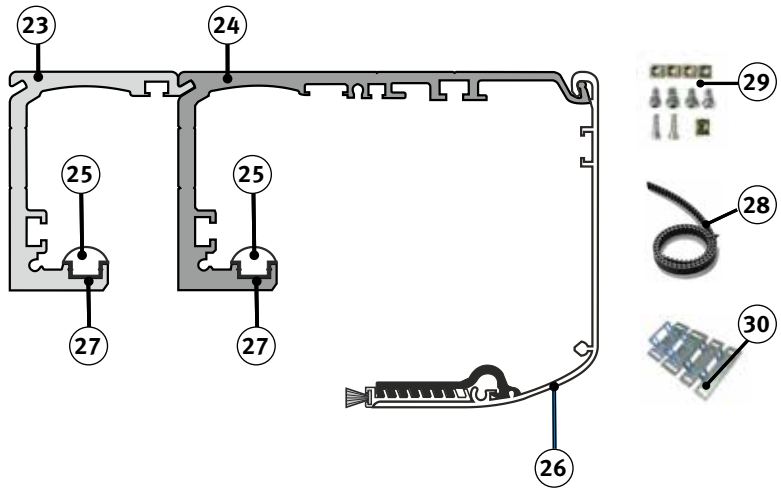

23	**EVTRTEL66**	Trave in alluminio grezzo per ETERNA-T e REVOLUS-T *Mill finish aluminium transom for ETERNA-T e REVOLUS-T*	6600 mm *260"*	2
24	**EVTRGR66**	Trave in alluminio grezzo per ETERNA, REVOLUS *Mill finish aluminium transom for ETERNA, REVOLUS*	6600 mm *260"*	2
25	**EVROT66**	Rotaia di scorrimento alluminio anodizzato per ETERNA, REVOLUS *Anodized aluminium slideway rail for ETERNA, REVOLUS*	6600 mm *260"*	2
26	**EVCOGR66**	Copertura in alluminio grezzo per ETERNA, REVOLUS *Mill finish aluminium cover for ETERNA, REVOLUS*	6600 mm *260"*	2
	EVCOAN66	Copertura in alluminio anodizzato per ETERNA, REVOLUS *Anodized aluminium cover for ETERNA, REVOLUS*	6600 mm *260"*	2
	EVCOGR66R	Copertura ridotta in alluminio grezzo per ETERNA, REVOLUS *Mill finish aluminium short cover for ETERNA, REVOLUS*	6600 mm *260"*	2
	EVCOAN66R	Copertura ridotta in alluminio anodizzato per ETERNA, REVOLUS *Anodized aluminium short cover for ETERNA, REVOLUS*	6600 mm *260"*	2
27	**EV-G001**	Guarnizione guida binario 25 gr. *Under rail Insulation gasket gr. 25 (0.88 oz)*		rotoli 30 m *roll 30 m (98½')*
28	**MP00015**	Cinghia di trazione STD5-15 antistatica *STD5-15 antistatic drive belt*		rotoli 30 m *roll 30 m (98½')*
29	**EV-KFCF**	Kit fissaggio copertura frontale 10 pz. *Kit for front cover hooking 10 pcs.*		1
30	**EV-KITSTAFFA**	Kit staffe per carrelli ETERNA e REVOLUS *Brackets kit for ETERNA and REVOLUS trolleys*		1

STRUTTURA (opzionali) / *STRUCTURE (options)*

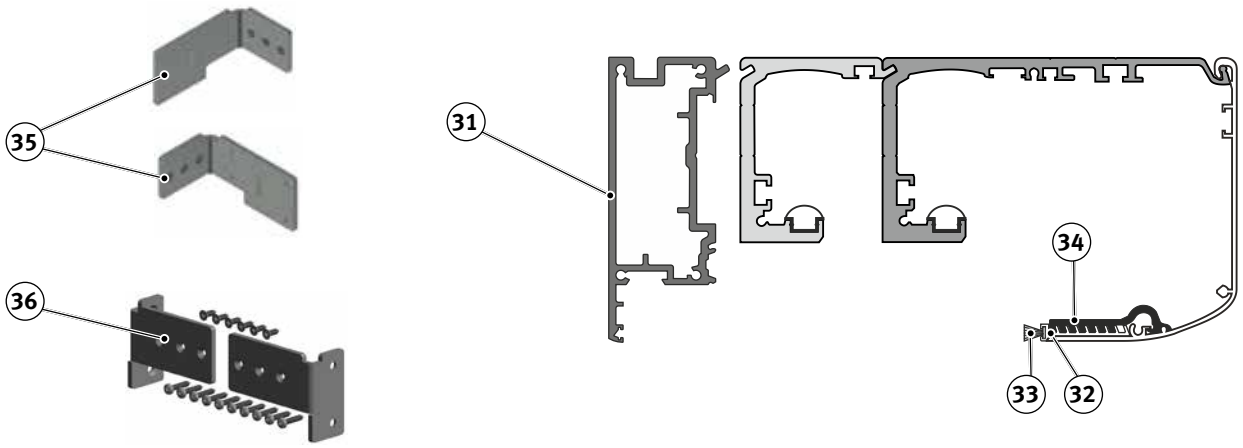

31	**PUNAEGR**	Profilo autoportante per trave ETERNA e REVOLUS grezzo *Self-supporting profile for ETERNA and REVOLUS transom mill finish*	6600 mm *260"*	1
	PUNAEAN	Profilo autoportante per trave ETERNA e REVOLUS anodizzato *Self-supporting profile for ETERNA and REVOLUS transom anodized*	6600 mm *260"*	1
35	**APUNAP1**	Kit fissaggio per Profili autoportanti trave ETERNA e REVOLUS *Fastening kit for ETERNA and REVOLUS self-supporting transom units*		1
36	**APUNAP2**	Kit fissaggio Autoportante in luce vano ETERNA e REVOLUS *Fastening kit for ETERNA and REVOLUS free standing fixing brackets*		1
32	**EVSLIGR66**	Profilo compensatore in alluminio grezzo per copertura *Mill finish aluminium adjustable profile for cover*	6600 mm *260"*	1
	EVSLIAN66	Profilo compensatore in alluminio anodizzato per copertura *Anodized aluminium adjustable profile for cover*	6600 mm *260"*	1
	EVSLIGR46	Profilo compensatore in alluminio grezzo per copertura *Mill finish aluminium adjustable profile for cover*	4600 mm *181"*	1
	EVSLIAN46	Profilo compensatore in alluminio anodizzato per copertura *Anodized aluminium adjustable profile for cover*	4600 mm *181"*	1
33	**APUNS15**	Spazzolino nero per carter 4,8x15 mm *Black brush for covers 4,8x15 mm (3/16"x9/16")*		rotoli da 225 m *225 meter roll* *(738 3/16')*
34	**EV-KITMOL**	Mollette per profilo compensatore copertura (confezione da 10 pz.) *Clips for adjustable cover profile (10 pcs. pack)*		1

COMPONENTI FUNZIONALI / *FUNCTIONAL COMPONENTS*

COMANDI - *CONTROLS (*)*			
		**Programmatore digitale con Display / *Digital selector with display***	
	ET-DSEL	Programmatore digitale (colore bianco) *Digital selector (white colour)*	1
	ET-DSEL B	Programmatore digitale (colore nero) *Digital selector (black colour)*	1
	**T-NFC**	Programmatore digitale NFC (colore bianco) *NFC digital selector (white colour)*	1
	T-NFC B	Programmatore digitale NFC (colore nero) *NFC digital selector (black colour)*	1
	Disponibile su richiesta prolunga cablaggio comunicazione dati per T-NFC (L=3.500 mm) Cod. CL0700P *On request, it is available the data communication wiring extension for T-NFC (L=3,500 mm - W=138") Code CL0700P*		
		**Selettore meccanico a chiave / *Key selector***	
	EV-MSEL	Selettore meccanico a chiave 5 posizioni colore bianco *Key selector 5 positions white colour*	1
	EV-MSEL B	Selettore meccanico a chiave 5 posizioni colore nero *Key selector 5 positions black colour*	1
	**CL1348-KEY**	Chiave per selettore meccanico *Key for mechanical selector*	1

(*) Scegliere uno tra i componenti elencati per la selezione del programma di funzionamento dell'automazione.
Per il settaggio iniziale della porta è comunque necessario il programmatore digitale ET-DSEL oppure T-NFC.

(*) Choose one of the components listed to select the program for the automation.
The digital selector ET-DSEL or T-NFC is however necessary for the automation setting.

OPZIONALI / *OPTIONS*

ELETTROBLOCCHI (*) - *LOCKS (*)*			
	**ET-EBSFSA**	Elettroblocco FAIL SAFE senza sblocco manuale *FAIL SAFE electric lock without manual release*	1
	ET-EBSFSAK	Elettroblocco FAIL SAFE con sensore stato porta (in assenza di alimentazione sblocca le ante) *FAIL SAFE electric lock with door status microswitch* *(releases the door in power off)*	1
	ET-EBSFSE	Elettroblocco FAIL SECURE con sblocco manuale EV-EBSSMA *FAIL SECURE electric lock with EV-EBSSMA manual release*	1
	ET-EBSFSEK	Elettroblocco FAIL SECURE con sblocco manuale EV-EBSSMA e sensore stato porta (mantiene le ante bloccate in assenza alimentazione) *FAIL SECURE electric lock with EV-EBSSMA manual release and door status microswitch (keeps the door locked in power off)*	1
	ET-EBSPHA	Elettroblocco per uso farmacia con sblocco manuale EV-EBSSMA (funziona solo se aggiunto a EV-EBSFSE) *Lock for pharmacy use, with EV-EBSSMA manual release (works only together with a EV-EBSFSE)*	1
	ET-EBSBIS	Elettroblocco BISTABILE con sblocco manuale EV-EBSSMA *BISTABLE electric lock with EV-EBSSMA manual release*	1
	ET-EBSBISK	Elettroblocco BISTABILE con sblocco manuale e sensore stato porta (mantiene lo stato in cui si trova in assenza di alimentazione) *BISTABLE electric lock with manual release and door status microswitch* *(the lock maintains its status in power off)*	1

(*) Scegliere uno tra i componenti elencati - *(*) Choose one of the components listed*

	**EV-EBSSMA**	Sblocco manuale ETERNA 150 per FAIL SAFE *Manual release ETERNA 150 for FAIL SAFE*	1

OPZIONALI / *OPTIONS*

BATTERIE - *BATTERY*			
	**ET-BAT150**	Dispositivo a batteria per apertura di emergenza *Battery device for emergency opening*	1
	**ET-BAT150P**	Dispositivo a batteria per funzionamento in mancanza di energia elettrica *Battery device for temporary operation in case of blackout*	1
	**V01204**	UR24/E Modulo Relè per automazioni ETERNA/REVOLUS. NON utilizzabile su ETERNA 70 *UR24/E Relay Module for ETERNA/REVOLUS automations.* *NOT usable on ETERNA 70*	1
	**RCS**	Resinatura schede elettroniche installate su porte scorrevoli operanti in ambienti umidi e con caratteristiche di tipo “marino” *Resin coating of the electronic boards installed on sliding doors operating in environment with condensing humidity or “marine” atmosphere.*	1
	**V01212**	Kit chiusura magnetica carter ETERNA150/200/T e REVOLUS150/T (coppia) *Magnetic closure kit of cover ETERNA150/200/T and REVOLUS150/T (pair)*	1
	**V01213**	Kit per montaggio contatto magnetico (V00259 + V00260) su trave *Kit to mount magnetic cut off switch (V00259 + V00260) on transom*	1
	**V00259**	Accessori plastici per assemblaggio contatto magnetico V00260 (conf. 5 pezzi) *Plastic accessories to mount magnetic cut off switch V00260 (5-pack)*	5
	**V00260**	Contatto magnetico + magnete per rilevazione stato porta *Magnetic cut off switch + magnet to detect door state*	1
ATTACCHI - BINARI - PATTINI *CONNECTIONS - RAILS - GLIDERS*			
	**EV-SENSCOV**	Microinterruttore per rilevazione apertura carter *Microswitch to detect cover opening*	1
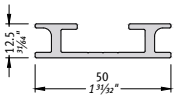	**MP00002**	Profilo adattatore RIDOTTO ossidato argento 4100 mm *Short adapter profile silver oxidized 4100 mm (161½")*	1
	**PADKITR**	Contropiastre per profilo adattatore 10 pz. *Counterplates for adapter profile 10 pcs.*	1
	**KV010**	Vite autofilettante Ø 4.8x32 (confezione da 10 pz.) per fissaggio PAD ridotto su anta *Self-threading screw Ø 4.8x32 (3/16"x1¼") 10-piece package to fasten reduced PAD on leaf*	1
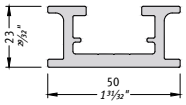	**MP00241**	Profilo adattatore superiore ossidato argento 4100 mm *Upper adapter profile silver oxidized 4100 mm (161½")*	1
	**PADKITR**	Contropiastre per profilo adattatore 10 pz. *Counterplates for adapter profile 10 pcs.*	1
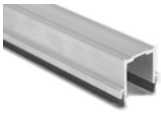	**2NC5947/A1S**	Profilo porta spazzolino anodizzato 6500 mm *Brush holding profile anodized 6500 mm*	1
	MG773S/S	Guarnizione spazzola speciale 13 mm (barra da 2000 mm) *Special brush gasket 13 mm - 2000 mm (79") bar*	1
	**PT1**	Pattino inferiore per profilo P6S *Floor glider for P6S door rail*	1
	**PT2**	Pattino in TEFLON® 10 mm *Floor glider in TEFLON® 10 mm (⅜")*	1
	**AP50103**	Accessori P50: piastra pattino anta mobile per telescopica con viti di fissaggio *P50 accessories: telescopic mobile leaf skate plate with screws*	1



REVOLUS 90

AUTOMAZIONI PER PORTE SCORREVOLI RIDONDANTI

Sistema di automazione per porte scorrevoli rettilinee a 1 o 2 ante.

- Il sistema “ridondante”: in caso di guasto, fa intervenire la parte secondaria per l’apertura di emergenza.
- Doppio motore Brushless in un unico involucro, con conseguente aumento dell’affidabilità.
- Centralina elettronica che gestisce in modo indipendente i due motori.

Progettato per essere installato nelle vie di fuga.

REDUNDANT AUTOMATIC SLIDING DOORS

Automation system for straight sliding doors with 1 or 2 leaves.

- *Redundant system: in the event of a fault, the secondary part for emergency opening is activated.*
- *Double brushless motor in a single housing, with consequent increase in reliability.*
- *Electronic control unit that manages the two motors independently.*

Designed to be installed in escape routes.

DESCRIZIONE PRODOTTO

Automazione progettata per essere installata nelle vie di esodo e realizzata adottando soluzioni tecniche innovative che la rendono estremamente sicura, affidabile e semplice nell'installazione.
Il sistema ridondante assicura che in caso di guasto di un elemento della parte principale dell'automazione, intervenga la parte secondaria per effettuare l'apertura di emergenza della porta automatica.
L'automazione è dotata di un doppio motore brushless in un unico involucro, con conseguente aumento dell'affidabilità rispetto all'impiego di due motori separati.
La centralina elettronica, estremamente compatta e costruita con componentistica di ultima generazione ed elevata affidabilità, è dotata di alimentatore switching, di doppio circuito di potenza indipendente per il pilotaggio dei motori e di due microprocessori costantemente sincronizzati per la gestione degli ingressi e delle uscite.

Il sistema utilizza una batteria al piombo monitorata per assicurare l'apertura di emergenza entro 5 secondi in caso di guasto. Il programmatore digitale R-DSEL è lo strumento dell'installatore per configurare i parametri di funzionamento della porta automatica e viene utilizzato dall'utente per selezionare il programma di lavoro della porta. Il programmatore digitale R-DSEL offre estrema semplicità di utilizzo grazie all'intuitivo display ed un elevato grado di protezione tramite password che impedisce l'uso ai non autorizzati.

L'automazione risponde a tutti i requisiti imposti dalla normativa EN 16005 superando tutti i test previsti per le porte installate sulle vie di esodo ed uscite di emergenza.

GENERAL DESCRIPTION

The automation is designed to be installed on emergency exits and realized implementing innovating technical solutions, so resulting in a safe, reliable system which is even easy to install.
In case of failure of any component in the main part of the automation, the redundant system ensures automatic door opening through the secondary part of the automation itself.
The automation is equipped with a brushless double motor in one single body, thus increasing the reliability compared to automations with two independent motors.
The control unit is extremely compact and realized with sophisticated and reliable components such as switching power supply with a double power mosfet circuit. This latter is independently controlling the motors and the two microprocessors which are constantly synced in order to manage inputs and outputs.

The system is using a lead monitored battery to ensure emergency opening within 5 seconds in case of any failure.
The digital display selector R-DSEL is the tool for the installer to adjust the parameters of the automatic door and can be used by the end user to select the desired working programme. The new selector is very easy to use thanks to the intuitive display and offers a full protection through password level, thus not allowing the use of the door to unauthorized persons.

The automation complies with all the requirements provided for by standard EN 16005, having successfully passed all the tests prescribed for the doors installed in escape routes and emergency exits.



CONFORME ALLE NORME EUROPEE

- Direttiva Macchine: 2006/42 CE
- Direttiva compatibilità Elettromagnetica: EMC 2014/30/UE
- Direttiva Bassa Tensione: LVD 2014/35/UE
- Certificazione di qualità TÜV SÜD: certificato numero G623

EUROPEAN STANDARDS COMPLIANT

- Machinery Directive: 2006/42/EC
- Electromagnetic Compatibility Directive: EMC 2014/30/UE
- Low Voltage Directive: LVD 2014/35/UE
- TÜV Quality Certification: certificate N° G623

EN16005

SCHEDA TECNICA / *TECHNICAL DATA SHEET*

MODELLI PORTA RIDONDANTE	*REDUNDANT SLIDING DOOR TYPE*	REVOLUS 90	
		REV-S90 1 anta / *leaf*	**REV-D90** 2 ante / *leaves*
Larghezza vano passaggio	*Clear passage*	**700÷3000 mm** *27½"÷118⅛"*	**900÷3000 mm** *35½"÷118⅛"*
Peso massimo ante	*Max. Loading capacity*	**kg 130 anta** *290 lb leaf*	**kg 90 anta** *200 lb leaf*
Dimensioni automazione (HxPxL)	*Automation size (HxDxW)*	**100x135 mm x L (max. 6500 mm)** *3¹⁵⁄₁₆"x5¼"x W. (max. 255¹⁵⁄₁₆")*	
Alimentazione	*Power supply*	**230 Vac 50-60Hz**	
Velocità di apertura	*Opening speed*	**0,8 m/sec. (1 anta)** *2.63 ft/s (1 leaf)*	
Velocità di chiusura	*Closing speed*	**Max. 0,6 m/sec. (1 anta)** *Max. 1.97 ft/s (1 leaf)*	
Temperatura di funzionamento	*Operating temperature*	**-15° C / + 50° C**	
Grado di protezione	*Protection rating*	**IP22**	
Potenza massima assorbita	*Max absorbed power*	**100 W**	
Consumo in standby	*Stand-by consumption*	**6 W**	
Motore Brushless	*Brushless motor*	**24 Vdc con Encoder** - *24 Vdc with Encoder*	
Frequenza di utilizzo	*Type of use*	**Continuo 100%** - *Intensive use 100%*	
Numero di manovre	*Number of opening cycles*	**Test da 1.000.000 cicli (4.000 cicli/giorno)** *Tested 1.000.000 Cycle (4.000 Cycles/day)*	
Safety test	*Safety test*	**Monitoraggio sensori di sicurezza prima di ogni apertura/chiusura** *Safety sensors monitoring before every opening/closing*	
Batteria di emergenza	*Emergency battery*	**Incorporata. Garantisce l'apertura della porta in mancanza di alimentazione o in caso di guasto** *Incorporated. It ensures door opening in case of power failure or in case of fault*	
Sistema di sicurezza al guasto	*Fault safety system*	**Conforme al livello prestazionale "d" della EN 13849-1** *According to performance level "d" of EN 13849-1*	









Modello:	**REVOLUS 90**
Sinossi:	**operatore automatico per porte scorrevoli ridondanti per vie di fuga**
Produttore:	**LABEL SPA**
Descrizione:	• Automatismo per una o due ante scorrevoli, per vano passaggio max. di 3000 mm • Peso massimo per anta 90 kg (per porta doppia anta) o 130 kg (per porta singola anta). • Carter lunghezza max. 6500 mm
L'automatismo è costituito da:	• Motore di tipo Brushless a doppio avvolgimento con encoder incorporato. • Traversa in alluminio h. 64,5 mm • Carter di copertura colore argento p. 135 mm, h. 100 mm con cavetti anti caduta. • Guarnizione rotaia. • Rotaia di scorrimento in alluminio. • Sistema di trasmissione movimento cinghia antistatica rinforzata con cordoli in Kevlar. • Carrello doppia ruota con pattino anti sollevamento e ampie possibilità di regolazione dell'anta in altezza e profondità. • Alimentazione: 230 V~ 50Hz
Dati tecnici:	Vedi tabella pagina 70
Elettronica di comando:	• Progettata e costruita nel rispetto delle regole stabilite dalle Direttive EMC 2004/108/CE, LVD 2006/95/CE, Direttiva Macchine 2006/42/CE e dalla norma sulla sicurezza delle porte automatiche pedonali EN16005. • Sistema di sicurezza conforme al PL= d della norma EN 13849-1. • Procedura semplice e veloce di messa in servizio (Set-up) e di impostazione delle funzioni e dei parametri con il programmatore digitale R-DSEL. • Gestione di una password tecnica per l'installatore, per impedire a persone non autorizzate di accedere e modificare i parametri di funzionamento dell'automazione. • Predisposizione di due ingressi separati per i sensori di sicurezza in chiusura. • Predisposizione di due ingressi separati per i sensori di sicurezza in apertura. • Predisposizioni di due ingressi separati per i sensori interni di attivazione con uscita in corrente continua come richiesto dalle norme sulle vie di esodo. • Monitoraggio dei sensori di sicurezza prima di ogni movimento della porta. • Velocità di apertura e chiusura regolabili • Rampa di accelerazione e decelerazione in apertura e chiusura regolabili. • Potenze di spinta regolabile. • Batteria R-BAT90 monitorata per garantire sempre l'apertura di emergenza. • Gestione di un elettroblocco R-BLOCK90 per la chiusura notturna della porta. • Regolazione separata del tempo di pausa a porta aperta nei programmi automatici e nel blocco notte. • Test sistema di sicurezza all'apertura ogni 24 ore e ogni volta che viene fornita alimentazione all'automatismo come richiesto dalla normativa sulla sicurezza. • Bassi consumi di energia sia in funzionamento che in stand-by. • Predisposizione modulo relè UR24 per funzioni opzionali (comando lama d'aria, stato porta, funzione gong). • Ingresso OPEN (apertura di emergenza) con contatto configurabile N.A. / N.C. • Selettore di programma digitale a display R-DSEL con password utente. • Predisposizione modulo opzionale R-WK per apertura porta dall'esterno in mancanza di alimentazione.
Programmatore digitale:	**Programmatore digitale a display R-DSEL** • Visualizzazione delle informazioni relative all'automazione (numero seriale, versione software, conta manovre totali e parziali). • Menù di programmazione per il set-up e la regolazione funzioni e parametri della porta. • Memoria eventi, in cui vengono memorizzate le anomalie e gli eventuali errori di funzionamento. • Diagnostica sullo stato degli ingressi della centralina elettronica dell'automazione. • Selettore di programma per l'utilizzatore finale. Programmi di lavoro: Automatico bidirezionale, Automatico solo uscita, Porta aperta, Blocco Notturno, Apertura invernale ridotta, Porta manuale. • Possibilità di abilitare una password utente per impedire che venga variato il programma di lavoro della porta automatica. • Pulsante F1 per apertura porta.

Model:	**REVOLUS 90**
Synopsis:	**automation for redundant sliding doors for escape routes**
Manufacturer:	**LABEL SPA**
Description:	• Automation for one or two sliding leaves, for max. passage opening of 3,000 mm (118⅛") • Maximum weight per leaf 90 kg (200 lb) for double-leaf door or 130 kg (285 lb) for single-leaf door. • Cover max length 6,500 mm (255¹⁵⁄₁₆")
The automation consists of:	• Dual winding brushless motor with built-in encoder. • Aluminium transom h. 64.5 mm (2½") • Silver cover, depth 135 mm (4¼"), height 100 mm (3¹⁵⁄₁₆") with fall prevention cables. • Rail gasket. • Aluminium slideway rail. • Motion drive system using antistatic belt reinforced with Kevlar sides. • Dual wheel trolley with anti-lifting device, and wide possibilities of adjustment of leaf height and depth. • Power supply: 230 V~ 50Hz
Technical data:	See table on page 70
Control electronics:	• Designed and built in accordance with the rules set out in the Directives EMC 2004/108/CE, LVD 2006/95/CE, Machinery Directive 2006/42/CE and in the EN16005 safety standard applicable to pedestrian automatic doors. • Safety system in compliance with PL= d of the standard EN 13849-1. • Easy, quick set-up of the functions and parameters with the R-DSEL digital selector. • Management of a technical password for the installer, to prevent unauthorized persons from accessing and editing the operating parameters of the automation. • Equipped with two separate inputs for the safety closing sensors. • Equipped with two separate inputs for the safety opening sensors. • Equipped with two separate inputs for the internal trigger sensors with DC output as required by the regulations on the escape routes. • Safety sensor monitoring before any door movement. • Independently-adjustable opening and closing speed • Adjustable opening and closing acceleration and deceleration ramp. • Adjustable thrust powers. • Monitored R-BAT90 battery to ensure emergency opening at all times. • Management of an R-BLOCK90 electric lock for night-time door closing. • Independent adjustment of the dwell time when the door is open in automatic programs and in night lock. • Safety system test on opening every 24 hours and every time power is supplied to the automation as required by the safety regulations. • Low energy consumption in both operation and stand-by. • It is possible to fit the UR24 relay module for optional functions (air blade control, door status, gong function). • OPEN input (emergency opening) with N.O. / N.C. settable contact. • Program digital selector with display R-DSEL with user password. • It is possible to fit the optional module R-WK to open the door from outside in case of power failure.
Digital selector:	**R-DSEL digital selector with display** • Display of automation information (serial number, software version, counter of total and partial manoeuvres). • Programming menu for setting up and adjusting door functions and parameters. • Event history which stores any malfunctions and anomalies. • Diagnostics about input states of automation electronic control unit. • Program selector for the end user. Work programs: Automatic Bidirectional, Automatic Exit Only, Open Door, Night Lock, Reduced Winter Opening, Manual Door. • Possibility to enable a user password to prevent change of the work program of the automatic door. • F1 button for door opening.

La porta è composta da:

- Automazione
- Gruppo trave
- Gruppo copertura
- Elemento finitura (profilo alluminio o guarnizione)
- Componenti funzionali
- Opzionali

The door includes:

- *Automation*
- *Transom unit*
- *Cover unit*
- *Finishing element (metal profile or gasket)*
- *Functional components*
- *Options*

Dimensioni / *Dimensions*

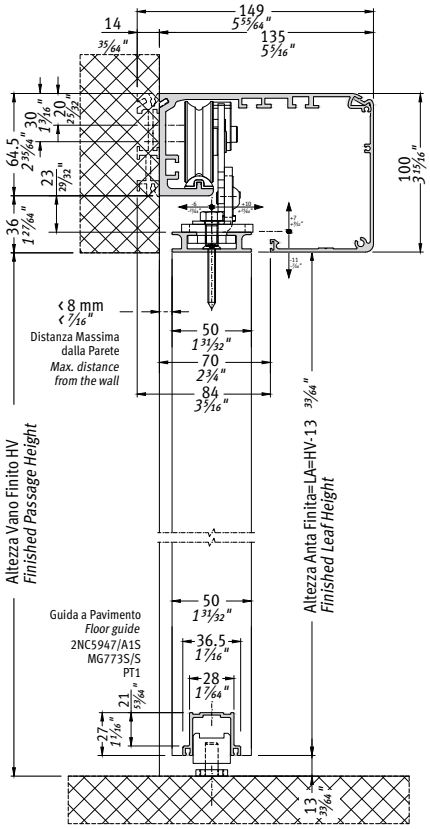

Distanza minima e massima dalla parete in accordo con la normativa EN 16005. Gli scostamenti orizzontali residui indicati sono riferiti al reggi-anta standard: altre soluzioni in kit a catalogo.

Minimum and maximum distance from the wall in accordance with standard EN 16005. The specified residual horizontal deviations refer to the standard leaf connection unit: other solutions are available as kits in our catalogue.

1 anta mobile / *Single leaf*

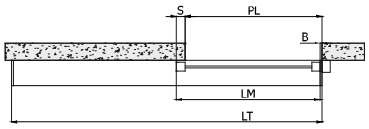

Dimensionamento / *Sizing*		
LT= lunghezza automazione *LT= automation length* LT=2PL-B+S+20 *LT=2PL-B+S+3/4"*	LM= anta / *leaf* S= sormonto / *overlap* B=battuta / *central seal* con S=50 mm B=10 mm *with S=2" B=3/8"* LM = (LT-B+S)/2-10 *LM = (LT-B+S)/2- 3/8"*	PL= passaggio libero *PL= clear passage* PL=(LT+B-S)/2-10 *PL=(LT+B-S)/2-3/8"*
2000 mm *(78 3/4")*	1010 mm *(39 3/4")*	970 mm *(38 1/4")*
2500 mm *(98 1/2")*	1260 mm *(49 5/8")*	1220 mm *(48")*
3000 mm *(118 1/8")*	1510 mm *(59 1/2")*	1470 mm *(58 7/8")*
3500 mm *(137 3/4")*	1760 mm *(69 1/4")*	1720 mm *(67 3/4")*
4000 mm *(157 1/2")*	2010 mm *(79 1/8")*	1970 mm *(77 1/2")*
4500 mm *(177 1/4")*	2260 mm *(89")*	2220 mm *(87 3/8")*
5000 mm *(196 7/8")*	2510 mm *(98 3/4")*	2470 mm *(97 1/4")*
5500 mm *(216 1/2")*	2760 mm *(108 3/4")*	2720 mm *(107 1/16")*
6000 mm *(236 1/4")*	3010 mm *(118 1/2")*	2970 mm *(116 15/16")*

2 Ante mobili / *Double leaves*

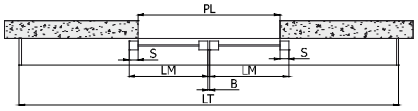

Dimensionamento / *Sizing*		
LT= lunghezza automazione *LT= automation length* LT=2PL-B+2S+20 *LT=2PL-B+2S+3/4"*	LM= anta / *leaf* S= sormonto / *overlap* B=battuta / *central seal* con S=50 mm B=10 mm *with S=2" B=3/8"* LM=(LT-B)/4+(S/2)-10 *LM=(LT-B)/4+(S/2)-3/8"*	PL= passaggio libero *PL= clear passage* PL=(LT+B)/2-S-10 *PL=(LT+B)/2-S-3/8"*
2000 mm *(78 3/4")*	512,5 mm *(20 1/4")*	945 mm *(37 1/4")*
2500 mm *(98 1/2")*	637,5 mm *(25 1/8")*	1195 mm *(47 1/16")*
3000 mm *(118 1/8")*	762,5 mm *(30")*	1445 mm *(56 7/8")*
3500 mm *(137 3/4")*	887,5 mm *(35")*	1695 mm *(66 3/4")*
4000 mm *(157 1/2")*	1012,5 mm *(39 7/8")*	1945 mm *(76 9/16")*
4500 mm *(177 1/4")*	1137,5 mm *(44 3/4")*	2195 mm *(86 7/16")*
5000 mm *(196 7/8")*	1262,5 mm *(49 3/4")*	2445 mm *(97 1/4")*
5500 mm *(216 1/2")*	1387,5 mm *(54 5/8")*	2695 mm *(106 1/8")*
6000 mm *(236 1/4")*	1512,5 mm *(59 1/2")*	2945 mm *(116")*

AUTOMAZIONE / *AUTOMATION*

L'automazione è composta da:

- Puleggia di rinvio
- Carrelli di scorrimento doppia ruota
- Centralina elettronica di comando
- Fermo meccanico di fine corsa
- Batteria d'emergenza
- Motore brushless
- Fianchetti laterali
- Passa cavi

The automation includes:

- *Pulley for drive belt return*
- *Trolleys and connections for leaves*
- *Control unit*
- *Mechanical stroke-end*
- *Emergency battery*
- *Brushless motor*
- *Side caps*
- *Cable clips*



REV-S90	Automazione ridondante a singola anta tagliata a misura *Single leaf redundant automation cut to size*	REVOLUS 90/1	1
REV-D90	Automazione ridondante a doppia anta tagliata a misura *Double leaf redundant automation cut to size*	REVOLUS 90/2	1

ET-KM420 	Kit per montaggio invertito motore/centralina per ETERNA 70, ETERNA 90 e REVOLUS 90. **Nota: questo kit comprende una staffa che permette di montare il motore della ETERNA 70, ETERNA 90 e REVOLUS 90 svincolato dalla piastra principale della centralina elettronica.** Questa soluzione deve essere utilizzata per le automazioni doppia anta di lunghezza inferiore a 2300 mm, poiché permette al motore di venire montato sull'estrema destra dell'automazione guadagnando corsa sulla cinghia. Questo kit deve essere utilizzato anche nel caso si installi ad incasso il sensore di presenza 3H-IR14C (V00247) con la sua staffa di montaggio (V00246) dal lato destro della trave. *Kit for motor/control unit reverse mounting for ETERNA 70, ETERNA 90, and Revolus 90.* ***Note: this kit includes a bracket that allows to mount the motor of ETERNA 70, ETERNA 90, and REVOLUS 90 disengaged from the main plate of the electronic control unit.*** *This solution must be used for double leaf automations whose length is less than 2300 mm(98½"), because it allows to mount the motor on the far right of the automation, obtaining additional belt travel. This kit must be used even in case of flush mounting of the presence sensor 3H-IR14C (V00247) with its mounting bracket (V00246) from the right side of the transom.*	1

La garanzia di 6 anni sui motori brushless è da ritenersi valida solo per cause imputabili a difetti di fabbricazione.
The 6-year warranty on brushless motors only applies to causes attributable to faulty manufacture.

GRUPPO TRAVE / *TRANSOM UNIT*

Il gruppo trave è composto da:
Transom unit includes:

1	Traversa *Transom*	**ETTRGR46** **ETTRGR66**
2	Rotaia di scorrimento *Rail*	**ETROT46** **ETROT66**
3	Guarnizione rotaia *Rail gasket*	**ET-G000**
4	Cinghia di trasmissione *Drive belt*	**MET0000**

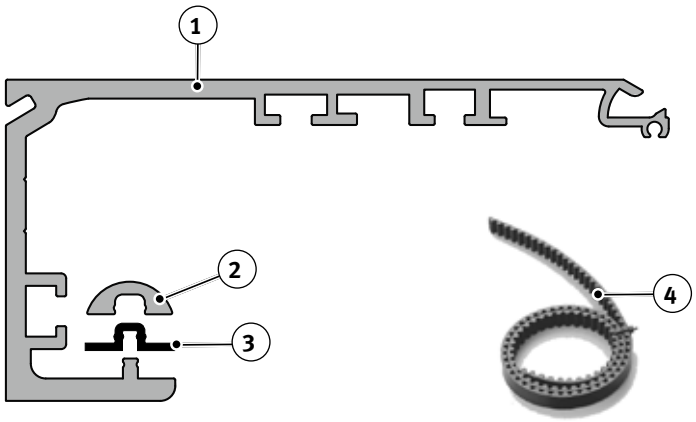

GRUPPO TRAVE per ETERNA 70/90 e REVOLUS 90
TRANSOM UNIT *for ETERNA 70/90 e REVOLUS 90*

ET-GT2000	Gruppo trave *Transom unit*	2000 mm *79"*	1
ET-GT2500	Gruppo trave *Transom unit*	2500 mm *98½"*	1
ET-GT3000	Gruppo trave *Transom unit*	3000 mm *118"*	1
ET-GT3500	Gruppo trave *Transom unit*	3500 mm *138"*	1
ET-GT4000	Gruppo trave *Transom unit*	4000 mm *157½"*	1
ET-GT4500	Gruppo trave *Transom unit*	4500 mm *177"*	1
ET-GT6000	Gruppo trave *Transom unit*	6000 mm *236"*	1
ET-GT6500	Gruppo trave *Transom unit*	6500 mm *256"*	1

STRUTTURA (opzionali) / *STRUCTURE (options)*

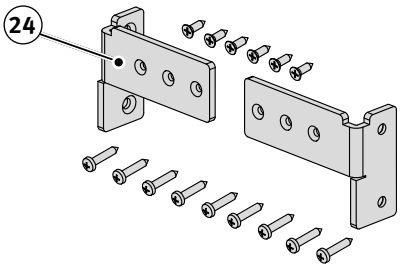

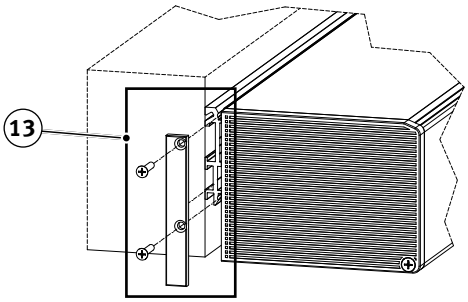

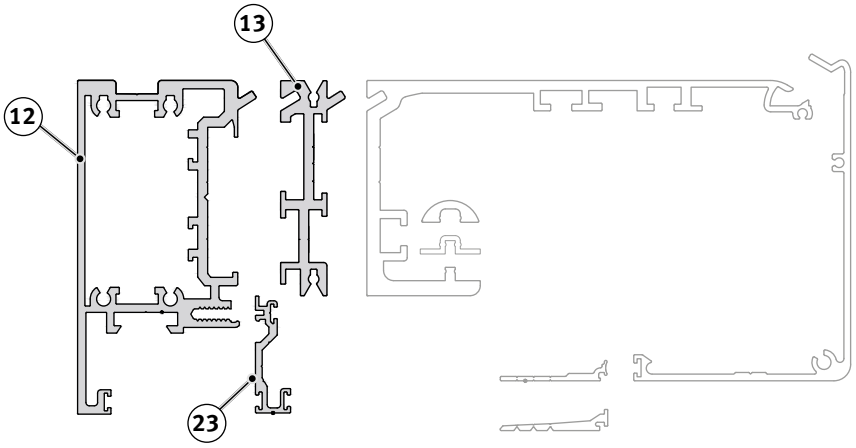

NOTA: I gruppi **13** sono composti da Profilo di spessoramento, tappi laterali e relative viti di fissaggio.

*NOTE: The units **13** consist of spacer profile and side plugs with the relevant fastening screw.*

STRUTTURA (opzionali) per ETERNA 70/90 e REVOLUS 90
***STRUCTURE (options)** for ETERNA 70/90 e REVOLUS 90*

12	**ETPAAN66**	Trave autoportante *Self-supporting transom*	Anodizzata *Anodized*	6600 mm *260"*	1
	ETPAAN46	Trave autoportante *Self-supporting transom*	Anodizzata *Anodized*	4600 mm *181"*	1
	ETPAGR66	Trave autoportante *Self-supporting transom*	Grezza *Mill finish*	6600 mm *260"*	1
	ETPAGR46	Trave autoportante *Self-supporting transom*	Grezza *Mill finish*	4600 mm *181"*	1
13	**ET-GS2000G**	Gruppo spessoramento *Spacer unit*	Alluminio grezzo *Mill finish aluminium*	2000 mm *79"*	1
	ET-GS2500G	Gruppo spessoramento *Spacer unit*	Alluminio grezzo *Mill finish aluminium*	2500 mm *98½"*	1
	ET-GS3000G	Gruppo spessoramento *Spacer unit*	Alluminio grezzo *Mill finish aluminium*	3000 mm *118"*	1
	ET-GS3500G	Gruppo spessoramento *Spacer unit*	Alluminio grezzo *Mill finish aluminium*	3500 mm *138"*	1
	ET-GS4000G	Gruppo spessoramento *Spacer unit*	Alluminio grezzo *Mill finish aluminium*	4000 mm *157½"*	1
	ET-GS4500G	Gruppo spessoramento *Spacer unit*	Alluminio grezzo *Mill finish aluminium*	4500 mm *177"*	1
	ET-GS6000G	Gruppo spessoramento *Spacer unit*	Alluminio grezzo *Mill finish aluminium*	6000 mm *236"*	1
	ET-GS6500G	Gruppo spessoramento *Spacer unit*	Alluminio grezzo *Mill finish aluminium*	6500 mm *256"*	1
23	**ETPUGR66**	Profilo Universale *Universal profile*		6600 mm *260"*	1
	ETPUGR46	Profilo Universale *Universal profile*		4600 mm *181"*	1
24	**APUNAP3**	Kit fissaggio Autoportante *Self-supporting transom fastening kit*			1

GRUPPO COPERTURA / *COVER UNIT*

Il gruppo copertura è composto da:
Cover unit includes:

1	Copertura *Cover*	**ETCOAN46** **ETCOAN66** **ETCOGR46** **ETCOGR66**
2	Cavetto anti-caduta *Holding cable*	**ET-544FC**

NOTA: A completamento del gruppo copertura può essere necessario abbinare un elemento di finitura.

NOTE: You may need to combine the covering unit with a finishing element

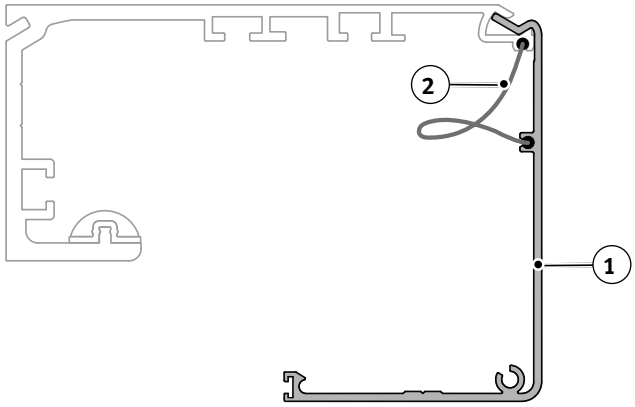

A MISURA - *TO SIZE*

GRUPPO COPERTURA IN ALLUMINIO ANODIZZATO per ETERNA 70/90 e REVOLUS 90
ANODIZED ALUMINIUM COVER UNIT *for ETERNA 70/90 and REVOLUS 90*

ET-GC2000	Gruppo copertura *Cover unit*	Alluminio anodizzato *Anodized aluminium*	2000 mm *79"*	1
ET-GC2500	Gruppo copertura *Cover unit*	Alluminio anodizzato *Anodized aluminium*	2500 mm *98½"*	1
ET-GC3000	Gruppo copertura *Cover unit*	Alluminio anodizzato *Anodized aluminium*	3000 mm *118"*	1
ET-GC3500	Gruppo copertura *Cover unit*	Alluminio anodizzato *Anodized aluminium*	3500 mm *138"*	1
ET-GC4000	Gruppo copertura *Cover unit*	Alluminio anodizzato *Anodized aluminium*	4000 mm *157½"*	1
ET-GC4500	Gruppo copertura *Cover unit*	Alluminio anodizzato *Anodized aluminium*	4500 mm *177"*	1
ET-GC6000	Gruppo copertura *Cover unit*	Alluminio anodizzato *Anodized aluminium*	6000 mm *236"*	1
ET-GC6500	Gruppo copertura *Cover unit*	Alluminio anodizzato *Anodized aluminium*	6500 mm *256"*	1

GRUPPO COPERTURA IN ALLUMINIO GREZZO per ETERNA 70/90 e REVOLUS 90
MILL FINISH ALUMINIUM COVER UNIT *for ETERNA 70/90 and REVOLUS 90*

ET-GC2000G	Gruppo copertura *Cover unit*	Alluminio grezzo *Mill finish aluminium*	2000 mm *79"*	1
ET-GC2500G	Gruppo copertura *Cover unit*	Alluminio grezzo *Mill finish aluminium*	2500 mm *98½"*	1
ET-GC3000G	Gruppo copertura *Cover unit*	Alluminio grezzo *Mill finish aluminium*	3000 mm *118"*	1
ET-GC3500G	Gruppo copertura *Cover unit*	Alluminio grezzo *Mill finish aluminium*	3500 mm *138"*	1
ET-GC4000G	Gruppo copertura *Cover unit*	Alluminio grezzo *Mill finish aluminium*	4000 mm *157½"*	1
ET-GC4500G	Gruppo copertura *Cover unit*	Alluminio grezzo *Mill finish aluminium*	4500 mm *177"*	1
ET-GC6000G	Gruppo copertura *Cover unit*	Alluminio grezzo *Mill finish aluminium*	6000 mm *236"*	1
ET-GC6500G	Gruppo copertura *Cover unit*	Alluminio grezzo *Mill finish aluminium*	6500 mm *256"*	1

Elemento di finitura gruppo copertura (profilo in alluminio o guarnizione):
Covering unit finishing element (aluminium profile or seal):

3 **Profilo in alluminio**
Aluminium profile

4 **Guarnizione**
Gasket

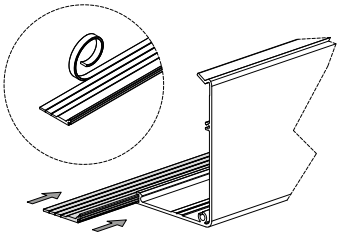

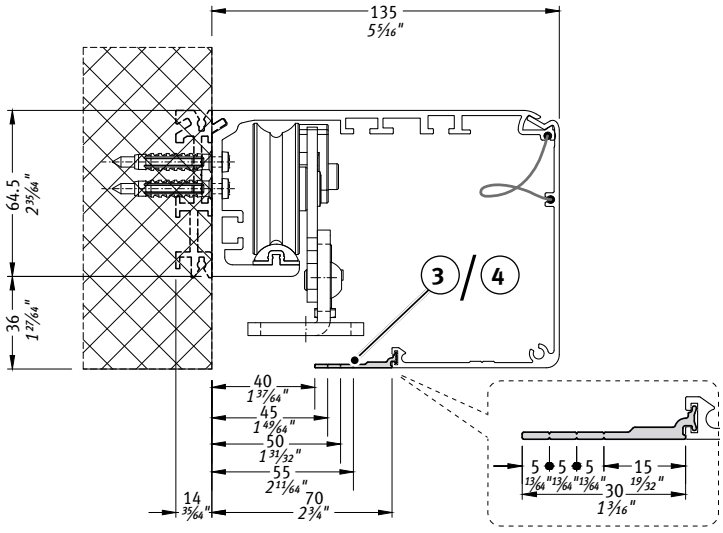

GRUPPO COPERTURA IN ALLUMINIO ANODIZZATO per ETERNA 70/90 e REVOLUS 90
ANODIZED ALUMINIUM COVER UNIT *for ETERNA 70/90 e REVOLUS 90*

ET-GF2000	Elemento finitura *Finishing element*	Alluminio anodizzato *Anodized aluminium*	2000 mm *79"*	1
ET-GF2500	Elemento finitura *Finishing element*	Alluminio anodizzato *Anodized aluminium*	2500 mm *98½"*	1
ET-GF3000	Elemento finitura *Finishing element*	Alluminio anodizzato *Anodized aluminium*	3000 mm *118"*	1
ET-GF3500	Elemento finitura *Finishing element*	Alluminio anodizzato *Anodized aluminium*	3500 mm *138"*	1
ET-GF4000	Elemento finitura *Finishing element*	Alluminio anodizzato *Anodized aluminium*	4000 mm *157½"*	1
ET-GF4500	Elemento finitura *Finishing element*	Alluminio anodizzato *Anodized aluminium*	4500 mm *177"*	1
ET-GF6000	Elemento finitura *Finishing element*	Alluminio anodizzato *Anodized aluminium*	6000 mm *236"*	1
ET-GF6500	Elemento finitura *Finishing element*	Alluminio anodizzato *Anodized aluminium*	6500 mm *256"*	1

ELEMENTO DI FINITURA IN ALLUMINIO GREZZO PER GRUPPO COPERTURA per ETERNA 70/90 e REVOLUS 90
MILL FINISH ALUMINIUM FINISHING PROFILE FOR COVER UNIT *for ETERNA 70/90 and REVOLUS 90*

ET-GF2000G	Elemento finitura *Finishing element*	Alluminio grezzo *Mill finish aluminium*	2000 mm *79"*	1
ET-GF2500G	Elemento finitura *Finishing element*	Alluminio grezzo *Mill finish aluminium*	2500 mm *98½"*	1
ET-GF3000G	Elemento finitura *Finishing element*	Alluminio grezzo *Mill finish aluminium*	3000 mm *118"*	1
ET-GF3500G	Elemento finitura *Finishing element*	Alluminio grezzo *Mill finish aluminium*	3500 mm *138"*	1
ET-GF4000G	Elemento finitura *Finishing element*	Alluminio grezzo *Mill finish aluminium*	4000 mm *157½"*	1
ET-GF4500G	Elemento finitura *Finishing element*	Alluminio grezzo *Mill finish aluminium*	4500 mm *177"*	1
ET-GF6000G	Elemento finitura *Finishing element*	Alluminio grezzo *Mill finish aluminium*	6000 mm *236"*	1
ET-GF6500G	Elemento finitura *Finishing element*	Alluminio grezzo *Mill finish aluminium*	6500 mm *256"*	1

GUARNIZIONE FINITURA PER GRUPPO COPERTURA per ETERNA 70/90 e REVOLUS 90
FINISHING GASKET FOR COVER UNIT *for ETERNA 70/90 and REVOLUS 90*

ET-G001	Guarnizione finitura per copertura *Gasket for cover unit*	Nero *Black*	rotoli 30 m *roll 30 m (98½')*
ET-G001G	Guarnizione finitura per copertura *Gasket for cover unit*	Grigia RAL 7040 *RAL 7040 grey*	rotoli 30 m *roll 30 m (98½')*

COMPONENTI FUNZIONALI / *FUNCTIONAL COMPONENTS*

COMANDI - *CONTROLS*

Programmatore digitale con Display ***Digital selector with display***



R-DSEL	Programmatore digitale EN 16005 con display per automazione ridondante REVOLUS e REVOLUS T colore bianco *Digital selector EN 16005 with display for redundant automation REVOLUS and REVOLUS T colour white*	1
R-DSEL B	Programmatore digitale EN 16005 con display per automazione ridondante REVOLUS e REVOLUS T colore nero *Digital selector EN 16005 with display for redundant automation REVOLUS and REVOLUS T colour black*	1

Selettore meccanico a chiave / *Key selector*





R-MSEL	Selettore meccanico a chiave 3 posizioni colore bianco *Key selector 3 positions white colour*	1
R-MSEL B	Selettore meccanico a chiave 3 posizioni colore nero *Key selector 3 positions black colour*	1
CL1348-KEY	Chiave per selettore meccanico *Key for mechanical selector*	1

Il selettore R-MSEL può essere utilizzato dall'utente finale per la scelta del programma di lavoro della porta. Le funzioni disponibili sono "Automatico bidirezionale", "Porta aperta", "Blocco notte".
The selector R-MSEL can be used by the final user to select the work program of the door. The available functions are "Automatic bidirectional", "Open door", "Night lock".

SENSORI / *SENSORS*

Per le uscite di emergenza da posizionare sul lato interno
For the emergency exits to be placed on the inner side



V00228	**IXIO DT 3 SILVER** IXIO DT 3 - SILVER Sensore di attivazione a microonde con uscita corrente continua e infrarossi attivi monitorati *IXIO DT 3 - SILVER Microwave activation sensor with DC output and monitored active infrared safe sensors*	1



V00229	**IXIO DT 3 BLACK** IXIO DT 3 - BLACK Sensore di attivazione a microonde con uscita corrente continua e infrarossi attivi monitorati *IXIO DT 3 - BLACK Microwave activation sensor with DC output and monitored active infrared safe sensors*	1



V00272	**OAM-DUAL TE SILVER** OAM DUAL TE - SILVER Sensore microonde e IR attivi monitorati per attivazione e sicurezza con uscite corrente continua e contatto N.A. *OAM DUAL TE - SILVER Active microwave and IR sensor monitored for activation and safety with continuous current outputs and N.O. contact*	1



V00273	**OAM-DUAL TE BLACK** OAM DUAL TE - BLACK Sensore microonde e IR attivi monitorati per attivazione e sicurezza con uscite corrente continua e contatto N.A. *OAM DUAL TE - BLACK Active microwave and IR sensor monitored for activation and safety with continuous current outputs and N.O. contact*	1



V00288	**SSR-3-ER/BL** SSR-3-ER/BL - Black sensore microonde e IR attivi monitorati per attivazione e sicurezza con uscite corrente continua e contatto N.A. *SSR-3-ER/BL - Black - Active microwave and IR sensor monitored for activation and safety with continuous current outputs and N.O. contact*	1

OPZIONALI / *OPTIONS*

	**R-BLOCK90**	Elettroblocco BISTABILE con sblocco manuale ET-SMA per REVOLUS 90 *BISTABLE electric lock with ET-SMA manual release for REVOLUS 90*	1
	**V01204**	UR24/E Modulo Relè per automazioni ETERNA/REVOLUS. NON utilizzabile su ETERNA 70 *UR24/E Relay Module for ETERNA/REVOLUS automations. NOT usable on ETERNA 70*	1
	**R-WK**	Modulo per apertura porta dall'esterno in assenza di alimentazione *Module to open the door from outside in case of power failure*	1
	**RCS**	Resinatura schede elettroniche installate su porte scorrevoli operanti in ambienti umidi e con caratteristiche di tipo "marino" *Resin coating of the electronic boards installed on sliding doors operating in environment with condensing humidity or "marine" atmosphere.*	1
	**EV-SENSCOV**	Microinterruttore per rilevazione apertura carter *Microswitch to detect cover opening*	1
ATTACCHI - BINARI - PATTINI *CONNECTIONS - RAILS - GLIDERS*			
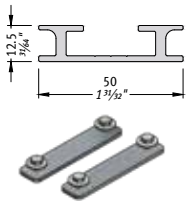	**PAD1R**	Profilo adattatore RIDOTTO 1000 mm *SHORT adapter profile 1000 mm (39½")*	1
	PAD1.5R	Profilo adattatore RIDOTTO 1500 mm *SHORT adapter profile 1500 mm (59")*	1
	PAD2R	Profilo adattatore RIDOTTO 2000 mm *SHORT adapter profile 2000 mm (79")*	1
	**KV010**	Vite autofilettante Ø 4.8x32 (confezione da 10 pz.) per fissaggio PAD ridotto su anta *Self-threading screw Ø 4.8x32 (3/16"x1¼") 10-piece package to fasten reduced PAD on leaf*	1
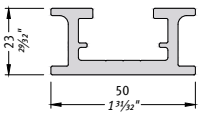	**PAD1**	Profilo adattatore per aggancio ante 1000 mm *Adapter profile for door hooking 1000 mm (39½")*	1
	PAD1.5	Profilo adattatore per aggancio ante 1500 mm *Adapter profile for door hooking 1500 mm (59")*	1
	**PAD2**	Profilo adattatore per aggancio ante 2000 mm *Adapter profile for door hooking 2000 mm (79")*	1
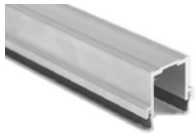	**P6S**	Profilo inferiore universale con spazzolini 1000 mm *Universal door rail with brushes 1000 mm (39½")*	1
	P6S-1.5	Profilo inferiore universale con spazzolini 1500 mm *Universal door rail with brushes 1500 mm (59")*	1
	P6S-2	Profilo inferiore universale con spazzolini 2000 mm *Universal door rail with brushes 2000 mm (79")*	1
	**PT1**	Pattino inferiore per profilo P6S *Floor glider for P6S door rail*	1
	**PT2**	Pattino in TEFLON® 10 mm *Floor glider in TEFLON® 10 mm (⅜")*	1

A MISURA - *TO SIZE*

La porta è composta da:

Kit Automazione
Struttura
Componenti funzionali
Opzionali

The door is assembled with:

Automation Kit
Structure
Functional components
Options

KIT AUTOMAZIONE / *AUTOMATION KIT*



	Coppia fianchetti grigi *Grey side caps*	**ET-544FI**
1	Coppia fianchetti neri (non presenti nel kit, ordinabili separatamente) *Black side caps (not included in kit, to be ordered separately)*	**ET-544FIB**
2	Centralina elettronica *Electronic control unit*	**R-LOGIC90**
3	Gruppo motore con encoder *Motor with encoder*	**R-MOT90**
4	Cavetti anti-caduta *Holding cables*	**ET-544FC**
5	Carrello doppia ruota *Double wheel carriage*	**MET0010**

6 7	Attacco cinghia *Trolleys belt connection*	**ET-544AT**
8	Passacavi *Cables clips*	**MPS0061**
9	Puleggia di rinvio *Jockey pulley*	**MET0013**
10	Fine corsa meccanico *Mechanical stroke end*	**MPS0054**
11	Batteria di emergenza *Emergency battery*	**R-BAT90**
12	Kit messa a terra *Earthing kit*	**ET-544MT**

POSIZIONAMENTO COMPONENTI ALL'INTERNO DELL'AUTOMAZIONE
COMPONENTS POSITION INSIDE THE AUTOMATION

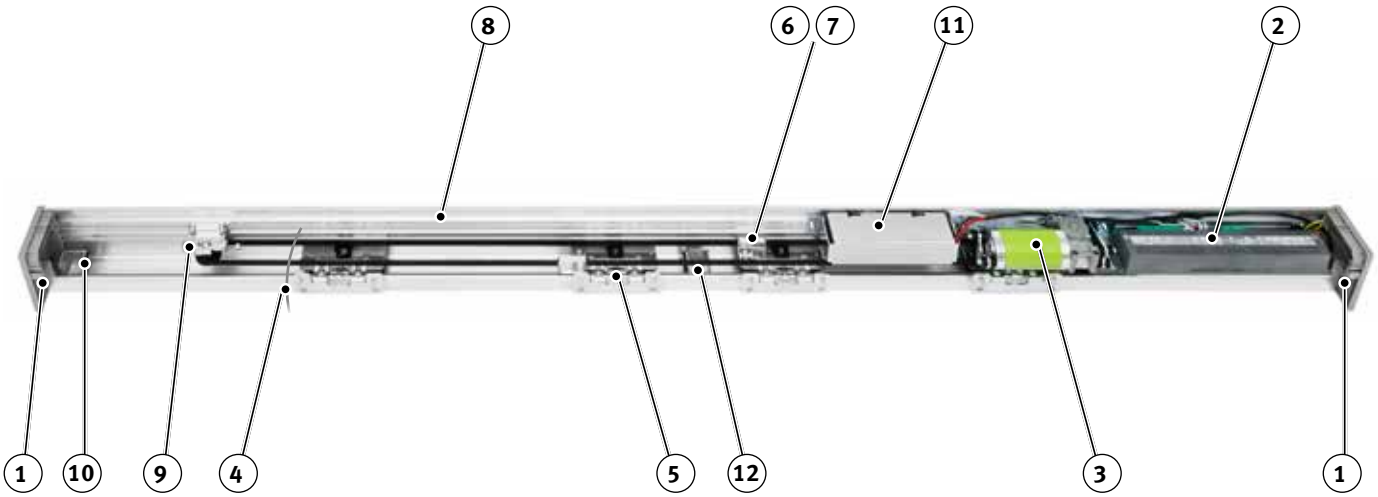

REV-KS90	Automazione ridondante per porta singola anta fornita in kit *Single leaf door redundant automation in kit form*	REVOLUS 90/1	1
REV-KD90	Automazione ridondante per porta doppia anta fornita in kit *Double leaf door reduntant automation in kit form*	REVOLUS 90/2	1

La garanzia di 6 anni sui motori brushless è da ritenersi valida solo per cause imputabili a difetti di fabbricazione.
The 6-year warranty on brushless motors only applies to causes attributable to faulty manufacture.

STRUTTURA / *STRUCTURE*

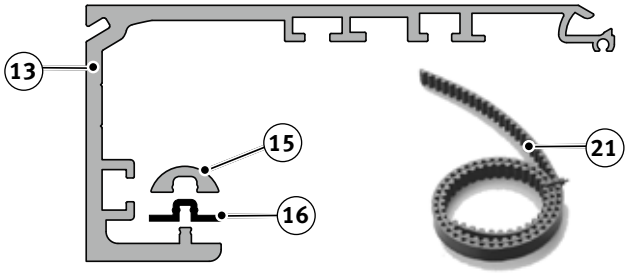

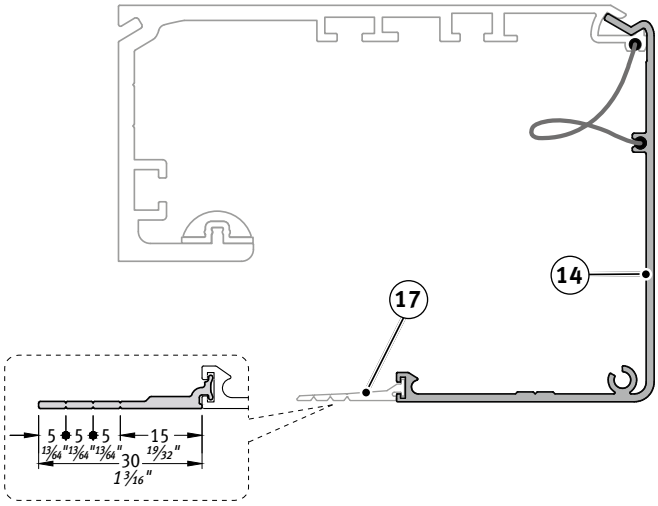

NOTA: In funzione del tipo di copertura, utilizzare un solo componente indicato al punto **17**.

*NOTE: Only use one of the components listed at point **17**, according to the cover type.*

13	**ETTRGR66**	Trave in alluminio grezzo per ETERNA 70/90 e REVOLUS 90 *Mill finish aluminium transom for ETERNA 70/90 and REVOLUS 90*	6600 mm *260"*	2
	ETTRGR46	Trave in alluminio grezzo per ETERNA 70/90 e REVOLUS 90 *Mill finish aluminium transom for ETERNA 70/90 and REVOLUS 90*	4600 mm *181"*	2
14	**ETCOGR66**	Copertura in alluminio grezzo per ETERNA 70/90 e REVOLUS 90 *Mill finish aluminium cover for ETERNA 70/90 and REVOLUS 90*	6600 mm *260"*	2
	ETCOGR46	Copertura in alluminio grezzo perETERNA 70/90 e REVOLUS 90 *Mill finish aluminium cover for ETERNA 70/90 and REVOLUS 90*	4600 mm *181"*	2
	ETCOAN66	Copertura in alluminio anodizzato per ETERNA 70/90 e REVOLUS 90 *Anodized aluminium cover for ETERNA 70/90 and REVOLUS 90*	6600 mm *260"*	2
	ETCOAN46	Copertura in alluminio anodizzato per ETERNA 70/90 e REVOLUS 90 *Anodized aluminium cover for ETERNA 70/90 and REVOLUS 90*	4600 mm *181"*	2
15	**ETROT66**	Rotaia scorrimento alluminio anodizzato *Aluminium anodized slideway rail*	6600 mm *260"*	1
	ETROT46	Rotaia di scorrimento alluminio anodizzato *Aluminium anodized slideway rail*	4600 mm *181"*	1
16	**ET-G000**	Guarnizione guida binario 25 gr. *Under rail guiding gasket gr. 25 (0.88 oz)*		rotoli 30 m *roll 30 m (98½')*
17	**ETPCGR66**	Profilo finitura in alluminio grezzo *Mill finish aluminium finishing profile*	6600 mm *260"*	1
	ETPCAN66	Profilo finitura in alluminio anodizzato *Anodized aluminium finishing profile*	6600 mm *260"*	1
	ET-G001	Guarnizione finitura per copertura ETERNA 90 *Finishing gasket for ETERNA 90 cover unit*		rotoli 30 m *roll 30 m (98½')*
21	**MET0000**	Cinghia di trazione STD5-12 antistatica ***STD5-12 antistatic drive belt***		rotoli da 150 m *roll 150 m (492')*
	MET0000-30M	Cinghia di trazione STD5-12 antistatica ***STD5-12 antistatic drive belt***		rotoli da 30 m *roll 30 m (98½')*

STRUTTURA (opzionali) / *STRUCTURE (options)*

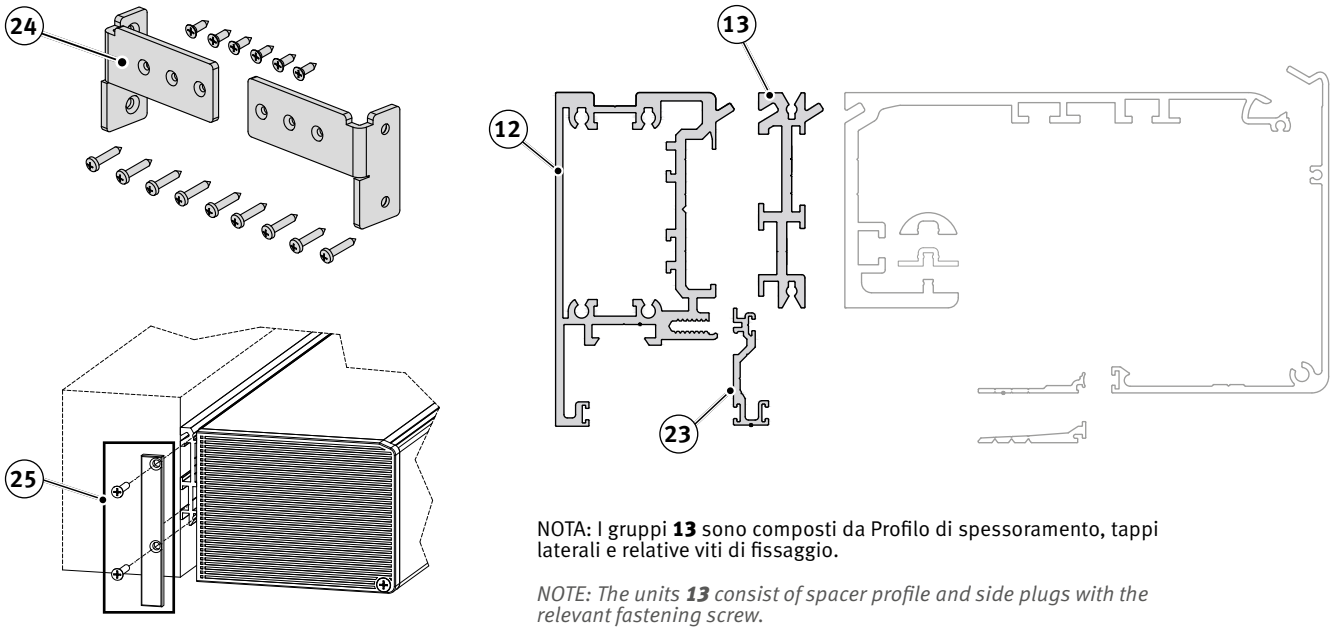

NOTA: I gruppi **13** sono composti da Profilo di spessoramento, tappi laterali e relative viti di fissaggio.

*NOTE: The units **13** consist of spacer profile and side plugs with the relevant fastening screw.*

STRUTTURA (opzionali) per ETERNA 70/90 e REVOLUS 90
STRUCTURE (options) *for ETERNA 70/90 and REVOLUS 90*

12	**ETPAAN66**	Trave Autoportante anodizzata *Anodized self-bearing transom*	6600 mm *260"*	1
	ETPAAN46	Trave Autoportante anodizzata *Anodized self-bearing transom*	4600 mm *181"*	1
	ETPAGR66	Trave Autoportante grezza *Mill finish self-bearing transom*	6600 mm *260"*	1
	ETPAGR46	Trave Autoportante grezza *Mill finish self-bearing transom*	4600 mm *181"*	1
13	**ETSPGR66**	Profilo grezzo spessoramento *Mill finish spacer profile*	6600 mm *260"*	1
	ETSPGR46	Profilo grezzo spessoramento *Mill finish spacer profile*	4600 mm *181"*	1
23	**ETPUAN66**	Profilo Universale anodizzato *Anodized universal profile*	6600 mm *260"*	1
	ETPUAN46	Profilo Universale anodizzato *Anodized universal profile*	4600 mm *181"*	1
	ETPUGR66	Profilo Universale grezzo *Mill finish universal profile*	6600 mm *260"*	1
	ETPUGR46	Profilo Universale grezzo *Mill finish universal profile*	4600 mm *181"*	1
24	**APUNAP3**	Kit fissaggio Autoportante in luce vano per automazioni *Fastening kit free standing fixing brackets*		1
25	**ET-A001**	Kit Tappi Laterali per Profilo di Sostegno e Spessoramento *Side plug kit for support and spacer profile*		1

COMPONENTI FUNZIONALI / *FUNCTIONAL COMPONENTS*

IN KIT - *IN KIT*

COMANDI - *CONTROLS*



Programmatore digitale con Display ***Digital selector with display***

R-DSEL	Programmatore digitale EN 16005 con display per automazione ridondante REVOLUS e REVOLUS T colore bianco *Digital selector EN 16005 with display for redundant automation REVOLUS and REVOLUS T colour white*	1
R-DSEL B	Programmatore digitale EN 16005 con display per automazione ridondante REVOLUS e REVOLUS T colore nero *Digital selector EN 16005 with display for redundant automation REVOLUS and REVOLUS T colour black*	1





Selettore meccanico a chiave / *Key selector*

R-MSEL	Selettore meccanico a chiave 3 posizioni colore bianco *Key selector 3 positions white colour*	1
R-MSEL B	Selettore meccanico a chiave 3 posizioni colore nero *Key selector 3 positions black colour*	1
CL1348-KEY	Chiave per selettore meccanico *Key for mechanical selector*	1

Il selettore R-MSEL può essere utilizzato dall'utente finale per la scelta del programma di lavoro della porta.
Le funzioni disponibili sono "Automatico bidirezionale", "Porta aperta", "Blocco notte".
The selector R-MSEL can be used by the final user to select the work program of the door. The available functions are "Automatic bidirectional", "Open door", "Night lock".

SENSORI / *SENSORS*

Per le uscite di emergenza da posizionare sul lato interno
For the emergency exits to be placed on the inner side



V00228	**IXIO DT 3 SILVER** IXIO DT 3 - SILVER Sensore di attivazione a microonde con uscita corrente continua e infrarossi attivi monitorati *IXIO DT 3 - SILVER Microwave activation sensor with DC output and monitored active infrared safe sensors*	1



V00229	**IXIO DT 3 BLACK** IXIO DT 3 - BLACK Sensore di attivazione a microonde con uscita corrente continua e infrarossi attivi monitorati *IXIO DT 3 - BLACK Microwave activation sensor with DC output and monitored active infrared safe sensors*	1



V00272	**OAM-DUAL TE SILVER** OAM DUAL TE - SILVER Sensore microonde e IR attivi monitorati per attivazione e sicurezza con uscite corrente continua e contatto N.A. *OAM DUAL TE - SILVER Active microwave and IR sensor monitored for activation and safety with continuous current outputs and N.O. contact*	1



V00273	**OAM-DUAL TE BLACK** OAM DUAL TE - BLACK Sensore microonde e IR attivi monitorati per attivazione e sicurezza con uscite corrente continua e contatto N.A. *OAM DUAL TE - BLACK Active microwave and IR sensor monitored for activation and safety with continuous current outputs and N.O. contact*	1



V00288	**SSR-3-ER/BL** SSR-3-ER/BL - Black sensore microonde e IR attivi monitorati per attivazione e sicurezza con uscite corrente continua e contatto N.A. *SSR-3-ER/BL - Black - Active microwave and IR sensor monitored for activation and safety with continuous current outputs and N.O. contact*	1

OPZIONALI / *OPTIONS*

	**R-BLOCK90**	Elettroblocco BISTABILE con sblocco manuale ET-SMA per REVOLUS 90 *BISTABLE electric lock with ET-SMA manual release for REVOLUS 90*	1
	**V01204**	UR24/E Modulo Relè per automazioni ETERNA/REVOLUS. NON utilizzabile su ETERNA 70 *UR24/E Relay Module for ETERNA/REVOLUS automations. NOT usable on ETERNA 70*	1
	**R-WK**	Modulo per apertura porta dall'esterno in assenza di alimentazione *Module to open the door from outside in case of power failure*	1
	**RCS**	Resinatura schede elettroniche installate su porte scorrevoli operanti in ambienti umidi e con caratteristiche di tipo "marino" *Resin coating of the electronic boards installed on sliding doors operating in environment with condensing humidity or "marine" atmosphere.*	1
	**EV-SENSCOV**	Microinterruttore per rilevazione apertura carter *Microswitch to detect cover opening*	1
ATTACCHI - BINARI - PATTINI	*CONNECTIONS - RAILS - GLIDERS*		
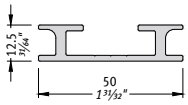	**MP00002**	Profilo adattatore RIDOTTO ossidato argento 4100 mm *SHORT adapter profile silver oxidized 4100 mm (161½")*	1
	**PADKITR**	Contropiastre per profilo adattatore 10 pz. *Counterplates for adapter profile 10 pcs.*	1
	**KV010**	Vite autofilettante Ø 4.8x32 (confezione da 10 pz.) per fissaggio PAD ridotto su anta *Self-threading screw Ø 4.8x32 (3/16"x1¼") 10-piece package to fasten reduced PAD on leaf*	1
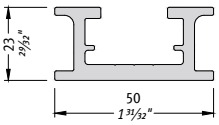	**MP00241**	Profilo adattatore superiore ossidato argento 4100 mm *Upper adapter profile silver oxidized 4100 mm (161½")*	1
	**PADKITR**	Contropiastre per profilo adattatore (conf. 10 pz.) *Counterplates for adapter profile (10 pcs pack)*	1
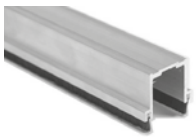	**2NC5947/A1S**	Profilo inferiore alluminio anodizzato 6500 mm *Anodized aluminium lower profile 6500 mm (256")*	1
	MG773S/S	Guarnizione spazzola speciale 13 mm (barra da 2000 mm) *Special brush gasket 13 mm (½") - 2000 mm (79") bar*	1
	**PT1**	Pattino inferiore per profilo P6S *Floor glider for P6S door rail*	1
	**PT2**	Pattino in TEFLON® 10 mm *Floor glider in TEFLON® 10 mm (⅜")*	1



REVOLUS 150

AUTOMAZIONI PER PORTE SCORREVOLI RIDONDANTI

Sistema di automazione per porte scorrevoli rettilinee a 1 o 2 ante

- Il sistema “ridondante”: in caso di guasto, fa intervenire la parte secondaria per l’apertura di emergenza.
- Doppio motore Brushless in un unico involucro, con conseguente aumento dell’affidabilità.
- Centralina elettronica che gestisce in modo indipendente i due motori.

Progettato per essere installato nelle vie di fuga.

REDUNDANT AUTOMATIC SLIDING DOORS

Automation system for straight sliding doors with 1 or 2 leaves.

- *Redundant system: in the event of a fault, the secondary part for emergency opening is activated.*
- *Double brushless motor in a single housing, with consequent increase in reliability.*
- *Electronic control unit that manages the two motors independently.*

Designed to be installed in escape routes.

DESCRIZIONE PRODOTTO

Automazione progettata per essere installata nelle vie di esodo e realizzata adottando soluzioni tecniche innovative che la rendono estremamente sicura, affidabile e semplice nell'installazione.
Il sistema ridondante assicura che in caso di guasto di un elemento della parte principale dell'automazione, intervenga la parte secondaria per effettuare l'apertura di emergenza della porta automatica.
L'automazione è dotata di un doppio motore brushless in un unico involucro, con conseguente aumento dell'affidabilità rispetto all'impiego di due motori separati.
La centralina elettronica, estremamente compatta e costruita con componentistica di ultima generazione ed elevata affidabilità, è dotata di alimentatore switching, di doppio circuito di potenza indipendente per il pilotaggio dei motori e di due microprocessori costantemente sincronizzati per la gestione degli ingressi e delle uscite.

Il sistema utilizza una batteria al piombo monitorata per assicurare l'apertura di emergenza entro 5 secondi in caso di guasto. Il programmatore digitale R-DSEL è lo strumento dell'installatore per configurare i parametri di funzionamento della porta automatica e viene utilizzato dall'utente per selezionare il programma di lavoro della porta. Il programmatore digitale R-DSEL offre estrema semplicità di utilizzo grazie all'intuitivo display ed un elevato grado di protezione tramite password che impedisce l'uso ai non autorizzati.

L'automazione risponde a tutti i requisiti imposti dalla normativa EN 16005 superando tutti i test previsti per le porte installate sulle vie di esodo ed uscite di emergenza.

GENERAL DESCRIPTION

The automation is developed to be installed on emergency exits and realized implementing innovating technical solutions, so resulting in a safe, reliable system which is even easy to install.
In case of failure of any component in the main part of the automation, the redundant system ensures automatic door opening through the secondary part of the automation itself.
The automation is equipped with a brushless double motor in one single body, thus increasing the reliability compared to automations with two independent motors.
The control unit is extremely compact and realized with sophisticated and reliable components such as switching power supply with a double power mosfet circuit. This latter is independently controlling the motors and the two microprocessors which are constantly synced in order to manage inputs and outputs.

The system is using a lead monitored battery to ensure emergency opening within 5 seconds in case of any failure.
The digital display selector R-DSEL is the tool for the installer to adjust the parameter of the automatic door and can be used by the end user to select the desired working programme. The new selector is very easy to use thanks to the intuitive display and offers a full protection through password level, thus not allowing the use of the door to unauthorized persons.

The automation complies with all the requirements provided for by standard EN 16005, having successfully passed all the tests prescribed for the doors installed in escape routes and emergency exits.



CONFORME ALLE Norme EUROPEE

- Direttiva Macchine: 2006/42 CE
- Direttiva compatibilità Elettromagnetica: EMC 2014/30/UE
- Direttiva Bassa Tensione: LVD 2014/35/UE
- Certificazione di qualità TÜV SÜD: certificato numero G623

EUROPEAN STANDARDS COMPLIANT

- Machinery Directive: 2006/42/EC
- Electromagnetic Compatibility Directive: EMC 2014/30/UE
- Low Voltage Directive: LVD 2014/35/UE
- TÜV Quality Certification: certificate N° G623

EN16005

MODELLI PORTA RIDONDANTE	***REDUNDANT SLIDING DOOR TYPE***	**REVOLUS 150**	
		REV-S **1 anta** / *leaf*	**REV-D** **2 ante** / *leaves*
Larghezza vano passaggio	*Clear passage*	**700÷3000 mm** *27½"÷118⅛"*	**900÷3000 mm** *35½"÷118⅛"*
Peso massimo ante	*Max. Loading capacity*	**kg 200 anta** *440 lb leaf*	**kg 150 anta** *330 lb leaf*
Dimensioni automazione (HxPxL)	*Automation size (HxDxW)*	**120x150 mm x L (max. 6500 mm)** *4¾"x5¹⁵⁄₁₆"x W (max. 255¹⁵⁄₁₆")*	
Alimentazione	*Power supply*	**230 Vac 50-60Hz**	
Velocità di apertura	*Opening speed*	**Max. 0,8 m/sec. (1 anta)** *Max. 2.63 ft/s (1 leaf)*	
Velocità di chiusura	*Closing speed*	**Max. 0,6 m/sec. (1 anta)** *Max. 1.97 ft/s (1 leaf)*	
Temperatura di funzionamento	*Operating temperature*	**-15° C / + 50° C**	
Grado di protezione	*Protection rating*	**IP22**	
Potenza massima assorbita	*Max absorbed power*	**100 W**	
Consumo in standby	*Stand-by consumption*	**6 W**	
Motore Brushless	*Brushless motor*	**24 Vdc con Encoder** - *24 Vdc with Encoder*	
Frequenza di utilizzo	*Type of use*	**Continuo 100%** - *Intensive use 100%*	
Numero di manovre	*Number of opening cycles*	**Test da 1.000.000 cicli (4.000 cicli/giorno)** *Tested 1.000.000 Cycle (4.000 Cycles/day)*	
Safety test	*Safety test*	**Monitoraggio sensori di sicurezza prima di ogni apertura/chiusura** *Safety sensors monitoring before every opening/closing*	
Batteria di emergenza	*Emergency battery*	**Incorporata. Garantisce l'apertura della porta in mancanza di alimentazione o in caso di guasto** *Incorporated. Ensures door opening in case of power failure or in case of fault*	
Sistema di sicurezza al guasto	*Fault safety system*	**Conforme al livello prestazionale "d" della EN 13849-1** *According to performance level "d" of EN 13849-1*	



Modello:	**REVOLUS 150**
Sinossi:	**operatore automatico per porte scorrevoli ridondanti per vie di fuga**
Produttore:	**LABEL SPA**
Descrizione:	• Automatismo per una o due ante scorrevoli, per vano passaggio max. di 3000 mm • Peso massimo per anta 150 kg (per porta doppia anta) o 200 kg (per porta singola anta). • Carter lunghezza max. 6500 mm
L'automatismo è costituito da:	• Motore di tipo Brushless a doppio avvolgimento con encoder incorporato. • Traversa in alluminio h. 64,5 mm • Carter di copertura colore argento p. 150 mm, h. 120 mm con articolazioni di sostegno anti caduta. • Guarnizione rotaia. • Rotaia di scorrimento in alluminio. • Sistema di trasmissione movimento cinghia antistatica rinforzata con cordoli in Kevlar. • Carrello doppia ruota con pattino anti sollevamento e ampie possibilità di regolazione dell'anta in altezza e profondità. • Alimentazione: 230 V~ 50Hz
Dati tecnici:	Vedi tabella pagina 90
Elettronica di comando:	• Progettata e costruita nel rispetto delle regole stabilite dalle Direttive EMC 2004/108/CE, LVD 2006/95/CE, Direttiva Macchine 2006/42/CE e dalla norma sulla sicurezza delle porte automatiche pedonali EN16005. • Sistema di sicurezza conforme al PL= d della norma EN 13849-1. • Procedura semplice e veloce di messa in servizio (Set-up) e di impostazione delle funzioni e dei parametri con il programmatore digitale R-DSEL. • Gestione di una password tecnica per l'installatore, per impedire a persone non autorizzate di accedere e modificare i parametri di funzionamento dell'automazione. • Predisposizione di due ingressi separati per i sensori di sicurezza in chiusura. • Predisposizione di due ingressi separati per i sensori di sicurezza in apertura. • Predisposizioni di due ingressi separati per i sensori interni di attivazione con uscita in corrente continua come richiesto dalle norme sulle vie di esodo. • Monitoraggio dei sensori di sicurezza prima di ogni movimento della porta. • Velocità di apertura e chiusura regolabili • Rampa di accelerazione e decelerazione in apertura e chiusura regolabili. • Potenze di spinta regolabile. • Batteria R-BAT monitorata per garantire sempre l'apertura di emergenza. • Gestione di un elettroblocco R-BLOCK per la chiusura notturna della porta. • Regolazione separata del tempo di pausa a porta aperta nei programmi automatici e nel blocco notte. • Test sistema di sicurezza all'apertura ogni 24 ore e ogni volta che viene fornita alimentazione all'automatismo come richiesto dalla normativa sulla sicurezza. • Bassi consumi di energia sia in funzionamento che in stand-by. • Predisposizione modulo relè UR24 per funzioni opzionali (comando lama d'aria, stato porta, funzione gong). • Ingresso OPEN (apertura di emergenza) con contatto configurabile N.A. / N.C. • Selettore di programma digitale a display R-DSEL con password utente. • Predisposizione modulo opzionale R-WK per apertura porta dall'esterno in mancanza di alimentazione.
Programmatore digitale:	**Programmatore digitale a display R-DSEL** • Visualizzazione delle informazioni relative all'automazione (numero seriale, versione software, conta manovre totali e parziali). • Menù di programmazione per il set-up e la regolazione funzioni e parametri della porta. • Memoria eventi, in cui vengono memorizzate le anomalie e gli eventuali errori di funzionamento. • Diagnostica sullo stato degli ingressi della centralina elettronica dell'automazione. • Selettore di programma per l'utilizzatore finale. Programmi di lavoro: Automatico bidirezionale, Automatico solo uscita, Porta aperta, Blocco Notturno, Apertura invernale ridotta, Porta manuale. • Possibilità di abilitare una password utente per impedire che venga variato il programma di lavoro della porta automatica. • Pulsante F1 per apertura porta.

Model:	**REVOLUS 150**
Synopsis:	**automation for redundant sliding doors for escape routes**
Manufacturer:	**LABEL SPA**
Description:	• Automation for one or two sliding leaves, for max. passage opening of 3,000 mm (118⅛") • Maximum weight per leaf 150 kg (330 lb) for double-leaf door or 200 kg (440 lb) for single-leaf door. • Cover max length 6,500 mm (256")
The automation consists of:	• Dual winding brushless motor with built-in encoder. • Aluminium transom h. 64.5 mm (2½") • Silver cover, depth 150 mm (5¹⁵⁄₁₆"), height 120 mm (3¾") with fall prevention supports. • Rail gasket. • Aluminium slideway rail. • Motion drive system using antistatic belt reinforced with Kevlar sides. • Dual wheel trolley with anti-lifting device, and wide possibilities of adjustment of leaf height and depth. • Power supply: 230 V~ 50Hz
Technical data:	See table on page 90
Control electronics:	• Designed and built in accordance with the rules set out in the Directives EMC 2004/108/CE, LVD 2006/95/CE, Machinery Directive 2006/42/CE and in the EN16005 safety standard applicable to pedestrian automatic doors. • Safety system in compliance with PL= d of the standard EN 13849-1. • Easy, quick set-up of the functions and parameters with the R-DSEL digital selector. • Management of a technical password for the installer, to prevent unauthorized persons from accessing and editing the operating parameters of the automation. • Equipped with two separate inputs for the safety closing sensors. • Equipped with two separate inputs for the safety opening sensors. • Equipped with two separate inputs for the internal trigger sensors with DC output as required by the regulations on the escape routes. • Safety sensor monitoring before any door movement. • Independently-adjustable opening and closing speed • Adjustable opening and closing acceleration and deceleration ramp. • Adjustable thrust powers. • Monitored R-BAT battery to ensure emergency opening at all times. • Management of an R-BLOCK electric lock for night-time door closing. • Independent adjustment of the dwell time when the door is open in automatic programs and in night lock. • Safety system test on opening every 24 hours and every time power is supplied to the automation as required by the safety regulations. • Low energy consumption in both operation and stand-by. • It is possible to fit the UR24 relay module for optional functions (air blade control, door status, gong function). • OPEN input (emergency opening) with N.O. / N.C. settable contact. • Program digital selector with display R-DSEL with user password. • It is possible to fit the optional module R-WK to open the door from outside in case of power failure.
Digital selector:	**R-DSEL digital selector with display** • Display of automation information (serial number, software version, counter of total and partial manoeuvres). • Programming menu for setting up and adjusting door functions and parameters. • Event history which stores any malfunctions and anomalies. • Diagnostics about input states of automation electronic control unit. • Program selector for the end user. Work programs: Automatic Bidirectional, Automatic Exit Only, Open Door, Night Lock, Reduced Winter Opening, Manual Door. • Possibility to enable a user password to prevent change of the work program of the automatic door. • F1 button for door opening.

Dimensioni / *Dimensions*

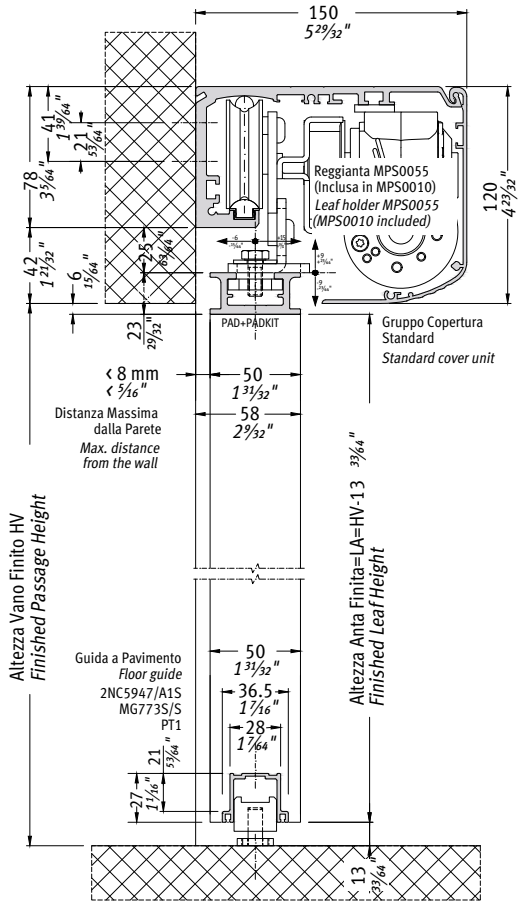

Distanza minima e massima dalla parete in accordo con la normativa EN 16005. Gli scostamenti orizzontali residui indicati sono riferiti al reggi-anta standard: altre soluzioni in kit a catalogo.

Minimum and maximum distance from the wall in accordance with standard EN 16005. The specified residual horizontal deviations refer to the standard leaf connection unit: other solutions are available as kits in our catalogue.

1 anta mobile / *Single leaf*

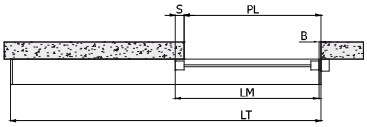

Dimensionamento / *Sizing*		
LT= lunghezza automazione *LT= automation length* PL=(LT+B-S)/2-12 *PL=(LT+B-S)/2-½"*	LM= anta / *leaf* S= sormonto / *overlap* B=battuta / *central seal* con S=23 mm B=6 mm *with S=15/16" B=1/4"* LM = (LT-B+S)/2-12 *LM = (LT-B+S)/2-½"*	PL= vano passaggio nominale *PL= clear passage* LT=(2*PL)-B+S+24 *LT=(2*PL)-B+S+15/16"*
2000 mm *(78¾")*	1008 mm *(39¾")*	968 mm *(38⅛")*
2500 mm *(98½")*	1258 mm *(49½")*	1218 mm *(48")*
3000 mm *(118⅛")*	1508 mm *(59⅜")*	1468 mm *(57¾")*
3500 mm *(137¾")*	1758 mm *(69¼")*	1718 mm *(67⅝")*
4000 mm *(157½")*	2008 mm *(79 1/16")*	1968 mm *(77½")*
4500 mm *(177¼")*	2258 mm *(88⅞")*	2218 mm *(87¼")*
5000 mm *(196⅞")*	2508 mm *(98¾")*	2468 mm *(97¼")*
5500 mm *(216½")*	2758 mm *(108½")*	2718 mm *(107")*
6000 mm *(236¼")*	3008 mm *(118½")*	2968 mm *(116¾")*
6500 mm *(256")*	3258 mm *(128¼")*	3218 mm *(126¾")*

2 Ante mobili / *Double leaves*

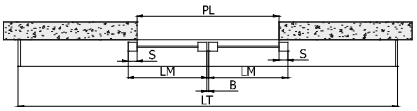

Dimensionamento mm / *Sizing mm*		
LT= lunghezza automazione *LT= automation length* LT=(2*PL)-B+(2*S)+24 *LT=(2*PL)-B+(2*S)+5/16"*	LM= anta / *leaf* S= sormonto / *overlap* B=battuta / *central seal* con S=23 mm B=6 mm *with S=15/16" B=1/4"* LM = (LT-B)/4+(S/2)-6 *LM = (LT-B)/4+(S/2)-¼"*	PL= vano passaggio nominale *PL= clear passage* PL=(LT+B)/2-S-6 *PL=(LT+B)/2-S-¼"*
2000 mm *(78¾")*	516,5 mm *(20¼")*	949 mm *(37⅜")*
2500 mm *(98½")*	641,5 mm *(25¼")*	1199 mm *(47¼")*
3000 mm *(118⅛")*	766,5 mm *(30¼")*	1449 mm *(57 1/16")*
3500 mm *(137¾")*	891,5 mm *(35⅛")*	1699 mm *(66⅞")*
4000 mm *(157½")*	1016,5 mm *(40")*	1949 mm *(76¾")*
4500 mm *(177¼")*	1141,5 mm *(45")*	2199 mm *(86½")*
5000 mm *(196⅞")*	1266,5 mm *(49⅞")*	2449 mm *(96½")*
5500 mm *(216½")*	1391,5 mm *(54¾")*	2699 mm *(106¼")*
6000 mm *(236¼")*	1516,5 mm *(59¾")*	2949 mm *(116⅛")*
6500 mm *(256")*	1641,5 mm *(64⅝")*	3199 mm *(126")*

La porta è composta da:	*The door includes:*
Automazione	*Automation*
Gruppo trave	*Transom unit*
Gruppo copertura	*Cover unit*
Profilo compensatore	*Adjustable closer profile*
Componenti funzionali	*Functional components*
Opzionali	*Options*

AUTOMAZIONE / *AUTOMATION*

L'automazione è composta da:

- Puleggia di rinvio
- Carrelli di scorrimento doppia ruota
- Centralina elettronica di comando
- Fermo meccanico di fine corsa
- Batteria d'emergenza
- Motore brushless
- Fianchetti laterali
- Passa cavi

The automation is assembled with:

- *Pulley for drive belt return*
- *Trolleys and connections for leaves*
- *Control unit*
- *Mechanical stroke-end*
- *Emergency battery*
- *Brushless motor*
- *Side caps*
- *Cable clips*



REV-S	Automazione ridondante a singola anta tagliata a misura *Single leaf redundant automation cut to size*	REVOLUS 150/1	1
REV-D	Automazione ridondante a doppia anta tagliata a misura *Double leaf redundant automation cut to size*	REVOLUS 150/2	1

BRUSHLESS MOTORS • 6 • YEARS WARRANTY •

La garanzia di 6 anni sui motori brushless è da ritenersi valida solo per cause imputabili a difetti di fabbricazione.
The 6-year warranty on brushless motors only applies to causes attributable to faulty manufacture.

GRUPPO TRAVE / *TRANSOM UNIT*

Il gruppo trave è composto da:
Transom unit includes:

1	Traversa *Transom*	**EVTRGR46** **EVTRGR66**
2	Rotaia di scorrimento *Rail*	**EVTROT46** **EVROT66**
3	Guarnizione rotaia *Rail gasket*	**EVG001**
4	Cinghia di trasmissione *Drive belt*	**MP00123**

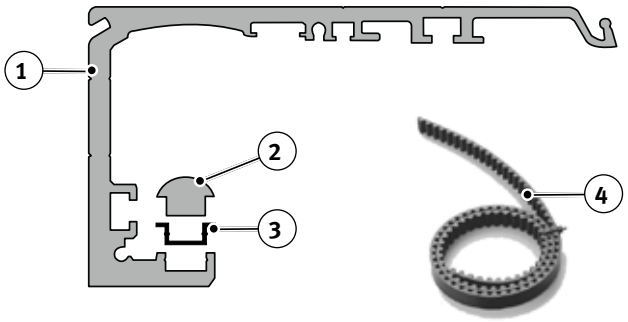

GRUPPO TRAVE per ETERNA 150, REVOLUS
TRANSOM UNIT *for ETERNA 150, REVOLUS*

EV-GT2000	Gruppo trave *Transom unit*	2000 mm *79"*	1
EV-GT2500	Gruppo trave *Transom unit*	2500 mm *98½"*	1
EV-GT3000	Gruppo trave *Transom unit*	3000 mm *118"*	1
EV-GT3500	Gruppo trave *Transom unit*	3500 mm *138"*	1
EV-GT4000	Gruppo trave *Transom unit*	4000 mm *157½"*	1
EV-GT4500	Gruppo trave *Transom unit*	4500 mm *177"*	1
EV-GT6000	Gruppo trave *Transom unit*	6000 mm *236"*	1
EV-GT6500	Gruppo trave *Transom unit*	6500 mm *256"*	1

STRUTTURA (opzionali) / *STRUCTURE (options)*

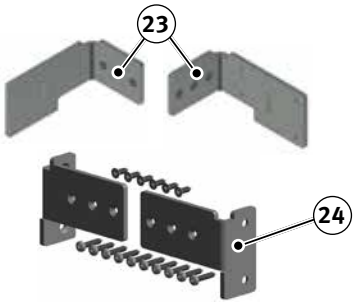

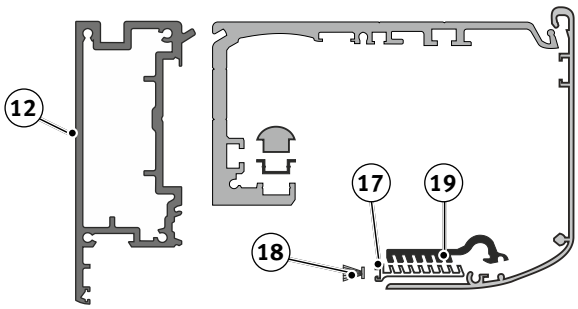

12	**PUNAEGR**	Profilo autoportante per trave ETERNA e REVOLUS grezzo *Self-supporting profile for ETERNA and REVOLUS transom mill finish*	6000 mm *236"*	1
	PUNAEAN	Profilo autoportante per trave ETERNA e REVOLUS anodizzato *Self-supporting profile for ETERNA and REVOLUS transom anodized*	6000 mm *236"*	1
17	**EVSLIGR66**	Profilo compensatore in alluminio grezzo per copertura *Mill finish aluminium adjustable profile for cover*	6000 mm *236"*	1
	EVSLIAN66	Profilo compensatore in alluminio anodizzato per copertura *Anodized aluminium adjustable profile for cover*	6000 mm *236"*	1
	EVSLIGR46	Profilo compensatore in alluminio grezzo per copertura *Mill finish aluminium adjustable profile for cover*	4600 mm *181"*	1
	EVSLIAN46	Profilo compensatore in alluminio anodizzato per copertura *Anodized aluminium adjustable profile for cover*	4600 mm *181"*	1
18	**APUNS15**	Spazzolino nero per carter 4,8x15 mm *Black brush for covers 4,8x15 mm (3⁄16"x9⁄16")*		rotoli 225 m *225 m roll (738 3⁄16')*
19	**EV-KITMOL**	Mollette per profilo compensatore copertura (confezione da 10 pz.) *Clips for adjustable cover profile (10 pcs. pack)*		1
23	**APUNAP1**	Kit fissaggio per Profili autoportanti *Fastening kit for self-supporting transom units*		1
24	**APUNAP2**	Kit fissaggio Autoportante in luce vano *Fastening kit for free standing fixing brackets*		1

GRUPPO COPERTURA / *COVER UNIT*

Il gruppo copertura è composto da:
Cover unit includes:

1	Copertura *Cover*	**EVCOAN46** **EVCOAN66** **EVCOGR46** **EVCOGR66**
2	Articolazione copertura 1 *Articulation for cover 1*	**MPS0063**

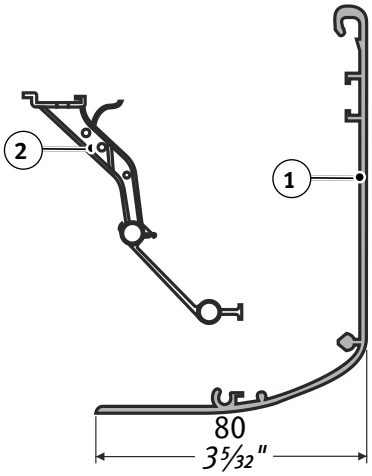

GRUPPO COPERTURA IN ALLUMINIO ANODIZZATO per ETERNA 150/200, REVOLUS
ANODIZED ALUMINIUM COVER UNIT *for ETERNA 150/200, REVOLUS*

EV-GC2000	Gruppo copertura *Cover unit*	Alluminio anodizzato *Anodized aluminium*	2000 mm *79"*	1
EV-GC2500	Gruppo copertura *Cover unit*	Alluminio anodizzato *Anodized aluminium*	2500 mm *98½"*	1
EV-GC3000	Gruppo copertura *Cover unit*	Alluminio anodizzato *Anodized aluminium*	3000 mm *118"*	1
EV-GC3500	Gruppo copertura *Cover unit*	Alluminio anodizzato *Anodized aluminium*	3500 mm *138"*	1
EV-GC4000	Gruppo copertura *Cover unit*	Alluminio anodizzato *Anodized aluminium*	4000 mm *157½"*	1
EV-GC4500	Gruppo copertura *Cover unit*	Alluminio anodizzato *Anodized aluminium*	4500 mm *177"*	1
EV-GC6000	Gruppo copertura *Cover unit*	Alluminio anodizzato *Anodized aluminium*	6000 mm *236"*	1
EV-GC6500	Gruppo copertura *Cover unit*	Alluminio anodizzato *Anodized aluminium*	6500 mm *256"*	1

GRUPPO COPERTURA IN ALLUMINIO GREZZO per ETERNA 150/200, REVOLUS
MILL FINISH ALUMINIUM COVER UNIT *for ETERNA 150/200, REVOLUS*

EV-GC2000G	Gruppo copertura *Cover unit*	Alluminio grezzo *Mill finish aluminium*	2000 mm *79"*	1
EV-GC2500G	Gruppo copertura *Cover unit*	Alluminio grezzo *Mill finish aluminium*	2500 mm *98½"*	1
EV-GC3000G	Gruppo copertura *Cover unit*	Alluminio grezzo *Mill finish aluminium*	3000 mm *118"*	1
EV-GC3500G	Gruppo copertura *Cover unit*	Alluminio grezzo *Mill finish aluminium*	3500 mm *138"*	1
EV-GC4000G	Gruppo copertura *Cover unit*	Alluminio grezzo *Mill finish aluminium*	4000 mm *157½"*	1
EV-GC4500G	Gruppo copertura *Cover unit*	Alluminio grezzo *Mill finish aluminium*	4500 mm *177"*	1
EV-GC6000G	Gruppo copertura *Cover unit*	Alluminio grezzo *Mill finish aluminium*	6000 mm *236"*	1
EV-GC6500G	Gruppo copertura *Cover unit*	Alluminio grezzo *Mill finish aluminium*	6500 mm *256"*	1

GRUPPO COPERTURA RIDOTTA / *SHORT COVER UNIT*

Il gruppo copertura ridotta è composto da:
Short cover unit is composed by:

1	Copertura ridotta *Short cover*	**EVCOAN46R** **EVCOAN66R** **EVCOGR46R** **EVCOGR66R**
2	Articolazione copertura *Articulation for cover*	**MPS0063**

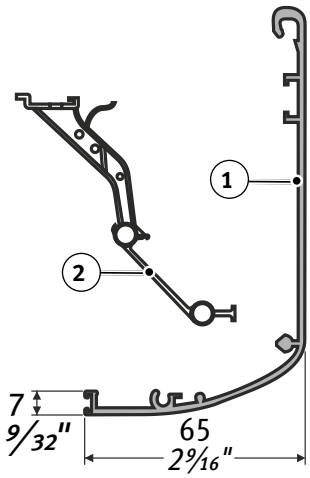

COPERTURA RIDOTTA ALLUMINIO ANODIZZATO per ETERNA, REVOLUS
SHORT COVER UNIT ANODIZED *for ETERNA, REVOLUS*

EV-GC2000R	Copertura ridotta *Short cover unit*	Alluminio anodizzato *Anodized aluminium*	2000 mm *79"*	1
EV-GC2500R	Copertura ridotta *Short cover unit*	Alluminio anodizzato *Anodized aluminium*	2500 mm *98½"*	1
EV-GC3000R	Copertura ridotta *Short cover unit*	Alluminio anodizzato *Anodized aluminium*	3000 mm *118"*	1
EV-GC3500R	Copertura ridotta *Short cover unit*	Alluminio anodizzato *Anodized aluminium*	3500 mm *138"*	1
EV-GC4000R	Copertura ridotta *Short cover unit*	Alluminio anodizzato *Anodized aluminium*	4000 mm *157½"*	1
EV-GC4500R	Copertura ridotta *Short cover unit*	Alluminio anodizzato *Anodized aluminium*	4500 mm *177"*	1
EV-GC6000R	Copertura ridotta *Short cover unit*	Alluminio anodizzato *Anodized aluminium*	6000 mm *236"*	1
EV-GC6500R	Copertura ridotta *Short cover unit*	Alluminio anodizzato *Anodized aluminium*	6500 mm *256"*	1

COPERTURA RIDOTTA IN ALLUMINIO GREZZO per ETERNA, REVOLUS
SHORT COVER UNIT MILL FINISH *for ETERNA, REVOLUS*

EV-GC2000RG	Copertura ridotta *Short cover unit*	Alluminio grezzo *Mill finish aluminium*	2000 mm *79"*	1
EV-GC2500RG	Copertura ridotta *Short cover unit*	Alluminio grezzo *Mill finish aluminium*	2500 mm *98½"*	1
EV-GC3000RG	Copertura ridotta *Short cover unit*	Alluminio grezzo *Mill finish aluminium*	3000 mm *118"*	1
EV-GC3500RG	Copertura ridotta *Short cover unit*	Alluminio grezzo *Mill finish aluminium*	3500 mm *138"*	1
EV-GC4000RG	Copertura ridotta *Short cover unit*	Alluminio grezzo *Mill finish aluminium*	4000 mm *157½"*	1
EV-GC4500RG	Copertura ridotta *Short cover unit*	Alluminio grezzo *Mill finish aluminium*	4500 mm *177"*	1
EV-GC6000RG	Copertura ridotta *Short cover unit*	Alluminio grezzo *Mill finish aluminium*	6000 mm *236"*	1
EV-GC6500RG	Copertura ridotta *Short cover unit*	Alluminio grezzo *Mill finish aluminium*	6500 mm *256"*	1

GRUPPO PROFILO COMPENSATORE / *ADJUSTABLE COVER PROFILE*

Il gruppo profilo compensatore è composto da:
Adjustable closure profile unit includes:

1	Molletta *Clip*	**MPS0062**
2	Profilo compensatore *Adjustable profile*	**EVSLIGR46** **EVSLIGR66** **EVSLIAN46** **EVSLIAN66**
3	Spazzolino *Brush*	**APUNS15**

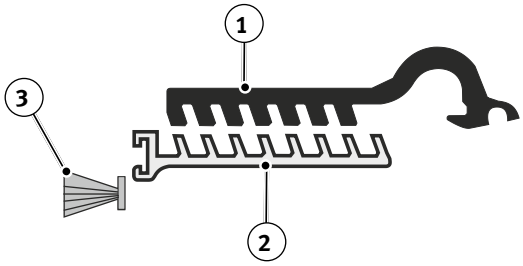

GRUPPO PROFILO COMPENSATORE IN ALLUMINIO ANODIZZATO per ETERNA, REVOLUS
ADJUSTABLE ANODIZED PROFILE UNIT *for ETERNA, REVOLUS*

EV-GP2000	Gruppo profilo compensatore *Adjustable closing profile unit*	Alluminio anodizzato *Anodized aluminium*	2000 mm *79"*	1
EV-GP2500	Gruppo profilo compensatore *Adjustable closing profile unit*	Alluminio anodizzato *Anodized aluminium*	2500 mm *98½"*	1
EV-GP3000	Gruppo profilo compensatore *Adjustable closing profile unit*	Alluminio anodizzato *Anodized aluminium*	3000 mm *118"*	1
EV-GP3500	Gruppo profilo compensatore *Adjustable closing profile unit*	Alluminio anodizzato *Anodized aluminium*	3500 mm *138"*	1
EV-GP4000	Gruppo profilo compensatore *Adjustable closing profile unit*	Alluminio anodizzato *Anodized aluminium*	4000 mm *157½"*	1
EV-GP4500	Gruppo profilo compensatore *Adjustable closing profile unit*	Alluminio anodizzato *Anodized aluminium*	4500 mm *177"*	1
EV-GP6000	Gruppo profilo compensatore *Adjustable closing profile unit*	Alluminio anodizzato *Anodized aluminium*	6000 mm *236"*	1
EV-GP6500	Gruppo profilo compensatore *Adjustable closing profile unit*	Alluminio anodizzato *Anodized aluminium*	6500 mm *256"*	1

GRUPPO PROFILO COMPENSATORE IN ALLUMINIO GREZZO per ETERNA, REVOLUS
ADJUSTABLE MILL Finish ALUMINIUM PROFILE UNIT *for ETERNA, REVOLUS*

EV-GP2000G	Gruppo profilo compensatore *Adjustable closing profile unit*	Alluminio grezzo *Mill finish aluminium*	2000 mm *79"*	1
EV-GP2500G	Gruppo profilo compensatore *Adjustable closing profile unit*	Alluminio grezzo *Mill finish aluminium*	2500 mm *98½"*	1
EV-GP3000G	Gruppo profilo compensatore *Adjustable closing profile unit*	Alluminio grezzo *Mill finish aluminium*	3000 mm *118"*	1
EV-GP3500G	Gruppo profilo compensatore *Adjustable closing profile unit*	Alluminio grezzo *Mill finish aluminium*	3500 mm *138"*	1
EV-GP4000G	Gruppo profilo compensatore *Adjustable closing profile unit*	Alluminio grezzo *Mill finish aluminium*	4000 mm *157½"*	1
EV-GP4500G	Gruppo profilo compensatore *Adjustable closing profile unit*	Alluminio grezzo *Mill finish aluminium*	4500 mm *177"*	1
EV-GP6000G	Gruppo profilo compensatore *Adjustable closing profile unit*	Alluminio grezzo *Mill finish aluminium*	6000 mm *236"*	1
EV-GP6500G	Gruppo profilo compensatore *Adjustable closing profile unit*	Alluminio grezzo *Mill finish aluminium*	6500 mm *256"*	1

COMPONENTI FUNZIONALI / *FUNCTIONAL COMPONENTS*

COMANDI - *CONTROLS*

Programmatore digitale con Display *Digital selector with display*



R-DSEL	Programmatore digitale EN 16005 con display per automazione ridondante REVOLUS e REVOLUS T colore bianco *Digital selector EN 16005 with display for redundant automation REVOLUS and REVOLUS T colour white*	1
R-DSEL B	Programmatore digitale EN 16005 con display per automazione ridondante REVOLUS e REVOLUS T colore nero *Digital selector EN 16005 with display for redundant automation REVOLUS and REVOLUS T colour black*	1

Selettore meccanico a chiave / *Key selector*





R-MSEL	Selettore meccanico a chiave 3 posizioni colore bianco *Key selector 3 positions white colour*	1
R-MSEL B	Selettore meccanico a chiave 3 posizioni colore nero *Key selector 3 positions black colour*	1
CL1348-KEY	Chiave per selettore meccanico *Key for mechanical selector*	1

Il selettore R-MSEL può essere utilizzato dall'utente finale per la scelta del programma di lavoro della porta.
Le funzioni disponibili sono "Automatico bidirezionale", "Porta aperta", "Blocco notte".
The selector R-MSEL can be used by the final user to select the work program of the door.
The available functions are "Automatic bidirectional", "Open door", "Night lock".

SENSORI / *SENSORS*

Per le uscite di emergenza da posizionare sul lato interno
For the emergency exits to be placed on the inner side



V00228	**IXIO DT 3 SILVER** IXIO DT 3 - SILVER Sensore di attivazione a microonde con uscita corrente continua e infrarossi attivi monitorati *IXIO DT 3 - SILVER Microwave activation sensor with DC output and monitored active infrared safe sensors*	1



V00229	**IXIO DT 3 BLACK** IXIO DT 3 - BLACK Sensore di attivazione a microonde con uscita corrente continua e infrarossi attivi monitorati *IXIO DT 3 - BLACK Microwave activation sensor with DC output and monitored active infrared safe sensors*	1



V00272	**OAM-DUAL TE SILVER** OAM DUAL TE - SILVER Sensore microonde e IR attivi monitorati per attivazione e sicurezza con uscite corrente continua e contatto N.A. *OAM DUAL TE - SILVER Active microwave and IR sensor monitored for activation and safety with continuous current outputs and N.O. contact*	1



V00273	**OAM-DUAL TE BLACK** OAM DUAL TE - BLACK Sensore microonde e IR attivi monitorati per attivazione e sicurezza con uscite corrente continua e contatto N.A. *OAM DUAL TE - BLACK Active microwave and IR sensor monitored for activation and safety with continuous current outputs and N.O. contact*	1



V00288	**SSR-3-ER/BL** SSR-3-ER/BL - Black sensore microonde e IR attivi monitorati per attivazione e sicurezza con uscite corrente continua e contatto N.A. *SSR-3-ER/BL - Black - Active microwave and IR sensor monitored for activation and safety with continuous current outputs and N.O. contact*	1

OPZIONALI / *OPTIONS*

	**R-BLOCK**	Elettroblocco BISTABILE con sblocco manuale EV-EBSSMA per REVOLUS e REVOLUS T *BISTABLE electric lock with EV-EBSSMA manual release for REVOLUS and REVOLUS T*	1
	**R-BLOCK/E**	Elettroblocco BISTABILE con blocco manuale e sblocco di emergenza EV-EBSSMA per Revolus e Revolus T *BISTABLE electric lock with manual lock and emergency unlocking EV-EBSSMA for Revolus and Revolus T*	1
	**V01204**	UR24/E Modulo Relè per automazioni ETERNA/REVOLUS. NON utilizzabile su ETERNA 70 *UR24/E Relay Module for ETERNA/REVOLUS automations. NOT usable on ETERNA 70*	1
	**R-WK**	Modulo per apertura porta dall'esterno in assenza di alimentazione *Module to open the door from outside in case of power failure*	1
	**RCS**	Resinatura schede elettroniche installate su porte scorrevoli operanti in ambienti umidi e con caratteristiche di tipo "marino" *Resin coating of the electronic boards installed on sliding doors operating in environment with condensing humidity or "marine" atmosphere.*	1
	**EV-SENSCOV**	Microinterruttore per rilevazione apertura carter *Microswitch to detect cover opening*	1
ATTACCHI - BINARI - PATTINI	*CONNECTIONS - RAILS - GLIDERS*		
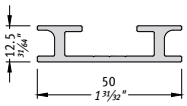	**PAD1R**	Profilo adattatore RIDOTTO 1000 mm *SHORT adapter profile 1000 mm (39½")*	1
	PAD1.5R	Profilo adattatore RIDOTTO 1500 mm *SHORT adapter profile 1500 mm (59")*	1
	**PAD2R**	Profilo adattatore RIDOTTO 2000 mm *SHORT adapter profile 2000 mm (79")*	1
	**KV010**	Vite autofilettante Ø 4.8x32 (confezione da 10 pz.) per fissaggio PAD ridotto su anta *Self-threading screw Ø 4.8x32 (3/16"x1¼") 10-piece package to fasten reduced PAD on leaf*	1
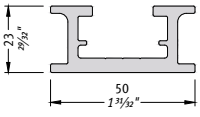	**PAD1**	Profilo adattatore per aggancio ante 1000 mm *Adapter profile for door hooking 1000 mm (39½")*	1
	PAD1.5	Profilo adattatore per aggancio ante 1500 mm *Adapter profile for door hooking 1500 mm (59"")*	1
	**PAD2**	Profilo adattatore per aggancio ante 2000 mm *Adapter profile for door hooking 2000 mm (79")*	1
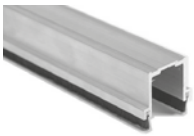	**P6S**	Profilo inferiore universale con spazzolini 1000 mm *Universal door rail with brushes 1000 mm (39½")*	1
	P6S-1.5	Profilo inferiore universale con spazzolini 1500 mm *Universal door rail with brushes 1500 mm (59")*	1
	P6S-2	Profilo inferiore universale con spazzolini 2000 mm *Universal door rail with brushes 2000 mm (79")*	1
	**PT1**	Pattino inferiore per profilo P6S *Floor glider for P6S door rail*	1
	**PT2**	Pattino in TEFLON® 10 mm *Floor glider in TEFLON® 10 mm (⅜")*	1

La porta è composta da:

- Kit Automazione
- Struttura
- Componenti funzionali
- Opzionali

The door includes:

- *Automation Kit*
- *Structure*
- *Functional components*
- *Options*

KIT AUTOMAZIONE / *AUTOMATION KIT*

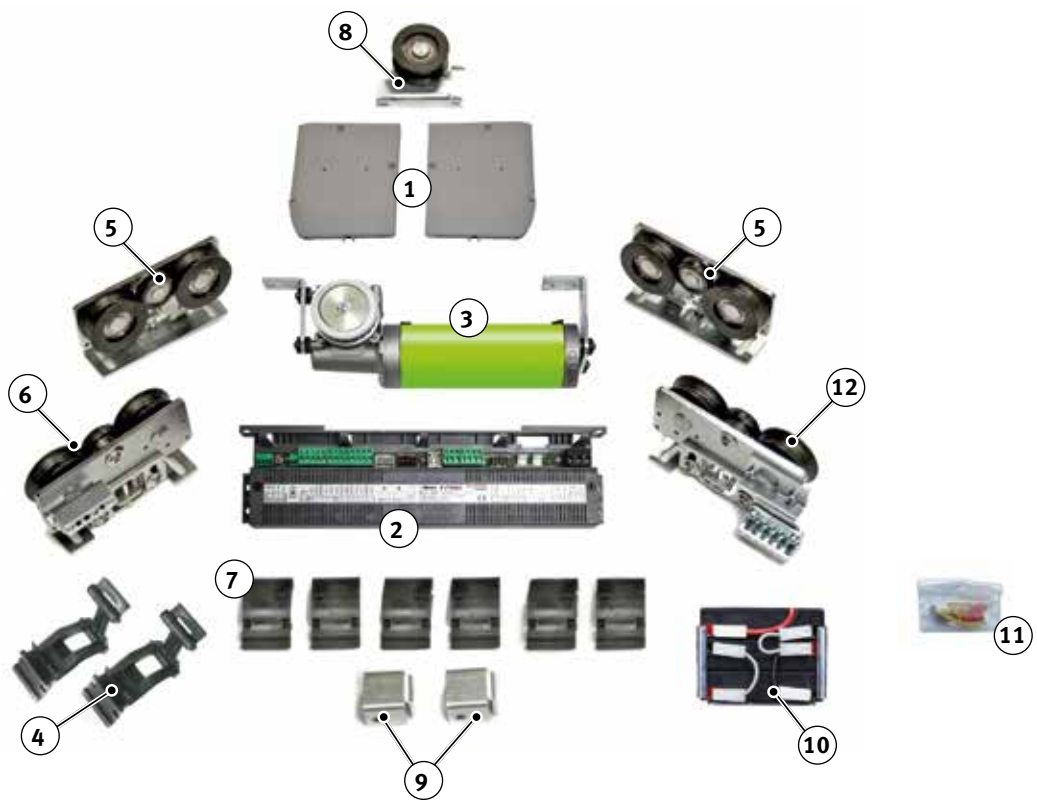

	Coppia fianchetti grigi *Grey side caps*	**MPS0060G**
1	Coppia fianchetti neri (non presenti nel kit, ordinabili separatamente) *Black side caps (not included in kit, to be ordered separately)*	**MPS0060**
2	Centralina elettronica *Electronic control unit*	**R-LOGIC**
3	Gruppo motore con encoder *Motor with encoder*	**R-MOT**
4	Articolazioni coperchio *Articulation for cover*	**MPS0063**
5	Carrello doppia ruota *Double wheel carriage*	**MET0010**
6	Attacco cinghia alto *Trolleys belt connection (upper)*	**SPS1020A**

7	Passacavi *Cables clips*	**MPS0061**
8	Puleggia di rinvio *Jockey pulley*	**MPS0011**
9	Fine corsa meccanico *Mechanical stroke end*	**MPS0054**
10	Batteria di emergenza *Emergency battery*	**R-BAT**
11	Kit messa a terra *Earthing kit*	**SPS1020MT**
12	Attacco cinghia basso *Trolleys belt connection (lower)*	**SPS1020B**

POSIZIONAMENTO COMPONENTI ALL'INTERNO DELL'AUTOMAZIONE
COMPONENTS POSITION INSIDE THE AUTOMATION

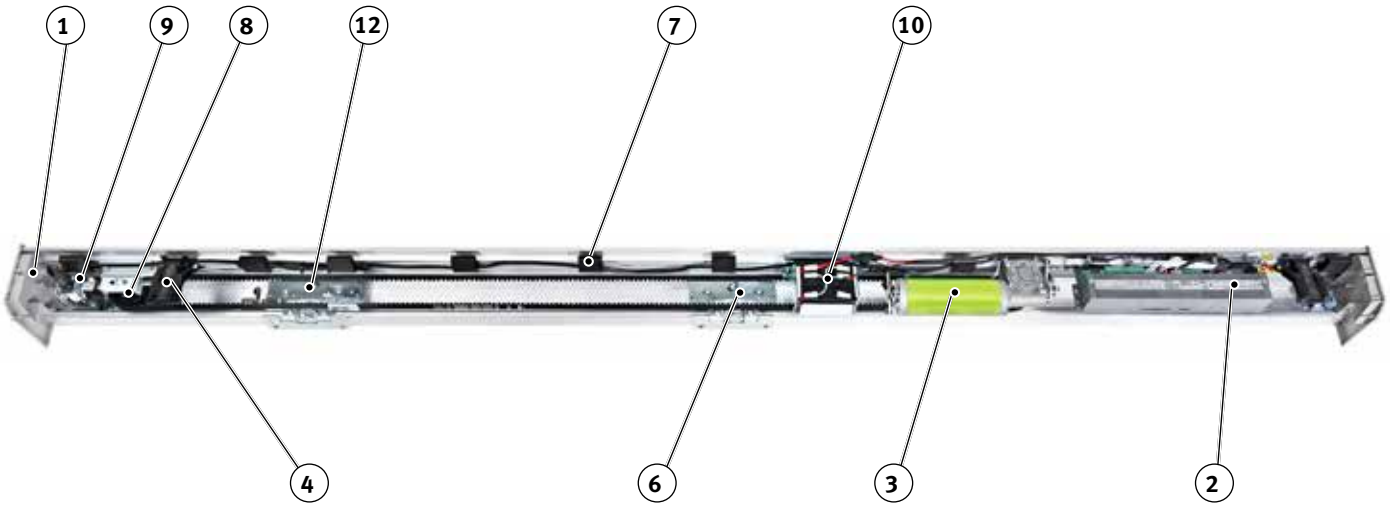

REV-KS	Automazione ridondante per porta singola anta fornita in kit *Single leaf door redundant automation in kit form*	REVOLUS 150/1	1
REV-KD	Automazione ridondante per porta doppia anta fornita in kit *Double leaf door redundant automation in kit form*	REVOLUS 150/2	1

La garanzia di 6 anni sui motori brushless è da ritenersi valida solo per cause imputabili a difetti di fabbricazione.
The 6-year warranty on brushless motors only applies to causes attributable to faulty manufacture.

STRUTTURA / *STRUCTURE*

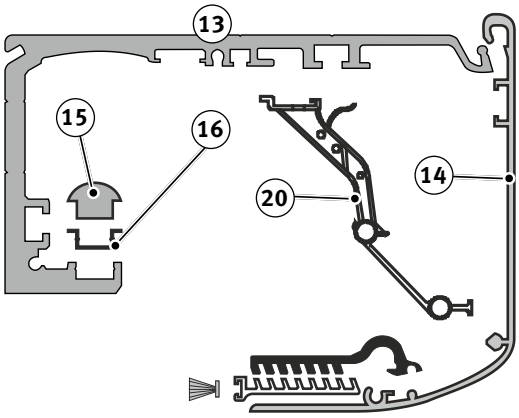

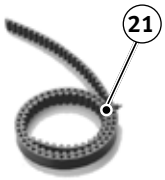



13	EVTRGR66	Trave in alluminio grezzo per ETERNA e REVOLUS *Mill finish aluminium transom for ETERNA and REVOLUS*	6600 mm *260"*	2
	EVTRGR46	Trave in alluminio grezzo per ETERNA e REVOLUS *Mill finish aluminium transom for ETERNA and REVOLUS*	4600 mm *181"*	2
14	EVCOGR66	Copertura in alluminio grezzo per ETERNA e REVOLUS *Mill finish aluminium cover for ETERNA and REVOLUS*	6600 mm *260"*	2
	EVCOGR46	Copertura in alluminio grezzo per ETERNA e REVOLUS *Mill finish aluminium cover for ETERNA and REVOLUS*	4600 mm *181"*	2
	EVCOAN66	Copertura alluminio anodizzato per ETERNA e REVOLUS *Anodized aluminium cover for ETERNA and REVOLUS*	6600 mm *260"*	2
	EVCOAN46	Copertura alluminio anodizzato per ETERNA e REVOLUS *Anodized aluminium cover for ETERNA and REVOLUS*	4600 mm *181"*	2
	EVCOGR66R	Copertura ridotta alluminio grezzo per ETERNA e REVOLUS *Mill finish aluminium short cover for ETERNA and REVOLUS*	6600 mm *260"*	2
	EVCOGR46R	Copertura ridotta alluminio grezzo per ETERNA e REVOLUS *Anodized aluminium short cover for ETERNA and REVOLUS*	4600 mm *181"*	2
	EVCOAN66R	Copertura ridotta alluminio grezzo per ETERNA e REVOLUS *Anodized aluminium short cover for ETERNA and REVOLUS*	6600 mm *260"*	2
	EVCOAN46R	Copertura ridotta alluminio anod. per ETERNA e REVOLUS *Anodized aluminium short cover for ETERNA and REVOLUS*	4600 mm *181"*	2
15	EVROT66	Rotaia di scorrimento alluminio anod. per ETERNA e REVOLUS *Anodized aluminium slideway rail for ETERNA and REVOLUS*	6600 mm *260"*	1
	EVROT46	Rotaia di scorrimento alluminio anod. per ETERNA e REVOLUS *Anodized aluminium slideway rail for ETERNA and REVOLUS*	4600 mm *181"*	1
16	EV-G001	Guarnizione guida binario 25 gr. *Under rail Insulation gasket gr. 25 (0.88 oz)*		rotoli 30 m *roll 30 m (98½')*
20	EV-KITART	Articolazioni per copertura frontale (confezione da 10 pz.) *Articulations for front cover (10 pcs. pack)*		1
21	MP00123-130M	Cinghia di trazione STD8-15 antistatica *Drive belt STD8-15 antistatic*		rotoli 130 m *roll 130 m (426½')*
	MP00123-30M	Cinghia di trazione STD8-15 antistatica *Drive belt STD8-15 antistatic*		rotoli 30 m *roll 30 m (98½')*

SOLO PER MONTAGGI A FILO MURO
ONLY FOR ASSEMBLY FLUSH WITH THE WALL

22	EV-KFCF	Kit fissaggio copertura frontale 10 pz. *Kit for front cover hooking 10 pcs.*	1

IN KIT - *IN KIT*

STRUTTURA (opzionali) / *STRUCTURE (options)*

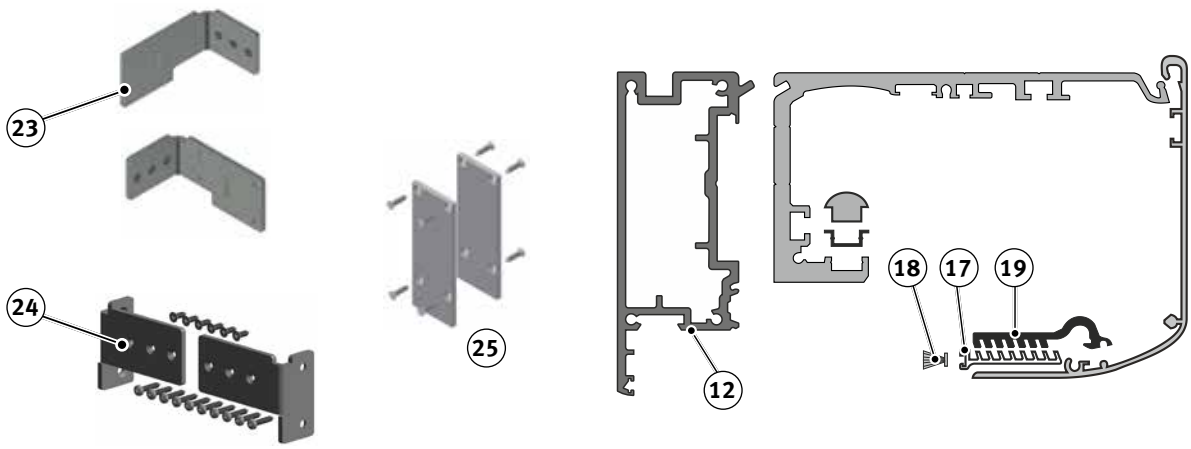

12	PUNAEGR	Profilo autoportante per trave ETERNA e REVOLUS grezzo *Self-supporting profile for ETERNA and REVOLUS transom mill finish*	6600 mm *260"*	1
	PUNAEAN	Profilo autoportante per trave ETERNA e REVOLUS anodizzato *Self-supporting profile for ETERNA and REVOLUS transom anodized*	6600 mm *260"*	1
23	APUNAP1	Kit fissaggio per Profili autoportanti trave ETERNA e REVOLUS *Fastening kit for ETERNA and REVOLUS self-supporting transom units*		1
24	APUNAP2	Kit fissaggio Autoportante in luce vano ETERNA e REVOLUS *Fastening kit for ETERNA and REVOLUS free standing fixing brackets*		1
17	EVSLIGR66	Profilo compensatore in alluminio grezzo per copertura *Mill finish aluminium adjustable profile for cover*	6600 mm *260"*	1
	EVSLIAN66	Profilo compensatore in alluminio anodizzato per copertura *Anodized aluminium adjustable profile for cover*	6600 mm *260"*	1
	EVSLIGR46	Profilo compensatore in alluminio grezzo per copertura *Mill finish aluminium adjustable profile for cover*	4600 mm *181"*	1
	EVSLIAN46	Profilo compensatore in alluminio anodizzato per copertura *Anodized aluminium adjustable profile for cover*	4600 mm *181"*	1
18	APUNS15	Spazzolino nero per carter 4,8x15 mm *Black brush for covers 4,8x15 mm (3/16"x9/16")*		rotoli da 225 m *225 meter roll (738 3/16')*
19	EV-KITMOL	Mollette per profilo compensatore copertura (confezione da 10 pz.) *Clips for adjustable cover profile (10 pcs. pack)*		1
25	ET-A002	Kit tappi laterali per autoportante in alluminio anodizzato argento *Anodized silver aluminium side caps kit for free standing profile*		1
	ET-A004	Kit tappi laterali per autoportante in alluminio grezzo *Raw aluminium side caps kit for free standing profile*		1
	ET-A003	Kit tappi laterali per autoportante in SBR colore Nero *Black SBR side caps kit for free standing profile*		1

COMPONENTI FUNZIONALI / *FUNCTIONAL COMPONENTS*

IN KIT - *IN KIT*

COMANDI - *CONTROLS*

Programmatore digitale con Display *Digital selector with display*



R-DSEL	Programmatore digitale EN 16005 con display per automazione ridondante REVOLUS e REVOLUS T colore bianco *Digital selector EN 16005 with display for redundant automation REVOLUS and REVOLUS T colour white*	1
R-DSEL B	Programmatore digitale EN 16005 con display per automazione ridondante REVOLUS e REVOLUS T colore nero *Digital selector EN 16005 with display for redundant automation REVOLUS and REVOLUS T colour black*	1

Selettore meccanico a chiave / ***Key selector***





R-MSEL	Selettore meccanico a chiave 3 posizioni colore bianco *Key selector 3 positions white colour*	1
R-MSEL B	Selettore meccanico a chiave 3 posizioni colore nero *Key selector 3 positions black colour*	1
CL1348-KEY	Chiave per selettore meccanico *Key for mechanical selector*	1

Il selettore R-MSEL può essere utilizzato dall'utente finale per la scelta del programma di lavoro della porta. Le funzioni disponibili sono "Automatico bidirezionale", "Porta aperta", "Blocco notte".
The selector R-MSEL can be used by the final user to select the work program of the door. The available functions are "Automatic bidirectional", "Open door", "Night lock".

SENSORI / *SENSORS*

Per le uscite di emergenza da posizionare sul lato interno
For the emergency exits to be placed on the inner side



V00228	**IXIO DT 3 SILVER** IXIO DT 3 - SILVER Sensore di attivazione a microonde con uscita corrente continua e infrarossi attivi monitorati *IXIO DT 3 - SILVER Microwave activation sensor with DC output and monitored active infrared safe sensors*	1



V00229	**IXIO DT 3 BLACK** IXIO DT 3 - BLACK Sensore di attivazione a microonde con uscita corrente continua e infrarossi attivi monitorati *IXIO DT 3 - BLACK Microwave activation sensor with DC output and monitored active infrared safe sensors*	1



V00272	**OAM-DUAL TE SILVER** OAM DUAL TE - SILVER Sensore microonde e IR attivi monitorati per attivazione e sicurezza con uscite corrente continua e contatto N.A. *OAM DUAL TE - SILVER Active microwave and IR sensor monitored for activation and safety with continuous current outputs and N.O. contact*	1



V00273	**OAM-DUAL TE BLACK** OAM DUAL TE - BLACK Sensore microonde e IR attivi monitorati per attivazione e sicurezza con uscite corrente continua e contatto N.A. *OAM DUAL TE - BLACK Active microwave and IR sensor monitored for activation and safety with continuous current outputs and N.O. contact*	1



V00288	**SSR-3-ER/BL** SSR-3-ER/BL - Black sensore microonde e IR attivi monitorati per attivazione e sicurezza con uscite corrente continua e contatto N.A. *SSR-3-ER/BL - Black - Active microwave and IR sensor monitored for activation and safety with continuous current outputs and N.O. contact*	1

OPZIONALI / *OPTIONS*

	**R-BLOCK**	Elettroblocco BISTABILE con sblocco manuale EV-EBSSMA per REVOLUS e REVOLUS T *BISTABLE electric lock with EV-EBSSMA manual release for REVOLUS and REVOLUS T*	1
	**R-BLOCK/E**	Elettroblocco BISTABILE con blocco manuale e sblocco di emergenza EV-EBSSMA per Revolus e Revolus T *BISTABLE electric lock with manual lock and emergency unlocking EV-EBSSMA for Revolus and Revolus T*	1
	**V01204**	UR24/E Modulo Relè per automazioni ETERNA/REVOLUS. NON utilizzabile su ETERNA 70 *UR24/E Relay Module for ETERNA/REVOLUS automations. NOT usable on ETERNA 70*	1
	**R-WK**	Modulo per apertura porta dall'esterno in assenza di alimentazione *Module to open the door from outside in case of power failure*	1
	**RCS**	Resinatura schede elettroniche installate su porte scorrevoli operanti in ambienti umidi e con caratteristiche di tipo "marino" *Resin coating of the electronic boards installed on sliding doors operating in environment with condensing humidity or "marine" atmosphere.*	1
	**EV-SENSCOV**	Microinterruttore per rilevazione apertura carter *Microswitch to detect cover opening*	1
ATTACCHI - BINARI - PATTINI	*CONNECTIONS - RAILS - GLIDERS*		
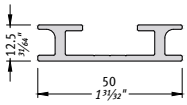	**MP00002**	Profilo adattatore RIDOTTO ossidato argento 4100 mm *SHORT adapter profile silver oxidized 4100 mm (161½")*	1
	**PADKITR**	Contropiastre per profilo adattatore 10 pz. *Counterplates for adapter profile 10 pcs.*	1
	**KV010**	Vite autofilettante Ø 4.8x32 (confezione da 10 pz.) per fissaggio PAD ridotto su anta *Self-threading screw Ø 4.8x32 (3/16"x1¼") 10-piece package to fasten reduced PAD on leaf*	1
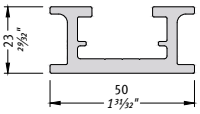	**MP00241**	Profilo adattatore superiore ossidato argento 4100 mm *Upper adapter profile silver oxidized 4100 mm (161½")*	1
	**PADKITR**	Contropiastre per profilo adattatore (conf. 10 pz.) *Counterplates for adapter profile (10 pcs pack)*	1
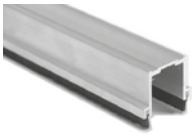	**2NC5947/A1S**	Profilo inferiore alluminio anodizzato 6500 mm *Anodized aluminium lower profile 6500 mm (256")*	1
	MG773S/S	Guarnizione spazzola speciale 13 mm (barra da 2000 mm) *Special brush gasket 13 mm (½") - 2000 mm bar (79")*	1
	**PT1**	Pattino inferiore per profilo P6S *Floor glider for P6S door rail*	1
	**PT2**	Pattino in TEFLON® 10 mm *Floor glider in TEFLON® 10 mm (⅜")*	1



REVOLUS-T

AUTOMAZIONI PER PORTE TELESCOPICHE RIDONDANTI

- Il sistema “ridondante”: in caso di guasto, fa intervenire la parte secondaria per l’apertura di emergenza.
- Doppio motore Brushless in un unico involucro, con conseguente aumento dell’affidabilità.
- Centralina elettronica che gestisce in modo indipendente i due motori.

Progettato per essere installato nelle vie di fuga.

REDUNDANT TELESCOPIC AUTOMATIC SLIDING DOORS

- *Redundant system: in the event of a fault, the secondary part for emergency opening is activated.*
- *Double brushless motor in a single housing, with consequent increase in reliability.*
- *Electronic control unit that manages the two motors independently.*

Designed to be installed in escape routes.

DESCRIZIONE PRODOTTO

Automazione progettata per essere installata nelle vie di esodo e realizzata adottando soluzioni tecniche innovative che la rendono estremamente sicura, affidabile e semplice nell'installazione.
Il sistema ridondante assicura che in caso di guasto di un elemento della parte principale dell'automazione, intervenga la parte secondaria per effettuare l'apertura di emergenza della porta automatica.
L'automazione è dotata di un doppio motore brushless in un unico involucro, con conseguente aumento dell'affidabilità rispetto all'impiego di due motori separati.
La centralina elettronica, estremamente compatta e costruita con componentistica di ultima generazione ed elevata affidabilità, è dotata di alimentatore switching, di doppio circuito di potenza indipendente per il pilotaggio dei motori e di due microprocessori costantemente sincronizzati per la gestione degli ingressi e delle uscite.

Il sistema utilizza una batteria al piombo monitorata per assicurare l'apertura di emergenza entro 5 secondi in caso di guasto.
Il programmatore digitale R-DSEL è lo strumento dell'installatore per configurare i parametri di funzionamento della porta automatica e viene utilizzato dall'utente per selezionare il programma di lavoro della porta.
Il programmatore digitale R-DSEL offre estrema semplicità di utilizzo grazie all'intuitivo display ed un elevato grado di protezione tramite password che impedisce l'uso ai non autorizzati.
L'automazione risponde a tutti i requisiti imposti dalla normativa EN 16005 superando tutti i test previsti per le porte installate sulle vie di esodo ed uscite di emergenza.

GENERAL DESCRIPTION

The automation is designed to be installed on emergency exits and realized implementing innovating technical solutions, so resulting in a safe, reliable system which is even easy to install.
In case of failure of any component in the main part of the automation, the redundant system enables the automatic door opening through the secondary part of the automation itself.
The automation is equipped with a brushless double motor in one single body, thus increasing the reliability compared to automations with two independent motors.
The control unit is extremely compact and realized with sophisticated and reliable components such as switching power supply with a double power mosfet circuit. This latter is independently controlling the motors and the two microprocessors which are constantly synced in order to manage inputs and outputs.

The system is using a lead monitored battery to ensure emergency opening within 5 seconds in case of any failure.
The digital display selector R-DSEL is the tool for the installer to set the parameters of the automatic door and can be used by the end user to select the desired working programme. The new selector is very easy to use thanks to the intuitive display and offers a full protection through password level, thus not allowing the use of the door to unauthorized persons.
The automation fully complies with the European Standard EN 16005 and has brilliantly passed all tests for doors installed on emergency exits.



CONFORME ALLE Norme EUROPEE

- Direttiva Macchine: 2006/42 CE
- Direttiva compatibilità Elettromagnetica: EMC 2014/30/UE
- Direttiva Bassa Tensione: LVD 2014/35/UE
- Certificazione di qualità TÜV SÜD: certificato numero G623

EUROPEAN STANDARDS COMPLIANT

- Machinery Directive: 2006/42/EC
- Electromagnetic Compatibility Directive: EMC 2014/30/UE
- Low Voltage Directive: LVD 2014/35/UE
- TÜV Quality Certification: certificate N° G623

EN16005

MODELLI PORTA RIDONDANTE	***REDUNDANT SLIDING DOOR TYPE***	**REVOLUS-T** telescopica/*telescopic*	
		REV-DTEL 4 ante mobili / *4 mobile leaves*	**REV-TELSX/DX** 2 ante mobili / *2 mobile leaves*
Larghezza vano passaggio	*Clear passage*	1600 ÷ 4000 mm *63"÷157½"*	800 ÷ 4000 mm *31½""÷157½"*
Peso massimo ante	*Max. Loading capacity*	kg 75 x 4 ante *165 lb x 4 leafs*	kg 150 x 2 ante *330 lb x 2 leafs*
Dimensioni automazione (HxPxL)	*Automation size (HxDxW)*	120x210 mm x L (max. 6500 mm) *4¾"x8¼"x W (max. 255¹⁵⁄₁₆")*	
Alimentazione	*Power supply*	230 Vac 50-60Hz	
Velocità di apertura	*Opening speed*	Max. 0,8 m/sec. (anta veloce) *Max. 2.63 ft/s (fast leaf)*	
Velocità di chiusura	*Closing speed*	Max. 0,6 m/sec. (anta veloce) *1.97 ft/s (fast leaf)*	
Temperatura di funzionamento	*Operating temperature*	-15° C / + 50° C *5° F / 122° F*	
Grado di protezione	*Protection rating*	IP22	
Potenza massima assorbita	*Max absorbed power*	100 W	
Consumo in standby	*Stand-by consumption*	6 W	
Motore Brushless	*Brushless motor*	24 Vdc con Encoder - *24 Vdc with Encoder*	
Frequenza di utilizzo	*Type of use*	Continuo 100% - *Intensive use 100%*	
Numero di manovre	*Number of opening cycles*	Test da 1.000.000 cicli (4.000 cicli/giorno) *Tested 1.000.000 Cycle (4.000 Cycles/day)*	
Safety test	*Safety test*	Monitoraggio sensori di sicurezza prima di ogni apertura/chiusura *Safety sensors monitoring before every opening/closing*	
Batteria di emergenza	*Emergency battery*	Incorporata. Garantisce l'apertura della porta in mancanza di alimentazione o in caso di guasto *Incorporated. Enables door opening in case of power failure or in case of fault*	
Sistema di sicurezza al guasto	*Fault safety system*	Conforme al livello prestazionale "d" della EN 13849-1 *According to performance level "d" of EN 13849-1*	



NOTE CAPITOLATO - *SPECIFICATIONS NOTES*

Modello:	**REVOLUS-T**
Sinossi:	**operatore automatico per porte scorrevoli ridondanti per vie di fuga**
Produttore:	**LABEL SPA**
Descrizione:	• Automatismo per una o due ante scorrevoli, per vano passaggio max. di 4000 mm • Peso massimo per anta 75 kg (per porta a 4 ante mobili), oppure 150 kg (per porta a 2 ante mobili). • Carter lunghezza max. 6500 mm
L'automatismo è costituito da:	• Motore di tipo Brushless a doppio avvolgimento con encoder incorporato. • Traversa in alluminio h. 78 mm • Carter di copertura colore argento p. 210 mm, h. 120 mm. • Carrello doppia ruota con pattino anti sollevamento e ampie possibilità di regolazione dell'anta in altezza e profondità. • Centralina R-LOGIC con alimentazione: 230 V~ 50Hz • Sistema di trasmissione movimento cinghia antistatica rinforzata con cordoli in Kevlar. • Alimentazione: 230 V~ 50Hz
Dati tecnici:	Vedi tabella pagina 110
Elettronica di comando:	• Progettata e costruita nel rispetto delle regole stabilite dalle Direttive EMC 2004/108/CE, LVD 2006/95/CE, Direttiva Macchine 2006/42/CE e dalla norma sulla sicurezza delle porte automatiche pedonali EN16005. • Sistema di sicurezza conforme al PL= d della norma EN 13849-1. • Procedura semplice e veloce di messa in servizio (Set-up) e di impostazione delle funzioni e dei parametri con il programmatore digitale R-DSEL. • Gestione di una password tecnica per l'installatore, per impedire a persone non autorizzate di accedere e modificare i parametri di funzionamento dell'automazione. • Predisposizione di due ingressi separati per i sensori di sicurezza in chiusura. • Predisposizione di due ingressi separati per i sensori di sicurezza in apertura. • Predisposizioni di due ingressi separati per i sensori interni di attivazione con uscita in corrente continua come richiesto dalle norme sulle vie di esodo. • Monitoraggio dei sensori di sicurezza prima di ogni movimento della porta. • Velocità di apertura e chiusura regolabili • Rampa di accelerazione e decelerazione in apertura e chiusura regolabili. • Potenze di spinta regolabile. • Batteria R-BAT/T monitorata per garantire sempre l'apertura di emergenza. • Gestione di un elettroblocco R-BLOCK per la chiusura notturna della porta. • Regolazione separata del tempo di pausa a porta aperta nei programmi automatici e nel blocco notte. • Test sistema di sicurezza all'apertura ogni 24 ore e ogni volta che viene fornita alimentazione all'automatismo come richiesto dalla normativa sulla sicurezza. • Bassi consumi di energia sia in funzionamento che in stand-by. • Predisposizione modulo relè UR24 per funzioni opzionali (comando lama d'aria, stato porta, funzione gong). • Ingresso OPEN (apertura di emergenza) con contatto configurabile N.A. / N.C. • Selettore di programma digitale a display R-DSEL con password utente. • Predisposizione modulo opzionale R-WK per apertura porta dall'esterno in mancanza di alimentazione.
Programmatore digitale:	**Programmatore digitale a display R-DSEL** • Visualizzazione delle informazioni relative all'automazione (numero seriale, versione software, conta manovre totali e parziali). • Menù di programmazione per il set-up e la regolazione funzioni e parametri della porta. • Memoria eventi, in cui vengono memorizzate le anomalie e gli eventuali errori di funzionamento. • Diagnostica sullo stato degli ingressi della centralina elettronica dell'automazione. • Selettore di programma per l'utilizzatore finale. Programmi di lavoro: Automatico bidirezionale, Automatico solo uscita, Porta aperta, Blocco Notturno, Apertura invernale ridotta, Porta manuale. • Possibilità di abilitare una password utente per impedire che venga variato il programma di lavoro della porta automatica. • Pulsante F1 per apertura porta.

Model:	**REVOLUS-T**
Synopsis:	**automation for redundant sliding doors for escape routes**
Manufacturer:	**LABEL SPA**
Description:	• Automation for one or two sliding leaves, for max. passage opening of 4000 mm (157½") • Maximum weight per door 75 kg (165 lb) for door with 4 mobile leaves, or 150 kg (330 lb) for door with 2 mobile leaves. • Cover max length 6,500 mm (256")
The automation consists of:	• Dual winding brushless motor with built-in encoder. • Aluminium transom h. 78 mm (3⅛") • Silver cover, depth 210 mm (8¼")., height 120 mm (4¾") • Dual wheel trolley with anti-lifting device, and wide possibilities of adjustment of leaf height and depth. • R-LOGIC control unit with power supply: 230 V~ 50Hz • Motion drive system using antistatic belt reinforced with Kevlar sides. • Power supply: 230 V~ 50Hz
Technical data:	See table on page 110
Control electronics:	• Designed and built in accordance with the rules set out in the Directives EMC 2004/108/CE, LVD 2006/95/CE, Machinery Directive 2006/42/CE and in the EN16005 safety standard applicable to pedestrian automatic doors. • Safety system in compliance with PL= d of the standard EN 13849-1. • Easy, quick set-up of the functions and parameters with the R-DSEL digital selector. • Management of a technical password for the installer, to prevent unauthorized persons from accessing and editing the operating parameters of the automation. • Equipped with two separate inputs for the safety closing sensors. • Equipped with two separate inputs for the safety opening sensors. • Equipped with two separate inputs for the internal trigger sensors with DC output as required by the regulations on the escape routes. • Safety sensor monitoring before any door movement. • Independently-adjustable opening and closing speed • Adjustable opening and closing acceleration and deceleration ramp. • Adjustable thrust powers. • Monitored R-BAT/T battery to ensure emergency opening at all times. • Management of an R-BLOCK electric lock for night-time door closing. • Independent adjustment of the dwell time when the door is open in automatic programs and night lock. • Safety system test on opening every 24 hours and every time power is supplied to the automation as required by the safety regulations. • Low energy consumption in both operation and stand-by. • It is possible to fit the UR24 relay module for optional functions (air blade control, door status, gong function). • OPEN input (emergency opening) with N.O. / N.C. settable contact. • Program digital selector with display R-DSEL with user password. • It is possible to fit the optional module R-WK to open the door from outside in case of power failure.
Digital selector:	**R-DSEL digital selector with display** • Display of automation information (serial number, software version, counter of total and partial manoeuvres). • Programming menu for setting up and adjusting door functions and parameters. • Event history which stores any malfunctions and anomalies. • Diagnostics about input states of automation electronic control unit. • Program selector for the end user. Work programs: Automatic Bidirectional, Automatic Exit Only, Open Door, Night Lock, Reduced Winter Opening, Manual Door. • Possibility to enable a user password to prevent change of the work program of the automatic door. • F1 button for door opening.

Dimensioni / *Dimensions*

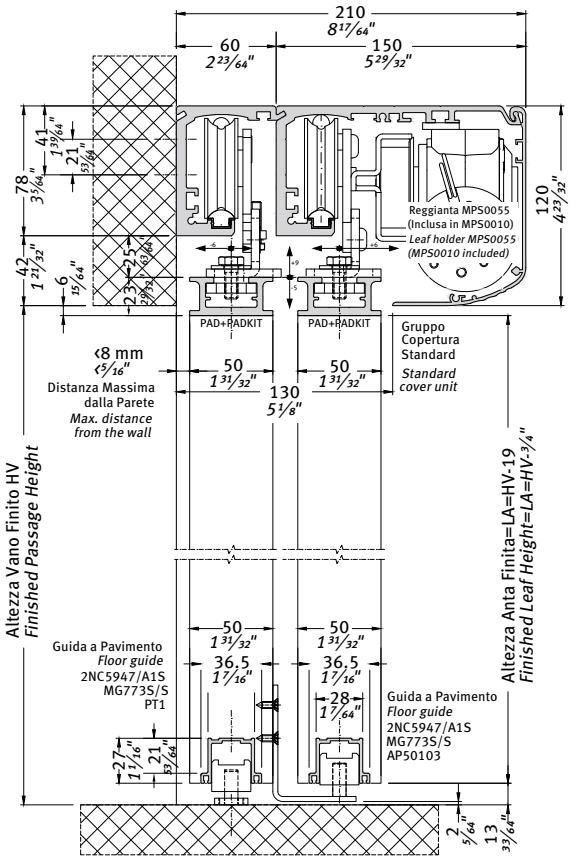

Distanza minima e massima dalla parete in accordo con la normativa EN 16005. Gli scostamenti orizzontali residui indicati sono riferiti al reggi-anta standard: altre soluzioni in kit a catalogo.

Minimum and maximum distance from the wall in accordance with standard EN 16005. The specified residual horizontal deviations refer to the standard leaf connection unit: other solutions are available as kits in our catalogue.

2 Ante mobili / *Double leaves*

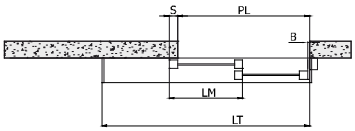

Dimensionamento / *Sizing*		
LT= lunghezza automazione *LT= automation length* LT=1,5*PL-0,5*B+S+24 *LT=1,5*PL-0,5*B+S+15/16"*	LM= anta / *leaf* S= sormonto / *overlap* B=battuta / *central seal* con S=23 mm B=6 mm *with S=15/16" B=1/4"* LM= (LT-B+2S)/3-8 *LM= (LT-B+2S)/3-5/16"*	PL= vano passaggio nominale *PL= clear passage* PL=(2*LT+B-2S)/3-16 *PL=(2*LT+B-2S)/3-5/8"*
1600 mm *(63")*	539 mm *(21 1/4")*	1037 mm *(40 3/4")*
2000 mm *(78 3/4")*	672 mm *(26 1/2")*	1304 mm *(51 5/16")*
2500 mm *(98 1/2")*	839 mm *(33")*	1637 mm *(64 1/2")*
3000 mm *(118 1/8")*	1005 mm *(39 1/2")*	1971 mm *(77 5/8")*
3500 mm *(137 3/4")*	1172 mm *(46 1/8")*	2304 mm *(90 3/4")*
4000 mm *(157 1/2")*	1339 mm *(52 3/4")*	2637 mm *(103 3/4")*
4500 mm *(177 1/4")*	1505 mm *(59 1/4")*	2971 mm *(117")*
5000 mm *(196 7/8")*	1672 mm *(65 3/4")*	3304 mm *(130")*
5500 mm *(216 1/2")*	1839 mm *(72 3/8")*	3637 mm *(143 1/4")*
6000 mm *(236 1/4")*	2005 mm *(79")*	3971 mm *(156 5/16")*
6500 mm *(255 15/16")*	2172 mm *(85 1/2")*	4304 mm *(169 1/2")*

4 Ante mobili / *Four leaves*

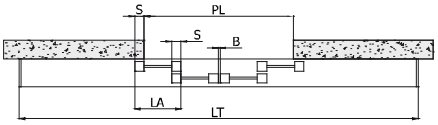

Dimensionamento / *Sizing*		
LT= lunghezza automazione *LT= automation length* LT=1,5*PL-1,5*B+2S+24 *LT=1,5*PL-1,5*B+2S+15/16"*	LM= anta / *leaf* S= sormonto / *overlap* B=battuta / *central seal* con S=23 mm B=6 mm *with S=15/16" B=1/4"* LM = (LT-B+4S)/6-4 *LM = (LT-B+4S)/6-3/16"*	PL= vano passaggio nominale *PL= clear passage* PL=(2*LT+B-4S)/3-16 *PL=(2*LT+B-4S)/3-5/8"*
2700 mm *(106 1/4")*	460 mm *(18 1/8")*	1755 mm *(69")*
3000 mm *(118 1/8")*	510 mm *(20")*	1955 mm *(77")*
3500 mm *(137 3/4")*	594 mm *(23 3/8")*	2289 mm *(90 1/8")*
4000 mm *(157 1/2")*	677 mm *(26 5/8")*	2622 mm *(103 1/4")*
4500 mm *(177 1/4")*	760 mm *(30")*	2955 mm *(116 5/16")*
5000 mm *(196 7/8")*	844 mm *(33 1/4")*	3289 mm *(129 1/2")*
5500 mm *(216 1/2")*	927 mm *(36 1/2")*	3622 mm *(142 5/8")*
6000 mm *(236 1/4")*	1010 mm *(39 3/4")*	3955 mm *(115 11/16")*
6500 mm *(255 15/16")*	1094 mm *(43")*	4289 mm *(168 7/8")*

La porta è composta da:	***The door includes:***
Automazione	*Automation*
Gruppo trave	*Transom unit*
Copertura	*Cover*
Profilo compensatore	*Adjustable closer profile*
Componenti funzionali	*Functional components*
Opzionali	*Options*

AUTOMAZIONE / *AUTOMATION*

L'automazione è composta da:

- Puleggia di rinvio
- Carrelli di scorrimento doppia ruota
- Centralina elettronica di comando
- Motore brushless
- Batteria di emergenza
- Fermo meccanico di fine corsa
- Fianchetti laterali
- Passa cavi
- Kit staffe per carrelli

The automation includes:

- *Pulley for drive belt return*
- *Trolleys and connections for leaves*
- *Control unit*
- *Brushless motor*
- *Emergency battery*
- *Mechanical stroke-end*
- *Side caps*
- *Cable clips*
- *Bracket kit for trolleys*



REV-DTEL	Automazione ridondante per porte telescopiche *Reduntant automation for telescopic door*	4 ante *4 leaves*	1
REV-TELDX	Automazione ridondante per porte telescopiche apertura destra *Reduntant automation for telescopic door right opening*	2 ante *2 leaves*	1
REV-TELSX	Automazione ridondante per porte telescopiche apertura sinistra *Reduntant automation for telescopic door left opening*	2 ante *2 leaves*	1

BRUSHLESS MOTORS • 6 YEARS WARRANTY •

La garanzia di 6 anni sui motori brushless è da ritenersi valida solo per cause imputabili a difetti di fabbricazione.
The 6-year warranty on brushless motors only applies to causes attributable to faulty manufacture.

GRUPPO TRAVE / *TRANSOM UNIT*

Il gruppo trave è composto da:
Transom unit includes:

1	Traversa *Transom*	**EVTRGR66**
1*	Traversa *Transom*	**EVTRTEL66**
2	Rotaia di scorrimento *Rail*	**EVROT46** **EVROT66**
3	Guarnizione rotaia *Rail gasket*	**EV-G001**
4	Cinghia di trasmissione *Drive belt*	**MP00015**

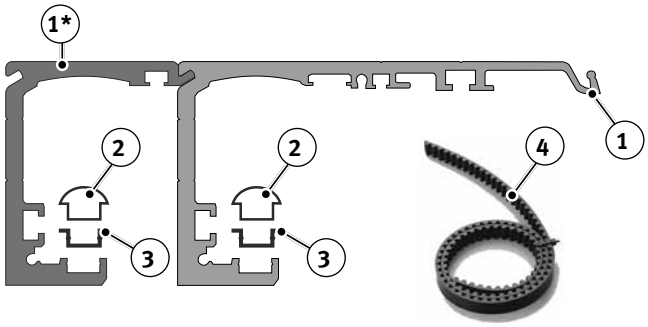

GRUPPO TRAVE per ETERNA-T e REVOLUS-T
TRANSOM UNIT *for ETERNA-T and REVOLUS-T*

EV-GTEL20	Gruppo trave per ante telescopiche *Transom unit for telescopic leaves*	2000 mm *(79")*	1
EV-GTEL25	Gruppo trave per ante telescopiche *Transom unit for telescopic leaves*	2500 mm *(98½")*	1
EV-GTEL30	Gruppo trave per ante telescopiche *Transom unit for telescopic leaves*	3000 mm *(118")*	1
EV-GTEL35	Gruppo trave per ante telescopiche *Transom unit for telescopic leaves*	3500 mm *(138")*	1
EV-GTEL40	Gruppo trave per ante telescopiche *Transom unit for telescopic leaves*	4000 mm *(157½")*	1
EV-GTEL45	Gruppo trave per ante telescopiche *Transom unit for telescopic leaves*	4500 mm *(177")*	1
EV-GTEL60	Gruppo trave per ante telescopiche *Transom unit for telescopic leaves*	6000 mm *(236")*	1
EV-GTEL65	Gruppo trave per ante telescopiche *Transom unit for telescopic leaves*	6500 mm *(256")*	1

STRUTTURA (opzionali) / *STRUCTURE (options)*

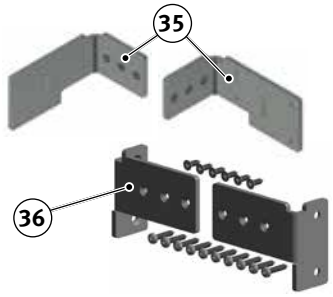

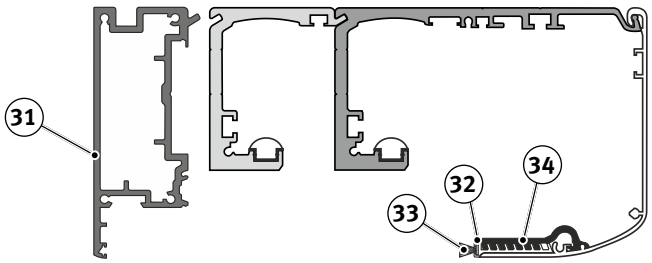

31	**PUNAEGR**	Profilo autoportante per trave ETERNA e REVOLUS grezzo *Self-supporting profile for ETERNA and REVOLUS transom mill finish*	6000 mm *(236")*	1
	PUNAEAN	Profilo autoportante per trave ETERNA e REVOLUS anodizzato *Self-supporting profile for ETERNA and REVOLUS transom anodized*	6000 mm *(236")*	1
32	**EVSLIGR66**	Profilo compensatore in alluminio grezzo per copertura *Mill finish aluminium adjustable profile for cover*	6000 mm *(236")*	1
	EVSLIAN66	Profilo compensatore in alluminio anodizzato per copertura *Anodized aluminium adjustable profile for cover*	6000 mm *(236")*	1
	EVSLIGR46	Profilo compensatore in alluminio grezzo per copertura *Mill finish aluminium adjustable profile for cover*	4600 mm *(181")*	1
	EVSLIAN46	Profilo compensatore in alluminio anodizzato per copertura *Anodized aluminium adjustable profile for cover*	4600 mm *(181")*	1
33	**APUNS15**	Spazzolino nero per carter 4,8x15 mm *Black brush for covers 4,8x15 mm (3⁄16"x9⁄16")*		rotoli 225 m *225 m roll*
34	**EV-KITMOL**	Mollette per profilo compensatore copertura (confezione da 10 pz.) *Clips for adjustable cover profile (10 pcs. pack)*		1
35	**APUNAP1**	Kit fissaggio per Profili autoportanti *Fastening kit for self-supporting transom units*		1
36	**APUNAP2**	Kit fissaggio Autoportante in luce vano *Fastening kit for free standing fixing brackets*		1

COPERTURA / *COVER*

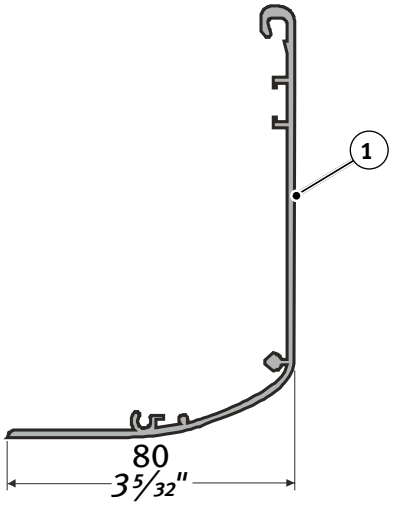

1	Copertura *Cover*	**EVCOAN46** **EVCOAN66**

COPERTURA IN ALLUMINIO ANODIZZATO per ETERNA-T e REVOLUS-T
ANODIZED ALUMINIUM COVER *for ETERNA-T and REVOLUS-T*

EV-GC2000T	Copertura *Cover unit*	Alluminio anodizzato *Anodized aluminium*	2000 mm *79"*	1
EV-GC2500T	Copertura *Cover unit*	Alluminio anodizzato *Anodized aluminium*	2500 mm *98½"*	1
EV-GC3000T	Copertura *Cover unit*	Alluminio anodizzato *Anodized aluminium*	3000 mm *118"*	1
EV-GC3500T	Copertura *Cover unit*	Alluminio anodizzato *Anodized aluminium*	3500 mm *138"*	1
EV-GC4000T	Copertura *Cover unit*	Alluminio anodizzato *Anodized aluminium*	4000 mm *157½"*	1
EV-GC4500T	Copertura *Cover unit*	Alluminio anodizzato *Anodized aluminium*	4500 mm *177"*	1
EV-GC6000T	Copertura *Cover unit*	Alluminio anodizzato *Anodized aluminium*	6000 mm *236"*	1
EV-GC6500T	Copertura *Cover unit*	Alluminio anodizzato *Anodized aluminium*	6500 mm *256"*	1

COPERTURA IN ALLUMINIO GREZZO per ETERNA-T e REVOLUS-T
MILL FINISH ALUMINIUM COVER *for ETERNA-T and REVOLUS-T*

EV-GC2000TG	Copertura *Cover unit*	Alluminio grezzo *Mill finish aluminium*	2000 mm *79"*	1
EV-GC2500TG	Copertura *Cover unit*	Alluminio grezzo *Mill finish aluminium*	2500 mm *98½"*	1
EV-GC3000TG	Copertura *Cover unit*	Alluminio grezzo *Mill finish aluminium*	3000 mm *118"*	1
EV-GC3500TG	Copertura *Cover unit*	Alluminio grezzo *Mill finish aluminium*	3500 mm *138"*	1
EV-GC4000TG	Copertura *Cover unit*	Alluminio grezzo *Mill finish aluminium*	4000 mm *157½"*	1
EV-GC4500TG	Copertura *Cover unit*	Alluminio grezzo *Mill finish aluminium*	4500 mm *177"*	1
EV-GC6000TG	Copertura *Cover unit*	Alluminio grezzo *Mill finish aluminium*	6000 mm *236"*	1
EV-GC6500TG	Copertura *Cover unit*	Alluminio grezzo *Mill finish aluminium*	6500 mm *256"*	1

COPERTURA RIDOTTA / *SHORT COVER*

2	Copertura ridotta *Short cover*	**EVCOAN46R** **EVCOAN66R**

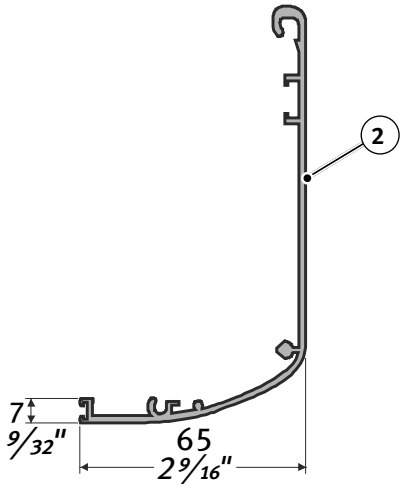

COPERTURA RIDOTTA IN ALLUMINIO ANODIZZATO per ETERNA, REVOLUS
SHORT COVER ANODIZED *for ETERNA, REVOLUS*

EV-GC2000R	Copertura ridotta *Short cover*	Alluminio anodizzato *Anodized aluminium*	2000 mm *79"*	1
EV-GC2500R	Copertura ridotta *Short cover*	Alluminio anodizzato *Anodized aluminium*	2500 mm *98½"*	1
EV-GC3000R	Copertura ridotta *Short cover*	Alluminio anodizzato *Anodized aluminium*	3000 mm *118"*	1
EV-GC3500R	Copertura ridotta *Short cover*	Alluminio anodizzato *Anodized aluminium*	3500 mm *138"*	1
EV-GC4000R	Copertura ridotta *Short cover*	Alluminio anodizzato *Anodized aluminium*	4000 mm *157½"*	1
EV-GC4500R	Copertura ridotta *Short cover*	Alluminio anodizzato *Anodized aluminium*	4500 mm *177"*	1
EV-GC6000R	Copertura ridotta *Short cover*	Alluminio anodizzato *Anodized aluminium*	6000 mm *236"*	1
EV-GC6500R	Copertura ridotta *Short cover*	Alluminio anodizzato *Anodized aluminium*	6500 mm *256"*	1

COPERTURA RIDOTTA IN ALLUMINIO GREZZO per ETERNA, REVOLUS
SHORT COVER MILL FINISH *for ETERNA, REVOLUS*

EV-GC2000RG	Copertura ridotta *Short cover*	Alluminio grezzo *Mill finish aluminium*	2000 mm *79"*	1
EV-GC2500RG	Copertura ridotta *Short cover*	Alluminio grezzo *Mill finish aluminium*	2500 mm *98½"*	1
EV-GC3000RG	Copertura ridotta *Short cover*	Alluminio grezzo *Mill finish aluminium*	3000 mm *118"*	1
EV-GC3500RG	Copertura ridotta *Short cover*	Alluminio grezzo *Mill finish aluminium*	3500 mm *138"*	1
EV-GC4000RG	Copertura ridotta *Short cover*	Alluminio grezzo *Mill finish aluminium*	4000 mm *157½"*	1
EV-GC4500RG	Copertura ridotta *Short cover*	Alluminio grezzo *Mill finish aluminium*	4500 mm *177"*	1
EV-GC6000RG	Copertura ridotta *Short cover*	Alluminio grezzo *Mill finish aluminium*	6000 mm *236"*	1
EV-GC6500RG	Copertura ridotta *Short cover*	Alluminio grezzo *Mill finish aluminium*	6500 mm *256"*	1

GRUPPO PROFILO COMPENSATORE / *ADJUSTABLE COVER PROFILE*

Il gruppo profilo compensatore è composto da:
Adjustable closure profile unit includes:

1	Molletta *Clip*	**MPS0062**
2	Profilo compensatore *Adjustable profile*	**EVSLIGR46** **EVSLIGR66** **EVSLIAN46** **EVSLIAN66**
3	Spazzolino *Brush*	**APUNS15**

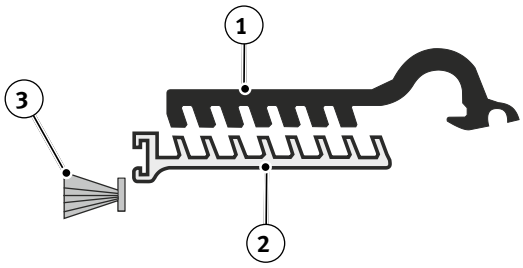

GRUPPO PROFILO COMPENSATORE IN ALLUMINIO ANODIZZATO per ETERNA, REVOLUS
ADJUSTABLE ANODIZED PROFILE UNIT *for ETERNA, REVOLUS*

EV-GP2000	Gruppo profilo compensatore *Adjustable closing profile unit*	Alluminio anodizzato *Anodized aluminium*	2000 mm *79"*	1
EV-GP2500	Gruppo profilo compensatore *Adjustable closing profile unit*	Alluminio anodizzato *Anodized aluminium*	2500 mm *98½"*	1
EV-GP3000	Gruppo profilo compensatore *Adjustable closing profile unit*	Alluminio anodizzato *Anodized aluminium*	3000 mm *118"*	1
EV-GP3500	Gruppo profilo compensatore *Adjustable closing profile unit*	Alluminio anodizzato *Anodized aluminium*	3500 mm *138"*	1
EV-GP4000	Gruppo profilo compensatore *Adjustable closing profile unit*	Alluminio anodizzato *Anodized aluminium*	4000 mm *157½"*	1
EV-GP4500	Gruppo profilo compensatore *Adjustable closing profile unit*	Alluminio anodizzato *Anodized aluminium*	4500 mm *177"*	1
EV-GP6000	Gruppo profilo compensatore *Adjustable closing profile unit*	Alluminio anodizzato *Anodized aluminium*	6000 mm *236"*	1
EV-GP6500	Gruppo profilo compensatore *Adjustable closing profile unit*	Alluminio anodizzato *Anodized aluminium*	6500 mm *256"*	1

GRUPPO PROFILO COMPENSATORE IN ALLUMINIO GREZZO per ETERNA, REVOLUS
ADJUSTABLE MILL Finish ALUMINIUM PROFILE UNIT *for ETERNA, REVOLUS*

EV-GP2000G	Gruppo profilo compensatore *Adjustable closing profile unit*	Alluminio grezzo *Mill finish aluminium*	2000 mm *79"*	1
EV-GP2500G	Gruppo profilo compensatore *Adjustable closing profile unit*	Alluminio grezzo *Mill finish aluminium*	2500 mm *98½"*	1
EV-GP3000G	Gruppo profilo compensatore *Adjustable closing profile unit*	Alluminio grezzo *Mill finish aluminium*	3000 mm *118"*	1
EV-GP3500G	Gruppo profilo compensatore *Adjustable closing profile unit*	Alluminio grezzo *Mill finish aluminium*	3500 mm *138"*	1
EV-GP4000G	Gruppo profilo compensatore *Adjustable closing profile unit*	Alluminio grezzo *Mill finish aluminium*	4000 mm *157½"*	1
EV-GP4500G	Gruppo profilo compensatore *Adjustable closing profile unit*	Alluminio grezzo *Mill finish aluminium*	4500 mm *177"*	1
EV-GP6000G	Gruppo profilo compensatore *Adjustable closing profile unit*	Alluminio grezzo *Mill finish aluminium*	6000 mm *236"*	1
EV-GP6500G	Gruppo profilo compensatore *Adjustable closing profile unit*	Alluminio grezzo *Mill finish aluminium*	6500 mm *256"*	1

COMPONENTI FUNZIONALI / *FUNCTIONAL COMPONENTS*

COMANDI - *CONTROLS*			
		**Programmatore digitale con Display** ***Digital selector with display***	
	R-DSEL	Programmatore digitale EN 16005 con display per automazione ridondante REVOLUS e REVOLUS T colore bianco *Digital selector EN 16005 with display for redundant automation REVOLUS and REVOLUS T colour white*	1
	R-DSEL B	Programmatore digitale EN 16005 con display per automazione ridondante REVOLUS e REVOLUS T colore nero *Digital selector EN 16005 with display for redundant automation REVOLUS and REVOLUS T colour black*	1
		Selettore meccanico a chiave / *Key selector*	
	**R-MSEL**	Selettore meccanico a chiave 3 posizioni colore bianco *Key selector 3 positions white colour*	1
	R-MSEL B	Selettore meccanico a chiave 3 posizioni colore nero *Key selector 3 positions black colour*	1
	**CL1348-KEY**	Chiave per selettore meccanico *Key for mechanical selector*	1

Il selettore R-MSEL può essere utilizzato dall'utente finale per la scelta del programma di lavoro della porta.
Le funzioni disponibili sono "Automatico bidirezionale", "Porta aperta", "Blocco notte".
The selector R-MSEL can be used by the final user to select the work program of the door.
The available functions are "Automatic bidirectional", "Open door", "Night lock".

SENSORI / *SENSORS*

Per le uscite di emergenza da posizionare sul lato interno
For the emergency exits to be placed on the inner side

	**V00228**	**IXIO DT 3 SILVER** IXIO DT 3 - SILVER Sensore di attivazione a microonde con uscita corrente continua e infrarossi attivi monitorati *IXIO DT 3 - SILVER Microwave activation sensor with DC output and monitored active infrared safe sensors*	1
	**V00229**	**IXIO DT 3 BLACK** IXIO DT 3 - BLACK Sensore di attivazione a microonde con uscita corrente continua e infrarossi attivi monitorati *IXIO DT 3 - BLACK Microwave activation sensor with DC output and monitored active infrared safe sensors*	1
	**V00272**	**OAM-DUAL TE SILVER** OAM DUAL TE - SILVER Sensore microonde e IR attivi monitorati per attivazione e sicurezza con uscite corrente continua e contatto N.A. *OAM DUAL TE - SILVER Active microwave and IR sensor monitored for activation and safety with continuous current outputs and N.O. contact*	1
	**V00273**	**OAM-DUAL TE BLACK** OAM DUAL TE - BLACK Sensore microonde e IR attivi monitorati per attivazione e sicurezza con uscite corrente continua e contatto N.A. *OAM DUAL TE - BLACK Active microwave and IR sensor monitored for activation and safety with continuous current outputs and N.O. contact*	1
	**V00288**	**SSR-3-ER/BL** SSR-3-ER/BL - Black sensore microonde e IR attivi monitorati per attivazione e sicurezza con uscite corrente continua e contatto N.A. *SSR-3-ER/BL - Black - Active microwave and IR sensor monitored for activation and safety with continuous current outputs and N.O. contact*	1

OPZIONALI / *OPTIONS*

	**R-BLOCK**	Elettroblocco BISTABILE con sblocco manuale EV-EBSSMA per REVOLUS e REVOLUS T *BISTABLE electric lock with EV-EBSSMA manual release for REVOLUS and REVOLUS T*	1
	**R-BLOCK/E**	Elettroblocco BISTABILE con blocco manuale e sblocco di emergenza EV-EBSSMA per Revolus e Revolus T *BISTABLE electric lock with manual lock and emergency unlocking EV-EBSSMA for Revolus and Revolus T*	1
	**V01204**	UR24/E Modulo Relè per automazioni ETERNA/REVOLUS. NON utilizzabile su ETERNA 70 *UR24/E Relay Module for ETERNA/REVOLUS automations. NOT usable on ETERNA 70*	1
	**R-WK**	Modulo per apertura porta dall'esterno in assenza di alimentazione *Module to open the door from outside in case of power failure*	1
	**RCS**	Resinatura schede elettroniche installate su porte scorrevoli operanti in ambienti umidi e con caratteristiche di tipo "marino" *Resin coating of the electronic boards installed on sliding doors operating in environment with condensing humidity or "marine" atmosphere.*	1
	**EV-SENSCOV**	Microinterruttore per rilevazione apertura carter *Microswitch to detect cover opening*	1
ATTACCHI - BINARI - PATTINI *CONNECTIONS - RAILS - GLIDERS*			
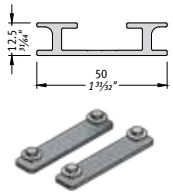	**PAD1R**	Profilo adattatore RIDOTTO 1000 mm *SHORT* adapter profile 1000 mm (39½")	1
	PAD1.5R	Profilo adattatore RIDOTTO 1500 mm *SHORT adapter profile 1500 mm (59")*	1
	PAD2R	Profilo adattatore RIDOTTO 2000 mm *SHORT adapter profile 2000 mm (79")*	1
	**KV010**	Vite autofilettante Ø 4.8x32 (confezione da 10 pz.) per fissaggio PAD ridotto su anta *Self-threading screw Ø 4.8x32 (3/16"x1¼") 10-piece package to fasten reduced PAD on leaf*	1
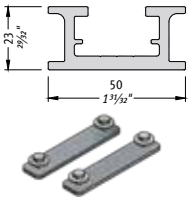	**PAD1**	Profilo adattatore per aggancio ante 1000 mm *Adapter profile for door hooking 1000 mm* (39½")	1
	PAD1.5	Profilo adattatore per aggancio ante 1500 mm *Adapter profile for door hooking 1500 mm (59")*	1
	PAD2	Profilo adattatore per aggancio ante 2000 mm *Adapter profile for door hooking 2000 mm (79")*	1
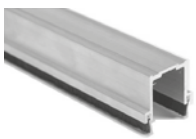	**P6S**	Profilo inferiore universale con spazzolini 1000 mm *Universal door rail with brushes 1000 mm* (39½")	1
	P6S-1.5	Profilo inferiore universale con spazzolini 1500 mm *Universal door rail with brushes 1500 mm (59")*	1
	P6S-2	Profilo inferiore universale con spazzolini 2000 mm *Universal door rail with brushes 2000 mm (79")*	1
	**PT1**	Pattino inferiore per profilo P6S *Floor glider for P6S door rail*	1
	**PT2**	Pattino in TEFLON® 10 mm *Floor glider in TEFLON® 10 mm (⅜")*	1
	**AP50103**	Accessori P50: piastra pattino anta mobile per telescopica con viti di fissaggio *P50 accessories: telescopic mobile leaf skate plate with screws*	1
	**EV-KITSTAFFA**	Kit staffe per carrelli ETERNA e REVOLUS *Brackets kit for ETERNA and REVOLUS trolleys*	1

La porta è composta da:

- Kit Automazione
- Struttura
- Componenti funzionali
- Opzionali

The door includes:

- *Automation Kit*
- *Structure*
- *Functional components*
- *Options*

KIT AUTOMAZIONE / *AUTOMATION KIT*

Kit per 2 ante mobili
Kit for 2 mobile leaves



Estensione per 4 ante mobili
Extension for 4 mobile leaves

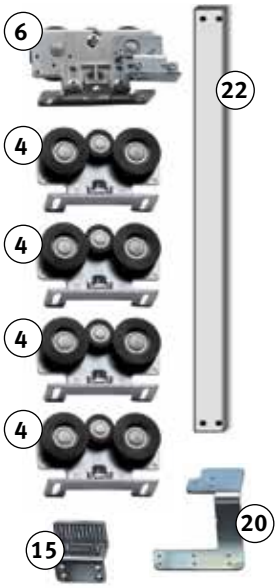

	Coppia fianchetti grigi traversa principale *Grey side panel pair*	**MPS0060G**
1	Coppia fianchetti neri traversa principale (non presenti nel kit, ordinabili separatamente) *Pair of black side caps (not included in kit, to be ordered separately)*	**MPS0060**
2	Centralina elettronica R-LOGIC *R-LOGIC Electronic control unit*	**R-LOGIC**
3	Gruppo motore con encoder *Motor assembly with encoder*	**R-MOT/T**
4	Carrello doppia ruota *Double wheel carriage*	**MPS0010**
5	Attacco cinghia alto anta veloce *Fast leaf high belt coupling*	**SPS1020AV**
6	Attacco cinghia basso anta veloce *Fast leaf low belt coupling*	**SPS1020BV**
7	Passacavi telescopica *Telescopic fairleads*	**MPS0060T** **MPS0060TG**
8	Puleggia di folle telescopica *Telescopic idle pulley*	**MPR0011FT**
9	Fine corsa meccanico *Mechanical limit switch*	**MPS0054**
10	Puleggia di rinvio telescopica *Telescopic return pulley*	**MPR0011RT**
	Coppia fianchetti telescopica grigi *Pair of grey telescopic sides caps*	**MPS0060TG**
11	Coppia fianchetti telescopica neri (non presenti nel kit, ordinabili separatamente) *Pair of black telescopic side caps (not included in kit, can be ordered separately)*	**MPS0060T**

12	Tendicinghia *Belt tensioner*	**MPT0005_R03**
13	Distanziale trave sinistro *Left transom spacer*	**MPT0019**
14	Distanziale trave destro *RIght transom spacer*	**MPT0014**
15	Attacco cinghia basso anta lenta *Slow leaf low belt coupling*	**SPS1020AL**
16	Attacco cinghia alto anta lenta *Slow leaf high belt coupling*	**SPS1020BL**
17	Piastrina di sostegno *Support plate*	**MPT0013**
18	Collegamento cinghia telescopica *Connecting telescopic belt*	**MP00200**
19	Staffa rinvio destra *Right slow leaf movement bracket*	**MPT0020**
20	Staffa rinvio sinistra (*) *Left slow leaf low belt coupling (*)*	**MPT0021**
21	Kit messa a terra *Connection ground kit*	**SPS1020MT**
	Barra collegamento carrelli L=800 (opzionale) *Carriage connecting bar L=800 (optional)*	**MPT0015**
22	Barra collegamento carrelli L=1200 (standard) *Carriage connecting bar L=1200 mm (47¼") standard*	**MPT0017**
	Barra collegamento carrelli L=2000 (opzionale) *Carriage connecting bar L=2000 (78¾") optional*	**MPT0018**
23	Batteria di emergenza *Emergency battery*	**R-BAT/T**

(*) solo per 2 ante mobili apertura sinistra
(*) left opening for no. 2 mobile leaves only

POSIZIONAMENTO COMPONENTI ALL'INTERNO DELL'AUTOMAZIONE
COMPONENTS POSITION INSIDE THE AUTOMATION

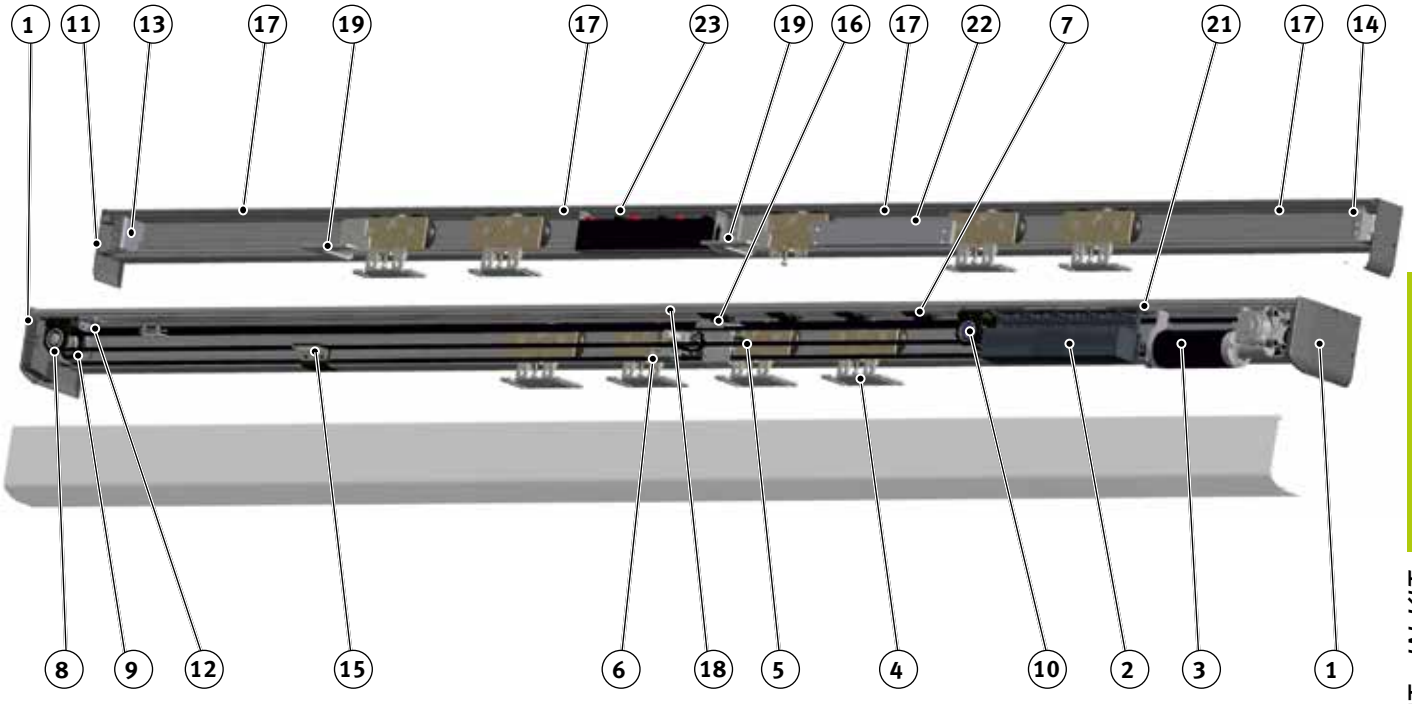

REV-KTEL	Automazione ridondante per porte telescopiche *Reduntant automation for telescopic door*	2 ante mobili *2 mobile leaves*	1
REV-KEXT	Trasformazione *Transformation*	da 2 a 4 ante mobili *from 2 to 4 mobile leaves*	1

La garanzia di 6 anni sui motori brushless è da ritenersi valida solo per cause imputabili a difetti di fabbricazione.
The 6-year warranty on brushless motors only applies to causes attributable to faulty manufacture.

STRUTTURA / *STRUCTURE*

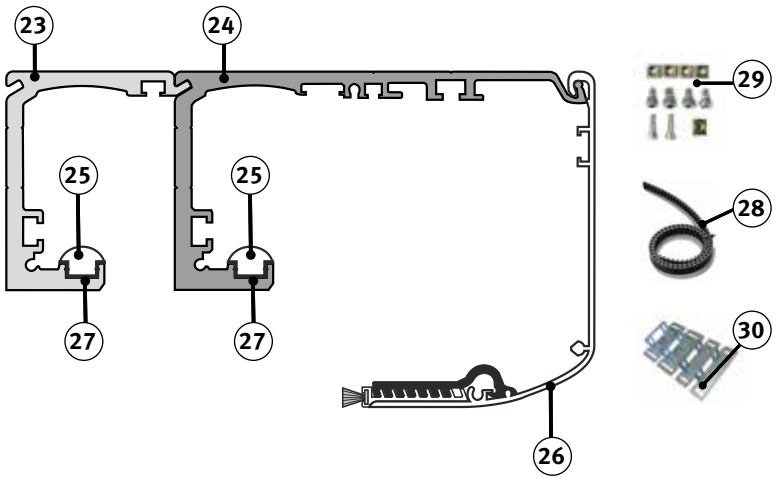

1	**EVTRTEL66**	Trave in alluminio grezzo per ETERNA-T e REVOLUS-T *Mill finish aluminium transom for ETERNA-T e REVOLUS-T*	6600 mm *260"*	2
24	**EVTRGR66**	Trave in alluminio grezzo per ETERNA, REVOLUS *Mill finish aluminium transom for ETERNA, REVOLUS*	6600 mm *260"*	2
25	**EVROT66**	Rotaia di scorrimento alluminio anodizzato per ETERNA, REVOLUS *Anodized aluminium slideway rail for ETERNA, REVOLUS*	6600 mm *260"*	2
26	**EVCOGR66**	Copertura in alluminio grezzo per ETERNA, REVOLUS *Mill finish aluminium cover for ETERNA, REVOLUS*	6600 mm *260"*	2
	EVCOAN66	Copertura in alluminio anodizzato per ETERNA, REVOLUS *Anodized aluminium cover for ETERNA, REVOLUS*	6600 mm *260"*	2
	EVCOGR66R	Copertura ridotta in alluminio grezzo per ETERNA, REVOLUS *Mill finish aluminium short cover for ETERNA, REVOLUS*	6600 mm *260"*	2
	EVCOAN66R	Copertura ridotta in alluminio anodizzato per ETERNA, REVOLUS *Anodized aluminium short cover for ETERNA, REVOLUS*	6600 mm *260"*	2
27	**EV-G001**	Guarnizione guida binario 25 gr. *Under rail Insulation gasket gr. 25 (0.88 oz)*		rotoli 30 m *roll 30 m (98½')*
28	**MP00015**	Cinghia di trazione STD5-15 antistatica *STD5-15 antistatic drive belt*		rotoli 30 m *roll 30 m (98½')*
29	**EV-KFCF**	Kit fissaggio copertura frontale 10 pz. *Kit for front cover hooking 10 pcs.*		1
30	**EV-KITSTAFFA**	Kit staffe per carrelli ETERNA e REVOLUS *Brackets kit for ETERNA and REVOLUS trolleys*		1

STRUTTURA (opzionali) / *STRUCTURE (options)*

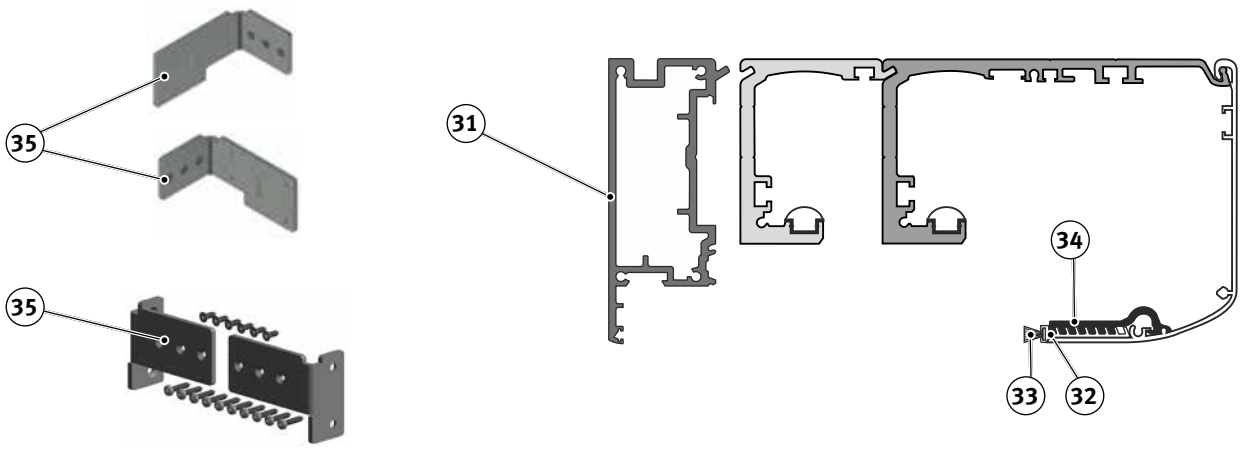

31	**PUNAEGR**	Profilo autoportante per trave ETERNA e REVOLUS grezzo *Self-supporting profile for ETERNA and REVOLUS transom mill finish*	6600 mm *260"*	1
	PUNAEAN	Profilo autoportante per trave ETERNA e REVOLUS anodizzato *Self-supporting profile for ETERNA and REVOLUS transom anodized*	6600 mm *260"*	1
35	**APUNAP1**	Kit fissaggio per Profili autoportanti trave ETERNA e REVOLUS *Fastening kit for ETERNA and REVOLUS self-supporting transom units*		1
36	**APUNAP2**	Kit fissaggio Autoportante in luce vano ETERNA e REVOLUS *Fastening kit for ETERNA and REVOLUS free standing fixing brackets*		1
32	**EVSLIGR66**	Profilo compensatore in alluminio grezzo per copertura *Mill finish aluminium adjustable profile for cover*	6600 mm *260"*	1
	EVSLIAN66	Profilo compensatore in alluminio anodizzato per copertura *Anodized aluminium adjustable profile for cover*	6600 mm *260"*	1
	EVSLIGR46	Profilo compensatore in alluminio grezzo per copertura *Mill finish aluminium adjustable profile for cover*	4600 mm *181"*	1
	EVSLIAN46	Profilo compensatore in alluminio anodizzato per copertura *Anodized aluminium adjustable profile for cover*	4600 mm *181"*	1
33	**APUNS15**	Spazzolino nero per carter 4,8x15 mm rotoli da 225 m. *Black brush for covers 4,8x15 mm (3/16"x9/16") in 225 mt. rolls*		rotoli da 225 m *225 meter roll* *(738 3/16')*
34	**EV-KITMOL**	Mollette per profilo compensatore copertura (confezione da 10 pz.) *Clips for adjustable cover profile (10 pcs. pack)*		1

COMPONENTI FUNZIONALI / *FUNCTIONAL COMPONENTS*

		COMANDI - *CONTROLS*	
		Programmatore digitale con Display *Digital selector with display*	
	**R-DSEL**	Programmatore digitale EN 16005 con display per automazione ridondante REVOLUS e REVOLUS T colore bianco *Digital selector EN 16005 with display for redundant automation REVOLUS and REVOLUS T colour white*	1
	R-DSEL B	Programmatore digitale EN 16005 con display per automazione ridondante REVOLUS e REVOLUS T colore nero *Digital selector EN 16005 with display for redundant automation REVOLUS and REVOLUS T colour black*	1
		Selettore meccanico a chiave / *Key selector*	
	**R-MSEL**	Selettore meccanico a chiave 3 posizioni colore bianco *Key selector 3 positions white colour*	1
	R-MSEL B	Selettore meccanico a chiave 3 posizioni colore nero *Key selector 3 positions black colour*	1
	**CL1348-KEY**	Chiave per selettore meccanico *Key for mechanical selector*	1

Il selettore R-MSEL può essere utilizzato dall'utente finale per la scelta del programma di lavoro della porta.
Le funzioni disponibili sono "Automatico bidirezionale", "Porta aperta", "Blocco notte".
The selector R-MSEL can be used by the final user to select the work program of the door.
The available functions are "Automatic bidirectional", "Open door", "Night lock".

SENSORI / *SENSORS*

Per le uscite di emergenza da posizionare sul lato interno
For the emergency exits to be placed on the inner side

	**V00228**	**IXIO DT 3 SILVER** IXIO DT 3 - SILVER Sensore di attivazione a microonde con uscita corrente continua e infrarossi attivi monitorati *IXIO DT 3 - SILVER Microwave activation sensor with DC output and monitored active infrared safe sensors*	1
	**V00229**	**IXIO DT 3 BLACK** IXIO DT 3 - BLACK Sensore di attivazione a microonde con uscita corrente continua e infrarossi attivi monitorati *IXIO DT 3 - BLACK Microwave activation sensor with DC output and monitored active infrared safe sensors*	1
	**V00272**	**OAM-DUAL TE SILVER** OAM DUAL TE - SILVER Sensore microonde e IR attivi monitorati per attivazione e sicurezza con uscite corrente continua e contatto N.A. *OAM DUAL TE - SILVER Active microwave and IR sensor monitored for activation and safety with continuous current outputs and N.O. contact*	1
	**V00273**	**OAM-DUAL TE BLACK** OAM DUAL TE - BLACK Sensore microonde e IR attivi monitorati per attivazione e sicurezza con uscite corrente continua e contatto N.A. *OAM DUAL TE - BLACK Active microwave and IR sensor monitored for activation and safety with continuous current outputs and N.O. contact*	1
	**V00288**	**SSR-3-ER/BL** SSR-3-ER/BL - Black sensore microonde e IR attivi monitorati per attivazione e sicurezza con uscite corrente continua e contatto N.A. *SSR-3-ER/BL - Black - Active microwave and IR sensor monitored for activation and safety with continuous current outputs and N.O. contact*	1

OPZIONALI / *OPTIONS*

	**R-BLOCK**	Elettroblocco BISTABILE con sblocco manuale EV-EBSSMA per REVOLUS e REVOLUS T *BISTABLE electric lock with EV-EBSSMA manual release for REVOLUS and REVOLUS T*	1
	**R-BLOCK/E**	Elettroblocco BISTABILE con blocco manuale e sblocco di emergenza EV-EBSSMA per Revolus e Revolus T *BISTABLE electric lock with manual lock and emergency unlocking EV-EBSSMA for Revolus and Revolus T*	1
	**V01204**	UR24/E Modulo Relè per automazioni ETERNA/REVOLUS. NON utilizzabile su ETERNA 70 *UR24/E Relay Module for ETERNA/REVOLUS automations.* *NOT usable on ETERNA 70*	1
	**R-WK**	Modulo per apertura porta dall'esterno in assenza di alimentazione *Module to open the door from outside in case of power failure*	1
	**RCS**	Resinatura schede elettroniche installate su porte scorrevoli operanti in ambienti umidi e con caratteristiche di tipo "marino" *Resin coating of the electronic boards installed on sliding doors operating in environment with condensing humidity or "marine" atmosphere.*	1
	**EV-SENSCOV**	Microinterruttore per rilevazione apertura carter *Microswitch to detect cover opening*	1
ATTACCHI - BINARI - PATTINI *CONNECTIONS - RAILS - GLIDERS*			
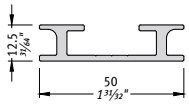	**MP00002**	Profilo adattatore RIDOTTO ossidato argento 4100 mm *SHORT adapter profile silver oxidized 4100 mm (161½")*	1
	**PADKITR**	Contropiastre per profilo adattatore 10 pz. *Counterplates for adapter profile 10 pcs.*	1
	**KV010**	Vite autofilettante Ø 4.8x32 (confezione da 10 pz.) per fissaggio PAD ridotto su anta *Self-threading screw Ø 4.8x32 (3⁄16"x1¼") 10-piece package to fasten reduced PAD on leaf*	1
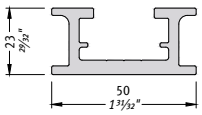	**MP00241**	Profilo adattatore superiore ossidato argento 4100 mm *Upper adapter profile silver oxidized 4100 mm (161½")*	1
	**PADKITR**	Contropiastre per profilo adattatore 10 pz. *Counterplates for adapter profile 10 pcs.*	1
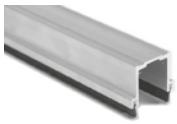	**2NC5947/A1S**	Profilo inferiore alluminio anodizzato 6500 mm *Anodized aluminium lower profile 6500 mm*	1
	MG773S/S	Guarnizione spazzola speciale 13 mm (barra da 2m) *Special brush gasket 13 mm (½") - 2000 mm bar (79")*	1
	**PT1**	Pattino inferiore per profilo P6S *Floor glider for P6S door rail*	1
	**PT2**	Pattino in TEFLON® 10 mm *Floor glider in TEFLON® 10 mm (⅜")*	1
	**AP50103**	Accessori P50: piastra pattino anta mobile per telescopica con viti di fissaggio *P50 accessories: telescopic mobile leaf skate plate with screws*	1



NEXT 75
NEXT 120S
NEXT 150



LA PRIMA GAMMA LABEL CERTIFICATA ANSI/CAN/UL325
THE FIRST LABEL RANGE ANSI/CAN/UL325 LISTED

AUTOMAZIONI PER PORTE A BATTENTE DA INTERNO

Automazione architettonica ultracompatta per porte a battente (montaggio su architrave).

- Motore Brushless con encoder che inverte il movimento in caso di ostacolo.
- Batteria integrata per apertura di emergenza.
- Braccetti ultrasottili nelle versioni:
  - a slitta a tirare o a spingere;
  - a gomito a tirare;
  - articolato a spingere.

AUTOMATION FOR INTERIOR SWING DOORS

Ultra-compact architectural automation for swing doors (mounted on transom).

- *Brushless motor with encoder that reverses the motion in case of an obstacle.*
- *Built-in battery for emergency opening.*
- *Ultra-thin arms in the following versions:*
  - *sliding arm (pull or push type);*
  - *elbow arm (pull type);*
  - *articulated arm (push type).*

DESCRIZIONE PRODOTTO

- **Ingressi**
  Radar interno ed esterno di apertura
  Open (per aprire la porta in tutti i programmi di lavoro)
  Sensore di sicurezza in apertura e chiusura

- **Uscite**
  Elettroserratura per gestione elettroincontro/elettromagnete
  Uscita di segnale open collector per segnalazione stato porta/ manutenzione. Segnale di test per sensori di sicurezza come previsto dalla normativa EN 16005

- **Selettori di programma**
  Per l'impostazione del programma di lavoro dell'automazione NEXT da parte dell'utente, possono essere utilizzati i seguenti dispositivi:
  - Selettore manuale a 3 posizioni incorporato nell'automazione
  - Selettore meccanico a chiave a 5 posizioni.
  - Tastiera digitale a rilevamento tattile T-NFC oppure il programmatore digitale ET-DSEL.

- **Funzioni e regolazioni**
  - Gestione elettroincontro /elettromagnete
  - Selezione del funzionamento in batteria in mancanza di corrente
  - Funzione passo passo
  - Funzione interblocco tra due porte
  - Funzione per disabili
  - Push & go per l'apertura della porta con una leggera spinta sull'anta
  - Wind stop per contrastare la forza del vento
  - Funzione molla virtuale per richiudere la porta dopo un'apertura manuale (solo per tipologie NEXT 75 e NEXT 150)
  - Molla meccanica di chiusura (solo per tipologie NEXT 120S)
  - Distanza di rallentamento alla fine della manovra regolabile
  - Gestione porta doppia anta MASTER/SLAVE
  - Movimento LOW ENERGY
  - Radioricevente NEXT-RX (opzionale) per apertura porta a distanza tramite trasmettitore SPYCO
  - Funzione privacy per toilette e stanze private

GENERAL DESCRIPTION

- ***Inputs***
  Internal and external opening radar
  Open (to open the door in all operating programs)
  Opening and closing safety sensor

- ***Outputs***
  Electric lock to manage electric strike / electromagnet
  Open collector signal output to signal door state/maintenance
  Test signal for safety sensors as provided for by the standard EN 16005

- ***Program switches***
  The user, in order to set the work program of the automation NEXT, can use the following devices:
  - *Manual 3-position switch onboard the automation*
  - *5 position mechanical key selector.*
  - *Touch digital keyboard T-NFC or digital selector ET-DSEL.*

- ***Functions and adjustments***
  - *Management of electric strike/electromagnet*
  - *Selection of battery operation in case of blackout*
  - *Step-by-step function*
  - *Function of interlock between two doors*
  - *Function for disabled people*
  - *Push & go to open the door with a slight push on the leaf*
  - *Wind stop to oppose the force of the wind*
  - *Virtual spring function to close the door after manual opening (only for types NEXT 75 and NEXT 150)*
  - *Mechanical closing spring (only for types NEXT 120S)*
  - *Adjustable slowing down distance at the end of the motion*
  - *MASTER/SLAVE management for double leaf door*
  - *LOW ENERGY operation*
  - *Radio receiver NEXT-RX (option) for remote door opening by means of transmitter SPYCO*
  - *Privacy function for toilets and private rooms*

CONFORME ALLE NORME EUROPEE

- Direttiva compatibilità elettromagnetica EMC 2014/30/UE
- Norma EN 61000-6-2 / EN 61000-6-3
- Direttiva bassa tensione LVD 2014/35/UE
- Norma EN 60335-2-103
- Direttiva macchine 2006/42/CE
- Norma EN 13849-1 / EN 13849-2
- Categoria=2, PL=d
- EN 16005
- Standard UL325
  (Certificate number UL-CA-2012338-0 / UL-US-2015511-0)

EUROPEAN STANDARDS COMPLIANT

- *Electromagnetic Compatibility EMC 2014/30/UE*
- *EN 61000-6-2 Standard / EN 61000-6-3 Standard*
- *Low Voltage Directive LVD 2014/35/UE*
- *EN 60335-2-103 Standard*
- *Machinery Directive 2006/42/CE*
- *EN 13849-1 Standard / EN 13849-2 Standard*
- *Category=2, PL=d*
- *EN 16005*
- *Standard UL325*
  (Certificate number UL-CA-2012338-0 / UL-US-2015511-0)

ANSI/CAN/UL325

EN16005

SCHEDA TECNICA / *TECHNICAL DATA SHEET*

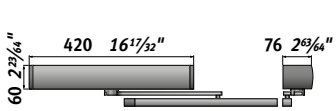

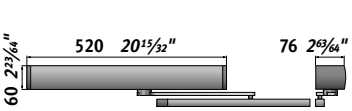

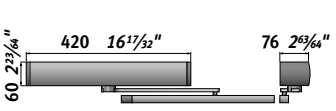

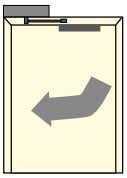

SCHEDA TECNICA
TECHNICAL DATA SHEET

		NEXT 75 1 anta/*leaf*	NEXT 75B 1 anta con batteria *1 leaf with battery*	NEXT 75D 2 ante/*leaves*	NEXT 75DB 2 ante con batteria *2 leaves with battery*	NEXT 120S 1 anta/*leaf*	NEXT 120SB 1 anta con batteria *1 leaf with battery*	NEXT 120SD 2 ante/*leaves*	NEXT 120SDB 2 ante con batteria *2 leaves with battery*	NEXT 150 1 anta/*leaf*	NEXT 150B 1 anta con batteria *1 leaf with battery*	NEXT 150D 2 ante/*leaves*	NEXT 150DB 2 ante con batteria *2 leaves with battery*
		chiusura a motore *motor-powered closing*				chiusura a molla *spring-powered closing*				chiusura a motore *motor-powered closing*			
Dimensioni automazione (LxHxP)	*Dimensions (LxHxW)*	420x60x76 mm *16½"x2⅜"x3*				520x60x76 mm *20½"x2⅜"x3*				420x60x76 mm *16½"x2⅜"x3*			
Peso massima anta	*Maximum weight of the leaf*	75 kg *165 lb*				120 kg *265 lb*				150 kg *330 lb*			
Larghezza massima anta	*Maximum width of the leaf*	1000 mm *39½"*				1500 mm *59"*				1500 mm *59"*			
Peso automazione	*Automation weight*	3,1-3,3 Kg *6-7 lb*				7,8-8 Kg *17 lb*				3,4-3,6 Kg *7 lb*			
Angolo massimo di apertura	*Maximum opening angle*	110°											
Alimentazione	*Power supply*	115 - 230 Vac 50/60 Hz											
Potenza massima	*Max. Power*	40 W											
Consumo in stand-by	*Standby consumption*	5 W											
Numero di manovre	*Number of opening cycles*	Test da 2.000.000 cicli (4.000 cicli/giorno) / *Tested 2,000,000 cycles (4,000 cycles/day)*											
Motore elettrico	*Motor*	Motore brushless 24 Vdc con encoder | *24 Vdc brushless motor with encoder*											
Frequenza di utilizzo	*Duty cycle*	100%											
Carico max accessori esterni	*Max load of external accessories*	0,8A 24 Vdc											
Uscita per elettro-serratura	*Output for electric lock*	Relè con contatto N.A. / N.C. | *Relay with N.O. / N.C. contact*											
Grado di protezione	*Protection class*	IP 32											
Temperatura ambientale	*Operating temperature*	-15°C +50°C *5° F / 122° F*											
Funzionamento senza corrente	*Operation without current*	con batteria incorporata (opzionale) | *with built-in battery (optional)*											
Velocità di apertura (fino a 90°)	*Opening speed (up to 90 °)*	regolabile da 2 a 12s | *adjustable from 2 to 12s*											
Velocità di chiusura	*Closing speed*	regolabile da 4s a 12s | *adjustable from 4s to 12s*											
Tempo di pausa	*Pause time*	regolabile da 0,5s a 60s | *adjustable from 0.5s to 60s*											
Tempo di pausa disabili	*Pause time (disabled people)*	regolabile da 0,5s a 60s | *adjustable from 0.5s to 60s*											



Modello:	**NEXT 75**	**NEXT 120S**	**NEXT 150**
Sinossi:	**operatore automatico per porte a battente**		
Produttore:	**LABEL SPA**		
Descrizione:	• Automatismo per una o due ante a battente, per vano passaggio max. di 1000 mm • Peso massimo per anta 75 kg. • Chiusura a motore.	• Automatismo per una o due ante a battente, per vano passaggio max. di 1500 mm • Peso massimo per anta 120 kg. • Chiusura a molla.	• Automatismo per una o due ante a battente, per vano passaggio max. di 1500 mm • Peso massimo per anta 150 kg. • Chiusura a motore.
L'automatismo è costituito da:	• Motore di tipo Brushless con encoder incorporato • Braccetto a tirare o a spingere • Alimentazione: 115 - 230 Vac 50/60 Hz		
Dati tecnici:	Vedi tabella pagina 130		
Elettronica di comando:	• Progettata e costruita nel rispetto delle regole stabilite dalla Direttiva Macchine 2006/42/CE e dalla norma sulla sicurezza in uso delle porte automatiche pedonali EN16005. • Procedura semplice e veloce di messa in servizio (Set-up) e di impostazione delle funzioni e dei parametri per mezzo del programmatore digitale ET-DSEL. • In alternativa l'avvio del set-up e la programmazione delle funzioni può essere effettuata dalla tastiera digitale T-NFC con l'utilizzo della nuova APP LabelTools per smartphone con sistema operativo Android. • Gestione di una password tecnica per l'installatore, per impedire a persone non autorizzate di accedere e modificare i parametri di funzionamento dell'automazione. • Ingressi per i sensori di sicurezza in apertura e chiusura. • Ingresso per il radar o il pulsante interno di apertura. • Ingresso per il radar o il pulsante esterno di chiusura. • Monitoraggio dei sensori di sicurezza prima di ogni movimento della porta (cat. 2, pl. c) • Velocità di movimento e rampa di accelerazione regolabili. • Forza di spinta regolabile in apertura e chiusura • Funzione antipanico con batteria di emergenza monitorata. • Gestione di due tipi di elettroserrature 24V (Incontro elettrico / elettromagnete). • Regolazione del tempo di pausa a porta aperta. • Funzione per disabili. • Funzione interblocco tra due porte automatiche. • Funzione passo passo. • Push & go per l'apertura della porta con una leggera spinta sull'anta. • Wind stop per contrastare la forza del vento. • Predisposizione modulo relè UR2 per funzioni opzionali (stato porta, gestione semaforo). • Ingresso OPEN (apertura di emergenza) con contatto configurabile N.A. oppure N.C. • Selettore di programma di tipo meccanico a chiave oppure digitale a display (ET-DSEL o T-NFC). • Gestione porta doppia anta MASTER/SLAVE. • Radioricevente NEXT-RX (opzionale) per apertura porta a distanza tramite trasmettitore SPYCO. • Funzione privacy per toilette e stanze private.		
	• Funzione molla virtuale per richiudere la porta dopo un'apertura manuale.	• Chiusura solo a molla oppure con l'aiuto del motore.	• Funzione molla virtuale per richiudere la porta dopo un'apertura manuale.
Programmatore digitale:	**Programmatore digitale a display ET-DSEL** • Visualizzazione delle informazioni relative all'automazione (numero seriale, versione software, conta manovre totali e parziali). • Menu di programmazione per il set-up e la regolazione funzioni e parametri della porta. • Memoria eventi, in cui vengono memorizzate le anomalie e gli eventuali errori di funzionamento. • Diagnostica sullo stato degli ingressi della centralina elettronica dell'automazione. • Selettore di programma per l'utilizzatore finale. Programmi di lavoro: Automatico bidirezionale, Automatico solo uscita, Automatico solo entrata, Porta aperta, Blocco Notturno, Apertura invernale ridotta, Porta manuale. • Possibilità di abilitare una password utente per impedire che venga variato il programma di lavoro della porta automatica. • Funzione Plug and play, per permettere la configurazione dell'automazione direttamente in officina attraverso il programmatore digitale. Dopo l'installazione sarà sufficiente effettuare solo l'apprendimento della corsa delle ante. • Possibilità di selezionare solo i programmi di lavoro richiesti dall'utente attraverso la sezione "opzioni selettore", senza far apparire a schermo quelli non utilizzati. **oppure Selettore digitale T-NFC** • Selettore digitale dalle dimensioni ridotte (100 x 45mm) e design elegante. • Collegamento alla centralina dell'automazione attraverso il sistema di comunicazione RS485. • L'utilizzo da parte dell'utente avviene mediante 5 pulsanti a rilevamento tattile capacitivo, con interfaccia grafica molto intuitiva. • Menù di programmazione per il set-up e la regolazione funzioni e parametri della porta. • Diagnostica in tempo reale sullo stato degli ingressi della centralina elettronica dell'automazione. • Possibilità di abilitare il blocco tastiera per impedire che venga variato il programma di lavoro della porta automatica. • Possibilità di selezionare solo i programmi di lavoro richiesti dall'utente attraverso la sezione "opzioni selettore", senza far apparire a schermo quelli non utilizzati. • Selettore con tecnologia NFC per permettere all'installatore di configurare la porta attraverso la nuova APP per smartphone Label Tools.		
APP "Label Tools" per smartphone Android:	• La APP Label Tools è disponibile su https://play.google.com/ • Per utilizzare la APP Label Tools il cliente deve registrarsi ed attendere di ricevere l'abilitazione da parte di Label. • Trasferimento dei dati tra T-NFC e APP per prossimità, semplicemente avvicinando lo smartphone alla tastiera T-NFC. • Menu di programmazione per effettuare il set-up e modificare funzioni e parametri operativi della porta. • Password tecnica per un utilizzo sicuro da parte dell'installatore. • Area info per visualizzare le informazioni relative all'automazione (numero seriale, versione software, conta manovre totali e parziali) e la memoria eventi, in cui vengono memorizzate le anomalie e i codici errore. • Con la nuova APP LabelTools è possibile salvare in libreria i file con le configurazioni delle proprie porte. • Nel caso di installazioni di più porte dello stesso tipo è possibile selezionare il file salvato sullo smartphone ed effettuare rapidamente il download della configurazione su tutte le automazioni.		

Model:	NEXT 75	NEXT 120S	NEXT 150
Synopsis:	automation for swing doors		
Manufacturer:	LABEL SPA		
Description:	• Automation for one or two swing leaves, for max. passage opening of 1000 mm (39½") • Maximum weight per leaf 75 kg (165 lb). • Motor-powered closing.	• Automation for one or two swing leaves, for max. passage opening of 1500 mm (59") • Maximum weight per leaf 120 kg (265 lb). • Spring closure.	• Automation for one or two swing leaves, for max. passage opening of 1500 mm (59") • Maximum weight per leaf 150 kg (330 lb). • Motor-powered closing.
The automation consists of:	• Brushless motor with built-in encoder • Pull or push arm • Power supply: 115 - 230 Vac 50/60 Hz		
Technical data:	See table on page 130		
Control electronics:	• Designed and built in accordance with the rules set out in Machinery Directive 2006/42/CE and in the EN16005 safety standard applicable to pedestrian automatic doors. • Easy, quick set-up of the functions and parameters with the digital selector ET/DSEL. • Alternatively, setup start and function programming can be carried out by means of the T-NFC digital keyboard using the new LabelTools APP for Android smartphones. • Management of a technical password for the installer, to prevent unauthorized persons from accessing and editing the operating parameters of the automation. • Inputs for opening and closing safety sensors. • Input for radar or internal opening button. • Input for radar or external closing button. • Safety sensor monitoring before any door movement (cat. 2, pl. c) • Adjustable motion speed and acceleration ramp. • Adjustable thrust force in opening and closing • Breakout function with monitored emergency battery. • Management of two types of 24V electric locks (electric strike/electromagnet). • Adjustment of dwell time with open door. • Function for persons with disability. • Interlock function between two automatic doors. • Step-by-step function. • Push & go to open the door with a slight push on the leaf. • Wind stop to oppose the force of the wind. • It is possible to fit the UR2 relay module for optional functions (door status, signaling light management). • OPEN input (emergency opening) with N.O. / N.C. settable contact. • Mechanical program selector with key or digital program selector with display (ET-DSEL or T-NFC). • MASTER/SLAVE double leaf door management. • NEXT-RX radio receiver (option) for remote door opening by means of SPYCO transmitter. • Privacy function for toilets and private rooms.		
	• Virtual spring function to close the door after manual opening.	• Spring closure or motorized closure.	• Virtual spring function to close the door after manual opening.
Digital selector:	**ET/DSEL digital selector with display** • Display of automation information (serial number, software version, counter of total and partial manoeuvres). • Programming menu for setting up and adjusting door functions and parameters. • Event history which stores any malfunctions and anomalies. • Diagnostics about input states of automation electronic control unit. • Program selector for the end user. Work programs: Automatic Bidirectional, Automatic Exit Only, Automatic Entry Only, Open Door, Night Lock, Reduced Winter Opening, Manual Door. • Possibility to enable a user password to prevent change of the work program of the automatic door. • Plug and Play function, to allow automation setup directly at the workshop by means of the digital selector. After installation, only door run learning is required. • It is possible to select just the user-requested work programs by means of the "Selector Options" section, without displaying on screen the unused ones. **or T-NFC Digital Selector** • Compact digital selector (100 x 45mm) and stylish design. • Connection to the automation control unit through the RS485 communication system. • 5 capacitive touch buttons with highly intuitive graphic interface allow user interaction. • Programming menu for setting up and adjusting door functions and parameters. • Real time diagnostics about input states of automation electronic control unit. • Possibility to enable keyboard lock to prevent change of the automatic door work program. • It is possible to select just the user-requested work programs by means of the "Selector Options" section, without displaying on screen the unused ones. • Selector with NFC technology to allow the installer to set up the door by means of the new Label Tools smartphone APP.		
Label Tools APP for Android smartphones:	• The Label Tools APP is available on https://play.google.com/ • To use the Label Tools APP, the customer must sign in and wait for the authorization by Label. • Data transfer between T-NFC and APP by simply bringing your smartphone near the T-NFC keyboard. • Programming menu for setting up and changing door functions and operational parameters. • Technical password for safe use by the installer. • Info area to display automation information (serial number, software version, total and partial manoeuvre counter) and event history, which stores faults and error codes. • With the new LabelTools APP, you can save in a library your door setup files. • In case of installations of several doors of the same type, you can select the file saved on your smartphone and quickly download the configuration to all automations.		

DIMENSIONI BRACCIO ARTICOLATO A SPINGERE NEXT-BAS / NEXT120-BAS
DIMENSIONS OF ARTICULATED PUSH ARM NEXT-BAS / NEXT120-BAS

NEXT 75-150: lunghezza anta inferiore a 550 mm utilizzabili con una diversa configurazione di fissaggio (disegni di fissaggio fornibili a richiesta)
NEXT 120S: lunghezza anta inferiore a 700 mm utilizzabili con una diversa configurazione di fissaggio (disegni di fissaggio fornibili a richiesta)
NEXT 75-150: bottom leaf length shorter than 550 mm (21⅝") can be used with a different fastening configuration (fastening drawings available on request)
NEXT 120S: bottom leaf length shorter than 700 mm (27½") can be used with a different fastening configuration (fastening drawings available on request)

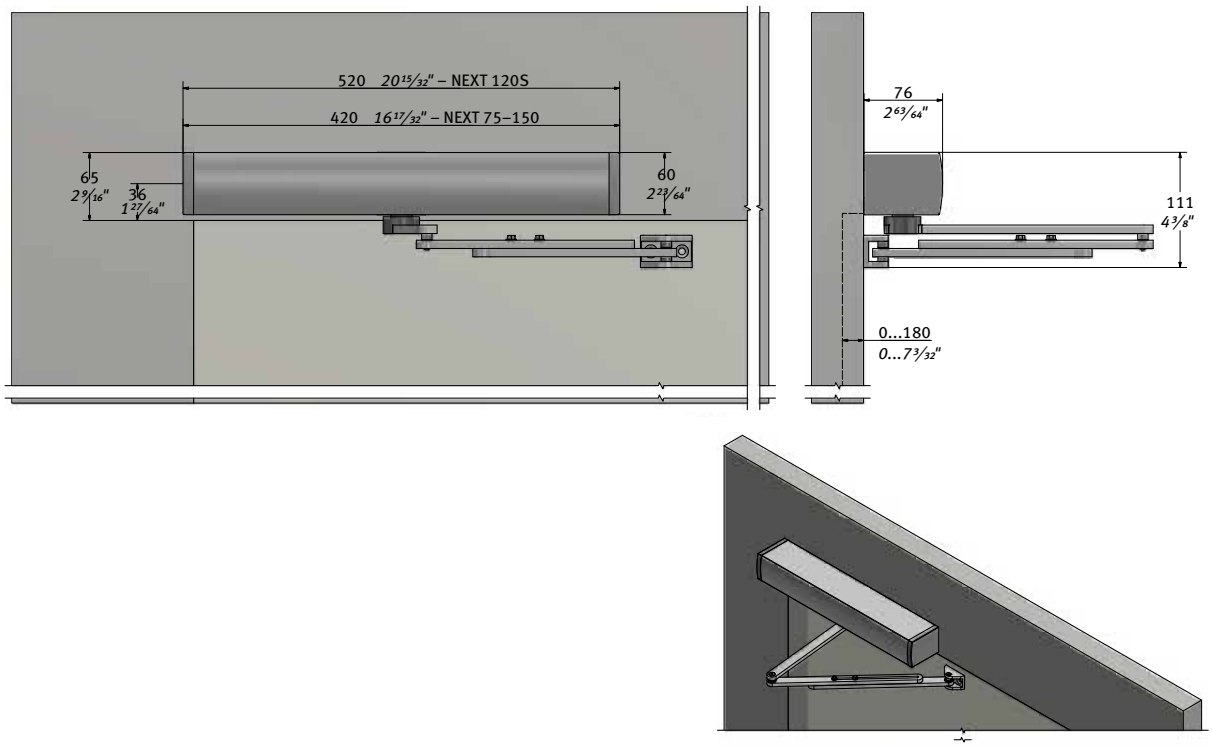

DIMENSIONI BRACCIO ARTICOLATO A SPINGERE NEXT-BAS / NEXT120-BAS CON PERNO MAGGIORATO
DIMENSIONS OF ARTICULATED PUSH ARM NEXT-BAS / NEXT120-BAS WITH OVERSIZE PIN

NEXT 75-150: lunghezza anta inferiore a 550 mm utilizzabili con una diversa configurazione di fissaggio (disegni di fissaggio fornibili a richiesta)
NEXT 120S: lunghezza anta inferiore a 700 mm utilizzabili con una diversa configurazione di fissaggio (disegni di fissaggio fornibili a richiesta)
NEXT 75-150: bottom leaf length shorter than 550 mm (21⅝") can be used with a different fastening configuration (fastening drawings available on request)
NEXT 120S: bottom leaf length shorter than 700 mm (27½") can be used with a different fastening configuration (fastening drawings available on request)

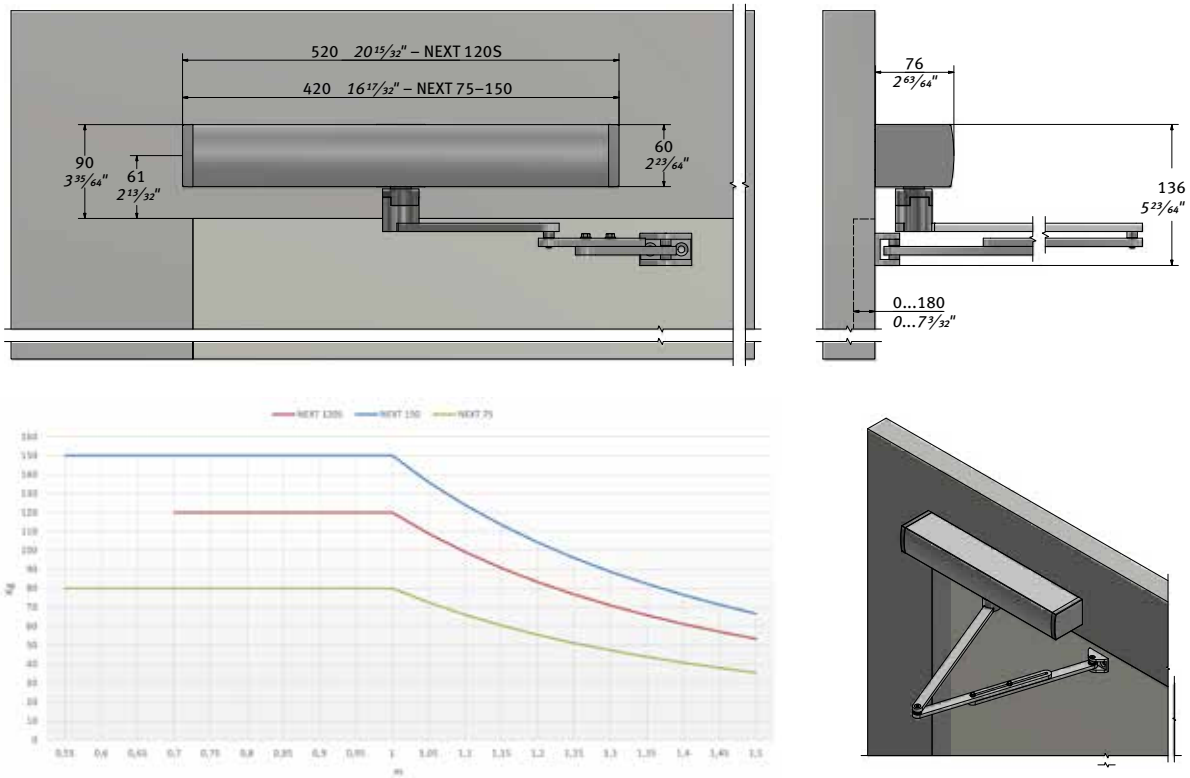

DIMENSIONI BRACCIO A SLITTA A SPINGERE NEXT-BDS / NEXT120-BDS
NEXT-BDS / NEXT120-BDS PUSH SLIDING ARM DIMENSIONS

NEXT 75–150: lunghezza anta inferiore a 600 mm utilizzabili con una diversa configurazione di fissaggio (disegni di fissaggio fornibili a richiesta)
NEXT 120S: lunghezza anta inferiore a 750 mm utilizzabili con una diversa configurazione di fissaggio (disegni di fissaggio fornibili a richiesta)
NEXT 75-150: bottom leaf length shorter than 600 mm (23⅝") can be used with a different fastening configuration (fastening drawings available on request)
NEXT 120S: bottom leaf length shorter than 750 mm (29½") can be used with a different fastening configuration (fastening drawings available on request)

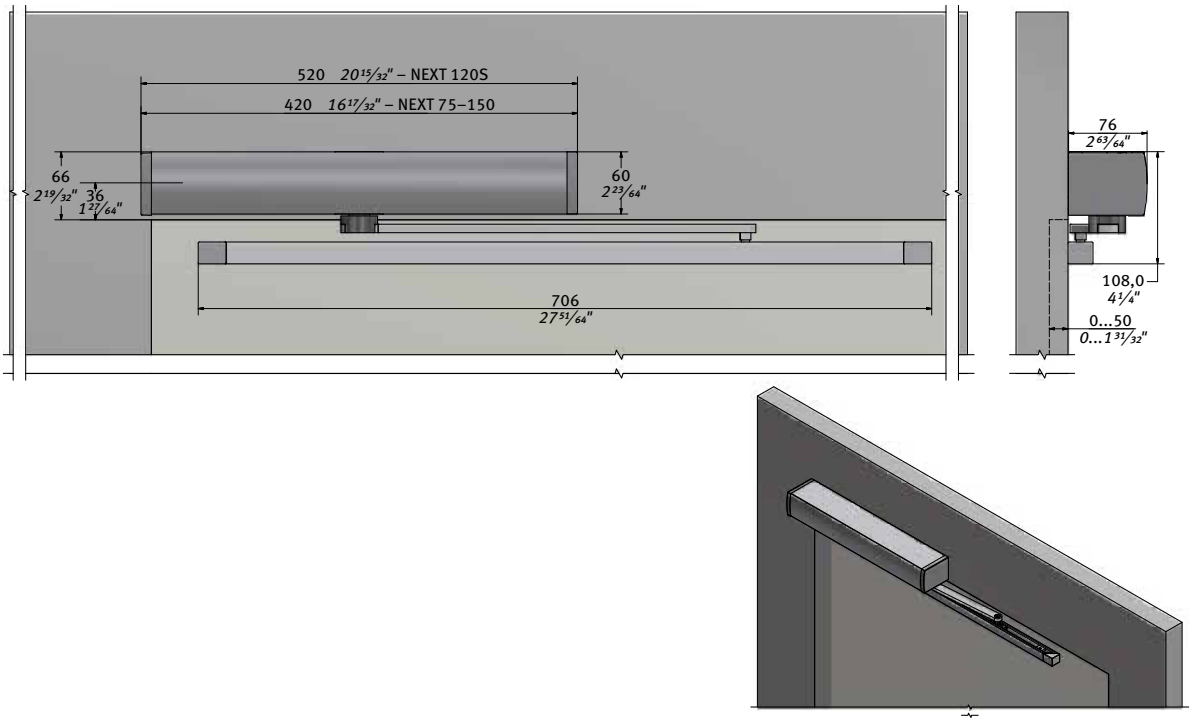

DIMENSIONI BRACCIO A SLITTA A SPINGERE NEXT-BDS / NEXT120-BDS CON PERNO MAGGIORATO
NEXT-BDS / NEXT120-BDS PUSH SLIDING ARM DIMENSIONS WITH OVERSIZE PIN

NEXT 75–150: lunghezza anta inferiore a 600 mm utilizzabili con una diversa configurazione di fissaggio (disegni di fissaggio fornibili a richiesta)
NEXT 120S: lunghezza anta inferiore a 750 mm utilizzabili con una diversa configurazione di fissaggio (disegni di fissaggio fornibili a richiesta)
NEXT 75-150: bottom leaf length shorter than 600 mm (23⅝") can be used with a different fastening configuration (fastening drawings available on request)
NEXT 120S: bottom leaf length shorter than 750 mm (29½") can be used with a different fastening configuration (fastening drawings available on request)

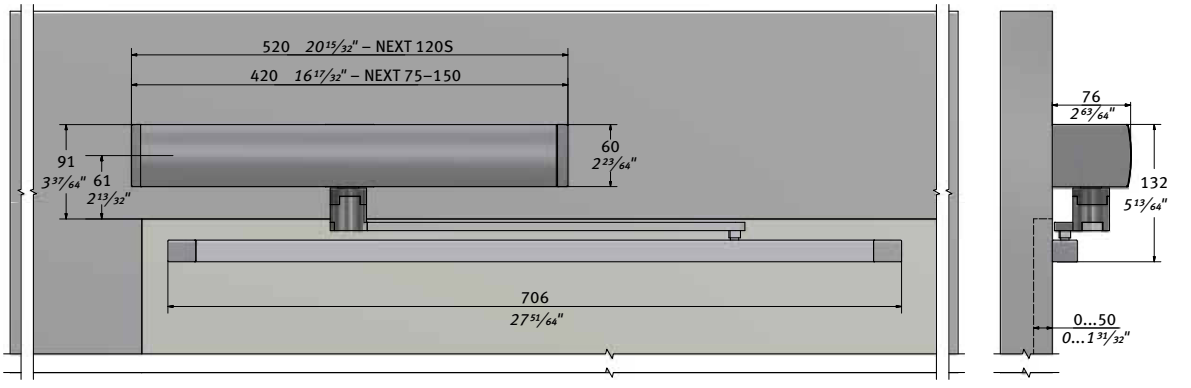

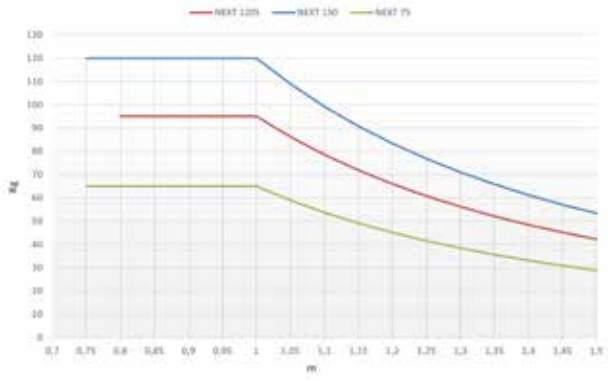

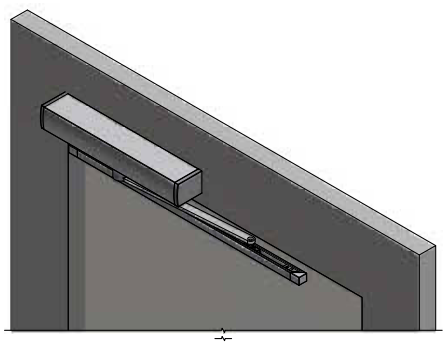

DIMENSIONI BRACCIO A SLITTA A TIRARE NEXT-BDT / NEXT120-BDT
NEXT-BDT / NEXT120-BDT PULL SLIDING ARM DIMENSIONS

NEXT 75-150: lunghezza anta inferiore a 600 mm utilizzabili con una diversa configurazione di fissaggio (disegni di fissaggio fornibili a richiesta)
NEXT 120S: lunghezza anta inferiore a 750 mm utilizzabili con una diversa configurazione di fissaggio (disegni di fissaggio fornibili a richiesta)
NEXT 75-150: bottom leaf length shorter than 600 mm (23⅝") can be used with a different fastening configuration (fastening drawings available on request)
NEXT 120S: bottom leaf length shorter than 750 mm (29½") can be used with a different fastening configuration (fastening drawings available on request)

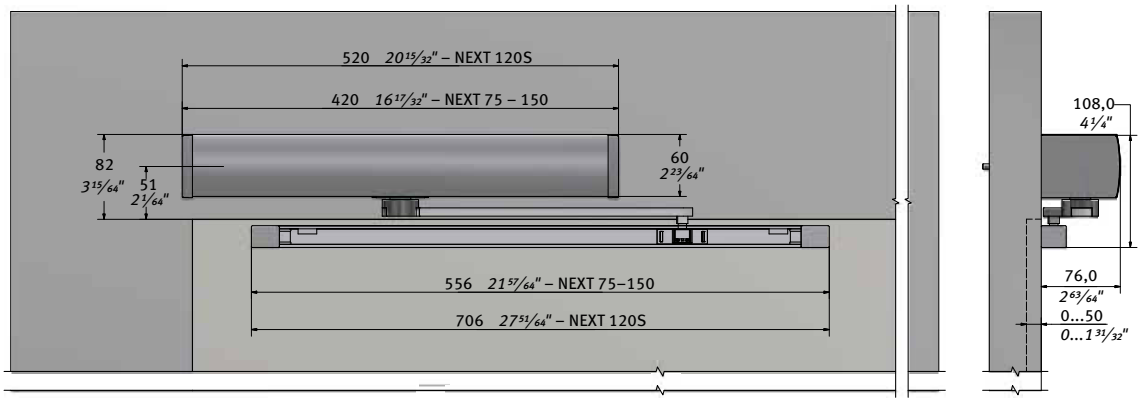

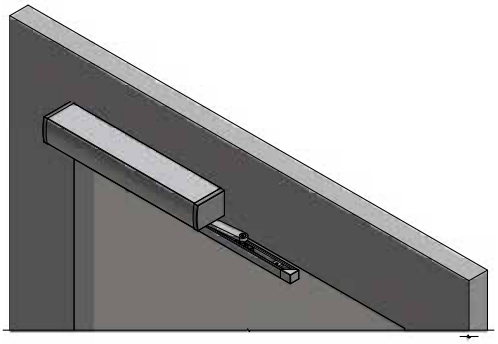

DIMENSIONI BRACCIO A SLITTA A TIRARE NEXT-BDT / NEXT120-BDT CON PERNO MAGGIORATO
NEXT-BDT / NEXT120-BDT PULL SLIDING ARM DIMENSIONS WITH OVERSIZE PIN

NEXT 75-150: lunghezza anta inferiore a 600 mm utilizzabili con una diversa configurazione di fissaggio (disegni di fissaggio fornibili a richiesta)
NEXT 120S: lunghezza anta inferiore a 750 mm utilizzabili con una diversa configurazione di fissaggio (disegni di fissaggio fornibili a richiesta)
NEXT 75-150: bottom leaf length shorter than 600 mm (23⅝") can be used with a different fastening configuration (fastening drawings available on request)
NEXT 120S: bottom leaf length shorter than 750 mm (29½") can be used with a different fastening configuration (fastening drawings available on request)

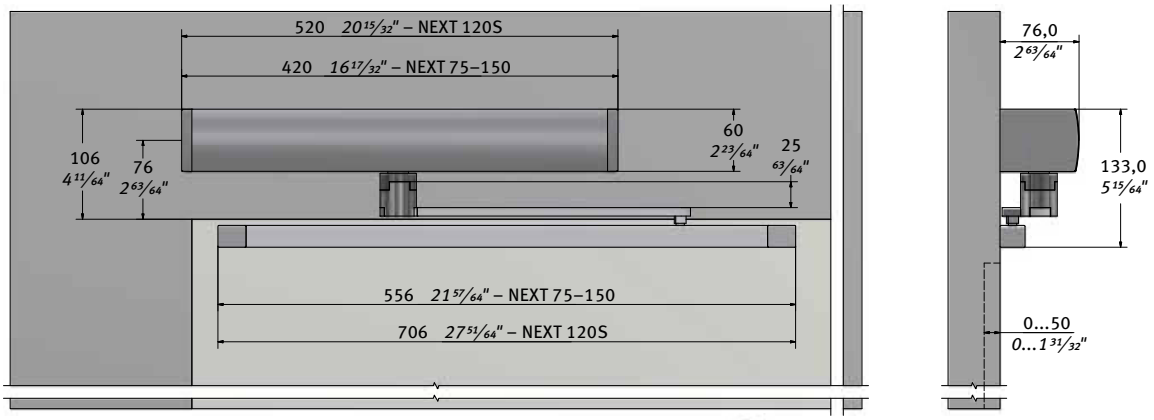

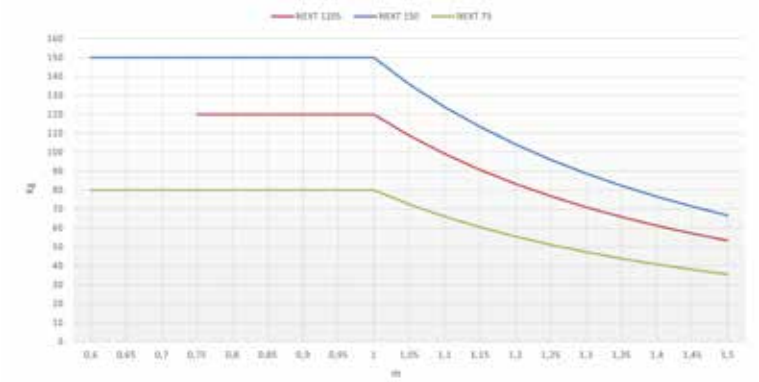

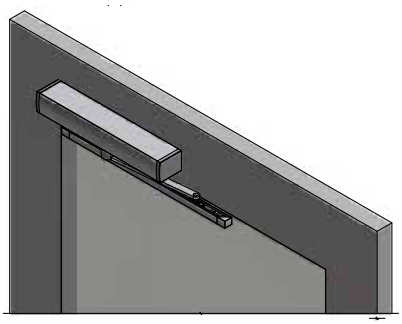

DIMENSIONI BRACCIO A GOMITO A TIRARE NEXT-B150 / NEXT-B250 / NEXT120-B150 / NEXT120-B250

NEXT 75-B150 / NEXT 75-B250 / NEXT120-B150 / NEXT120-B250 PUSH ELBOW ARM DIMENSIONS

NEXT 75–150: Lunghezza anta inferiore a 650 mm (per B150) oppure a 750mm (per B250) utilizzabili con una diversa configurazione di fissaggio (disegni di fissaggio fornibili a richiesta). NEXT 120S: Lunghezza anta inferiore a 750 mm (per B150) oppure a 900mm (per B250) utilizzabili con una diversa configurazione di fissaggio (disegni di fissaggio fornibili a richiesta)
NEXT 75-150: Bottom leaf length shorter than 650 mm (25½") for B150 or 750 mm (29½") for B250 can be used with a different fastening configuration (fastening drawings available on request). NEXT 120S: Bottom leaf length shorter than 750 mm (29½") for B150 or 900 mm (35½") for B250 can be used with a different fastening configuration (fastening drawings available on request)

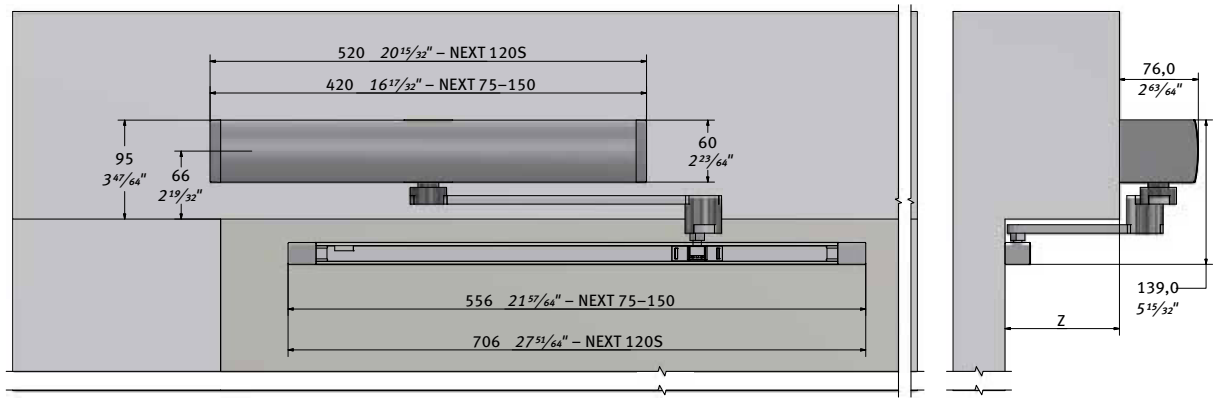

Z max *Z max*	Braccetto *Arm*
110 *(4¼")*	B150
210 *(8¼")*	B250

DIMENSIONI BRACCIO A GOMITO A TIRARE NEXT-B150 / B250 / NEXT120-B150 / B250 CON PERNO MAGGIORATO

NEXT-B150 / B250 / NEXT120-B150 / B250 PUSH ELBOW ARM DIMENSIONS WITH OVERSIZE PIN

NEXT 75–150: Lunghezza anta inferiore a 650 mm (per B150) e 750mm (per B250) utilizzabili con una diversa configurazione di fissaggio (disegni di fissaggio fornibili a richiesta)
NEXT 120S: Lunghezza anta inferiore a 750 mm (per B150) e 900mm (per B250) utilizzabili con una diversa configurazione di fissaggio (disegni di fissaggio fornibili a richiesta)
NEXT 75-150: Bottom leaf length shorter than 650 mm (25½") for B150 and 750 mm (29½") for B250 can be used with a different fastening configuration (fastening drawings available on request)
NEXT 120S: Bottom leaf length shorter than 750 mm (29½") for B150 and 900 mm (35½") for B250 can be used with a different fastening configuration (fastening drawings available on request)

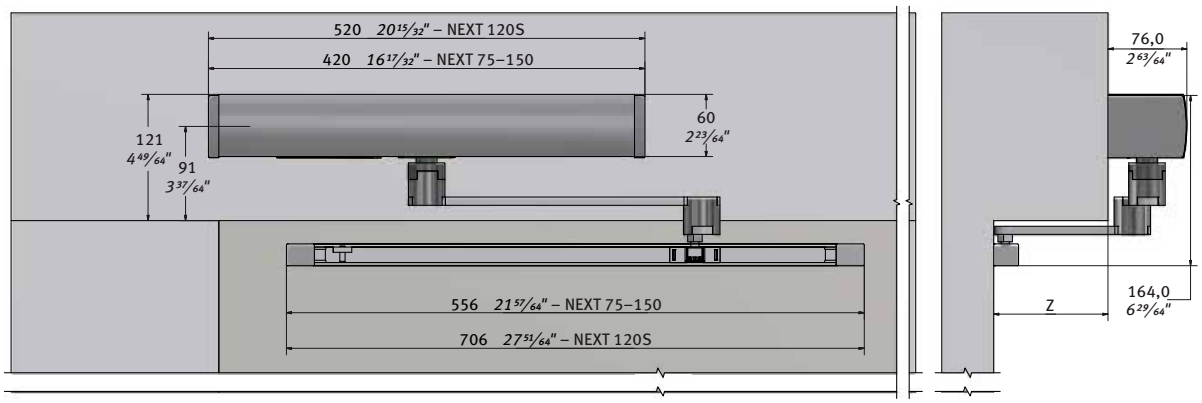

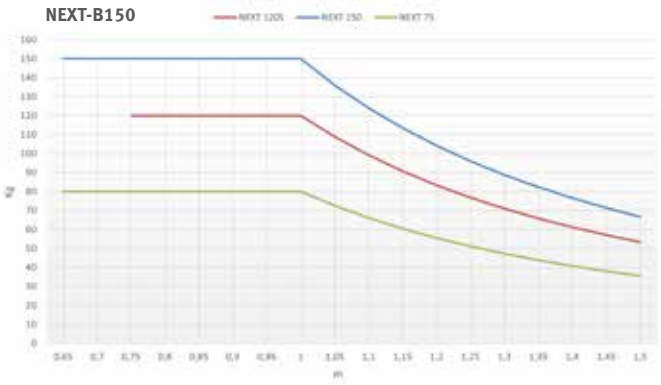

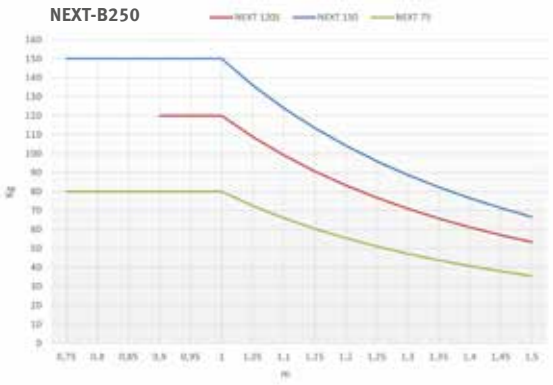

COMPONENTI FUNZIONALI / *FUNCTIONAL COMPONENTS*

AUTOMAZIONI - *AUTOMATIONS*			
	**NEXT75**	Automazione battente per porte interne *Swing door automation for internal doors*	1
	NEXT75B	Automazione battente con batteria per porte interne *Swing door automation with battery for internal doors*	1
	NEXT75D (*)	Automazione battente per porte interne doppia anta *Swing door automation for dual leaf internal doors*	1
	NEXT75DB (*)	Automazione battente con batteria per porte interne doppia anta *Swing door automation with battery for dual leaf internal doors*	1
	**NEXT120S**	Automazione con molla di chiusura per porta battente *Automation with closing spring for swing door*	1
	NEXT120SB	Automazione con batteria e molla di chiusura per porta battente *Automation with battery and closing spring for swing door*	1
	NEXT120SD (*)	Automazione con molla di chiusura per porta battente doppia anta *Automation with closing spring for dual leaf swing door*	1
	NEXT120SDB (*)	Automazione con batteria e molla di chiusura per porta battente doppia anta *Automation with battery and closing spring for dual leaf swing door*	1
	**NEXT150**	Automazione per porta battente *Automation for swing door*	1
	NEXT150B	Automazione con batteria per porta battente *Automation with battery for swing door*	1
	NEXT150D (*)	Automazione per porta battente doppia anta *Automation for dual leaf swing door*	1
	NEXT150DB (*)	Automazione con batteria per porta battente doppia anta *Automation with battery for dual leaf swing door*	1

(*) Automazione tagliata a misura su richiesta
Automation cut to size on request

BRACCETTI PER NEXT 75 E NEXT 150 - *ARMS FOR NEXT 75 AND NEXT 150*			
	**NEXT-BAS**	Braccio articolato a spingere *Articulated push arm*	1
	**NEXT-BDS**	Braccio dritto a spingere *Straight push arm*	1
	**NEXT-BDT**	Braccio dritto a tirare *Straight pull arm*	1
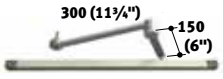	**NEXT-B150**	Braccio scorrevole a TIRARE a gomito 90° Y=150 mm *90° elbow PULL sliding arm Y=150 mm (6")*	1
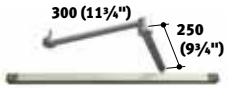	**NEXT-B250**	Braccio scorrevole a TIRARE a gomito 90° Y=250 mm *90° elbow PULL sliding arm Y=250 mm (9¾")*	1
	**NEXT-EXT**	Perno per estensione albero 25 mm *Pin for shaft extension 25 mm (1")*	1

COMPONENTI FUNZIONALI / *FUNCTIONAL COMPONENTS*

BRACCETTI PER NEXT 120S - *BRACCETTI PER NEXT 120S*

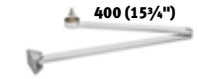	**NEXT120-BAS**	Braccio articolato a spingere *Articulated push arm*	1
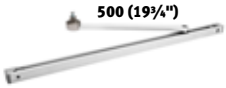	**NEXT120-BDS**	Braccio dritto a spingere *Straight push arm*	1
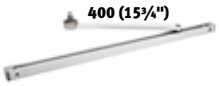	**NEXT120-BDT**	Braccio dritto a tirare *Straight pull arm*	1
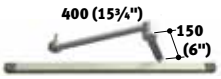	**NEXT120-B150**	Braccio scorrevole a TIRARE a gomito 90° Y=150 mm *90° elbow PULL sliding arm Y=150 mm (6")*	1
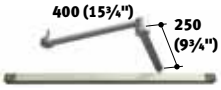	**NEXT120-B250**	Braccio scorrevole a TIRARE a gomito 90° Y=250 mm *90° elbow PULL sliding arm Y=250 mm (9¾")*	1
	**NEXT-EXT**	Perno per estensione albero 25 mm *Pin for shaft extension 25 mm (1")*	1

COMANDI - *CONTROLS*

		Programmatore digitale con Display / *Digital selector with display*	
	**ET-DSEL**	Programmatore digitale (colore bianco) *Digital selector (white colour)*	1
	ET-DSEL B	Programmatore digitale (colore nero) *Digital selector (black colour)*	1
	**T-NFC**	Programmatore digitale NFC (colore bianco) *NFC digital selector (white colour)*	1
	T-NFC B	Programmatore digitale NFC (colore nero) *NFC digital selector (black colour)*	1
		Disponibile su richiesta prolunga cablaggio comunicazione dati per T-NFC (L=3.500 mm) Cod. CL0700P *On request, it is available the data communication wiring extension for T-NFC (L=3,500 mm - W=138") Code CL0700P*	
		Selettore meccanico a chiave / *Key selector*	
	**EV-MSEL**	Selettore meccanico a chiave 5 posizioni colore bianco *Key selector 5 positions white colour*	1
	EV-MSEL B	Selettore meccanico a chiave 5 posizioni colore nero *Key selector 5 positions black colour*	1
	**CL1348-KEY**	Chiave per selettore meccanico *Key for mechanical selector*	1

COMPONENTI FUNZIONALI / *FUNCTIONAL COMPONENTS*

SENSORI - *SENSOR*			
	**V01065L**	OM105L Sensore di attivazione a microonde bidirezionale (Nero logo Label) *OM105L Microwave motion sensor bidirectional (Black Label logo)*	1
	V01066	OM106C Sensore di attivazione a microonde unidirezionale (Nero logo Label) *OM106C Microwave motion sensor unidirectional (Black Label logo)*	1
	**V00221L**	OA-EDGE-T 340 L Sensore di sicurezza con 1 modulo da 340 mm, predisposto per il montaggio sul bordo principale di chiusura dal lato sinistro *OA-EDGE-T 340 L Safety sensor with one 340 mm module, ready for mounting on the main closing edge from the left side*	1
	V00221R	OA-EDGE-T 340 R Sensore di sicurezza con 1 modulo da 340 mm, predisposto per il montaggio sul bordo principale di chiusura dal lato destro *OA-EDGE-T 340 R Safety sensor with one 340 mm module, ready for mounting on the main closing edge from the right side*	1
	V00222L	OA-EDGE-T 900 L Sensore di sicurezza con 1 modulo da 900 mm, predisposto per il montaggio sul bordo principale di chiusura dal lato sinistro *OA-EDGE-T 900 L Safety sensor with one 900 mm module, ready for mounting on the main closing edge from the left side*	1
	V00222R	OA-EDGE-T 900 R Sensore di sicurezza con 1 modulo da 900 mm, predisposto per il montaggio sul bordo principale di chiusura dal lato destro *OA-EDGE-T 900 R Safety sensor with one 900 mm module, ready for mounting on the main closing edge from the right side*	1
	**V00254**	FLATSCAN Black - Laser scanner di sicurezza per porte battenti (coppia) *FLATSCAN Black - Safety laser scanner for swing doors (pair)*	1
	V00255	FLATSCAN Silver - Laser scanner di sicurezza per porte battenti (coppia) *FLATSCAN Silver - Safety laser scanner for swing doors (pair)*	1

Con il termine ”chiusura dal lato sinistro” oppure ”chiusura dal lato destro” si intende la predisposizione del sensore per essere installato con la lente con il marchio TX in corrispondenza del bordo principale di chiusura (lato opposto ai cardini).
The term “left side closing” or “right side closing” means that the sensor is ready to be installed with the lens with the TX mark in correspondence of the main closing edge (the side opposite the hinges).

OPZIONALI / *OPTIONS*

	**RCB**	Resinatura schede elettroniche installate su porte a battente operanti in ambienti umidi e con caratteristiche di tipo “marino” *Resin coating of the electronic boards installed on swing doors operating in environment with condensing humidity or “marine” atmosphere.*	1
	**NEXT-RX**	Radioricevente per apertura porta in abbinamento a trasmettitore SPYCO *Radioreceiver for door opening paired with SPYCO transmitter*	1
	**V00233**	Elettromagnete per montaggio a incasso per porta a battente *Magnetic lock for flush mounting for swing door*	1
	**WR5MS**	Cavo di collegamento master/slave per doppia battente lungh. 3 mt. *Master/slave connection cable for double swing door automation 3 mt. lenght*	1
	**V00244**	Elettromagnete mini per montaggio esterno per porta a battente *Mini electromagnet for external mounting for swing door*	1
	**NEXT-FP75**	FIXPLATE piastra di fissaggio per automazione NEXT 75 e NEXT 150 *FIXPLATE fixing plate for automation NEXT 75 and NEXT 150*	1
	**NEXT-FP120S**	FIXPLATE piastra di fissaggio per automazione NEXT 120S *FIXPLATE fixing plate for automation NEXT 120S*	1
	**V01202**	UR2 Modulo relè 24V per automazioni NEXT *UR2 24V relay module for NEXT automations*	1



NEPTIS PLUS

AUTOMAZIONI PER PORTE A BATTENTE

Automazione per porte a battente a 1 o 2 ante, con chiusura a molla o a motore.

- Motore Brushless ad alta efficienza per una grande durabilità e consumi ridotti.
- NEPTIS PLUS doppia: per porta a due ante con carter unico tagliato a misura per un eccellente impatto estetico.
- Forza e velocità di apertura e chiusura regolabili.

Funzione per diversamente abili.

NEPTIS INVERS per evacuazione fumo, con apertura a molla

AUTOMATIONS FOR SWING DOORS

Automations for swing doors with 1 or 2 leaves, with spring-driven or motor-driven closure.

- *High efficiency brushless motor for high durability and low consumption.*
- *Double NEPTIS PLUS: for 2-leaf door with one-piece cover cut to size for an excellent look.*
- *Adjustable opening and closing speeds.*

Function for disabled people.

NEPTIS INVERS for smoke evacuation, with spring-driven opening.



ANSI/CAN/UL325

DESCRIZIONE PRODOTTO

Ingressi
Radar interno ed esterno di apertura
Start (ingresso n.o.) di apertura porta.
Open (ingresso n.o. / n.c.) di apertura porta in tutti i programmi.
Sensore di sicurezza in apertura e chiusura.

Uscite
Elettroserratura per gestione elettroincontro/elettromagnete.
Uscita di segnale open collector per segnalazione stato porta/ manutenzione.
Uscita relè per gestione semaforo (nelle funzioni interblocco e privacy).
Segnale di test per sensori di sicurezza come previsto dalla normativa EN 16005

Selettori di programma
Per l'impostazione del programma di lavoro dell'automazione NEPTIS PLUS da parte dell'utente, possono essere utilizzati i seguenti dispositivi:
- Selettore manuale a 3 posizioni incorporato nell'automazione
- Selettore meccanico a chiave a 5 posizioni
- Tastiera digitale a rilevamento tattile T-NFC oppure il programmatore digitale ET-DSEL.

Funzioni e regolazioni
- Gestione elettroincontro /elettromagnete
- Funzionamento in batteria in assenza di corrente
- Funzione passo passo
- Funzione interblocco tra due porte
- Funzione per disabili
- Push & go per l'apertura della porta con una leggera spinta sull'anta
- Wind stop per contrastare la forza del vento.
- Funzione molla virtuale per richiudere la porta dopo un'apertura manuale (per tipologie NB-SMT, NB-SMP).
- Molla meccanica di chiusura (per tipologie NB-SLT, NB-LET)
- Distanza di rallentamento alla fine della manovra regolabile
- Gestione porta doppia anta MASTER/SLAVE
- Movimento LOW ENERGY
- Radioricevente EN/RF1 (opzionale) per apertura porta a distanza tramite trasmettitore SPYCO.
- Funzione privacy per toilette e stanze private

GENERAL DESCRIPTION

Inputs
Internal and external opening radar
Start (n.o. input) for door opening.
Open (n.o. / n.c input) for door opening in all programs.
Opening and closing safety sensor.

Outputs
Electric lock to manage electric striker/maglock.
Open collector signal output to report door state/maintenance.
Relay output for signaling light management (in interlock and privacy functions).
Test signal for safety sensors as provided for by the standard EN 16005

Program selectors
The following devices can be used by the user to set up the NEPTIS PLUS automation work program:
- *3-position manual selector integrated in the automation*
- *5-position mechanical key selector*
- *T-NFC touch keyboard or ET-DSEL digital selector.*

Functions and adjustments
- *Management of electric striker/maglock*
- *Battery operation in case of blackout*
- *Step-by-step function*
- *Function of interlock between two doors*
- *Function for persons with disability*
- *Push & go to open the door with a slight push on the leaf*
- *Wind stop to oppose the force of the wind.*
- *Virtual spring function to close the door after manual opening (for types NB-SMT, NB-SMP).*
- *Mechanical closing spring (for types NB-SLT, NB-LET)*
- *Adjustable slowing down distance at the end of the motion*
- *MASTER/SLAVE double leaf door management*
- *LOW ENERGY motion*
- *EN/RF1 radio receiver (option) for remote door opening by means of SPYCO transmitter.*
- *Privacy function for toilets and private rooms*

NEPTIS D (versione per doppia anta Master/Slave)
NEPTIS D (double leaf Master/Slave version)



Tutti i modelli NEPTIS possono essere forniti in versione DOPPIA (D) con automazione tagliata a misura su richiesta.
All NEPTIS models can be supplied in DOUBLE configuration (D version) with customized lenght upon request.

CONFORME ALLE NORME EUROPEE

- Direttiva compatibilità elettromagnetica EMC 2014/30/UE
- Norma EN 61000-6-2 / EN 61000-6-3
- Direttiva bassa tensione LVD 2014/35/UE
- Norma EN 60335-2-103
- Direttiva macchine 2006/42/CE
- Norma EN 13849-1 / EN 13849-2
- Categoria=2, PL=d
- EN 16005
- ANSI/CAN/UL325: File E520015

EUROPEAN STANDARDS COMPLIANT

- *Electromagnetic compatibility directive EMC 2014/30/EU*
- *Standard EN 61000-6-2 / EN 61000-6-3*
- *Low voltage directive LVD 2014/35/EU*
- *Standard EN 60335-2-103*
- *Machinery Directive 2006/42/CE*
- *Standard EN 13849-1 / EN 13849-2*
- *Category=2, PL=d*
- *EN 16005*
- *ANSI/CAN/UL325: File E520015*

SCHEDA TECNICA / *TECHNICAL DATA SHEET*

		NEPTIS PLUS chiusura a molla *spring closing*					NEPTIS PLUS chiusura a motore *motor powered closing*			NEPTIS PLUS INVERS apertura a molla *spring opening*	
MODELLI NEPTIS PLUS	***NEPTIS PLUS MODELS***	**NB-LET**	**NB-SLT**	**NB-LETB**	**NB-SLTB**	**NB-SLP**	**NB-SMT**	**NB-SMTB**	**NB-SMP**	**NB-INVERS**	**NB-INVERSB**
Peso massimo ante	*Max. Loading capacity*	**120 kg** *265 lb*	**250 kg** *550 lb*	**120 kg** *265 lb*	**250 kg** *550 lb*	**300 kg** *660 lb*	**250 kg** *550 lb*	**250 kg** *550 lb*	**300 kg** *660 lb*	**250 kg** *550 lb*	**250 kg** *550 lb*
Batteria incorporata	*Built in battery*			•	•			•			•
Dimensioni automazione (HxPxL)	*Automation size (HxDxW)*	**550x110x120 mm** *21⅝"x4⅝₁₆"x4¾"*		**730x110x120 mm** *28¾"x4⅝₁₆"x4¾"*			**550x110x120 mm** *21⅝"x4⅝₁₆"x4¾"*	**730x110x120 mm** *28¾"x4⅝₁₆"x4¾"*		**550x110x120 mm** *21⅝"x4⅝₁₆"x4¾"*	**730x110x120 mm** *28¾"x4⅝₁₆"x4¾"*
Peso automazione	*Automation Weight*	**9,5 kg** *20 lb*		**11 kg** *24 lb*			**9,5 kg** *20 lb*	**11 kg** *24 lb*	**10,8 kg** *23 lb*	**9,5 kg** *20 lb*	**11 kg** *24 lb*
Alimentazione	*Power supply*	**115/230VAC +/-10%, 50-60Hz**									
Potenza massima	*Max. power*	**100W**									
Alimentazione accessori esterni	*Power supply of external accessories*	**24 Vdc, 1A**									
Motore brushless	*Brushless motor*	**24 Vdc con sensori di hall incorporati** / *24 Vdc with built-in Hall effect sensors*									
Grado di protezione	*Protection rating*	**IP31**									
Temperatura ambientale	*Operating temperature*	**-15°C +50°C** *5° F / 122° F*									
Frequenza di utilizzo	*Type of use*	**Continua** / *Intensive use*									
Finecorsa e sicurezza anti-schiacciamento	*Limit switch and anti-crushing safety*	**Controllati da encoder** / *Encoder controlled*									
Reazione all'ostacolo	*Reaction to obstacles*	**Inversione di marcia** / *Direction reversal*									
Tempo di apertura per 95°	*Opening time for 95°*	**4 - 12 s regolabile** / *adjustable*								**3 - 8 s regolabile** / *adjustable*	
Tempo di chiusura per 95°	*Closing time for 95°*	**5 - 15 s regolabile** / *adjustable*								**6 - 15 s regolabile** / *adjustable*	
Tempo di pausa	*Pause time*	**0 - 60 s regolabile** / *adjustable*									
Consumo in standby	*Standby consumption*	**6 W**									
Numero di manovre	*Number of opening cycles*	**Test da 1.000.000 cicli (4.000 cicli/giorno)** / *Tested 1,000,000 cycles (4,000 cycles/day)*									
Safety test	*Safety test*	**Funzione selezionabile per sensori di sicurezza provvisti di monitoraggio** *Function available for safety sensors with monitoring system*									
Tempo di pausa disabili	*Pause time (disabled people)*	**regolabile da 0,5s a 60s** / *adjustable from 0.5s to 60s*									
Uscita per elettroserratura	*Output for electric lock*	**Relè con contatto N.A. – N.C.** / *Relay with N.O. – N.C. contact*									





Modello:	NEPTIS PLUS **NB-LET, NB-SLT, NB-LETB, NB-SLTB, NB-SLP**	NEPTIS PLUS **NB-SMT, NB-SMTB, NB-SMP**	NEPTIS PLUS INVERS **NB-INVERS, NB-INVERSB**
Sinossi:	**operatore automatico per porte a battente**		
Produttore:	**LABEL SPA**		
Descrizione:	• Automatismo per una o due ante a battente, per vano passaggio max. di 1500 mm • Peso massimo per anta 120-300 kg. • Chiusura a molla.	• Automatismo per una o due ante a battente, per vano passaggio max. di 1500 mm • Peso massimo per anta 250-300 kg. • Chiusura a motore.	• Automatismo per una o due ante a battente, per vano passaggio max. di 1500 mm • Peso massimo per anta 250 kg. • Apertura a molla.
L'automatismo è costituito da:	• Motore di tipo Brushless con encoder incorporato • Alimentatore switching • Braccetto a tirare o a spingere • Operatore elettromeccanico per uso intensivo. • Coperchio in alluminio colore argento anodizzato naturale – H.110 mm. • Base supporto in alluminio L. 550 mm • Fianchetti in abs grigi – P. 120 mm. Con selettore manuale di programma a 3 posizioni. • Alimentazione a 115/230 Vac – 50/60Hz		
Dati tecnici:	Vedi tabella pagina 144		
Elettronica di comando:	• Progettata e costruita nel rispetto delle regole stabilite dalla Direttiva Macchine 2006/42/CE e dalla norma sulla sicurezza in uso delle porte automatiche pedonali EN16005. • Procedura semplice e veloce di messa in servizio (Set-up) e di impostazione delle funzioni e dei parametri per mezzo del programmatore digitale ET-DSEL. • In alternativa l'avvio del set-up e la programmazione delle funzioni può essere effettuata dalla tastiera digitale T-NFC con l'utilizzo della nuova APP LabelTools per smartphone con sistema operativo Android. • Gestione di una password tecnica per l'installatore, per impedire a persone non autorizzate di accedere e modificare i parametri di funzionamento dell'automazione. • Ingressi per i sensori di sicurezza in apertura e chiusura. • Ingresso per il radar o il pulsante interno di apertura. • Ingresso per il radar o il pulsante esterno di chiusura. • Monitoraggio dei sensori di sicurezza prima di ogni movimento della porta (cat. 2, pl. c) • Velocità di movimento e rampa di accelerazione regolabili. • Forza di spinta regolabile in apertura e chiusura • Funzione antipanico con batteria di emergenza monitorata. • Gestione di due tipi di elettroserrature 24V (Incontro elettrico / elettromagnete). • Regolazione del tempo di pausa a porta aperta. • Funzione per disabili. • Funzione interblocco tra due porte automatiche. • Funzione passo passo. • Push & go per l'apertura della porta con una leggera spinta sull'anta. • Wind stop per contrastare la forza del vento. • Ingresso OPEN (apertura di emergenza) con contatto configurabile N.A. oppure N.C. • Selettore di programma di tipo meccanico a chiave oppure digitale a display (ET-DSEL o T-NFC). • Gestione porta doppia anta MASTER/SLAVE. • Radioricevente EN-RF1 (opzionale) per apertura porta a distanza tramite trasmettitore SPYCO. • Funzione privacy per toilette e stanze private.		
	• Chiusura solo a molla oppure con l'aiuto del motore.	• Funzione molla virtuale per richiudere la porta dopo un'apertura manuale.	• Apertura a molla in mancanza di alimentazione
Programmatore digitale:	**Programmatore digitale a display ET-DSEL** • Visualizzazione delle informazioni relative all'automazione (numero seriale, versione software, conta manovre totali e parziali). • Menu di programmazione per il set-up e la regolazione funzioni e parametri della porta. • Memoria eventi, in cui vengono memorizzate le anomalie e gli eventuali errori di funzionamento. • Diagnostica sullo stato degli ingressi della centralina elettronica dell'automazione. • Selettore di programma per l'utilizzatore finale. Programmi di lavoro: Automatico bidirezionale, Automatico solo uscita, Automatico solo entrata, Porta aperta, Blocco Notturno, Apertura invernale ridotta, Porta manuale. • Possibilità di abilitare una password utente per impedire che venga variato il programma di lavoro della porta automatica. • Funzione Plug and play, per permettere la configurazione dell'automazione direttamente in officina attraverso il programmatore digitale. Dopo l'installazione sarà sufficiente effettuare solo l'apprendimento della corsa delle ante. • Possibilità di selezionare solo i programmi di lavoro richiesti dall'utente attraverso la sezione "opzioni selettore", senza far apparire a schermo quelli non utilizzati. **oppure Selettore digitale T-NFC** • Selettore digitale dalle dimensioni ridotte (100 x 45mm) e design elegante. • Collegamento alla centralina dell'automazione attraverso il sistema di comunicazione RS485. • L'utilizzo da parte dell'utente avviene mediante 5 pulsanti a rilevamento tattile capacitivo, con interfaccia grafica molto intuitiva. • Menù di programmazione per il set-up e la regolazione funzioni e parametri della porta. • Diagnostica in tempo reale sullo stato degli ingressi della centralina elettronica dell'automazione. • Possibilità di abilitare il blocco tastiera per impedire che venga variato il programma di lavoro della porta automatica. • Possibilità di selezionare solo i programmi di lavoro richiesti dall'utente attraverso la sezione "opzioni selettore", senza far apparire a schermo quelli non utilizzati. • Selettore con tecnologia NFC per permettere all'installatore di configurare la porta attraverso la nuova APP per smartphone Label Tools.		
APP "Label Tools" per smartphone Android:	• La APP Label Tools è disponibile su https://play.google.com/ • Per utilizzare la APP Label Tools il cliente deve registrarsi ed attendere di ricevere l'abilitazione da parte di Label. • Trasferimento dei dati tra T-NFC e APP per prossimità, semplicemente avvicinando lo smartphone alla tastiera T-NFC. • Menu di programmazione per effettuare il set-up e modificare funzioni e parametri operativi della porta. • Password tecnica per un utilizzo sicuro da parte dell'installatore. • Area info per visualizzare le informazioni relative all'automazione (numero seriale, versione software, conta manovre totali e parziali) e la memoria eventi, in cui vengono memorizzate le anomalie e i codici errore. • Con la nuova APP LabelTools è possibile salvare in libreria i file con le configurazioni delle proprie porte. • Nel caso di installazioni di più porte dello stesso tipo è possibile selezionare il file salvato sullo smartphone ed effettuare rapidamente il download della configurazione su tutte le automazioni.		

Model:	NEPTIS PLUS **NB-LET, NB-SLT, NB-LETB, NB-SLTB, NB-SLP**	NEPTIS PLUS **NB-SMT, NB-SMTB, NB-SMP**	NEPTIS PLUS INVERS **NB-INVERS, NB-INVERSB**
Synopsis:	**automation for swing doors**		
Manufacturer:	**LABEL SPA**		
Description:	• Automation for one or two swing leaves, for max. passage opening of 1500 mm (59"). • Maximum weight per leaf 120-300 kg (265-660 lb). • Spring closure.	• Automation for one or two swing leaves, for max. passage opening of 1500 mm (59"). • Maximum weight per leaf 250-300 kg (550-660 lb). • Motor-powered closing.	• Automation for one or two swing leaves, for max. passage opening of 1500 mm (59"). • Maximum weight per leaf 250 kg (550 lb). • Spring opening.
The automation consists of:	• Brushless motor with built-in encoder • Switching power supply • Pull or push arm • Heavy duty electromechanical automation. • Natural anodized silver aluminium cover – H.110 mm (4⅜"). • Aluminium support base width 550 mm (21⅝") • Grey ABS side caps - Depth 120 mm (4¾"). With 3-position manual program selector. • Power supply 115/230 Vac – 50/60Hz		
Technical data:	See table on page 144		
Control electronics:	• Designed and built in accordance with the rules set out in Machinery Directive 2006/42/CE and in the EN16005 safety standard applicable to pedestrian automatic doors. • Easy, quick set-up of the functions and parameters with the digital selector ET/DSEL. • Alternatively, setup start and function programming can be carried out by means of the T-NFC digital keyboard using the new LabelTools APP for Android smartphones. • Management of a technical password for the installer, to prevent unauthorized persons from accessing and editing the operating parameters of the automation. • Inputs for opening and closing safety sensors. • Input for radar or internal opening button. • Input for radar or external closing button. • Safety sensor monitoring before any door movement (cat. 2, pl. c) • Adjustable motion speed and acceleration ramp. • Adjustable thrust force in opening and closing • Breakout function with monitored emergency battery. • Management of two types of 24V electric locks (electric strike/electromagnet). • Adjustment of dwell time with open door. • Function for persons with disability. • Interlock function between two automatic doors. • Step-by-step function. • Push & go to open the door with a slight push on the leaf. • Wind stop to oppose the force of the wind. • OPEN input (emergency opening) with N.O. / N.C. settable contact. • Mechanical program selector with key or digital program selector with display (ET-DSEL or T-NFC). • MASTER/SLAVE double leaf door management. • EN-RF1 radio receiver (option) for remote door opening by means of SPYCO transmitter. • Privacy function for toilets and private rooms.		
	• Spring closure or motorized closure.	• Virtual spring function to close the door after manual opening.	• Spring opening when no power is supplied
Digital selector:	**ET/DSEL digital selector with display** • Display of automation information (serial number, software version, counter of total and partial manoeuvres). • Programming menu for setting up and adjusting door functions and parameters. • Event history which stores any malfunctions and anomalies. • Diagnostics about input states of automation electronic control unit. • Program selector for the end user. Work programs: Automatic Bidirectional, Automatic Exit Only, Automatic Entry Only, Open Door, Night Lock, Reduced Winter Opening, Manual Door. • Possibility to enable a user password to prevent change of the work program of the automatic door. • Plug and Play function, to allow automation setup directly at the workshop by means of the digital selector. After installation, only door run learning is required. • It is possible to select just the user-requested work programs by means of the "Selector Options" section, without displaying on screen the unused ones. **or T-NFC Digital Selector** • Compact digital selector (100 x 45mm) and stylish design. • Connection to the automation control unit through the RS485 communication system. • 5 capacitive touch buttons with highly intuitive graphic interface allow user interaction. • Programming menu for setting up and adjusting door functions and parameters. • Real time diagnostics about input states of automation electronic control unit. • Possibility to enable keyboard lock to prevent change of the automatic door work program. • It is possible to select just the user-requested work programs by means of the "Selector Options" section, without displaying on screen the unused ones. • Selector with NFC technology to allow the installer to set up the door by means of the new Label Tools smartphone APP.		
Label Tools APP for Android smartphones:	• The Label Tools APP is available on https://play.google.com/ • To use the Label Tools APP, the customer must sign in and wait for the authorization by Label. • Data transfer between T-NFC and APP by simply bringing your smartphone near the T-NFC keyboard. • Programming menu for setting up and changing door functions and operational parameters. • Technical password for safe use by the installer. • Info area to display automation information (serial number, software version, total and partial manoeuvre counter) and event history, which stores faults and error codes. • With the new LabelTools APP, you can save in a library your door setup files. • In case of installations of several doors of the same type, you can select the file saved on your smartphone and quickly upload the configuration to all automations.		

DIMENSIONI BRACCIO ARTICOLATO A SPINGERE BSS2FE

Utilizzare il braccio articolato per automazioni che aprono all'esterno vista lato automazione

ARTICULATED ARM (PUSH) MODEL BSS2FE

Make use of the articulated arm for automations that open toward the outside as seen from the automation side

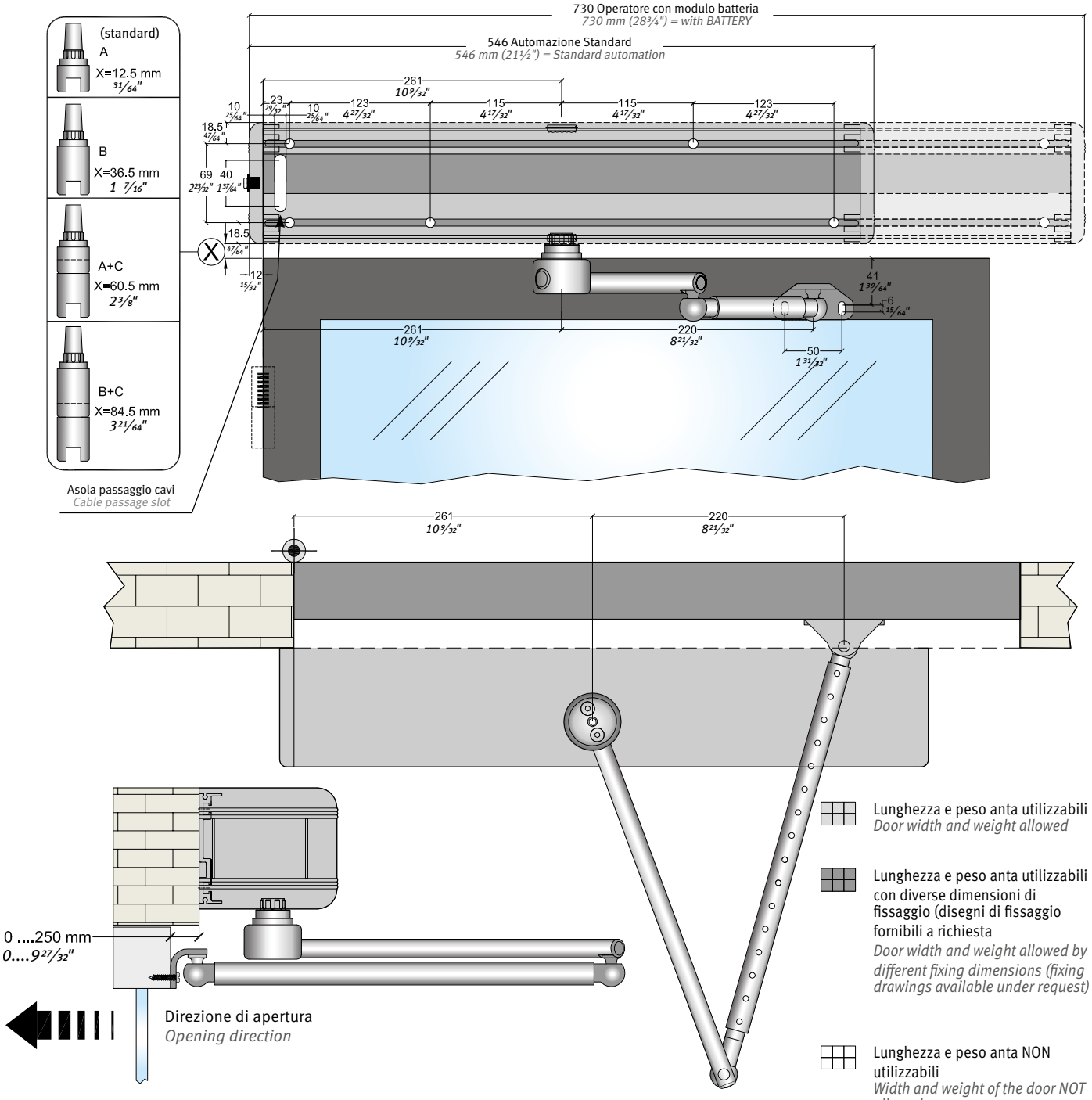

A = PERNO CONICO STANDARD
Se fosse necessario aumentare la distanza tra operatore e braccio (quota X), sostituire il perno conico standard con le seguenti prolunghe opzionali:
B = PERNO CONICO EXTB-Z (opzionale) per estensione albero mm 24
C = ESTENSIONE EXTC-Z (opzionale) per PERNO CONICO per estensione albero mm 48

A = STANDARD TAPERED PIN
Should it be necessary to increase the distance between the operator and the arm (dimension X), replace the standard tapered pin with the following optional extensions:
B = EXTB-Z TAPERED PIN (optional) for mm. 24 shaft extension
C = EXTC-Z EXTENSION (optional) for TAPERED PIN for mm. 48 (1⅞") shaft extension

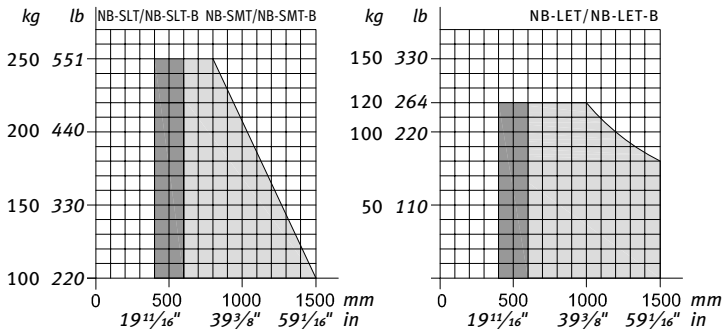

DIMENSIONI BRACCIO A SLITTA A TIRARE BDT2FE

Utilizzare il braccio a slitta per automazioni che aprono all'interno (vista lato automazione)

SLIDING ARM (PULL) MODEL BDT2FE

Make use of the articulated arm for automations that open toward the inside as seen from the automation side

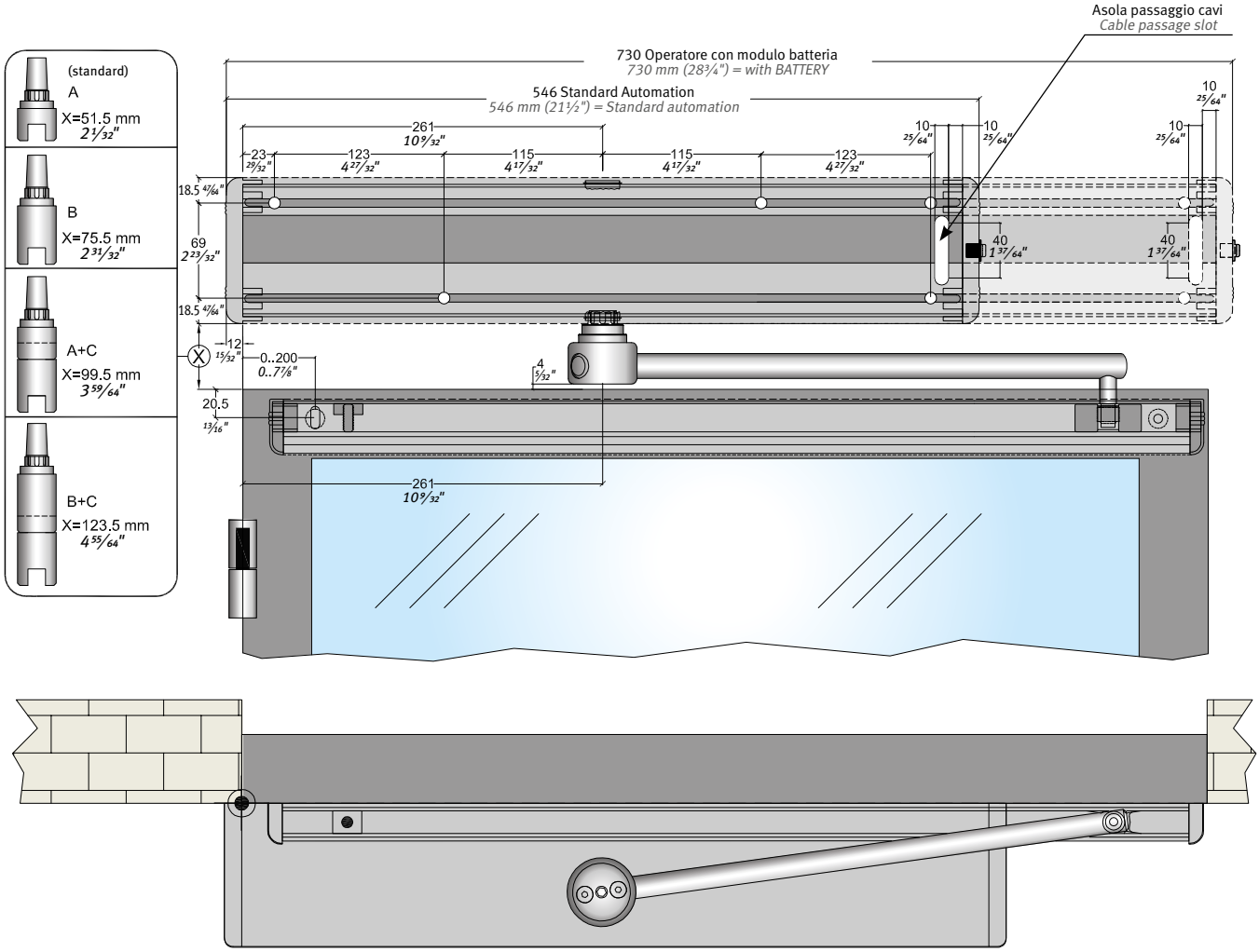

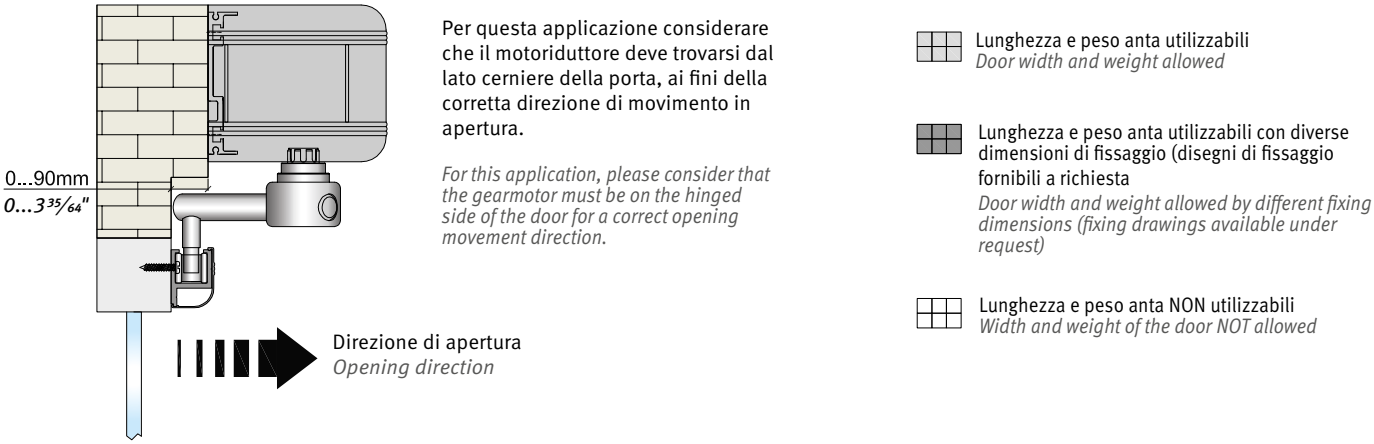

Per questa applicazione considerare che il motoriduttore deve trovarsi dal lato cerniere della porta, ai fini della corretta direzione di movimento in apertura.

For this application, please consider that the gearmotor must be on the hinged side of the door for a correct opening movement direction.

Direzione di apertura
Opening direction

Lunghezza e peso anta utilizzabili
Door width and weight allowed

Lunghezza e peso anta utilizzabili con diverse dimensioni di fissaggio (disegni di fissaggio fornibili a richiesta
Door width and weight allowed by different fixing dimensions (fixing drawings available under request)

Lunghezza e peso anta NON utilizzabili
Width and weight of the door NOT allowed

A = PERNO CONICO STANDARD
Se fosse necessario aumentare la distanza tra operatore e braccio (quota X), sostituire il perno conico standard con le seguenti prolunghe opzionali:
B = PERNO CONICO EXTB-Z (opzionale) per estensione albero mm 24
C = ESTENSIONE EXTC-Z (opzionale) per PERNO CONICO per estensione albero mm 48

A = STANDARD TAPERED PIN
Should it be necessary to increase the distance between the operator and the arm (dimension X), replace the standard tapered pin with the following optional extensions:
B = EXTB-Z TAPERED PIN (optional) for mm. 24 shaft extension
C = EXTC-Z EXTENSION (optional) for TAPERED PIN for mm. 48 (1 7/8") shaft extension

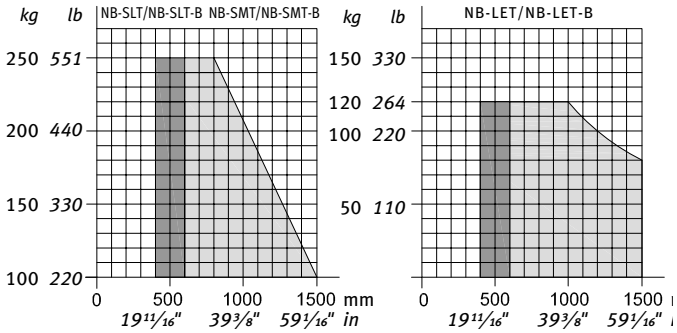

DIMENSIONI BRACCIO A GOMITO A TIRARE BSG150/BSG250

Utilizzare il braccio articolato per automazioni che aprono all'interno vista lato automazione

BSG150/BSG250 ELBOW PULL ARM DIMENSIONS

Make use of the articulated arm for automations that open toward the inside as seen from the automation side

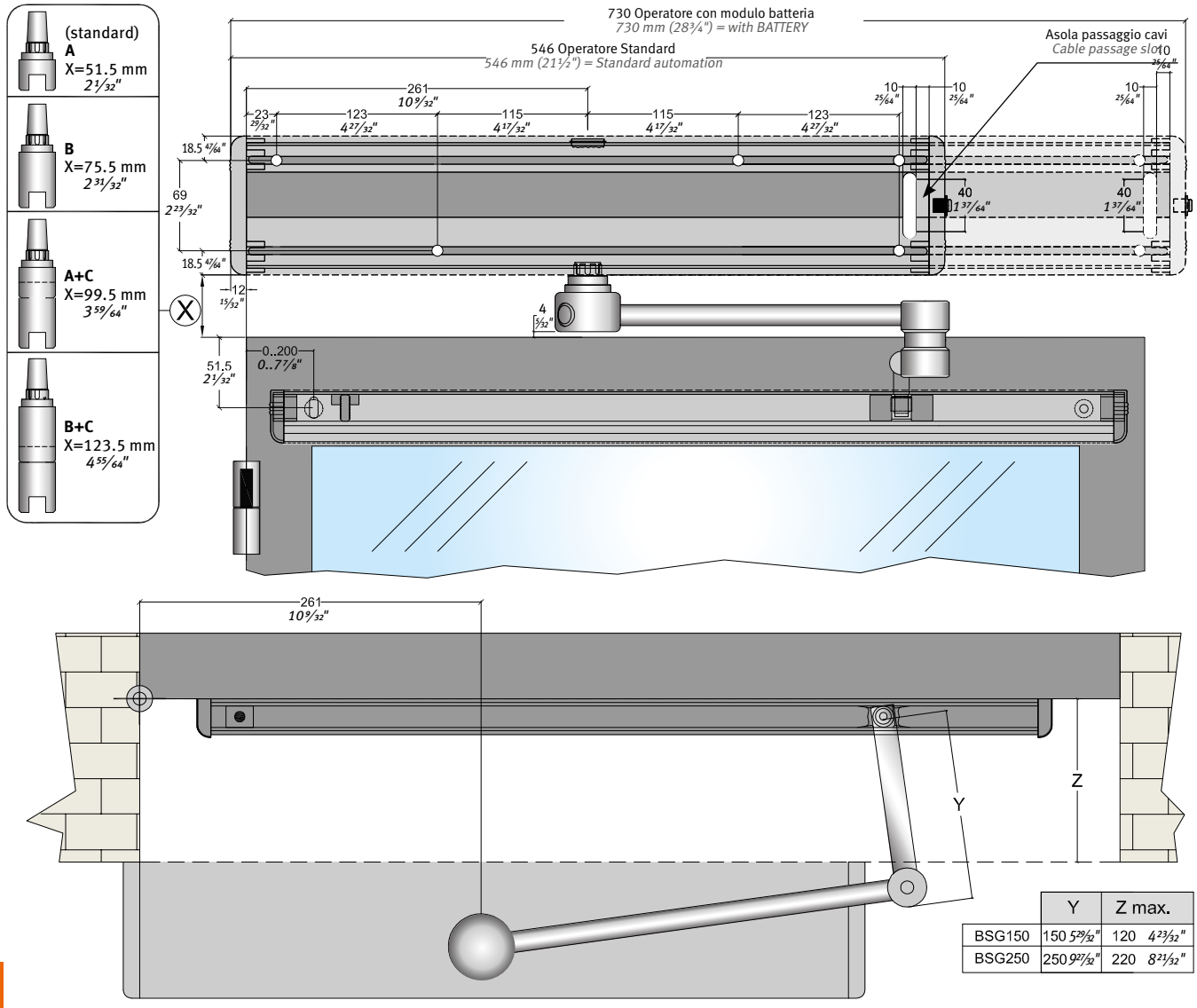

	Y	Z max.
BSG150	150 5 29/32"	120 4 23/32"
BSG250	250 9 27/32"	220 8 21/32"

Per questa applicazione considerare che il motoriduttore deve trovarsi dal lato cerniere della porta, ai fini della corretta direzione di movimento in apertura.
For this application, please consider that the gearmotor must be on the hinged side of the door for a correct opening movement direction.

Lunghezza e peso anta utilizzabili
Door width and weight allowed

Lunghezza e peso anta utilizzabili con diverse dimensioni di fissaggio (disegni di fissaggio fornibili a richiesta
Door width and weight allowed by different fixing dimensions (fixing drawings available under request)

Lunghezza e peso anta NON utilizzabili
Width and weight of the door NOT allowed

A = PERNO CONICO STANDARD
Se fosse necessario aumentare la distanza tra operatore e braccio (quota X), sostituire il perno conico standard con le seguenti prolunghe opzionali:
B = PERNO CONICO EXTB-Z (opzionale) per estensione albero mm 24
C = ESTENSIONE EXTC-Z (opzionale) per PERNO CONICO per estensione albero mm 48

A = STANDARD TAPERED PIN
Should it be necessary to increase the distance between the operator and the arm (dimension X), replace the standard tapered pin with the following optional extensions:
B = EXTB-Z TAPERED PIN (optional) for mm. 24 shaft extension
C = EXTC-Z EXTENSION (optional) for TAPERED PIN for mm. 48 (1 7/8") shaft extension

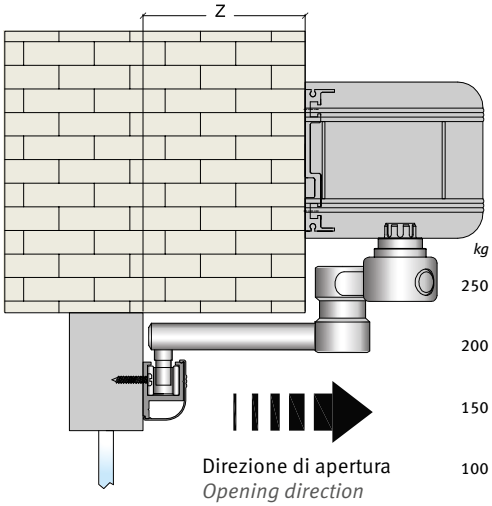

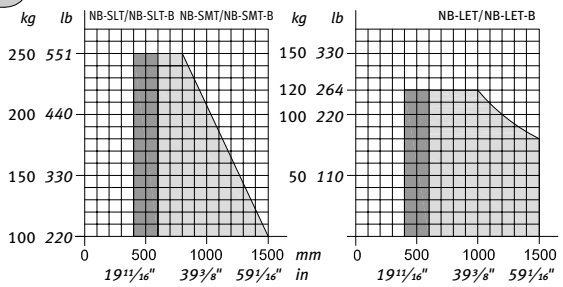

DIMENSIONI BRACCIO A SLITTA A SPINGERE BDSFE

Utilizzare il braccio articolato per automazioni che aprono all'interno vista lato automazione

BDSFE SLIDE PUSH ARM DIMENSIONS

Make use of the articulated arm for automations that open toward the inside as seen from the automation side

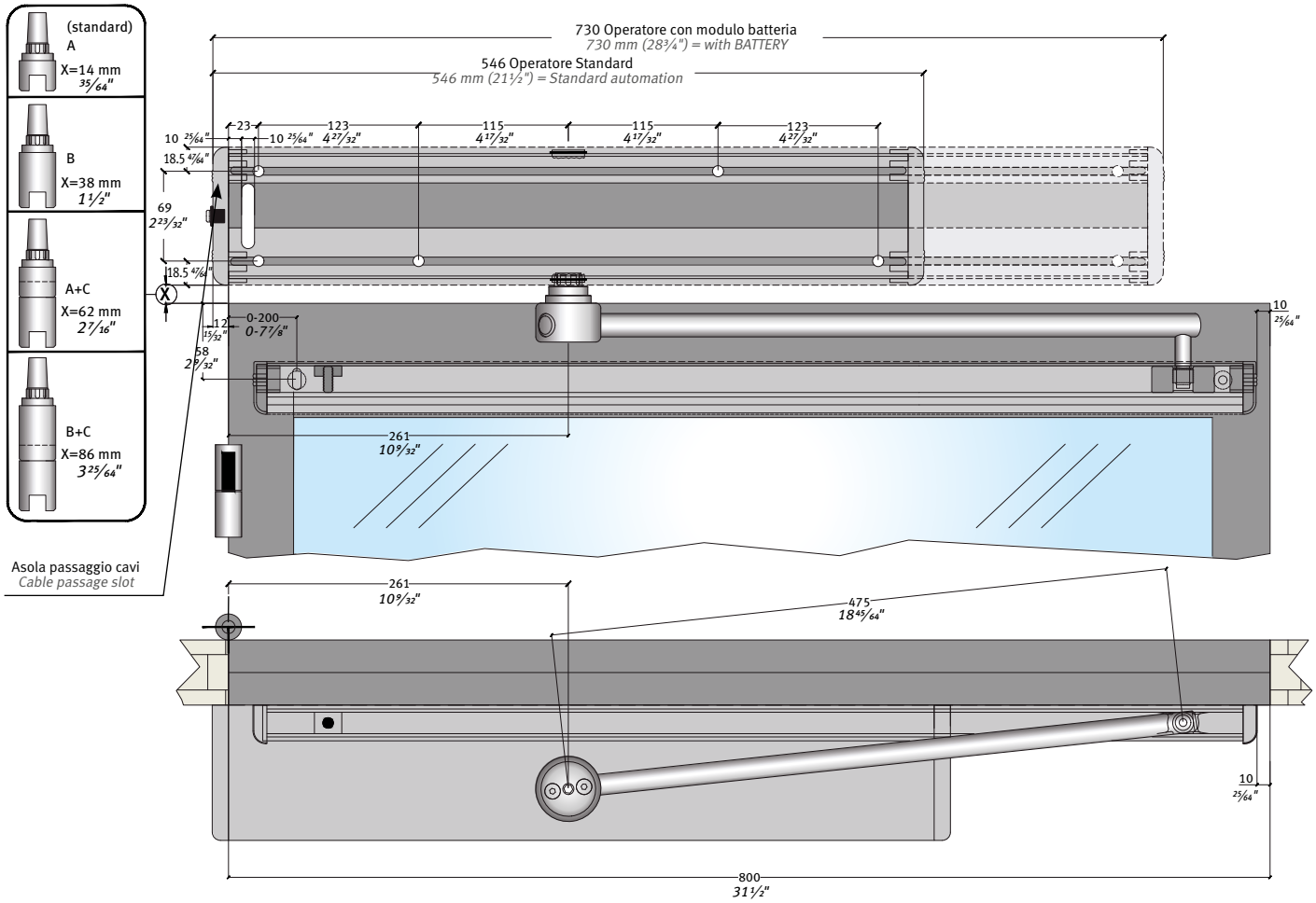

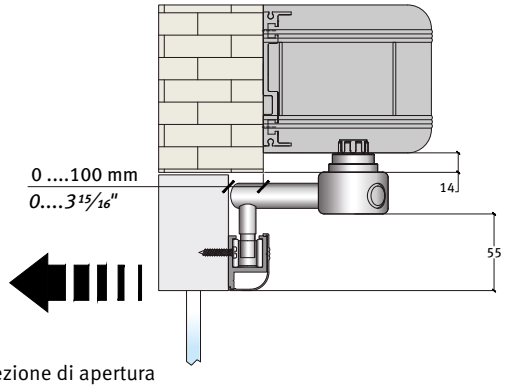

Direzione di apertura
Opening direction

Lunghezza e peso anta utilizzabili
Door width and weight allowed

Lunghezza e peso anta utilizzabili con diverse dimensioni di fissaggio (disegni di fissaggio fornibili a richiesta
Door width and weight allowed by different fixing dimensions (fixing drawings available under request)

Lunghezza e peso anta NON utilizzabili
Width and weight of the door NOT allowed

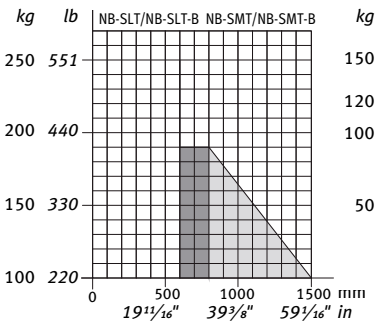

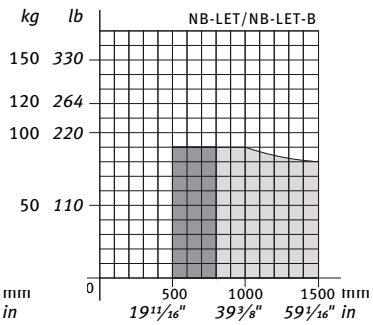

DIMENSIONI BRACCIO A SLITTA A SPINGERE RIBASSATO BDSR90

Utilizzare il braccio articolato per automazioni che aprono all'interno vista lato automazione

BDSR90 LOWERED SLIDE PUSH ARM DIMENSIONS

Make use of the articulated arm for automations that open toward the inside as seen from the automation side

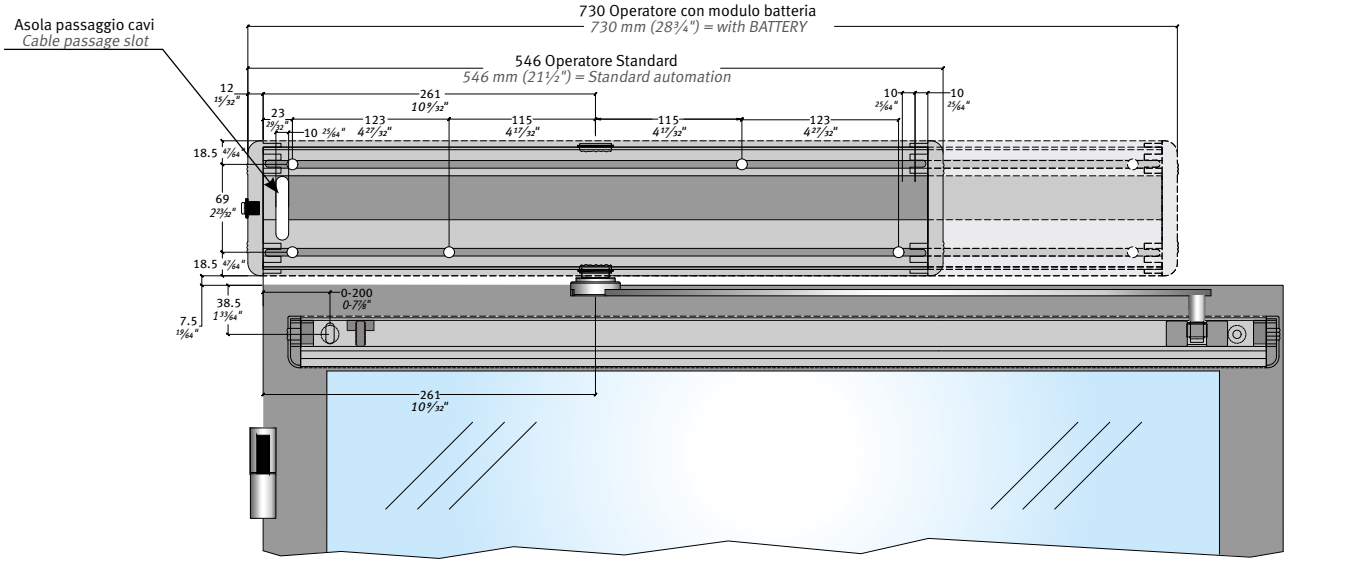

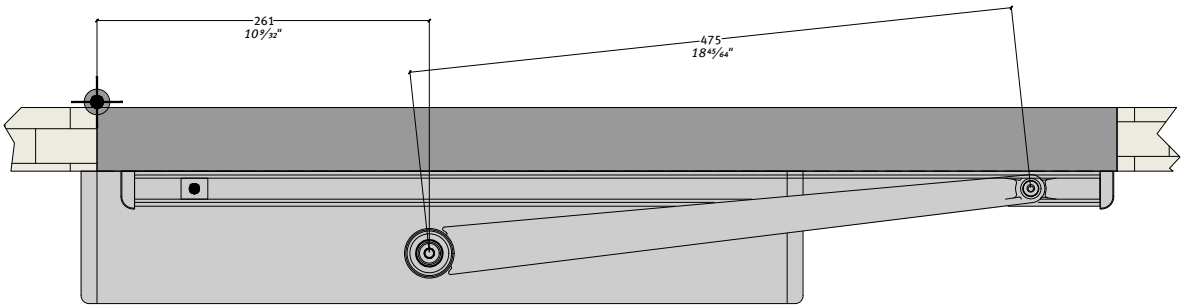

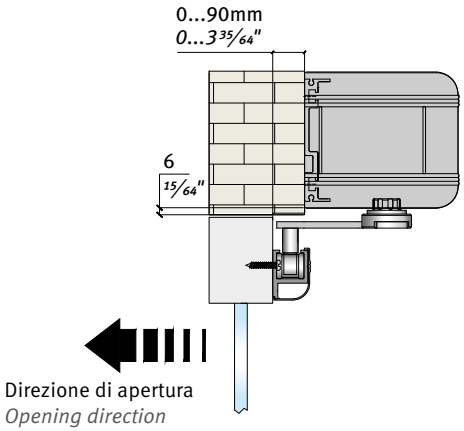

Lunghezza e peso anta utilizzabili
Door width and weight allowed

Lunghezza e peso anta utilizzabili con diverse dimensioni di fissaggio (disegni di fissaggio fornibili a richiesta
Door width and weight allowed by different fixing dimensions (fixing drawings available under request)

Lunghezza e peso anta NON utilizzabili
Width and weight of the door NOT allowed

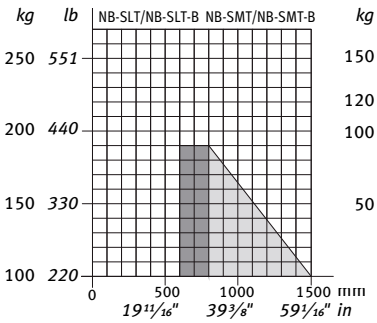

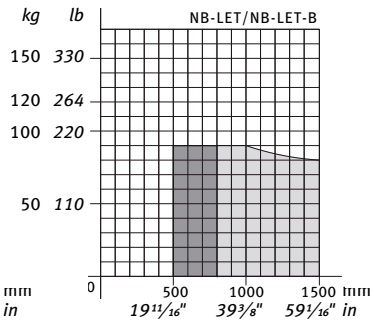

DIMENSIONI BRACCIO A SLITTA A TIRARE BDT2R55- BDT2R90

Utilizzare il braccio articolato per automazioni che aprono all'interno vista lato automazione

BDT2R55- BDT2R90 SLIDE PULL ARM DIMENSIONS

Make use of the articulated arm for automations that open toward the inside as seen from the automation side

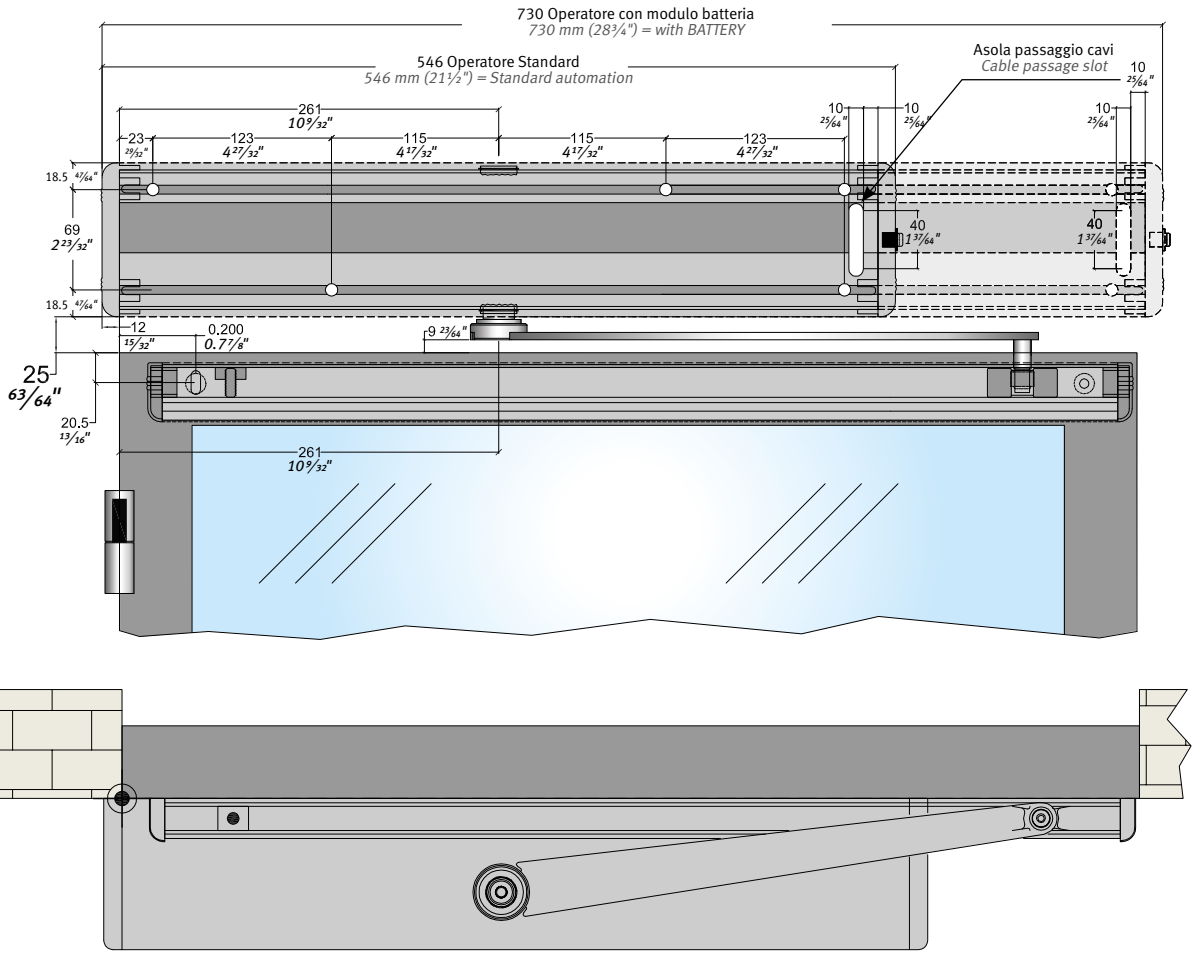

Per questa applicazione considerare che il motoriduttore deve trovarsi dal lato cerniere della porta, ai fini della corretta direzione di movimento in apertura.

For this application, please consider that the gearmotor must be on the hinged side of the door for a correct opening movement direction.

Lunghezza e peso anta utilizzabili
Door width and weight allowed

Lunghezza e peso anta utilizzabili con diverse dimensioni di fissaggio (disegni di fissaggio fornibili a richiesta
Door width and weight allowed by different fixing dimensions (fixing drawings available under request)

Lunghezza e peso anta NON utilizzabili
Width and weight of the door NOT allowed

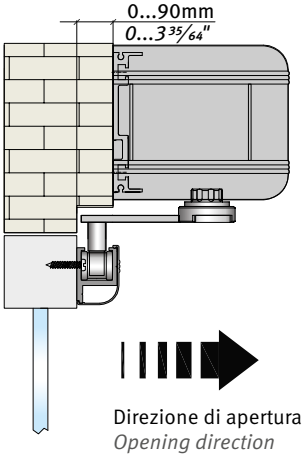

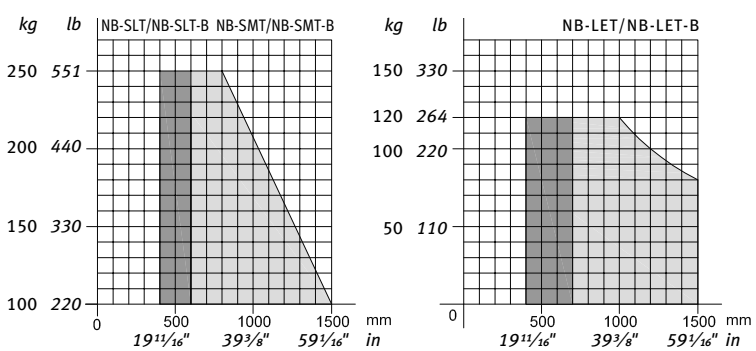

COMPONENTI FUNZIONALI / *FUNCTIONAL COMPONENTS*



AUTOMAZIONI - *AUTOMATIONS*				
NB-SMT	NEPTIS SMT	Automazione per porta a battente (apertura/chiusura a motore) *Swing door automation (motor opening/closure)*	max 250 kg. *(550 lb)*	1
NB-SMTB	NEPTIS SMT	Automazione per porta a battente con batteria (apertura/chiusura a motore) *Swing door automation with battery (motor opening/closure)*	max 250 kg. *(550 lb)*	1
NB-SLT	NEPTIS SLT	Automazione per porta a battente (chiusura a motore o a molla) *Swing door automation (closure by motor or spring)*	max 250 kg. *(550 lb)*	1
NB-SLTB	NEPTIS SLT	Automazione per porta a battente con batteria (chiusura a motore o a molla) *Swing door automation with battery (closure by motor or spring)*	max 250 kg. *(550 lb)*	1
NB-LET	NEPTIS LET	Automazione per porta a battente (chiusura a motore o a molla) *Swing door automation (closure by motor or spring)*	max 120 kg. *(265 lb)*	1
NB-LETB	NEPTIS LET	Automazione per porta a battente con batteria (chiusura a motore o a molla) *Swing door automation with battery (closure by motor or spring)*	max 120 kg. *(265 lb)*	1
NB-SMP	NEPTIS SMP	Automazione per porta a battente (apertura/chiusura a motore) *Swing door automation (motor opening/closure)*	max 300 kg. *(660 lb)*	1
NB-SLPPL	NEPTIS NB-SLP	Automazione per porta a battente (chiusura a motore o a molla) per braccio a tirare *Automation for swing door (motor-powered or spring-powered closure) for pull arm*	max 300 kg. *(660 lb)*	1
NB-SLPPS	NEPTIS NB-SLP	Automazione per porta a battente (chiusura a motore o a molla) per braccio a spingere *Automation for swing door (motor-powered or spring-powered closure) for push arm*	max 300 kg. *(660 lb)*	1
NB-INVERS	NEPTIS INVERS	Automazione per porta a battente con molla in apertura *Swing door automation with spring opening*	max 250 kg. *(550 lb)*	1
NB-INVERSB	NEPTIS INVERS	Automazione per porta a battente con batteria con molla in apertura *Swing door automation with battery spring opening*	max 250 kg. *(550 lb)*	1



AUTOMAZIONI - *AUTOMATIONS*			
NB-SMTD	NEPTIS 250 SMT	con doppia automazione *with double automation*	1
NB-SMTDB	NEPTIS 250 SMT	con doppia automazione e batteria *with double automation and battery*	1
NB-SLTD	NEPTIS 250 SLT	con doppia automazione *with double automation*	1
NB-SLTDB	NEPTIS 250 SLT	con doppia automazione e batteria *with double automation and battery*	1
NB-LETD	NEPTIS 120 LET	con doppia automazione *with double automation*	1
NB-LETDB	NEPTIS 120 LET	con doppia automazione e batteria *with double automation and battery*	1
NB-SMPD	NEPTIS 300 SMP	con doppia automazione *with double automation*	1
NB-SLPD (*)	NEPTIS 300 SLP	con doppia automazione *with double automation*	1
NB-INVERSD	NEPTIS INVERS	con doppia automazione *with double automation*	1
NB-INVERSDB	NEPTIS INVERS	con doppia automazione e batteria *with double automation and battery*	1

(*) Per produrre le automazioni doppie con molla è necessario indicare il tipo di braccetto utilizzato (a tirare o a spingere).
In order to manufacture the dual automations with spring, it is necessary to indicate the type of arm used (pull arm or push arm).

COMPONENTI FUNZIONALI / *FUNCTIONAL COMPONENTS*

BRACCETTI - *ARMS*

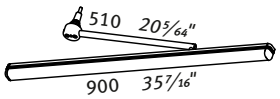	**BDSFE**	Braccio a slitta in acciaio *Sliding steel arm*	a SPINGERE *PUSH*	1
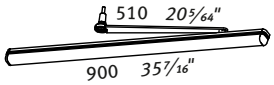	**BDSR90**	Braccio a slitta ribassato con guida da 900 mm *Short Sliding steel arm with 900 mm slide*	a SPINGERE *PUSH*	1
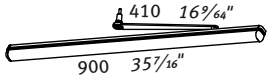	**BDT2R90**	Braccio a slitta ribassato con guida da 900 mm *Sliding steel arm with 900 mm slide*	a TIRARE *PULL*	1
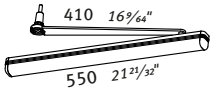	**BDT2R55**	Braccio a slitta ribassato con guida da 550 mm *Short sliding steel arm with 550 mm slide*	a TIRARE *PULL*	1
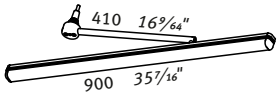	**BDT2FE**	Braccio a slitta in acciaio *Sliding steel arm*	a TIRARE *PULL*	1
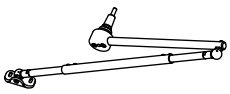	**BSS2FE**	Braccio articolato in acciaio *Articulated steel arm*	a SPINGERE *PUSH*	1
	**BSG150**	Braccio scorrevole a gomito 90° Y=150 mm *Elbow sliding arm 90° Y=150 mm*	a TIRARE *PULL*	1
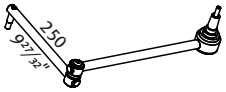	**BSG250**	Braccio scorrevole a gomito 90° Y=250 mm *Elbow sliding arm 90° Y=250 mm*	a TIRARE *PULL*	1

COMPONENTI FUNZIONALI / *FUNCTIONAL COMPONENTS*

COMANDI - *CONTROLS*

		**Programmatore digitale con Display / *Digital selector with display***	
	ET-DSEL	Programmatore digitale (colore bianco) *Digital selector (white colour)*	1
	ET-DSEL/I	Programmatore digitale per NB-Invers (colore bianco) *Digital selector with display for NB-Invers (white colour)*	1
	ET-DSEL B	Programmatore digitale (colore nero) *Digital selector (black colour)*	1

Il programmatore digitale ET-DSEL è necessario per la selezione del programma di funzionamento dell'automazione.
The digital selector ET-DSEL is necessary for the automation program selection.

	**T-NFC**	Programmatore digitale NFC (colore bianco) *NFC digital selector (white colour)*	1
	T-NFC B	Programmatore digitale NFC (colore nero) *NFC digital selector (black colour)*	1

Disponibile su richiesta prolunga cablaggio comunicazione dati per T-NFC (L=3.500 mm) Cod. CL0700P
On request, it is available the data communication wiring extension for T-NFC (L=3,500 mm - W=138") Code CL0700P

		Selettore meccanico a chiave / *Key selector*	
	**EV-MSEL**	Selettore meccanico a chiave 5 posizioni colore bianco *Key selector 5 positions white colour*	1
	EV-MSEL B	Selettore meccanico a chiave 5 posizioni colore nero *Key selector 5 positions black colour*	1
	**CL1348-KEY**	Chiave per selettore meccanico *Key for mechanical selector*	1

SENSORI - *SENSOR*

	**V01065L**	OM105L Sensore di attivazione a microonde bidirezionale (Nero logo Label) *OM105L Microwave motion sensor bidirectional (Black Label logo)*	1
	V01066	OM106C Sensore di attivazione a microonde unidirezionale (Nero logo Label) *OM106C Microwave motion sensor unidirectional (Black Label logo)*	1
	**V00221L**	OA-EDGE-T 340 L Sensore di sicurezza con 1 modulo da 340 mm, predisposto per il montaggio sul bordo principale di chiusura dal lato sinistro *OA-EDGE-T 340 L Safety sensor with one 340 mm (13⅜") module, ready for mounting on the main closing edge from the left side*	1
	V00221R	OA-EDGE-T 340 R Sensore di sicurezza con 1 modulo da 340 mm, predisposto per il montaggio sul bordo principale di chiusura dal lato destro *OA-EDGE-T 340 R Safety sensor with one 340 mm (13⅜") module, ready for mounting on the main closing edge from the right side*	1
	V00222L	OA-EDGE-T 900 L Sensore di sicurezza con 1 modulo da 900 mm, predisposto per il montaggio sul bordo principale di chiusura dal lato sinistro *OA-EDGE-T 900 L Safety sensor with one 900 mm (35⁷⁄₁₆") module, ready for mounting on the main closing edge from the left side*	1
	V00222R	OA-EDGE-T 900 R Sensore di sicurezza con 1 modulo da 900 mm, predisposto per il montaggio sul bordo principale di chiusura dal lato destro *OA-EDGE-T 900 R Safety sensor with one 900 mm (35⁷⁄₁₆") module, ready for mounting on the main closing edge from the right side*	1
	**V00254**	FLATSCAN Black - Laser scanner di sicurezza per porte battenti (coppia) *FLATSCAN Black - Safety laser scanner for swing doors (pair)*	1
	V00255	FLATSCAN Silver - Laser scanner di sicurezza per porte battenti (coppia) *FLATSCAN Silver - Safety laser scanner for swing doors (pair)*	1

Con il termine "chiusura dal lato sinistro" oppure "chiusura dal lato destro" si intende la predisposizione del sensore per essere installato con la lente con il marchio TX in corrispondenza del bordo principale di chiusura (lato opposto ai cardini).
The term "left side closing" or "right side closing" means that the sensor is ready to be installed with the lens with the TX mark in correspondence of the main closing edge (the side opposite the hinges).

COMPONENTI FUNZIONALI / *FUNCTIONAL COMPONENTS*

	**WR5MS**	Cavo di collegamento master/slave per doppia battente Neptis Plus lungh. 3 mt. *Master/slave connection cable for double swing door automation Neptis Plus 3 mt. (9'10") lenght*	1
	**COP2**	Carter centrale per doppia porta a battente Neptis 1000 mm *Central cover for Neptis double swing automation 1000 mm (39½")*	1
	**NB-BAT**	NB-BAT Dispositivo esterno a batteria per gamma Neptis Plus *NB-BAT External battery for Neptis Plus series*	1
	**EXTB-Z**	Perno per estensione albero 24 mm (rif. B) *Connection for shaft extension 24 mm (ref. B)*	1
	EXTC-Z	Perno per estensione albero 48 mm (rif. C) *Connection for shaft extension 48 mm (ref. C)*	1
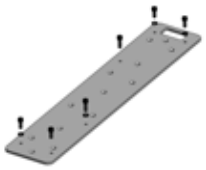	**FIXPLATE**	Piastra di fissaggio per automazioni a battente Neptis senza batteria *Fixing plate for Neptis swing automations without battery*	1
	FIXPLATE-P	Piastra di fissaggio per automazioni a battente Neptis con batteria e Neptis SMP *Fixing plate for Neptis swing automations with battery and Neptis SMP*	1

OPZIONALI / *OPTIONS*

	**RCB**	Resinatura schede elettroniche installate su porte a battente operanti in ambienti umidi e con caratteristiche di tipo “marino” *Resin coating of the electronic boards installed on swing doors operating in environment with condensing humidity or “marine” atmosphere.*	1
	**V00233**	Elettromagnete per montaggio a incasso per porta a battente *Magnetic lock for flush mounting for swing door*	1
	**V00244**	Elettromagnete mini per montaggio esterno per porta a battente *Mini electromagnet for external mounting for swing door*	1

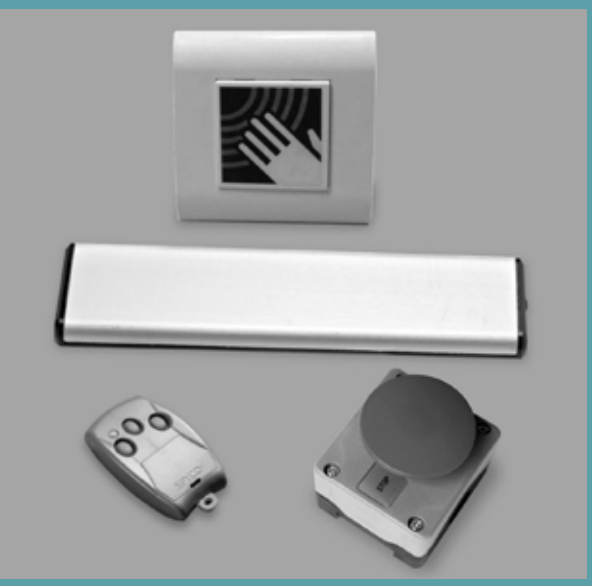

SENSORI E ACCESSORI GENERICI

SENSORS & COMMON ACCESSORIES

Un'ampia gamma di accessori e sensori per soddisfare tutte le richieste e fornire un prodotto fortemente personalizzato.

A wide range of accessories and sensors to meet all the requirements and provide a highly customised product.

Tutti i sensori forniti da LABEL rispettano la normativa EN 16005 sulla sicurezza in uso delle porte automatiche pedonali. Ciascun sensore è indicato per l'utilizzo in abbinamento con le automazioni e per l'installazione interna (I) e/o esterna (E).
All the sensors supplied by LABEL follow the EN 16005 standard regarding safety in use with automatic pedestrian doors. Each sensor is suitable for use in combination with the automations and for Indoor (I) and/or External (E) installation.

			ETERNA ETERNA-T	REVOLUS REVOLUS-T	
	**V00200T**	AXIS-T Sensore IR di attivazione e sicurezza con safety test EN12978 (Argento con Logo Label) *AXIS-T Activation and safety IR sensor with safety test EN12978 (Silver with Label logo)*	**I/E**	**E**	1
	**V00200TB**	AXIS-T Sensore IR di attivazione e sicurezza con safety test EN12978 (Nero con Logo Label) *AXIS-T Activation and safety IR sensor with safety test EN12978 (Black with Label logo)*	**I/E**	**E**	1
	**V00237**	OA-FLEX - Sensore IR di attivazione e sicurezza con safety test EN12978 (Argento logo Label) *OA-FLEX - Activation and safety IR sensor with safety test EN12978 (Silver Label logo)*	**I/E**	**E**	1
	**V00238**	OA-FLEX - Sensore IR di attivazione e sicurezza con safety test EN12978 (Nero logo Label) *OA-FLEX - Activation and safety IR sensor with safety test EN12978 (Black Label logo)*	**I/E**	**E**	1
	**V00247**	Sensore IR di attivazione e sicurezza con safety test 3H-IR14C (nero) *Activation and safety IR sensor with safety test 3H-IR14C (black)*	**I/E**	**E**	1
	**V00253**	HR100-CT Sensore IR di attivazione e sicurezza con safety test EN12978 (Nero con Logo Label) *HR100-CT Activation and safety IR sensor with safety test EN12978 (Black with Label logo)*	**I/E**	**E**	1
	**V00236**	OA-PRESENCE TN - SILVER Sensore di sicurezza ad infrarossi attivi con safety test EN12978 *OA-PRESENCE TN - SILVER Active infrared safety sensor with safety test EN12978*	**I/E**		1
	**V00289**	OA-PRESENCE TN - BLACK Sensore di sicurezza ad infrarossi attivi con safety test EN12978 *OA-PRESENCE TN - BLACK Active infrared safety sensor with safety test EN12978*	**I/E**		1
	**V00224**	VIO-ST - BLACK Sensore di sicurezza ad infrarossi attivi con safety test *VIO-ST - BLACK Active infrared sensor with safety test*	**I/E**		1
	**V00258**	IXIO-ST sensore di sicurezza con test fino H=3,5 m *IXIO-ST safety sensor with test up to H=3.5 m (11'6")*	**I/E**		1
	**V00223**	VIO-DT1 - BLACK Sensore combinato microonde ed infrarossi attivi per attivazione e sicurezza con safety test *VIO-DT1 - BLACK Microwave sensor for activation and active infrared sensor for safety*	**I/E**	**E**	1
	**V00225**	IXIO-DT1 - Sensore microonde e IR attivi per attivazione e sicurezza con test di sicurezza EN12978 (Nero logo Label) *IXIO-DT1 - Microwave and active IR sensor for activation and safety with safety test EN12978 (Black Label logo)*	**I/E**	**E**	1
	V00263	IXIO-L-DT1 - Sensore microonde e IR attivi per attivazione e sicurezza con test di sicurezza EN12978 (Nero logo Label) versione "light" *IXIO-L-DT1 - Microwave and active IR sensor for activation and safety with safety test EN12978 (Black Label logo) "light" version*	**I/E**	**E**	1
	**V00228**	IXIO DT 3 - SILVER Sensore di attivazione a microonde con uscita corrente continua e infrarossi attivi monitorati *IXIO DT 3 - SILVER Microwave activation sensor with DC output and monitored active infrared safe sensors*	**I/E**	**I/E**	1
	**V00229**	IXIO DT 3 - BLACK Sensore di attivazione a microonde con uscita corrente continua e infrarossi attivi monitorati *IXIO DT 3 - BLACK Microwave activation sensor with DC output and monitored active infrared safe sensors*	**I/E**	**I/E**	1
	**V00272**	OAM DUAL TE - SILVER Sensore microonde e IR attivi monitorati per attivazione e sicurezza con uscite corrente continua e contatto N.A. *OAM DUAL TE - SILVER Active microwave and IR sensor monitored for activation and safety with continuous current outputs and N.O. contact*	**I/E**	**I/E**	1
	**V00273**	OAM DUAL TE - BLACK Sensore microonde e IR attivi monitorati per attivazione e sicurezza con uscite corrente continua e contatto N.A. *OAM DUAL TE - BLACK Active microwave and IR sensor monitored for activation and safety with continuous current outputs and N.O. contact*	**I/E**	**I/E**	1
	**V00288**	SSR-3-ER/BL - Black sensore microonde e IR attivi monitorati per attivazione e sicurezza con uscite corrente continua e contatto N.A. *SSR-3-ER/BL - Black - Active microwave and IR sensor monitored for activation and safety with continuous current outputs and N.O. contact*	**I/E**	**I/E**	1

SENSORI PER PORTE SCORREVOLI / *SLIDING DOORS SENSORS*

SENSORI PER ATTIVAZIONE E SICUREZZA A INFRAROSSI ATTIVI / *ACTIVATION AND SAFETY INFRARED SENSORS*

	**V00200T** **V00200TB**	**AXIS-T**	3 m *9"10'*	●		●	●	
	**V00237** **V00238**	**OA-FLEX T**	2,5 m *8"2'*	●		●		
	**V00247**	**3H-IR14C**	3 m *9"10'*	●		●		
	**V00253**	**HR100-CT**	3 m *9"10'*	●		●	●	

SENSORI DI SICUREZZA INFRAROSSI ATTIVI / *SAFETY INFRARED SENSORS*

	**V00236** **V00289**	**OA-PRESENCE TN**	3,5m *11"6'*					
	**V00224**	**VIO-ST**	3 m *9"10'*					
	**V00258**	**IXIO-ST**	3,5 m *11"6'*					

SENSORI COMBINATI MICROONDE E IR PER ATTIVAZIONE E SICUREZZA
COMBINED MICROWAVE AND IR SENSORS FOR ACTIVATION AND SAFETY

	**V00272** **V00273**	**OAM-DUAL TE**	3,5 m *11"6'*	●	●	●	●	
	**V00223**	**VIO-DT1**	3 m *9"10'*	●	●	●		
	**V00225** **V00263**	**IXIO-DT1** **IXIO-L-DT1**	3,5 m *11"6'*	●	●	●	● ● *	

*** Solo con telecomando** / ***Only with remote control***

SENSORI PER ATTIVAZIONE E SICUREZZA LATO INTERNO PORTE SU VIE DI FUGA
ACTIVATION AND SAFETY SENSORS THAT CAN BE FITTED INTERNALLY ON ESCAPE ROUTE DOORS

	**V00228** **V00229**	**IXIO-DT3**	3,5 m *11"6'*	●	●	●	●	
	**V00272** **V00273**	**OAM-DUAL TE** **OAM-DUAL TE**	3,5 m *11"6'*	●	●	●	●	
	**V00288**	**SSR-3-ER/BL**	3,5 m *11"6'*	●	●	●	●	

Altezza massima
Max. sensor height

Sensore di apertura per ingressi pedonali e carrelli
Control sensor for pedestrian entrances and trolleys

Sensore bi-direzionale
Two-way sensor

Sensore unidirezionale
One-way sensor

Sensore di apertura per ingressi pedonali
Control sensor for pedestrian entrances

Sensore di sicurezza
Safety sensor

Sensore di apertura lato interno per uscite di sicurezza
Indoor sensor for emergency exits

	EN16005				MIN			
●		3,8x2,6 m *12"6'x8"6'*				● + V00234 o / *or* V00235		
●		2,7x2,1 m *8"10'x6"10'*					●	
●		2,7x2 m *8"10'x6"6'*	● + V00246			● + V00246		
●		3,2x2,5 m *10"6'x8"2'*					●	
●								
●								
●		4x2 m *13"2'x6"7'* o / *or* 2x2,5 m - *6"7'x8"2'*				●	●	●
●		4x2 m *13"2'x6"7'*		●				
●		4x2 m *13"2'x6"7'* o / *or* 2x2,5 m - *6"7'x8"2'*		●		● + V00226/ V00226B		● ● *
●	●	4x2 m *13"2'x6"7'* o / *or* 2x2,5 m - *6"7'x8"2'*		●		● + V00226/ V00226B		●
●	●	4x2 m *13"2'x6"7'* o / *or* 2x2,5 m - *6"7'x8"2'*		●		● + V00234/ V00235)	●	●
●	●	4x2 m - *13"2'x6"7'* o / *or* 2x2,5 m - *6"7'x8"2'*		●		●	●	●

Area di rilevamento (larghezza x profondità)
Maximum detection area (width x depth)

Sensore ad incasso nel carter
Flush mounting sensor on cover

Sensore con "funzione marciapiede"
Reduced area sensor for narrow sidawalk

Sensore per installazione a soffitto
Sensor for ceiling installation

LOOKBACK
1ª fila di rilevamento soglia interna
LOOKBACK
1st row looks through threshhold

Funzione Energy Saving
Energy saving function

SENSORI PER PORTE A BATTENTE / *SWING DOORS SENSORS*

SENSORI DI ATTIVAZIONE
ACTIVATION SENSORS



V01065L	**OM105L**	3,5 m *11"6'*	●	●	●			4x2 m *13"2'x6"7'* o / *or* 2x2,5 m *6"7'x8"2'*		●	
V01066	**OM106C**	3,5 m *11"6'*	●	●	●	●		4x2 m *13"2'x6"7'* o / *or* 2x2,5 m *6"7'x8"2'*		●	●

SENSORI DI SICUREZZA
SAFETY SENSORS





V00221L **V00222L**	**OA-EDGE TL**	3 m *9"10'*	●		●		
V00221R **V00222R**	**OA-EDGE TR**	3 m *9"10'*	●		●		
V00254 **V00255**	**FLAT SCAN**	3,7 m *12"2'*	●	4 m diagonale *13"2' diagonal*	●	●	

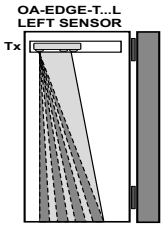

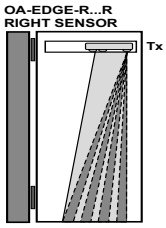



Altezza massima
Max. sensor height



Sensore di apertura per ingressi pedonali
Control sensor for pedestrian entrances



Sensore di apertura per ingressi pedonali e carrelli
Control sensor for pedestrian entrances and trolleys



Sensore bi-direzionale
Two-way sensor



Sensore unidirezionale
One-way sensor



Sensore di sicurezza
Safety sensor



Area di rilevamento (larghezza x profondità)
Maximum detection area (width x depth)



Per l'installazione su porta a battente
For installation on swing door



Sensore per installazione a soffitto
Sensor for ceiling installation



Funzione Energy Saving
Energy saving function



Protezione zona cerniera
Hinge area protection

ACCESSORI PER SENSORI / *SENSORS ACCESSORIES*

	**V00200-RH**	Protezione anti-pioggia per sensori serie AXIS-T e OAM-DUAL TV (RH-L) *Rain cover for AXIS-T and OAM-DUAL TV series sensors (RH-L)*	1
	**V00203-RH**	Protezione anti-pioggia per sensori serie OA203 (RH-M) *Rain cover for OA203 series sensors (RH-M)*	1
	**V00234**	Cover bianca per incasso AXIS-T e OAM-DUAL-T *White cover for AXIS-T e OAM-DUAL-T flush mounting*	1
	V00235	Cover nera per incasso AXIS-T e OAM-DUAL-T *Black cover for AXIS-T e OAM-DUAL-T flush mounting*	1
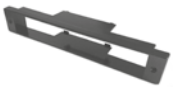	**MPH1003**	Staffa per montaggio ad incasso sensore OA PRESENCE (per carter EVOLUS) *Bracket for OA PRESENCE sensor flush mounting (for EVOLUS cover)*	1
	MPH1004	Staffa per montaggio ad incasso sensore OA PRESENCE per imbotte *Bracket for OA PRESENCE sensor flush mounting*	1
	**V00226**	IXIO D-CA Cover bianca per montaggio ad incasso sensore IXIO-DT1/IXIO-DT3 *IXIO D-CA White cover for IXIO-DT1/IXIO-DT3 sensor flush mounting*	1
	**V00226B**	IXIO D-CA Cover nera per montaggio ad incasso sensore IXIO-DT1/IXIO-DT3 *IXIO D-CA Black cover for IXIO-DT1/IXIO-DT3 sensor flush mounting*	1
	**V00256**	Staffa BA per sensori IXIO-D / VIO *BA bracket for sensors IXIO-D / VIO*	1
	**V00280**	SMB-L Supporto di montaggio per OA-Axis/OAM-Dual *SMB-L Mounting support for OA-Axis/OAM-Dual*	1
	**V00227**	Spot Finder - Rilevatore raggi infrarossi attivi *Spot Finder - Active infrared rays detector*	1
	**V00246**	Staffa nera per montaggio ad incasso sensore 3H-IR14C *Bracket for 3H-IR14C sensor flush mounting*	1
	**V00261**	UTB/BL staffa a “L” per montaggio sensori HR100/3H-IR1/HR400 e SSR-3-ER *UTB/BL “L” bracket to mount sensors HR100/3H-IR1/HR400 and SSR-3-ER*	1
	**V00262**	WC_IR/BLcopertura antipioggia sensori HR100-CT e SSR-3-ER *WC_IR/BL rain cover for sensors HR100-CT and SSR-3-ER*	1
	**V00264**	Radiocomando con regolazioni avanzate per sensori IXIO, Flatscan *Radio control with advanced adjustments for IXIO, Flatscan sensors*	1

CONTROLLI ACCESSI / *ACCESS CONTROLS*

Al fine di garantire il massimo della sicurezza per gli utenti e la massima affidabilità operativa, la gamma di accessori LABEL si completa con alcuni sistemi di controllo accessi di tipo stand-alone per l'apertura di porte scorrevoli e a battente.

• Tastiere a codice per interni ed esterni, con possibilità di utilizzo tessere trasponder RFID.

In order to ensure the utmost safety for the users and the utmost operating reliability, the range of LABEL accessories is completed by stand-alone access control systems to open sliding doors and swing doors.

• Keypads for indoor and outdoor use, with possibility to use RFID transponder cards.



V00267

Tastiera a codice in alluminio anodizzato argento per interni

- Dimensioni mm 110x40x15
- Alimentazione 12V ac/dc - 24 Vdc
- Fino a 500 codici (da 2 a 6 cifre) memorizzabili
- Tasti retroilluminati selezionabili di colore bianco o blu
- Per applicazione a muro (no incasso)

Keypad in silver anodized aluminium for indoor use

- *Dimensions mm 110x40x15 (4⅝"x1⅜"x⅜")*
- *Power supply 12Vac/dc - 24 Vdc*
- *Up to 500 codes (2 to 6 digits) can be stored*
- *White or blue selectable backlit buttons*
- *For wall mounting (no flush mounting)*

1



V00268

Tastiera a codice in alluminio anodizzato nero per interni

- Dimensioni mm 110x40x15
- Alimentazione 12V ac/dc - 24V dc
- Fino a 500 codici (da 2 a 6 cifre) memorizzabili
- Tasti retroilluminati selezionabili di colore bianco o blu
- Per applicazione a muro (no incasso)

Keypad in black anodized aluminium for indoor use

- *Dimensions mm 110x40x15 (4⅝"x1⅜"x⅜")*
- *Power supply 12Vac/dc - 24 Vdc*
- *Up to 500 codes (2 to 6 digits) can be stored*
- *White or blue selectable backlit buttons*
- *For wall mounting (no flush mounting)*

1

CONTROLLI ACCESSI / *ACCESS CONTROLS*



V00265

Tastiera a codice in alluminio anodizzato argento per esterni/interni dotato di transponder RFID

- Possibilità di programmazione accessi con PIN e/o transponder
- **Grado di protezione: IP65**
- Dimensioni mm 151x45x23
- Alimentazione 12V-24V ac/dc
- Fino a 1000 codici (da 4 a 6 cifre) o tessere transponder memorizzabili
- Tasti retroilluminati luce blu
- Per applicazione a muro (no incasso)

1

Keypad in silver anodized aluminium for outdoor/indoor use provided with RFID transponder

- *Possibility to program accesses with PIN and/or transponder*
- *Protection class: IP65*
- *Dimensions mm 151x45x23 (5⁵⁄₁₆"x1¾"x¹⁵⁄₁₆")*
- *Power supply 12V-24V ac/dc*
- *Up to 1000 codes (4 to 6 digits) or transponder cards can be stored*
- *Blue light backlit buttons*
- *For wall mounting (no flush mounting)*



V00266

Card transponder per accesso utenti, compatibile con articolo V00265

5

Card transponder for user access, compatible with item V00265

	**R01111**	Spyco trasmettitore monocanale (433.9 MHz) per azionamento a distanza (colore verde) *Spyco single-channel transmitter (433.9 MHz) for remote operation (green colour)*	1
	R01110	Spyco trasmettitore monocanale (433.9 MHz) per azionamento a distanza (colore nero) *Spyco single-channel transmitter (433.9 MHz) for remote operation (black colour)*	
	**R03002**	Spyco trasmettitore tricanale (433.9 MHz) per azionamento a distanza (colore verde) *Spyco three-channel transmitter (433.9 MHz) for remote operation (green colour)*	1
	R03001	Spyco trasmettitore tricanale (433.9 MHz) per azionamento a distanza (colore nero) *Spyco three-channel transmitter (433.9 MHz) for remote operation (black colour)*	1
	**EN-RF1**	EN-RF1 Radioricevente monocanale ad innesto *EN-RF1 Single-channel pluggable radio receiver*	1
	**V00283**	Magic Switch - Sensore a sfioramento a incasso *Magic Switch - Recessed touch sensor*	1
	**V00216**	CLEARWAVE Sensore a sfioramento a parete *CLEARWAVE Touch wall sensor*	1
	**V01054**	OT-3S Pulsante a gomito colore argento *OT-3S Elbow button silver colour*	1
	**T-LESS**	Sensore a sfioramento a parete colore bianco *Wall-mount touch sensor (white)*	1
	**T-LESSB**	Sensore a sfioramento a parete colore nero *Wall-mount touch sensor (black)*	1
	**V02029**	SK1 Selettore a chiave a 2 contatti *SK1 Two contacts key selector*	1
	V02019	KFM/2 Contenitore in plastica da esterno per SK1 *KFM/2 Plastic housing for external use for SK1*	1
	**V00148**	Selettore bipolare a chiave ON / OFF *ON-OFF bipolar key selector*	1
	CL1425	Pulsante emergenza a fungo con contatto N.C. standard *Emergency mushroom button with standard N.C. contact*	1
	**V00186**	Pulsante emergenza a fungo con contatto N.C. standard nero *Emergency mushroom button with standard N.C. contact black*	1
	V00164	Pulsante emergenza a fungo con contatto N.A. standard nero *Emergency mushroom button with N.O. standard contact black*	1
	V00189	Contatto N.A. per pulsante emergenza a fungo cod. CL1425 *N.O. contact for emergency button mushroom code CL1425*	1
	**V00190**	SC1-50 Pulsante emergenza a fungo a ritenuta con contatto N.C. *SC1-50 Latching emergency mushroom button with N.C. contact*	1
	**V00269**	Pulsante attivazione per uscite di emergenza colore verde con contatto N.C. *Green activation button for emergency exits with N.C. contact*	1
	V00270	Pulsante attivazione per uscite di emergenza colore verde con contatto N.A. *Green activation button for emergency exits with N.O. contact*	1
	**V00192**	CAC-E Selettore a chiave in acciaio inox da incasso a 4 contatti N.A./N.C. (CIL - Cilindro europeo non incluso) *CAC-E Flush mounting Key switch in stainless steel with 4 N.O./N.C. contacts (CIL - European cylinder not included)*	1
	**V00193**	CAC-S Selettore a chiave in acciaio inox da applicare 4 contatti N.A./N.C. (CIL - Cilindro europeo non incluso) *CAC-S Key switch in stainless steel to apply 4 N.O./N.C. contacts (CIL - European cylinder not included)*	1

	**V00194**	ENAP Selettore universale da incasso 4 contatti N.A/N.C. (CIL - Cilindro europeo non incluso) *ENAP Flush mounting Universal selector with no.4 N.O./N.C. contacts* *(CIL - European cylinder not included)*	1
	**V00195**	CIL Cilindro europeo per selettori a chiave mod.: CAC-E, CAC-S e ENAP (n.3 chiavi incluse) *CIL European cylinder for key selectors mod.: CAC-E, CAC-S e ENAP* *(no.3 keys included)*	1
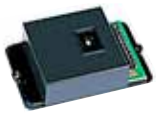	**V01039**	Amplificatore e coppia fotocellula miniaturizzata *Amplifier and pair of miniaturized photocell*	1
	**V01040**	Coppia fotocellula miniaturizzata *Pair of miniaturized photocell*	1
	**PRJ38P**	Fotocellula di Stop/sicurezza con autotest per automazioni scorrevoli Label *Stop/safety photocell with self-test for Label sliding automations*	1
	**V01204**	UR24/E Modulo Relè per automazioni ETERNA/REVOLUS. NON utilizzabile su ETERNA 70 *UR24/E Relay Module for ETERNA/REVOLUS automations.* *NOT usable on ETERNA 70*	1
	**V01202**	UR2 Modulo relè 24V per automazioni NEXT *UR2 24V relay module for NEXT automations*	1
	**CL0700P**	Prolunga cablaggio comunicazione dati per T-NFC (L=3.500 mm) *Data communication wiring extension for T-NFC - L=3,500 mm (137¾")*	1
	**V00175**	Semaforo rosso/verde (finitura anodizzata argento) per segnalazione stato porta nel sistema interblocco *Red/green signaling light (silver anodized finishing) to signal door state in the interlock system*	1
	V00176	Semaforo rosso/verde (finitura anodizzata nera) per segnalazione stato porta nel sistema interblocco *Red/green signaling light (black anodized finishing) to signal door state in the interlock system*	1
	**V00175S**	Scatola da applicare per semaforo (finitura argento) *Box to be applied for signaling light (silver finish)*	1
	V00176S	Scatola da applicare per semaforo (finitura nero) *Box to be applied for signaling light (black finish)*	1
	**T-LED**	Semaforo a led per segnalazione stato porta (colore bianco) *Led signaling light for door status indication (white)*	
	**T-LEDB**	Semaforo a led per segnalazione stato porta (colore nero) *Led signaling light for door status indication (black)*	
	**V00156**	Protezione dita per porte a battente 2015 mm *Swing door finger protector 2015 mm (79⁵⁄₁₆")*	1
	**V00160**	Profilo in gomma lunghezza 1000 mm *Rubber profile 1000 mm (39½") length*	1

APPLICAZIONI SPECIALI

Il Kit Privacy e gli Interblocchi sono soluzioni che vi consentono di offrire ai vostri clienti soluzioni efficaci e innovative per uffici, alberghi, poliambulatori, centri commerciali.

SPECIAL APPLICATIONS

The Privacy Kit and the Interlocks are solutions that allow you to offer your customers effective and innovative solutions for offices, hotels, health centres, shopping centres.

KIT PRIVACY per porte automatiche a battente e scorrevoli
PRIVACY KIT for automatic swing doors and sliding doors

**L'apertura touchless evita che più persone tocchino le stesse superfici.
Il pulsante di blocco e il semaforo "libero/occupato" sostituiscono la tradizionale serratura a chiave, garantendo la privacy.**

KIT PRIVACY PER L'AUTOMAZIONE DELLE PORTE DI:

- **Toilette di uffici, ristoranti, negozi, ambulatori, etc.**
- **Toilette per diversamente abili**
- **Spogliatoi**
- **Camere d'albergo**
- **Sale riunioni**

*Touchless opening avoids that several persons touch the same surfaces.
The lock button and the "free/busy" signaling light replace the traditional key lock, ensuring privacy.*

PRIVACY KIT FOR THE AUTOMATION OF THE DOORS OF:

- *Restrooms of offices, restaurants, shops, surgeries, etc.*
- *Restrooms for disabled people*
- *Changing rooms*
- *Hotel rooms*
- *Meeting rooms*



Automazione a battente / Swing automation

NEXT 75 - 120S - 150

Motore brushless / Brushless Motor

NEPTIS PLUS

Motore brushless / Brushless Motor

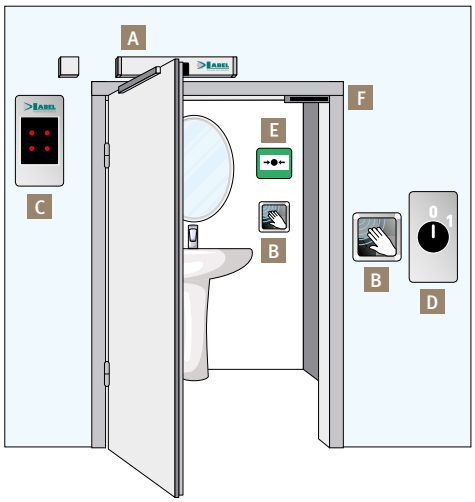

	A **AUTOMAZIONE A BATTENTE** / SWING AUTOMATION NEXT 75 - 120S - 150 + Modulo UR2 / + Module UR2 A **AUTOMAZIONE A BATTENTE** / SWING AUTOMATION NEPTIS PLUS		QUANTITÀ QUANTITY	ESTERNO OUTSIDE	INTERNO INSIDE
Apertura porta Door opening	B **V00216 CLEARWAVE Sensore a sfioramento a parete. Quello collocato sul lato interno funge da comando di blocco e di apertura** V00216 CLEARWAVE Touch wall sensor. The one located on the inner side acts as a lock and open command		2	✓	✓
Indicatore di stato State indicator	C **T-LED Semaforo per segnalazione "libero/occupato" (porta libera/bloccata)** T-LED "free/busy" signaling light (free/locked door)		2	✓	✓
Sistema di disattivazione in caso di emergenza Disabling system in case of emergency	D **V00148 Selettore a chiave ON/OFF per apertura dall'esterno, in caso di emergenza (disattivazione elettromagnete)** V00148 ON/OFF key selector for opening from outside in case of emergency (the electromagnet is disabled)		1	✓	
	E **V00269 Pulsante di emergenza N.C. per per apertura dall'interno (disattivazione elettromagnete)** V00269 N.C. emergency pushbutton for opening from inside (the electromagnet is disabled)		1		✓
	F **V00233 Elettromagnete per chiusura porta per il montaggio a incasso** V00233 Electromagnet for door lock for flush mounting **oppure**/or **V00244 Elettromagnete per chiusura porta per il montaggio esterno** **V00244** Electromagnet for door lock for external mounting		1		
Funzione / Function	**F77 = ON**				
Label Tools App	**App per la programmazione e la gestione dei parametri dell'automazione** App for programming and managing automation parameters				

Automazione scorrevole / Sliding automation

ETERNA 90 - 150 - 200

Motore brushless / Brushless Motor

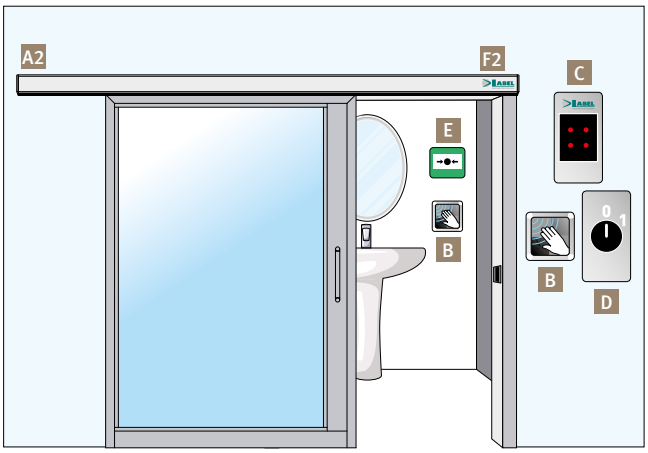

	A2 **AUTOMAZIONE SCORREVOLE** / SLIDING AUTOMATION ETERNA 90 - 150 -200 **+ Modulo UR24** / + Module UR24		QUANTITÀ QUANTITY	ESTERNO OUTSIDE	INTERNO INSIDE
Apertura porta Door opening	B **V00216 CLEARWAVE Sensore a sfioramento a parete. Quello collocato sul lato interno funge da comando di blocco e di apertura** V00216 CLEARWAVE Touch wall sensor. The one located on the inner side acts as a lock and open command		2	✓	✓
Indicatore di stato State indicator	C **T-LED Semaforo per segnalazione “libero/occupato” (porta libera/bloccata)** T-LED “free/busy” signaling light (free/locked door)		2	✓	✓
Sistema di disattivazione in caso di emergenza Disabling system in case of emergency	D **V00148 Selettore a chiave ON/OFF per apertura dall’esterno, in caso di emergenza (disattivazione elettroblocco FAIL SAFE)** V00148 ON/OFF key selector for opening from outside in case of emergency (the FAIL SAFE electric lock is disabled)		1	✓	
	E **V00269 Pulsante di emergenza N.C. per per apertura dall’interno (disattivazione elettroblocco FAIL SAFE)** V00269 N.C. emergency pushbutton for opening from inside (the FAIL SAFE electric lock is disabled)		1		✓
	F2 **ET-FSA (ETERNA 90) - ET-EBSFSA (ETERNA 150-200) Elettroblocco FAIL SAFE per chiusura porta** ET-FSA (ETERNA 90) - ET-EBSFSA (ETERNA 150-200) FAIL SAFE electric lock for door lock		1		
Funzione / Function	**F73 = ON**				
Label Tools App	**App per la programmazione e la gestione dei parametri dell’automazione** App for programming and managing automation parameters				

APPLICAZIONE INTERBLOCCO TRA DUE PORTE AUTOMATICHE

Il sistema interblocco è un metodo di controllo accessi tra due porte automatiche collegate elettronicamente tra di loro, **in modo che una si può aprire solo se l'altra è chiusa.**
Tra gli ambiti di applicazione più diffusi vi sono banche, uffici pubblici e aree sensibili, dove è necessario controllare il flusso delle persone in entrata.
In ambito ospedaliero, studi medici, strutture farmaceutiche, il sistema interblocco viene impiegato per separare i reparti e le zone di isolamento in modo sicuro e igienico, oltre a impedire l'ingresso alle persone non autorizzate.
Il principio di funzionamento prevede l'apertura della prima porta quando l'utente attiva il dispositivo di apertura esterno per entrare nell'area interna. La seconda porta si può aprire solo dopo che la prima si è chiusa, attivando il proprio dispositivo di apertura interno.

INTERBLOCCO PER PORTE AUTOMATICHE SCORREVOLI

Tutte le automazioni Eterna (tranne Eterna 70) sono predisposte per funzionare in modalità interblocco.
Articoli necessari al funzionamento base del sistema interblocco:

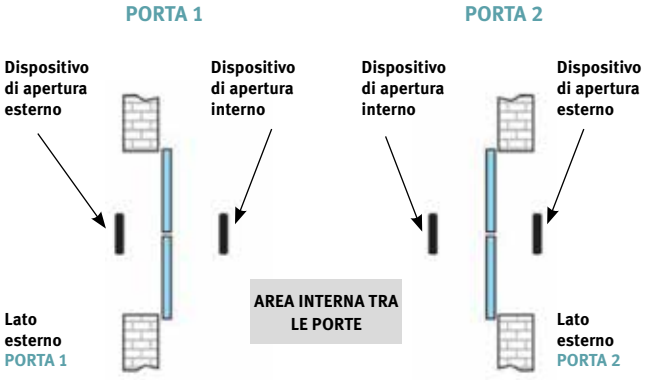

- Programmatore digitale ET-DSEL oppure T-NFC installato su ogni porta ad uso dell'utente.
- Modulo UR24/E (cod. V01204) per ogni automazione.
- Dispositivi di apertura: scegliere radar o pulsanti per permettere l'apertura a tutti gli utenti, scegliere lettori di badge o tastiere a codice per consentire l'apertura solo a personale autorizzato (consultare la sezione "Sensori e accessori generici").

Articoli opzionali da scegliere a seconda della configurazione dell'impianto:
- Semafori per segnalazione stato porta (art. T-LED oppure art. V00175); luce verde con porte chiuse su entrambi i semafori, luce rossa sulla porta chiusa in caso di apertura dell'altra.
  Per la gestione del semaforo è necessario un ulteriore modulo UR24/E per ogni automazione.
- Elettroblocco di chiusura porta (consultare la sezione "Elettroblocchi" presente in ogni tipologia di automazione).
- Pulsante per l'apertura di emergenza delle porte (consultare la sezione "Accessori generici").
- Selettore ON/OFF di esclusione interblocco, per consentire il funzionamento indipendente delle due porte (art. V00148).

INTERBLOCCO PER PORTE AUTOMATICHE A BATTENTE

Tutte le automazioni NEPTIS, NEPTIS PLUS e NEXT sono predisposte per funzionare in modalità interblocco.
Articoli necessari al funzionamento base del sistema interblocco:
- Programmatore digitale installato su ogni porta ad uso dell'utente:

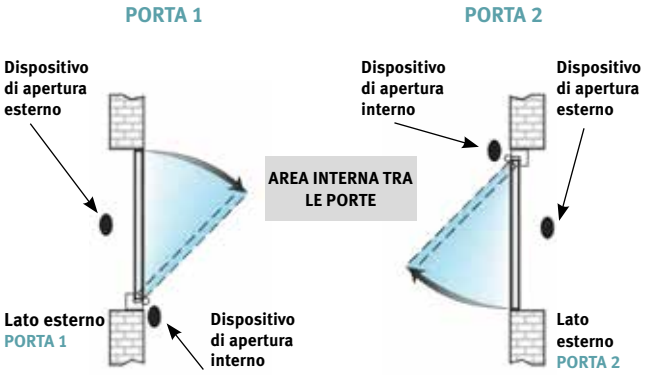

  ET-DSEL oppure T-NFC per NEXT e NEPTIS PLUS, oppure N-DSEL per NEPTIS.
- Dispositivi di apertura: scegliere radar o pulsanti per permettere l'apertura a tutti gli utenti, scegliere lettori di badge o tastiere a codice per consentire l'apertura solo a personale autorizzato (consultare la sezione "Sensori e accessori generici").

Articoli opzionali da scegliere a seconda della configurazione dell'impianto:
- Semafori per segnalazione stato porta (art. T-LED oppure art. V00175); luce verde con porte chiuse su entrambi i semafori, luce rossa sulla porta chiusa in caso di apertura dell'altra. Per la gestione del semaforo è necessario:
  nº 1 modulo UR2 per ogni automazione tipo NEXT.
  nº 1 gruppo alimentazione N-PSLT2R per ogni automazione tipo NEPTIS.
  L'automazione NEPTIS PLUS è predisposta per la gestione semaforo senza componenti aggiuntivi.
- Elettromagnete di chiusura porta; art. V00233 per montaggio ad incasso, oppure V00244 per montaggio da esterno.
- Pulsante per l'apertura di emergenza delle porte (consultare la sezione "Accessori generici").
- Selettore ON/OFF di esclusione interblocco, per consentire il funzionamento indipendente delle due porte (art. V00148).

INTERLOCK APPLICATION BETWEEN TWO AUTOMATIC DOORS

The interlock system is an access control method between two automatic doors electronically connected to each other, **so that one can open only if the other is closed.**
Popular areas of application include banks, public offices, and sensitive areas, where it is necessary to control the flow of incoming people.
In hospital environments, medical consultation rooms, pharmaceutical facilities, the interlock system is used to separate departments and isolation areas safely and hygienically, and to prevent unauthorized persons from entering.
The principle of operation provides for the opening of the first door when the user activates the external opening device to enter the internal area. The second door can only be opened after the first door is closed, activating its internal opening device.

INTERLOCK FOR AUTOMATIC SLIDING DOORS

All Eterna automations (except Eterna 70) are designed to operate in interlock mode.
Items required for basic operation of the interlock system:

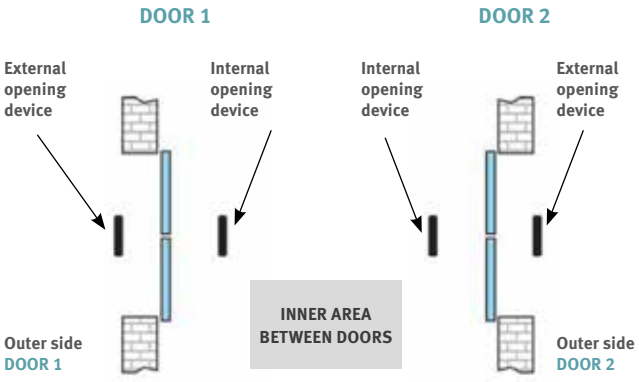

- Digital selector ET-DSEL or T-NFC installed on each door for user usage.
- UR24/E module (code V01204) for every automation.
- Opening devices: choose radars or buttons to allow all users to open, choose badge readers or keypads to allow only authorized users to open (see “General Sensors and Accessories”).

Optional items to choose from depending on your system configuration:
- Signaling light for door status signaling (item T-LED or item V00175); green light with closed doors on both signaling lights, red light on closed door if the other door is opened.
  For signaling light management, an additional module UR24/E is required for each automation.
- Door locking electric lock (see “Electric locks” in each type of automation).
- Emergency door release button (see “General Accessories”).
- Interlock override ON/OFF switch, to allow independent operation of the two doors (item V00148).

INTERLOCK FOR AUTOMATIC SWING DOORS

All NEPTIS, NEPTIS PLUS and NEXT automations are designed to operate in interlock mode.

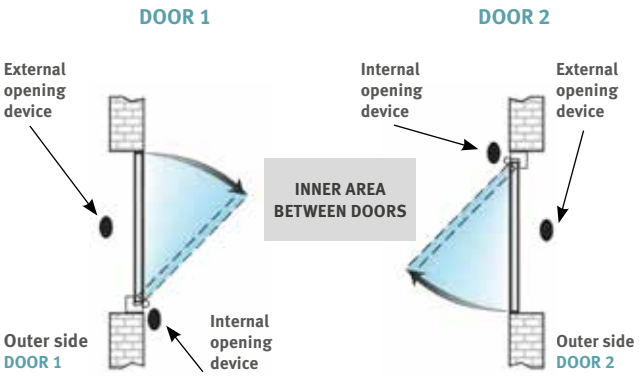

Items required for basic operation of the interlock system:
- Digital selector installed on each door for user usage: ET-DSEL or T-NFC for NEXT and NEPTIS PLUS, or N-DSEL for NEPTIS.
- Opening devices: choose radars or buttons to allow all users to open, choose badge readers or keypads to allow only authorized users to open (see “General Sensors and Accessories”).

Optional items to choose from depending on your system configuration:
- Signaling light for door status signaling (item T-LED or item V00175); green light with closed doors on both signaling lights, red light on closed door if the other door is opened. The following items are necessary to manage the signaling light:
  1 UR2 module for each automation of type NEXT.
  1 N-PSLT2R power supply unit for each automation of type NEPTIS.
  The NEPTIS PLUS automation is ready for signaling light management without additional components.
- Door closing electromagnet; item V00233 for flush mounting, or V00244 for outdoor mounting.
- Emergency door release button (see “General Accessories”).
- Interlock override ON/OFF switch, to allow independent operation of the two doors (item V00148).

Retrofit Kit

Il kit retrofit rappresenta una **soluzione economicamente vantaggiosa** che consente di effettuare la sostituzione dei componenti dell'automatismo nella maggior parte delle porte automatiche scorrevoli installate da tempo, **non solo per i modelli Label, ma anche di altri produttori.**

La scelta di installare un **kit retrofit Label** porta ad una significativa **riduzione dei costi** rispetto alla sostituzione completa **dell'automatismo** esistente e il vantaggio di **installare una motorizzazione di ultima generazione** conforme alle normative europee.

Per ottenere la conformità alla normativa **EN16005,** relativa alla sicurezza in uso delle porte automatiche pedonali, anche i **sensori di sicurezza** installati devono rispondere ai requisiti richiesti da tale norma.

Inoltre l'installatore dovrà effettuare la valutazione dei rischi prima del **collaudo finale e dell'emissione della dichiarazione di conformità.**

Il kit non comprende staffe di adattamento a misura per fissare i componenti alle travi di altri produttori.

Per il buon funzionamento della porta automatica è necessario **un'analisi preliminare** delle condizioni del serramento, della trave esistente e dello stato dei carrelli e relativo binario di scorrimento.

The retrofit kit is a cost-effective solution that allows the replacement of the automation components in most existing automatic sliding doors, not only for Label models, but also for models from other manufacturers.

Installing a Label retrofit kit allows a significant cost reduction compared to the complete replacement of the existing automation and provides the advantage of installing a new generation motorization that conforms to European standards.

In order to comply with the standard EN16005, related to the safety in use of automatic pedestrian doors, also the installed safety sensors must meet the requirements of that standard.

In addition, the installer must carry out the risk assessment before final testing and issue of the declaration of conformity.

The kit does not include custom fit brackets to fasten the components to transoms from other manufacturers.

A preliminary analysis of the condition of the door, of the existing transom, of the trolleys and of the relative sliding rail is necessary for the proper operation of the automatic door.

ET-KIT 90
KIT di aggiornamento - *Upgrade KIT*

CONTENUTO DEL KIT - *CONTENTS OF THE KIT*			
	**ET-LOGIC-B90**	Centralina elettronica *Electronic control unit*	1
	ET-MOT90	Motore brushless con encoder *Brushless motor with encoder*	1
	**ET-544MK90**	Gruppo puleggia di rinvio - Attacco cinghia *Return pulley - Belt coupling*	1
	**ET-BAT90**	Dispositivo a batteria per apertura di emergenza *Battery device for emergency opening*	1
	**MET0000-10M**	Cinghia di trasmissione (10 m) *Drive belt 10 m (9'10")*	1
	**ET-544MT**	Kit messa a terra *Ground connection kit*	1
	**CL0720**	Cavo elettroblocco *Electric lock cable*	1
ARTICOLI OPZIONALI - *OPTIONAL ITEMS*			
	**ET-DSEL**	Programmatore digitale con display per la messa in funzione dell'automatismo.Può essere utilizzato per la scelta del programma di lavoro della porta automatica. *Digital programmer with display, for the automation setup.* *It can be used for the choice of the working program of the automatic door.*	1
	**T-NFC**	Programmatore digitale per la messa in funzione dell'automazione con tecnologia NFC integrata che permette di gestire l'automazione attraverso la APP Labeltools per smartphone Android. Può essere utilizzato dell'utente per la scelta del programma di lavoro della porta automatica. *Digital programmer for the automation set-up with built-in NFC technology that allows to manage the automation from APP "Labeltools" for smartphone Android.* *It can be used by the user for the choice of the working program of the automatic door.*	1
	**EV-MSEL**	Selettore a chiave per la scelta del programma di lavoro della porta automatica. *Key mechanical selector permits to setup the work program of the automatic door.*	1
	**ETTRGR-R**	Trave di sostegno, lunghezza 75 cm, per il fissaggio centralina e motoriduttore. *Support transom, length 75 cm (29½"), for fixing the control unit and gearmotor.*	1
	**CL0722**	Cavo prolunga motore (500 mm) *Motor extension cable 500 mm (19¾")*	1

ET-KIT 150

KIT di aggiornamento - *KIT upgrade*

CONTENUTO DEL KIT - *CONTENTS OF THE KIT*			
	**ET-LOGIC-B150**	Centralina elettronica *Electronic control unit*	1
	**ET-MOT150**	Motore brushless con encoder *Brushless motor with encoder*	1
	**MPS0011**	Puleggia di rinvio PR-RSPM059.6GT.01 *Return pulley PR-RSPM059.6GT.01*	1
	**ET-BAT150**	Dispositivo a batteria per apertura di emergenza *Battery device for emergency opening*	1
	**MP00123-10M**	Cinghia di trasmissione (10 m) *Drive belt 10 m (9'10")*	1
	**SPS1020MT**	Kit messa a terra *Ground connection kit*	1
	**SPS1020A**	Attacco cinghia alto *High belt coupling*	1
	**SPS1020B**	Attacco cinghia basso *Low belt coupling*	1
	**SPS1020KIT1**	Sacchetto viteria *Screws bag*	1
	**CL0720**	Cavo elettroblocco *Electric lock cable*	1

ET-KIT 150

KIT di aggiornamento - *KIT upgrade*

ARTICOLI OPZIONALI - *OPTIONAL ITEMS*			
	**ET-DSEL**	Programmatore digitale con display per la messa in funzione dell'automatismo. Può essere utilizzato per la scelta del programma di lavoro della porta automatica. *Digital programmer with display, for the automation setup. It can be used for the choice of the working program of the automatic door.*	1
	**T-NFC**	Programmatore digitale per la messa in funzione dell'automazione con tecnologia NFC integrata che permette di gestire l'automazione attraverso la APP Labeltools per smartphone Android. Può essere utilizzato dell'utente per la scelta del programma di lavoro della porta automatica. *Digital programmer for the automation set-up with built-in NFC technology that allows to manage the automation from APP "Labeltools" for smartphone Android. It can be used by the user for the choice of the working program of the automatic door.*	1
	**EV-MSEL**	Selettore a chiave per la scelta del programma di lavoro della porta automatica. *Key mechanical selector to set up the work program of the automatic door.*	1
	**EVTRGR-R**	Trave di sostegno, lunghezza 75 cm, per il fissaggio centralina e motoriduttore. *Support transom, length 75 cm (29½"), for fixing the control unit and gearmotor.*	1
	**CL0722**	Cavo prolunga motore (500 mm) *Motor extension cable 500 mm (19¾")*	1

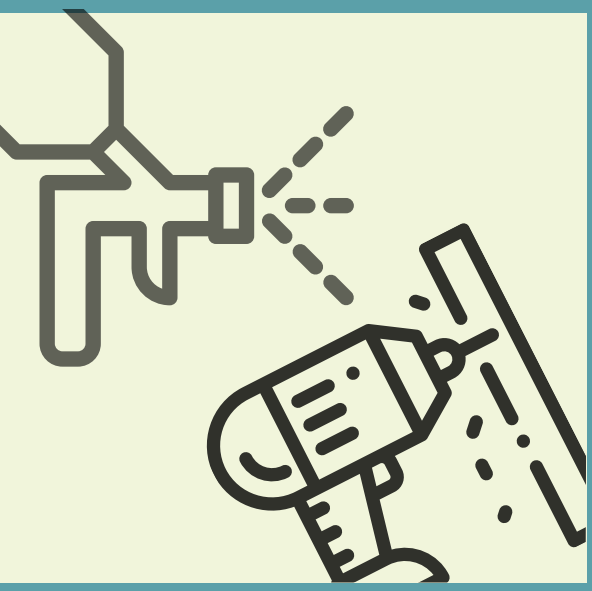

SERVIZI

Label mette a disposizione una gamma di servizi che vi permette di ottenere un prodotto fortemente personalizzato che soddisfa le vostre esigenze e che vi agevola nella messa in opera.

SERVICES

Label offers a range of services that allows you to obtain a highly customized product that meets your needs and that facilitates you in the installation.

FORATURA TRAVI PROFILI LABEL
LABEL PROFILES TRANSOM DRILLING

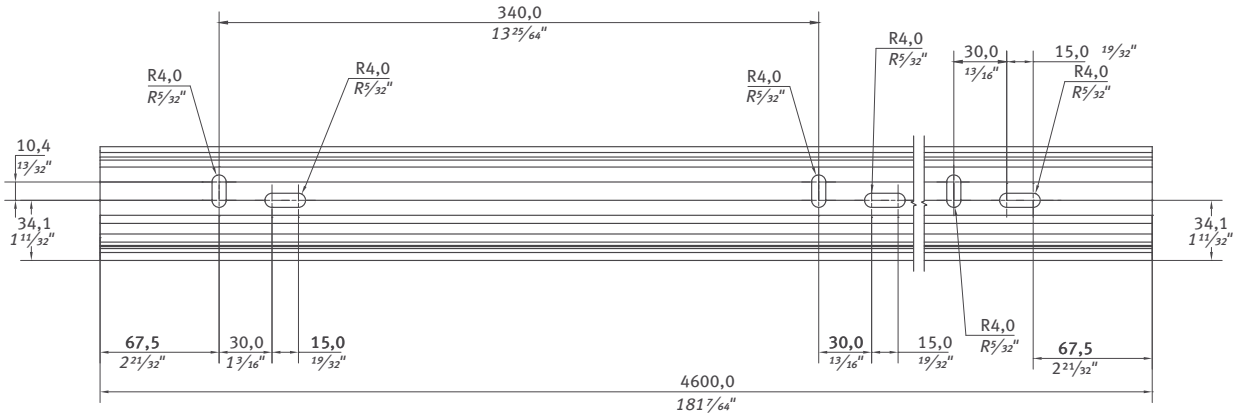

ET-SFT	Foratura travi 4600 mm Eterna 90, Revolus 90 con asole R 4,0 orizzontali e verticali *Transom drilling 4600 mm (181⅛") for Eterna 90, Revolus 90 with horizontal and vertical slots R 4,0*	passo 340 mm *pitch 340 mm (13⅜")*
EV-SFT	Foratura travi 4600 mm Evolus, Revolus 150, Eterna 150 con asole R 4,0 orizzontali e verticali *Transom drilling 4600 mm (181⅛") for Evolus, Revolus 150, Eterna 150 with horizontal and vertical slots R 4,0*	passo 340 mm *pitch 340 mm (13⅜")*
EV-SFTT	Foratura travi telescopiche 4600 mm Evolus T, Eterna T con asole R 4,0 orizzontali e verticali *Telescopic transom drilling 4600 mm (181⅛") for Evolus T, Eterna T with horizontal and vertical slots R 4,0*	passo 340 mm *pitch 340 mm (13⅜")*

Su richiesta, il prezzo per il servizio di foratura travi di lunghezza superiore a 4600 mm.
On request, the price for drilling transoms exceeding 4600 mm.

RESINATURA SCHEDE ELETTRONICHE / *CONTROL BOARD RESIN COATING*

RCS	Resinatura schede elettroniche installate su porte scorrevoli operanti in ambienti umidi e con caratteristiche di tipo "marino" *Resin coating of the electronic boards installed on sliding doors operating in environment with condensing humidity or "marine" atmosphere.*
RCB	Resinatura schede elettroniche installate su porte a battente operanti in ambienti umidi e con caratteristiche di tipo "marino" *Resin coating of the electronic boards installed on swing doors operating in environment with condensing humidity* or "marine" atmosphere.

LAVORAZIONI SU MISURA / *CUSTOM PROCESSING*

	TAGLIO SU MISURA DI TRAVI E COPERTURE PER KIT. È possibile richiedere il taglio dedicato per travi e coperture *CUTTING TO SIZE OF TRANSOMS AND COVERS FOR KITS. You can request that transoms and covers be cut to a custom size*

MODIFICHE PER ORDINI CON TAGLIO SU MISURA. **Non si accettano** variazioni sulle dimensioni dei pezzi da tagliare a misura, pervenute **oltre le 24 ore** dalla ricezione della conferma d'ordine da parte di Label Spa. / *CHANGES FOR CUT-TO-SIZE ORDERS. **We do not accept any** changes to the dimensions of the pieces to be cut to size received **more than 24 hours** from the reception of the order confirmation by Label Spa.*

COLORAZIONE / *COLOURING*

	Carter *Cover*
	Carter + accessori (antipanico, pad) *Cover + accessories (breakout, pad)*
	Carter con finitura elettrocolore nero *Cover with black electrolytic colour finishing*
	Carter + accessori con finitura elettrocolore nero (antipanico, pad) *Cover + accessories with black electrolytic colour finishing (breakout, pad)*

Il colore prescelto deve essere indicato al momento dell'ordine specificando il colore RAL e la finitura (lucida, semilucida, opaca).
The chosen colour must be indicated when placing the order, specifying the RAL colour and the finishing (gloss, semi-gloss, matte).



RICAMBI

I prodotti LABEL sono tutti realizzati con materiali di prima qualità e assemblati con la massima attenzione.
In questa sezione del catalogo trovate tutto ciò che vi occorre per mantenere le automazioni in perfetta efficienza.

SPARE PARTS

All LABEL products are made with high quality materials and assembled with the utmost care.
In this section of the catalogue you can find everything you need to keep your automations in perfect efficiency.

RICAMBI PER AUTOMAZIONI PORTA SCORREVOLE
SPARE PARTS FOR SLIDING DOOR AUTOMATIONS

			ETERNA 70	ETERNA 90	ETERNA 150	ETERNA 200	ETERNA-T	REVOLUS 90	REVOLUS 150	REVOLUS-T	EVOLUS	EVOLUS-T
	**ET-DSEL**	Programmatore digitale (colore bianco) *Digital selector (white colour)*	●	●	●	●	●					
	ET-DSEL B	Programmatore digitale (colore nero) *Digital selector (black colour)*	●	●	●	●	●					
	**T-NFC**	Programmatore digitale NFC (colore bianco) *NFC digital selector (white colour)*	●	●	●	●	●					
	T-NFC B	Programmatore digitale NFC (colore nero)) *NFC digital selector (blabk colour)*	●	●	●	●	●					
	**CL0700P**	Prolunga cablaggio comunicazione dati per T-NFC (L=3.500 mm) *Data communication wiring extension for T-NFC (L=3,500 mm - W=138")*	●	●	●	●	●					
	**EV-DSEL** (no EN 16005)	Programmatore digitale con display colore bianco, per Evolus prima versione non EN16005. *Digital selector with white display, for Evolus first version not EN16005.*										
	EV-DSEL B (no EN 16005)	Programmatore digitale con display colore nero, per Evolus prima versione non EN16005. *Digital selector with black display, for Evolus first version not EN16005.*										
	**N-DSEL**	Programmatore digitale EN 16005 (colore bianco) *Digital selector EN 16005 (white colour)*									●	●
	N-DSEL B	Programmatore digitale EN 16005 (colore nero) *Digital selector EN 16005 (black colour)*									●	●
	**R-DSEL**	Programmatore digitale EN 16005 con display per automazione ridondante REVOLUS e REVOLUS T colore bianco *Digital selector EN 16005 with display for redundant automation REVOLUS and REVOLUS T colour white*						●	●	●		
	R-DSEL B	Programmatore digitale EN 16005 con display per automazione ridondante REVOLUS e REVOLUS T colore nero *Digital selector EN 16005 with display for redundant automation REVOLUS and REVOLUS T colour black*						●	●	●		
	**ET-SMA**	Sblocco manuale ETERNA 90 *Manual release ETERNA 90*	●	●				●				
	EV-EBSSMA	Sblocco manuale ETERNA 150, REVOLUS, EVOLUS *Manual release ETERNA 150, REVOLUS, EVOLUS*			●	●	●		●	●	●	●
	**MET0013**	Puleggia di rinvio per ETERNA 90 e REVOLUS 90 *Return pulley for ETERNA 90 and REVOLUS 90*	●	●				●				
	**MPS0011**	Puleggia di rinvio PR-RSPM059.6GT.01 *Return pulley PR-RSPM059.6GT.01*			●				●		●	
	**MPS0011RT**	Puleggia di rinvio per automazione telescopica *Return pulley for telescopic automation*					●					●
	MPR0011RT	Puleggia di rinvio per automazione telescopica REVOLUS *Return pulley for telescopic REVOLUS automation*								●		
	**MPS0011FT**	Puleggia folle per automazione telescopica *Idle pulley for telescopic automation*					●					●
	MPR0011FT	Puleggia folle per automazione telescopica REVOLUS *Idle pulley for telescopic REVOLUS automation*								●		

RICAMBI PER AUTOMAZIONI PORTA SCORREVOLE
SPARE PARTS FOR SLIDING DOOR AUTOMATIONS

			ETERNA 70	ETERNA 90	ETERNA 150	ETERNA 200	ETERNA-T	REVOLUS 90	REVOLUS 150	REVOLUS-T	EVOLUS	EVOLUS-T
	**CL0540**	Pacco batterie emergenza 18V 700mA Nimh AAA per EV-BAT1 *Emergency battery pack 18V 700mA Nimh AAA for EV-BAT1*	●	●	●	●	●				●	●
	**ET-PBAT90P**	ETERNA 70/90 - Pacco batteria per funzionamento in mancanza di energia elettrica *ETERNA 70/90 - Battery pack for temporary operation in case of blackout*	●	●								
	**R-BAT**	Batteria di emergenza per automazione REVOLUS 150 *Emergency battery for redundant automation REVOLUS 150*							●			
	R-BAT90	Batteria di emergenza per ETERNA e REVOLUS 90 *Emergency battery for ETERNA and REVOLUS 90*						●				
	EV-PBAT2P	Pacco batteria potenziato per funzionamento temporaneo *Powered battery pack for temporary operation*			●	●	●				●	●
	**R-BAT/T**	Batteria emergenza per automazione telescopica REVOLUS-T *Emergency battery for telescopic automation REVOLUS T*								●		
	**ET-CHARGER**	Scheda caricabatteria per ETERNA *Battery charge card for ETERNA*	●	●	●	●	●					
	**EV-CHARGER**	Scheda caricabatteria per EV-BAT1 *Battery charge card for EV-BAT1*									●	●
	EV-CHARGER2P	Scheda caricabatteria per pacco batterie EV-BAT2P *Battery pack charge card for EV-BAT2P*									●	●
	**V01200**	UR1 Modulo comando interblocco o lama d'aria per EVOLUS *UR1 Plug-in card for air blade or interlock functions for EVOLUS*									●	●
	**V01204**	UR24/E Modulo Relè per automazioni ETERNA/REVOLUS. NON utilizzabile su ETERNA 70 *UR24/E Relay Module for ETERNA/REVOLUS automations. NOT usable on ETERNA 70*		●	●	●	●	●	●	●		
	**MET0010**	Carrello a doppia ruota per ETERNA 90 e REVOLUS 90 *Double wheel trolley for ETERNA 90 and REVOLUS 90*	●	●				●				
	**MPS0010**	Carrello a doppia ruota con reggianta LAB102 *Double wheel trolley with leaf holder LAB102*			●	●	●		●	●	●	●
	ET-LOGIC-B 70	Centrale comando EN 16005 per ETERNA 70 *Control unit EN 16005 for ETERNA 70*	●									
	ET-LOGIC-B 90	Centrale comando EN 16005 per ETERNA 90 *Control unit EN 16005 for ETERNA 90*		●								
	ET-LOGIC-B 150	Centrale comando EN 16005 per ETERNA 150 *Control unit EN 16005 for ETERNA 150*			●	●	●					
	**EV-LOGIC** (no EN 16005)	Centrale comando per EVOLUS prima versione non EN16005 *Control unit for EVOLUS first version not EN16005*									●	●
	EV-LOGIC2	Centrale comando EN 16005 per EVOLUS e EVOLUS-T *Control unit EN 16005 for EVOLUS and EVOLUS-T*									●	●
	R-LOGIC90	Centrale comando EN 16005 per automazione ridondante REVOLUS 90 *Control unit for EN 16005 redundant automation REVOLUS 90*						●				
	R-LOGIC	Centrale comando EN 16005 per automazione ridondante REVOLUS e REVOLUS T *Control unit for EN 16005 redundant automation REVOLUS and REVOLUS T*							●	●		
	**ET-544AC**	Kit attacco cinghia per ETERNA 90 *Belt connection kit for ETERNA 90*	●	●				●				
	**ET-544MT**	Kit messa a terra per ETERNA 90 *Earthing kit for ETERNA 90*	●	●				●				

RICAMBI PER AUTOMAZIONI PORTA SCORREVOLE
SPARE PARTS FOR SLIDING DOOR AUTOMATIONS

			ETERNA 70	ETERNA 90	ETERNA 150	ETERNA 200	ETERNA-T	REVOLUS 90	REVOLUS 150	REVOLUS-T	EVOLUS	EVOLUS-T
	**ET-MOT90**	Motore brushless per ETERNA 70 / 90 *Brushless motor for ETERNA 70 / 90*	●	●								
	**ET-MOT150**	Motore brushless per ETERNA 150 / 200 *Brushless motor for ETERNA 150 / 200*			●	●						
	**EV-MOT90**	Gruppo motore per EVOLUS 90 *Motor unit for EVOLUS 90*									●	
	**EV-MOT150**	Gruppo motore per EVOLUS 150 e EVOLUS H *Motor unit for EVOLUS 150 and EVOLUS H*									●	
	**R-MOT90**	Motore brushless per REVOLUS 90 *Brushless motor for REVOLUS 90*						●				
	**R-MOT**	Motore brushless per REVOLUS 150 *Brushless motor for REVOLUS 150*							●			
	**ET-MOT300**	Motore brushless per ETERNA-T *Brushless motor for ETERNA-T*					●					
	**EV-MOT200T**	Gruppo motore per EVOLUS-T 200 *Motor unit for EVOLUS-T 200*										●
	**EV-MOT300T**	Gruppo motore per EVOLUS-T 300 *Motor unit for EVOLUS-T 300*										●
	**R-MOT/T**	Motore brushless per REVOLUS T *Brushless motor for REVOLUS T*								●		
	**ET-544FC**	Cavi anti-caduta per copertura 100 mm (confezione da 10 pz.) *Fall prevention cables for 100 mm (3¹⁵⁄₁₆") cover 10 pcs package*	●	●				●				
	**MPS0063**	Articolazione per copertura 120 mm *Articolazione per copertura 120 mm (4¾")*			●	●			●		●	
	**MPS0060T**	Coppia prolunghe fianchetti per automazioni telescopiche in ABS nero *Pair of side caps extentions for telescopic automations in black ABS*					●			●		●
	**ET-544PA**	Passacavi (confezione 8 pezzi) *Cable clips (8-pack)*	●	●	●	●		●	●		●	
	**ET-544FI**	Coppia fianchetti grigi per ETERNA 90 e REVOLUS 90 *Pair of grey side caps for ETERNA 90 e REVOLUS 90*	●	●				●				
	**ET-544FIB**	Coppia fianchetti neri per ETERNA 90 e REVOLUS 90 *Pair of black side caps for ETERNA 90 e REVOLUS 90*	●	●				●				
	**MPS0060**	Coppia fianchetti per automazione 120 mm in ABS nero *Pair of side caps per 120 mm (4¾") automation in black ABS*			●	●	●		●	●	●	●
	**MPS0060TG**	Coppia prolunghe fianchetti per automazioni telescopiche in ABS grigio *Pair of side caps extentions for telescopic automations in grey ABS*					●			●		●
	**MPS0060G**	Coppia fianchetti per automazione 120 mm in ABS grigio *Pair of side caps per 120 mm (4¾") automation in grey ABS*			●	●	●		●	●	●	●
	**EV-KFCF**	Kit fissaggio copertura frontale 10 pz. *Kit for front cover hooking 10 pcs.*			●	●	●		●	●	●	●

RICAMBI PER AUTOMAZIONI PORTA SCORREVOLE
SPARE PARTS FOR SLIDING DOOR AUTOMATIONS

			ETERNA 70	ETERNA 90	ETERNA 150	ETERNA 200	ETERNA-T	REVOLUS 90	REVOLUS 150	REVOLUS T	EVOLUS	EVOLUS-T
	**ET-FSA**	Elettroblocco FAIL SAFE senza sblocco manuale *FAIL SAFE electric lock without manual release*	●	●								
	ET-FSAK	Elettroblocco FAIL SAFE senza sblocco manuale con microswitch di stato chiuso/aperto *FAIL SAFE electric lock without manual release and OPEN/ CLOSE microswitch*	●	●								
	**ET-FSE**	Elettroblocco FAIL SECURE con sblocco manuale EV-EBSSMA *FAIL SECURE electric lock with EV-EBSSMA manual release*	●	●								
	ET-FSEK	Elettroblocco FAIL SECURE con sblocco manuale ET-SMA e microswitch di stato chiuso/aperto *FAIL SECURE electric lock with ET-SMA manual release and OPEN/CLOSE microswitch*	●	●								
	**ET-BIS**	Elettroblocco BISTABILE con sblocco manuale EV-EBSSMA *BISTABLE electric lock with EV-EBSSMA manual release*		●								
	ET-BISK	Elettroblocco BISTABILE con sblocco manuale ET-SMA e microswitch di stato chiuso/aperto *BISTABLE electric lock with EV-EBSSMA manual release and OPEN/CLOSE microswitch*		●								
	**R-BLOCK90**	Elettroblocco BISTABILE con sblocco manuale ET-SMA per REVOLUS 90 *BISTABLE electric lock with ET-SMA manual release for REVOLUS 90*						●				
	**R-BLOCK**	Elettroblocco BISTABILE con sblocco manuale EV-EBSSMA per REVOLUS e REVOLUS T *BISTABLE electric lock with EV-EBSSMA manual release for REVOLUS and REVOLUS T*							●	●		
	**R-BLOCK/E**	Elettroblocco BISTABILE con blocco manuale e sblocco di emergenza EV-EBSSMA per Revolus e Revolus T *BISTABLE electric lock with manual lock and emergency unlocking EV-EBSSMA for Revolus and Revolus T*							●	●		
	**ET-SMA**	Sblocco manuale ETERNA 70 / 90 *Manual release ETERNA 70 / 90*	●	●				●				

RICAMBI PER AUTOMAZIONI PORTA SCORREVOLE
SPARE PARTS FOR SLIDING DOOR AUTOMATIONS

			ETERNA 70	ETERNA 90	ETERNA 150	ETERNA 200	ETERNA-T	REVOLUS 90	REVOLUS 150	REVOLUS T	EVOLUS	EVOLUS-T
	ET-EBSFSA	Elettroblocco FAIL SAFE senza sblocco manuale *FAIL SAFE electric lock without manual release*			●	●	●				●	●
	ET-EBSFSAK	Elettroblocco FAIL SAFE con sensore stato porta (in assenza di alimentazione sblocca le ante) *FAIL SAFE electric lock with door status microswitch (releases the door in power off)*			●	●	●				●	●
	ET-EBSFSE	Elettroblocco FAIL SECURE con sblocco manuale EV-EBSSMA *FAIL SECURE electric lock with EV-EBSSMA manual release*			●	●	●				●	●
	**ET-EBSFSEK**	Elettroblocco FAIL SECURE con sblocco manuale EV-EBSSMA e sensore stato porta (mantiene le ante bloccate in assenza alimentazione) *FAIL SECURE electric lock with EV-EBSSMA manual release and door status microswitch (keep the door locked in power off)*			●	●	●				●	●
	ET-EBSPHA	Elettroblocco per uso farmacia con sblocco manuale EV-EBSSMA (funziona solo se aggiunto a EV-EBSFSE) *Lock for pharmacy use, with EV-EBSSMA manual release (works only together with a EV-EBSFSE)*			●	●					●	
	ET-EBSBIS	Elettroblocco BISTABILE con sblocco manuale EV-EBSSMA *BISTABLE electric lock with EV-EBSSMA manual release*			●	●	●				●	●
	ET-EBSBISK	Elettroblocco BISTABILE con sblocco manuale e sensore stato porta (mantiene lo stato in cui si trova in assenza di alimentazione) *BISTABLE electric lock with manual release and door status microswitch (the lock maintains its status in power off)*			●	●	●				●	●
	**EV-EBSSMA**	Sblocco manuale ETERNA 150, REVOLUS, EVOLUS *Manual release ETERNA 150, REVOLUS, EVOLUS*			●	●	●		●	●	●	●
	**ET-544FM**	Kit fermo meccanico *Mechanical stop kit*	●	●	●	●	●	●	●	●	●	●

RICAMBI PER AUTOMAZIONI PORTA BATTENTE NEXT / NEPTIS PLUS
SPARE PARTS FOR NEXT / NEPTIS PLUS SWING DOOR AUTOMATIONS

			NEXT 75	NEXT 120S	NEXT 150	NEPTIS PLUS					
						NB-LET	NB-SLT	NB-SLP	NB-SMT	NB-SMP	NB-INVERS
	ET-DSEL	Programmatore digitale (colore bianco) *Digital selector (white colour)*	●	●	●	●	●	●	●	●	
	**ET-DSEL B**	Programmatore digitale (colore nero) *Digital selector (black colour)*	●	●	●	●	●	●	●	●	
	ET-DSEL/I	Programmatore digitale NB-INVERS (bianco) *Digital selector NB-INVERS (white)*									●
	**T-NFC**	Programmatore digitale NFC (colore bianco) *NFC digital selector (white colour)*	●	●	●	●	●	●	●	●	
	T-NFC B	Programmatore digitale NFC (colore nero) *NFC digital selector (black colour)*	●	●	●	●	●	●	●	●	
	**CL0700P**	Prolunga cablaggio comunicazione dati per T-NFC (L=3.500 mm) *Data communication wiring extension for T-NFC (L=3,500 mm - W=138")*	●	●	●	●	●	●	●	●	
	**NEXT-PW75**	Gruppo alimentazione per NEXT 75 *Power supply unit for NEXT 75*	●								
	NEXT-PW120S	Gruppo alimentazione per NEXT 120S e NEXT 150 *Power supply unit for NEXT 120S and NEXT 150*		●	●						
	**NB-PW**	Gruppo alimentatore switching per operatori NEPTIS PLUS *Switching power supply unit for NEPTIS PLUS automations*				●	●	●	●	●	●
	NEXT-TPC	Morsetto di entrata alimentazione elettrica per NEXT 75 *Power supply input terminal for NEXT 75*	●	●	●						
	**NB-544TPC**	Morsetto di entrata alimentazione elettrica per NEPTIS PLUS *Power supply input terminal for NEPTIS PLUS*				●	●	●	●	●	●

RICAMBI PER AUTOMAZIONI PORTA BATTENTE NEXT / NEPTIS PLUS
SPARE PARTS FOR NEXT / NEPTIS PLUS SWING DOOR AUTOMATIONS

			NEXT 75	NEXT 120S	NEXT 150	NEPTIS PLUS NB-LET	NB-SLT	NB-SLP	NB-SMT	NB-SMP	NB-INVERS
	NEXT-L75	Scheda logica per NEXT 75 *Logic card for NEXT 75*	●								
	**NEXT-L150**	Scheda logica per NEXT 150 *Logic card for NEXT 150*			●						
	NEXT-L120S	Scheda logica per NEXT 120S *Logic card for NEXT 120S*		●							
	NB-LLET	Scheda logica per NEPTIS PLUS NB-LET *Logic card for NEPTIS PLUS NB-LET*				●					
	NB-LSLT	Scheda logica per NEPTIS PLUS NB-SLT *Logic card for NEPTIS PLUS NB-SLT*					●				
	**NB-LSMT**	Scheda logica per NEPTIS PLUS NB-SMT *Logic card for NEPTIS PLUS NB-SMT*							●		
	NB-LSMP	Scheda logica per NEPTIS PLUS NB-SMP *Logic card for NEPTIS PLUS NB-SMP*								●	
	NB-LINV	Scheda logica per NEPTIS PLUS NB-INVERS *Logic card for NEPTIS PLUS NB-INVERS*									●
	NB-LSLP	Scheda logica per NEPTIS PLUS NB-SLP *Logic card for NEPTIS PLUS NB-SLP*						●			
	**NEXT-BAT75**	Batteria d'emergenza per NEXT 75/NEXT 150 *Emergency battery for NEXT 75/NEXT 150*	●		●						
	NEXT-BAT120S	Batteria d'emergenza per NEXT 120S *Emergency battery for NEXT 120S*		●							
	**N-PBAT**	Pacco batteria per NEPTIS, NEPTIS Invers, N-BAT/E, NEPTIS PLUS *Battery pack for NEPTIS, NEPTIS Invers, N-BAT/E, NEPTIS PLUS*				●	●	●	●	●	●
	NB-CHARGER	Scheda caricabatteria per operatori NEPTIS PLUS *Battery charger card for NEPTIS PLUS automations*				●	●	●	●	●	
	**NB-CHARGER/I**	Scheda caricabatteria per operatori NEPTIS PLUS NB-INVERS *Battery charger card for NEPTIS PLUS NB-INVERS automations*									●

RICAMBI PER AUTOMAZIONI PORTA BATTENTE NEXT / NEPTIS PLUS
SPARE PARTS FOR NEXT / NEPTIS PLUS SWING DOOR AUTOMATIONS

			NEXT 75	NEXT 120S	NEXT 150	NEPTIS PLUS NB-LET	NEPTIS PLUS NB-SLT	NEPTIS PLUS NB-SLP	NEPTIS PLUS NB-SMT	NEPTIS PLUS NB-SMP	NEPTIS PLUS NB-INVERS
	**WR5MS**	Cavo di collegamento master/slave per doppia battente NEPTIS lungh. 3 mt. *Master/slave connection cable for double swing door automation NEPTIS 3 mt. (9'10") length*	●	●	●	●	●	●	●	●	●
	**NB-WR250**	Kit cablaggio per NEPTIS PLUS NB-LET/SLT/SMT/INVERS *Kit cables for NEPTIS PLUS NB-LET/SLT/SMT/INVERS*				●	●		●		●
	**NB-WR250P**	Kit cablaggio per NEPTIS PLUS NB-SMP, NB-SLP *Kit cables for NEPTIS PLUS NB-SMP, NB-SLP*						●		●	
	**NEXT-GM75**	Gruppo motore per NEXT 75 *Motor unit for NEXT 75*	●								
	**NEXT-GM150**	Gruppo motore per NEXT 150 *Motor unit for NEXT 150*			●						
	**NEXT-GM120S**	Gruppo motore per NEXT 120S *Motor unit for NEXT 120S*		●							
	**NB-GMM**	Gruppo meccanico con motore per NEPTIS PLUS NB-SMT *Mechanical unit with motor for NEPTIS PLUS NB-SMT*							●		
	**NB-GMMS**	Gruppo meccanico con motore e molla per NEPTIS PLUS NB-SLT, NB-LET *Mechanical unit with motor and spring for NEPTIS PLUS NB-SLT, NB-LET*				●	●				
	**NB-GMMP**	Gruppo meccanico con motore per NEPTIS PLUS NB-SMP *Mechanical unit with motor for NEPTIS PLUS NB-SMP*								●	
	**NB-GMMSI**	Gruppo meccanico con motore e molla per NEPTIS PLUS NB-INVERS *Mechanical unit with motor and spring for NEPTIS PLUS NB-INVERS*									●
	**NB-MOT**	Motoriduttore Brushless per operatori NEPTIS PLUS con molla *Brushless geared motor for automations NEPTIS PLUS with spring*				●	●	●	●	●	●
	**NB-GMMPL**	Gruppo meccanico con motore e molla per NB-SLP con braccio a tirare *Drive unit with motor and spring for NB-SLP with pull arm*						●			
	**NB-GMMPS**	Gruppo meccanico con motore e molla per NB-SLP con braccio a spingere *Drive unit with motor and spring for NB-SLP with push arm*						●			

RICAMBI PER AUTOMAZIONI PORTA BATTENTE NEXT / NEPTIS PLUS
SPARE PARTS FOR NEXT / NEPTIS PLUS SWING DOOR AUTOMATIONS

			NEXT 75	NEXT 120S	NEXT 150	NEPTIS PLUS					
						NB-LET	NB-SLT	NB-SLP	NB-SMT	NB-SMP	NB-INVERS
	**NB-GM2**	Gruppo meccanico con molla senza motore per NB-LET, NB-SLT *Drive unit with spring without motor for NB-LET, NB-SLT*				●	●				
	**N-GMP**	Gruppo meccanico senza motore per NB-SMP / NB-SMP *Drive unit without motor for NB-SMP / NB-SMP*								●	
	**NB-GMSMT**	Gruppo meccanico senza motore per NB-SMT *Drive unit without motor for NB-SMT*							●		
	**NB-GM2PL**	Gruppo meccanico con molla senza motore per NB-SLP a tirare *Drive unit with spring without motor for NB-SLP (pull type)*						●			
	**NB-GM2PS**	Gruppo meccanico con molla senza motore per NB-SLP a spingere *Drive unit with spring without motor for NB-SLP (push type)*						●			
	**NEXT-FI**	Coppia fianchetti grigi per NEXT 75 *Pair of grey caps for NEXT 75*	●	●	●						
	**N-CAPS G**	Coppia tappi laterali per Neptis + copriasola (grigio) *Pair of side caps for Neptis + slot cover (grey)*				●	●		●	●	●
	**NB-544PB**	Pattino per braccio a slitta NEPTIS *Glider for NEPTIS articulated arm*				●	●	●	●	●	●
	NEXT-544PB	Pattino per braccio a slitta NEXT *Glider for NEXT articulated arm*	●	●	●						

RICAMBI PER AUTOMAZIONI PORTA BATTENTE NEPTIS 16005
SPARE PARTS FOR SWING DOOR AUTOMATIONS NEPTIS 16005

			NEPTIS LET	NEPTIS SLT	NEPTIS SMT	NEPTIS SMP	NEPTIS INVERS
	**N-DSEL**	Programmatore digitale EN 16005 (colore bianco) *Digital selector EN 16005 (white colour)*	●	●	●	●	
	N-DSEL B	Programmatore digitale EN 16005 (colore nero) *Digital selector EN 16005 (black colour)*	●	●	●	●	
	N-DSEL/I	Programmatore digitale Neptis Invers (colore bianco) *Digital selector with display for Neptis Invers (white colour)*					●
	**N-PSLT**	Gruppo alimentazione SLT *Power supply unit SLT*		●	●	●	
	N-PLET	Gruppo alimentazione LET *Power supply unit LET*	●				
	N-PINV	Gruppo alimentazione per Invers *Power supply unit for Invers*					●
	N-PSLT2R	Gruppo alimentazione doppio relè *Dual relay power supply unit*	●	●	●	●	
	**N-LSMT**	Scheda logica SMT *Logic card for SMT*			●		
	N-LSMP	Scheda logica SMP *Logic card for SMP*				●	
	N-LSLT	Scheda logica SLT *Logic card for SLT*		●			
	N-LLET	Scheda logica LET *Logic card for LET*	●				
	N-LINV	Scheda logica Invers *Logic card for Invers*					●
	**N-CHARGER**	Scheda caricabatteria per NEPTIS e N-BAT/E *Battery charge card for NEPTIS and N-BAT/E*	●	●	●	●	
	N-CHARGER/I	Scheda caricabatteria per NEPTIS Invers *Battery charge card for NEPTIS Invers*					●
	**N-PBAT**	Pacco batteria per NEPTIS, NEPTIS Invers, N-BAT/E, NEPTIS PLUS *Battery pack for NEPTIS, NEPTIS Invers, N-BAT/E, NEPTIS PLUS*	●	●	●	●	●
	**N-MLET2**	Gruppo meccanico con molla per NEPTIS SLT, LET *Drive unit with spring for NEPTIS SLT, LET*	●	●			
	N-MINV2	Gruppo meccanico con molla per NEPTIS INVERS *Drive unit with spring for NEPTIS INVERS*					●
	**N-GM2**	Gruppo meccanico con molla senza motore per NEPTIS SLT, LET *Drive unit with spring without motor for NEPTIS SLT, LET*	●	●			
	**N-MSMT**	Gruppo meccanico senza molla per NEPTIS SMT *Drive unit without spring for NEPTIS SMT*			●		
	**N-MSMP**	Gruppo meccanico senza molla per NEPTIS SMP *Drive unit without spring for NEPTIS SMP*				●	
	N-GMP	Gruppo meccanico senza motore per NEPTIS SMP / NB-SMP *Drive unit without motor for NEPTIS SMP / NB-SMP*				●	
	**N-MOT**	Motoriduttore per NEPTIS *Motor unit for NEPTIS*	●	●	●	●	●
	**WR5MS**	Cavo di collegamento master/slave per doppia battente lungh. 3 mt. *Master/slave connection cable for double swing door 3 mt. (9'10") length*	●	●	●	●	●
	**WR250**	Kit cablaggio per NEPTIS *Kit cables for NEPTIS*	●	●	●		●
	**WR250P**	Kit cablaggio per NEPTIS SMP *Kit cables for NEPTIS SMP*				●	
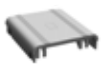	**N-CAPS G**	Coppia tappi laterali per Neptis + copriasola (grigio) *Pair of side caps for Neptis + slot cover (grey)*	●	●	●	●	●

RICAMBI PER AUTOMAZIONE PORTA SCORREVOLE BUTTERFLY
SPARE PARTS FOR BUTTERFLY AUTOMATION SLIDING DOOR

	**CL1234**	Batteria per dispositivo KB-1A - 18Volt 600mA *Battery for KB-1A device - 18V 600mA*
	**SV01111COL**	Scheda carica batteria per dispositivo KB-1A *Battery charge board for KB-1A device*
	**PRJ38P**	Fotocellula di Stop/sicurezza con autotest per automazioni scorrevoli Label *Stop/safety photocell with self-test for Label sliding automations*
	**V01180**	Dispositivo di blocco elettromeccanico EBS-2 *Electromechanical lock device EBS-2*
	**SMB00005**	Gruppo puleggia di rinvio *Return pulley unit*
	**SMB02003R**	Ruota doppia carrello per Butterfly 130 (rif. LP651920 - LABEL12) *Double trolley wheel for Butterfly 130 (ref. LP651920 - LABEL12)*
	**SMB10026R**	Coppia reggianta con viteria per carrelli Butterfly (rif.PZ146250 LABEL13) *Pair of leaves connection plates for Butterfly trolleys (ref.PZ146250 LABEL13)*
	**SMB75010**	Gruppo motore per Butterfly 75 *Motor unit for Butterfly 75*
	**SMB13010**	Gruppo motore per Butterfly 130 *Motor unit for Butterfly 130*
	**V01100S**	Centrale di comando per automazioni Butterfly *Control unit for Butterfly automation*
	**V01130T**	PS-1 Tastiera senza radiocomando *PS-1 Keyboard without radio control*

RICAMBI PER AUTOMAZIONE PORTA BATTENTE NEPTIS NON EN 16005
SPARE PARTS FOR NOT EN 16005 NEPTIS AUTOMATION SWING DOOR

	**N-CHARGER**	Scheda caricabatteria per NEPTIS e N-BAT/E *Battery charge card for NEPTIS and N-BAT/E*
	**N-PBAT**	Pacco batteria per NEPTIS, NEPTIS Invers, N-BAT/E, NEPTIS PLUS *Battery pack for NEPTIS, NEPTIS Invers, N-BAT/E, NEPTIS PLUS*
	**WR250**	Kit cablaggio per NEPTIS *Kit cables for NEPTIS*
	**PWN250SL**	Gruppo alimentazione per NEPTIS SL/SM non EN 16005 *Power supply unit for NEPTIS SL/SM non EN 16005*
	PWN120LE	Gruppo alimentazione per NEPTIS LE non EN 16005 *Power supply unit for NEPTIS LE non EN 16005*
	LGN250SL	Scheda logica per NEPTIS 250 SL *Logic card for NEPTIS 250 SL*
	**LGN250SM**	Scheda logica per NEPTIS 250 SM *Logic card for NEPTIS 250 SM*
	LGN120LE	Scheda logica per NEPTIS 120 LE *Logic card for NEPTIS 120 LE*

RICAMBI PER AUTOMAZIONE PORTA BATTENTE NEPTIS NON EN 16005
SPARE PARTS FOR NOT EN 16005 NEPTIS AUTOMATION SWING DOOR

	**WR3MS**	Cavo di collegamento master/slave per doppia battente NEPTIS lungh. 3 mt. *Master/slave connection cable for double swing door automation NEPTIS 3 mt. (9'10") lenght*
	**SMN001LE**	Gruppo meccanico con molla per NEPTIS non EN 16005 *Mechanical unit with spring for NEPTIS non EN 16005*
	**SMN001SM**	Gruppo meccanico senza molla per NEPTIS non EN 16005 *Mechanical unit without spring for NEPTIS non EN 16005*
	**SMN001**	Gruppo motore per NEPTIS non EN 16005 *Motor unit for NEPTIS non EN 16005*
	**SDN1**	Tastiera di programmazione predisposta per il controllo a distanza per NEPTIS non EN 16005 *Programming keyboard suitable for remote control for NEPTIS non EN 16005*
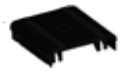	**N-CAPS**	Coppia tappi laterali per Neptis + copriasola (nero) *Pair of side caps for Neptis + slot cover (black)*

	ETERNA 70	ETERNA 90	ETERNA 150	ETERNA 200	ETERNA T	REVOLUS 90	REVOLUS 150	REVOLUS T
	Automazioni per porte scorrevoli *Automations for sliding doors*				Automazioni per porte scorrevoli telescopiche *Automations for telescopic sliding doors*	Automazioni per porte scorrevoli ridondanti *Redundant automations for sliding doors*		Automazioni per porte telescopiche ridondanti *Redundant automations for telescopic sliding doors*
Portata 1 anta *Capacity 1 leaf*	90 kg *200 lb*	130 kg *290 lb*	200 kg *440 lb*	300 kg *660 lb*	300 kg - *660 lb* (2 ante - *2 leaves)*	130 kg *290 lb*	200 kg *440 lb*	300 kg - *660 lb* (2 ante - *2 leaves)*
Portata 2 ante *Capacity 2 leaves*	140 kg *310 lb*	180 kg *400 lb*	300 kg *660 lb*	400 kg *885 lb*	300 kg - *660 lb* (4 ante - *4 leaves*)	180 kg *400 lb*	300 kg *660 lb*	300 kg - *660 lb* (4 ante - *4 leaves*)
Direttive Europee / *European Directives*								
DM 2006/42 CE	●	●	●	●	●	●	●	●
DEMC: EMC 2014/30/UE	●	●	●	●	●	●	●	●
DBT: LVD 2014/35/UE	●	●	●	●	●	●	●	●
2011/65/UE (RoHS2) 2015/863/UE (RoHS3)*	●	●	●	●	●	●	●	●
Normative Europee / *European Standards*								
EN16005	●	●	●	●	●	●	●	●
EN13849-1; EN13849-2	●	●	●	●	●	●	●	●
EN61000-6-2; EN61000-6-3	●	●	●	●	●	●	●	●
EN60335-2-103	●	●	●	●	●	●	●	●
Prove di Durabilità / *Durability tests*								
500.000 cicli - *cycles* (4.000 cicli/giorno - *cycles/day*)								
1.000.000 di cicli - *cycles* (4.000 cicli/giorno - *cycles/day*)						●	●	●
2.000.000 di cicli - *cycles* (4.000 cicli/giorno - *cycles/day*)	●	●	●		●			
Test di Temperatura *Temperature test* -15°C / +50°C *5 °F / 122 °F*	●	●	●	●	●	●	●	●
Certificazioni / *Certifications*								
TUV-SUD	●	●	●	●	●	●	●	●
ANSI/CAN/UL325	●	●	●	●	●			
EAC	●	●	●	●	●	●	●	●

Rapporto di prova *Test report*	OMOLOGAZIONI *TYPE APPROVALS*
n° 251018	Porte per vie di fuga, verifica della forza di sfondamento delle ante *Escape routes, verification of the break-out force of powered pedestrian doors*
n° 278814	Permeabilità all'aria secondo la norma EN 1026:2001e classificazione secondo la norma EN12207:2000/EC:2007 *Air permeability in accordance with standard EN 1026:2001 and classification in accordance with standard EN12207:2000/EC:2007*
n° 279293	Ermeticità in sovra-pressione su sistemi di porta automatica scorrevole per ambienti ospedalieri *Air tightness with overpressure of an automatic sliding door used in hospitals*
n° 315232	Isolamento acustico per via aerea secondo le norme EN ISO 10140-2:2010 e EN ISO 717-1:2013 *Airborne sound insulation in accordance with standards EN ISO 10140-2:2010 and EN ISO 717-1:2013*
n° 315233	Isolamento acustico per via aerea secondo le norme EN ISO 10140-2:2010 e EN ISO 717-1:2013 *Airborne sound insulation in accordance with standards EN ISO 10140-2:2010 and EN ISO 717-1:2013*
n° 297957	Isolamento acustico per via aerea secondo le norme EN ISO 10140-2:2010 e EN ISO 717-1:2013 *Air tightness with overpressure of an automatic sliding door used in hospitals*
EFR-13-J-131261	Prova di resistenza al fuoco secondo la norma EN 1363-1:2012 e EN 1634-1:2014 *Fire resistance test according to EN 1363-1:2012 and EN 1634-1:2014*
n° WF347090 Issue 4	Prova di resistenza al fuoco secondo la norma BS EN 1634-1 / *Fire resistance test according to BS EN 1634-1*
n° WF436685	Prova di resistenza al fuoco secondo la norma BS EN 1634-1 / *Fire resistance test according to BS EN 1634-1*

NEXT 75	NEXT 120S	NEXT 150	NEPTIS SLT-B / NEPTIS PLUS NB-SLTB	NEPTIS SMT-B / NEPTIS PLUS NB-SMTB	NEPTIS LET-B / NEPTIS PLUS NB-LETB	NEPTIS SMP / NEPTIS PLUS NB-SMP	NEPTIS PLUS NB-SLP	NEPTIS INVERS / NEPTIS PLUS INVERS
Automazioni per porte a battente per interni *Automation for interior swing doors*	Automazioni per porte a battente con chiusura a molla *Automation for swing doors with spring closing*	Automazioni per porte a battente *Automation for swing doors*	Automazione con chiusura a molla per porta a battente *Automation with spring closing for swing door*	Automazione con chiusura a motore per porta a battente *Automation with motor closing for swing door*	Automazione con chiusura a molla per porta a battente *Automation with spring closing for swing door*	Automazione con chiusura a motore per porta a battente pesante *Automation for swing door with motor closing for strong duty*	Automazione con chiusura a molla per porta a battente *Automation with spring closing for swing door*	Automazione con apertura a molla per porta a battente con sistema di evacuazione fumo e calore *Automation for swing door with spring opening for smoke and heat exhaust ventilation system*
75 kg *165 lb*	120 kg *265 lb*	150 kg *330 lb*	250 kg - *550 lb* L = 1,5 m max *W = 5' max*	250 kg - *550 lb* L = 1,5 m max *W = 5' max*	120 kg - *265 lb* L = 1,5 m max *W = 5' max*	300 kg - *660 lb* L = 1,5 m max *W = 5' max*	300 kg - *660 lb* L = 1,5 m max *W = 5' max*	250 kg - *550 lb* L = 1,5 m max *W = 5' max*
-	-	-	-	-	-	-	-	-
●	●	●	● ●	● ●	● ●	● ●	● ●	● ●
●	●	●	● ●	● ●	● ●	● ●	● ●	● ●
●	●	●	● ●	● ●	● ●	● ●	● ●	● ●
●	●	●	● ●	● ●	● ●	● ●	● ●	● ●
●	●	●	● ●	● ●	● ●	● ●	● ●	● ●
●	●	●	● ●	● ●	● ●	● ●	● ●	● ●
●	●	●	● ●	● ●	● ●	● ●	● ●	● ●
●	●	●	● ●	● ●	● ●	● ●	● ●	● ●
			●	●	●			
			●	●	●			
●								
●			● ●	● ●	● ●			
●	◷	◷	● ◷	● ◷	● ◷			
●	●	●	●	●	●	●		●
●	●	●	● ●	● ●	● ●	● ●		● ●

DESCRIZIONE PRODOTTO *PRODUCT DESCRIPTION*
Automazioni per porte scorrevoli ETERNA ed EVOLUS *Automation for sliding doors ETERNA and EVOLUS*
Porta automatica scorrevole a chiusura ermetica con pannello anta LABEL *Airtight automatic sliding door actuator and LABEL door panel*
Porta automatica scorrevole a chiusura ermetica con pannello anta LABEL *Airtight automatic sliding door actuator and LABEL door panel*
Porta automatica scorrevole a chiusura ermetica con pannello anta LABEL (intercapedine tipo schermato) *Automatic sliding hermetic door actuator and LABEL door panel (shielded type gap)*
Porta automatica scorrevole a chiusura ermetica con pannello anta LABEL (intercapedine tipo acustico) *Automatic sliding hermetic door actuator and LABEL door panel (acoustic type gap)*
Porta a battente acustica mod. I4H-NEPTIS-SS_M / *I4H-NEPTIS-SS_M hinged acoustic door*
Porta automatica scorrevole tagliafuoco EI60 con automazione EVOLUS/TF e ante BLOXALL 70 *Fire rated automatic sliding doors EI60, EVOLUS/TF actuator and BLOXALL 70 sliding profile*
Automazione NEPTIS SLT/LET e NEPTIS PLUS NB-SLT/LET funzionante come chiudiporta *NEPTIS SLT/LET and NEPTIS PLUS NB-SLT/LET automation when acting as a door closer*
Automazione NEXT 120S funzionante come chiudiporta / *NEXT 120S automation when acting as a door closer*

◷ **Certificazione in via di acquisizione.**
Certification Pending.

* **Direttiva 2011/65/UE (RoHS2) e le successive modifiche apportate dalla Direttiva delegata 2015/863/UE (RoHS3).**
Directive 2011/65 I EU (RoHS2) and subsequent amendments of the Directive 2015/863 I EU (RoHS3).

ISTITUTO GIORDANO

EN 16005 APPROVED

UL ANSI/CAN/UL325

EAC

TÜV SÜD **EN16005**

CONDIZIONI GENERALI DI VENDITA

1 | Definizioni

1.1 Ai fini delle presenti condizioni generali di vendita (di seguito denominate, "Condizioni di Vendita"), i seguenti termini avranno il significato di seguito attribuito ad essi:
- «Venditore» o «Label»: indica Label S.p.A.
- «Acquirente»: indica qualsiasi società, ente o persona giuridica che acquisti i Prodotti dal Venditore;
- «Prodotti»: indica i beni prodotti e/o assemblati e venduti dal Venditore;
- «Ordine(i)»: indica ciascuna proposta di acquisto dei Prodotti inoltrata dall'Acquirente al Venditore tramite fax o email;
- «Vendita/e»: indica ciascun contratto di vendita concluso a seguito del ricevimento da parte dell'Acquirente dell'accettazione scritta di ogni singolo Ordine, emessa dal Venditore.

2 | Ambito di applicazione

2.1 Le presenti Condizioni di Vendita si applicano a tutte le Vendite di Prodotti concluse in tutto il mondo. Nel caso in cui vengano concordate per iscritto e sottoscritte dal Venditore e dall'Acquirente condizioni speciali che derogano alle presenti Condizioni di Vendita, tali condizioni speciali prevarranno e sostituiranno o integreranno le disposizioni delle presenti Condizioni di Vendita.

2.2 Il Venditore si riserva il diritto di aggiungere, modificare o eliminare singole previsioni delle presenti Condizioni di Vendita, rimanendo inteso che tali aggiunte, modifiche o cancellazioni si applicheranno a tutte le Vendite concluse a partire dal trentesimo giorno successivo alla notifica all'Acquirente delle nuove Condizioni di Vendita.

3 | Ordini e Vendite

3.1 L'Acquirente dovrà inoltrare gli Ordini al Venditore tramite email al seguente indirizzo ordini@labelspa.it, o tramite fax al seguente numero [+39 0521 675222] indicando espressamente: la data di consegna prevista, la descrizione dei Prodotti, la quantità richiesta, il prezzo e i termini di consegna.

3.2 Ogni Ordine ricevuto da Label sarà processato e (i) accettato mediante l'emissione di una conferma d'ordine o (ii) rigettato mediante l'emissione di un report di diniego. Rimane inteso che in caso di discrepanze tra la data di consegna indicata nell'Ordine e la data di consegna specificata nella conferma d'ordine, quest'ultima prevarrà.

3.3 Il Venditore potrà, per specifiche ragioni legate a proprie esigenze produttive o al relativo mercato, fornire l'Acquirente attraverso qualsiasi altra società appartenente al Gruppo Label.

3.4 La Vendita dovrà ritenersi conclusa, secondo i termini e le condizioni stabilite nell'Ordine, nel momento in cui l'Acquirente riceve, da parte del Venditore, una conferma scritta (conferma che potrà anche essere inviata tramite email, fax o altri mezzi telematici) o, in assenza di tale conferma scritta, nel momento in cui i Prodotti sono consegnati all'Acquirente.

3.5 Gli Ordini regolarmente accettati dal Venditore non potranno essere annullati dall'Acquirente senza il consenso scritto del Venditore.

4 | Prezzo dei Prodotti

4.1 I prezzi dei Prodotti saranno quelli indicati nel listino prezzi del Venditore in vigore al momento dell'invio dell'Ordine da parte dell'Acquirente o, qualora il Prodotto non sia inserito nel listino prezzi o il listino prezzi non sia disponibile, quelli indicati nell'Ordine e confermati per iscritto dal Venditore nella conferma dell'Ordine. Tali prezzi saranno calcolati Ex Works (ICC INCOTERMS 2010), al netto dell'IVA e di ogni sconto.

4.2 Il Venditore si riserva il diritto di modificare unilateralmente i prezzi riportati nel listino prezzi. La modifica sarà comunicata all'Acquirente e si applicherà a tutti gli Ordini ricevuti dal Venditore successivamente alla data in cui la modifica è stata comunicata all'Acquirente.

4.3 Ogni Vendita di Prodotti sarà soggetta ai termini e alle condizioni di garanzia stabilite nel successivo articolo 8.

5 | Consegna

5.1 La consegna dei Prodotti sarà effettuata Ex Works (ICC INCOTERMS 2010). I rischi relativi alla perdita dei Prodotti saranno trasferiti all'Acquirente al momento della consegna presso gli stabilimenti del Venditore. I mezzi di trasporto saranno selezionati dal Venditore tenendo conto della loro adeguatezza in relazione agli specifici Prodotti da consegnare.

6 | Pagamenti

6.1 Il Venditore emetterà le relative fatture al momento dell'accettazione dell'Ordine.

6.2 I pagamenti dovranno essere effettuati in Euro e necessariamente entro il termine di 30 giorni decorrenti dall'ultimo giorno del mese in cui la fattura è stata inoltrata dal Venditore all'Acquirente.

6.3 Il mancato pagamento entro il termine concordato darà diritto al Venditore (i) di chiedere all'Acquirente il pagamento degli interessi di mora al tasso stabilito dal D. Lgs. 231/02 e successive modifiche; (i) di sospendere la consegna dei Prodotti e (ii) di risolvere ogni singola Vendita conclusa. La sospensione della consegna dei Prodotti o la risoluzione di ogni Vendita non darà diritto all'Acquirente di pretendere alcun risarcimento dei danni.

6.4 Il Venditore manterrà la proprietà dei Prodotti fino all'integrale pagamento del relativo prezzo. L'Acquirente dovrà compiere tutti gli adempimenti necessari richiesti dalle leggi locali al fine di rendere valida ed eseguibile nei confronti di tutti i terzi la presente clausola di riserva della proprietà, anche effettuando l'iscrizione di tale riserva negli appositi registri, ove richiesto localmente.

6.5 La compensazione di qualsiasi tipo tra gli importi dovuti dall'Acquirente al Venditore e gli importi eventualmente dovuti dal Venditore all'Acquirente non è consentita.

6.6 Ogni reclamo relativo ai Prodotti e/o alla consegna degli stessi non potrà in alcun caso giustificare la sospensione o il ritardo nel pagamento.

7 | Non conformità

7.1 Qualsiasi difformità dei Prodotti consegnati all'Acquirente rispetto al tipo ed alla quantità indicata nell'Ordine dovrà essere denunciata per iscritto al Venditore entro cinque giorni dalla consegna dei Prodotti, da parte dell'Acquirente. Qualora la denuncia non venga comunicata entro il predetto termine, i Prodotti consegnati verranno considerati come conformi a quelli ordinati.

8 | Garanzia

8.1 Salvo diverso accordo tra le parti, il Venditore garantisce che i Prodotti sono esenti da vizi/difetti per un periodo di 24 mesi decorrenti dalla data della fattura emessa dal Venditore.

8.2 La garanzia non opererà con riferimento a quei Prodotti i cui difetti sono dovuti a (i) mancanza di manutenzione o uso improprio; (ii) inosservanza delle istruzioni del Venditore relative al funzionamento, manutenzione ed alla conservazione dei Prodotti; (iii) riparazioni o modifiche apportate dall'Acquirente o da soggetti terzi senza la preventiva autorizzazione scritta del Venditore.

8.3 A condizione che il reclamo dell'Acquirente sia coperto dalla garanzia, il Venditore si impegnerà, a sua discrezione, a sostituire o riparare ciascun Prodotto o le parti di questo che presentino vizi o difetti.

8.4 Le spedizioni, dall'Acquirente al Venditore e dal Venditore all'Acquirente, dei Prodotti oggetto di reclamo saranno effettuate a costo e spese dell'Acquirente, salvo diverso accordo tra le parti.

8.5 Fatto salvo quanto previsto al precedente art. 8.3 e salvo il caso di dolo o colpa grave, il Venditore non sarà responsabile per qualsivoglia danno a cose o persone derivante e/o connesso ai vizi dei Prodotti, salvo nel caso in cui ciò sia prescritto da inderogabili disposizioni di legge. In ogni caso, il Venditore non sarà ritenuto responsabile per danni indiretti o consequenziali di qualsiasi natura quali, a titolo esemplificativo, le perdite derivanti da inattività o il mancato guadagno.

8.6 In ogni caso, il diritto dell'Acquirente al risarcimento dei danni sarà limitato ad un importo massimo pari al valore dei Prodotti che presentino difetti o vizi.

9 | Diritti di proprietà intellettuale

9.1 Label è l'esclusivo titolare dei diritti di proprietà intellettuale relativi ai Prodotti. La loro comunicazione o utilizzo nell'ambito delle presenti Condizioni di Vendita non crea, in relazione ad essi, alcun diritto o pretesa in capo all'Acquirente. L'Acquirente si obbliga a non compiere alcun atto incompatibile con la titolarità di tali diritti di proprietà intellettuale.

9.2 La consegna dei Prodotti non comporta alcun trasferimento del relativo copyright. Il copyright sui Prodotti rimane di proprietà esclusiva del Venditore. L'Acquirente non dovrà in alcun modo imitare o copiare i Prodotti o qualsiasi parte essenziale dei marchi, disegni, modelli, brevetti e in particolare il software e il firmware.

10 | Riservatezza

10.1 L'Acquirente si impegna a mantenere riservate e a non divulgare a terzi qualsiasi informazione tra cui, a titolo esemplificativo e non limitativo, marchi, documentazione tecnica, disegni, know-how, dati e corrispondenza, rivelata dal Venditore all'Acquirente o di cui l'Acquirente sia venuto a conoscenza durante o a seguito di una Vendita, a prescindere dal fatto che sia o meno contrassegnata come "Informazione Confidenziale".

10.2 L'Acquirente si impegna a porre in essere tutte le misure necessarie a mantenere la riservatezza di tali Informazioni Confidenziali e a rivelare le stesse esclusivamente ai propri dipendenti e nei limiti in cui tale rivelazione sia necessaria ai fini dell'adempimento delle obbligazioni previste dalle presenti Condizioni di Vendita.

11 | Domicilio legale, legge applicabile e foro competente

11.1 Il Venditore è legalmente domiciliato presso la propria sede principale.

11.2 Le presenti Condizioni di Vendita e ogni singola Vendita saranno regolate da, e interpretate in conformità, alla Legge Italiana. La Convenzione di Vienna del 1980 sui contratti di vendita internazionali viene espressamente esclusa.

11.3 Tutte le controversie derivanti da o connesse alle presenti Condizioni di vendita e/o a ogni singola Vendita saranno soggette all'esclusiva giurisdizione del Tribunale di Parma.

11.4 Fatto salvo quanto previsto dal precedente articolo 11.3, il Venditore si riserva il diritto, quando promotore di un'azione legale in qualità di attore, di promuovere tale azione nel luogo di residenza dell'Acquirente, in Italia o all'estero.

GENERAL CONDITIONS OF SALE

1 | Definitions

1.1 For the purposes of these general terms of sale (hereinafter referred to as "Terms of Sale), the following terms shall be defined as follows:
- «Seller» or «Label»: shall indicate Label S.p.A.
- «Purchaser»: shall indicate any company, organisation or legal person who is purchasing Products from the Seller;
- «Products»: shall indicate the goods produced and/or assembled and sold by the Seller;
- «Order(s)»: shall indicate any proposed purchase of Products sent from the Purchaser to the Seller via fax or email;
- «Sale Agreement(s)»: shall indicate any contract of sale entered into upon receipt of the Purchaser's written acceptance of each individual Order, issued by the Seller.

2 | Scope of application

2.1 These Terms of Sale shall apply to all Sales Agreements for Products throughout the world. In the event that the Seller and the Purchaser both agree to special conditions, signed by both Parties and in writing, which deviate from these Terms of Sale, then those special conditions either shall take precedence over and replace or shall incorporate the provisions set forth in these Terms of Sale.

2.2 The Seller reserves the right to add, amend or eliminate individual provisions from these Terms of Sale, with it being understood that such additions, amendments or eliminations shall apply to all Sales Agreements entered into beginning on the thirtieth day following the date on which the Purchaser was informed of the new Terms of Sale.

3 | Orders and Sales Agreements

3.1 The Purchaser must send Orders to the Seller either via email to the address ordini@labelspa.it, or via fax to the number [+39 0521 675222], providing clear and specific indication of: the expected date of delivery; a description of the Products; the desired quantity; the price; and terms of delivery.

3.2 All orders received by Label shall be processed and (i) accepted by means of issuance of an order confirmation or (ii) rejected by means of issuance of a refusal report. It is understood that, in the event of a discrepancy between the delivery date indicated on the Order and the delivery date specified in the order confirmation, the latter shall take precedence as valid.

3.3 The Seller shall be entitled, for specific reasons associated with its own production needs or its market, to fulfil the Purchaser's order through any other company belonging to the Label Group.

3.4 The Sales Agreement shall be considered concluded, in accordance with the terms and conditions laid down in the Order, when the Purchaser receives from the Seller a written confirmation (said confirmation may also be sent via email, fax or other electronic means) or, in the absence of a written confirmation, at the time when the Products are delivered to the Purchaser.

3.5 Orders duly accepted by the Seller cannot be cancelled by the Purchaser without the Seller's written consent.

4 | Product Price

4.1 The Product prices shall be those indicated on the Seller's price list in effect at the time when the Purchaser places its Order. Otherwise, in the event that the Product is not listed on the price list or the price list is not available, then the prices shall be those indicated in the Order and confirmed by the Seller in writing in the Order confirmation. Prices shall be calculated Ex Works (ICC INCOTERMS 2010), net of VAT and of any discount.

4.2 The Seller reserves the right to unilaterally modify the prices listed in the price list. Notice of said modification shall be provided to the Purchaser and shall apply to all Orders received by the Seller after the date in which notice of the modification was provided to the Purchaser.

4.3 Any Sales Agreement for Products shall be subject to the terms and conditions of warranty set forth in Article 8 below.

5 | Delivery

5.1 Delivery of the Products shall be carried out Ex Works (ICC INCOTERMS 2010). Risks related to the loss of the Products shall be transferred to the Purchaser when the Products are delivered to the Purchaser at the Seller's premises. The means of transport shall be chosen by the Seller, taking into account their suitability to the specific Products to be delivered.

6 | Payments

6.1 The Seller shall issue the invoices associated with an Order at the time of said Order's acceptance.

6.2 Payments must be made in EUR and within 30 days of the last day of the month in which the invoice was sent from the Seller to the Purchaser.

6.3 The Purchaser's failure to make payment within the agreed upon time frame shall entitle the Seller to: (i) demand that the Purchaser pay default interest at the rate established by Italian Legislative Decree 231/02 and its subsequent amendments and additions; (i) suspend delivery of the Products and (ii) cancel each individual Sales Agreement that has been entered into. The suspension of Product delivery or the cancellation of all Sales Agreements shall not entitle the Purchaser to claim any damages.

6.4 The Seller shall maintain ownership of the Products until their price has been paid in full. The Purchaser must ensure that all necessary local legal requirements are met in order that this retention of ownership clause be made valid and enforceable against all third parties; the Purchaser must also ensure that this retention of ownership is recorded in the proper registers, where required under local law.

6.5 Sums owed by the Purchaser to the Seller may not be applied as compensation for sums owed by the Seller to the Purchaser and vice versa.

6.6 No complaint regarding the Products and/or their delivery may be used to justify a suspension of or delay in payment.

7 | Non-conformity

7.1 The Purchaser must report, in writing, any discrepancy between the Products delivered to the Purchaser and the type and quantity listed in the Order within five days of Product delivery. If said report is not made within the timeframe stated above, then the Products delivered shall be considered to be as ordered.

8 | Warranty

8.1 Unless the Parties should come to a different agreement, the Seller hereby warrants that the Products shall be without flaws/defects for a period of 24 months following the issuance of the invoice by the Seller.

8.2 The warranty shall not apply to those Products whose defects arise from: (i) a lack of maintenance or improper use; (ii) failure to follow the Seller's instructions regarding Product operation, maintenance and preservation; (iii) repairs or modifications performed by the Purchaser or third parties without the Seller's prior written consent.

8.3 Provided that the Purchaser's claim is covered by the warranty, the Seller shall, at its discretion, either replace or repair each Product or the parts thereof that present flaws or defects.

8.4 The shipment, from the Purchaser to the Seller and from the Seller to the Purchaser, of the Products that are the object of the claim shall be carried out at the cost and expense of the Purchaser, unless the Parties have come to a different agreement.

8.5 Without prejudice to that which is set forth in Article 8.3 above, and barring cases of wilful misconduct or gross negligence, the Seller shall not be liable for any damages to persons or property arising from and/or associated with flaws in the Products, except in cases where said liability is mandatory under applicable law. In any event, the Seller shall not be held liable for indirect or consequential damages of any nature, such as, for instance, losses arising from downtime or loss of earnings.

8.6 In any event, the Purchaser's right to compensation for damages shall be limited to a maximum amount equal to the value of the Products presenting flaws or defects.

9 | Intellectual Property Rights

9.1 Label is the sole owner of the intellectual property rights relating to the Products. Their transmission or use within the framework of these Terms of Sale does not grant the Purchaser any right or claim to them. The Purchaser hereby undertakes not to take any action that would conflict with the ownership of said intellectual property rights.

9.2 Delivery of the Products in no way signifies the transfer of the relative copyrights. Copyrights for the Product remain the exclusive property of the Seller. The Purchaser shall in no way imitate or copy the Products or any essential part of the trademarks, designs, models, patents and, in particular, of the software or firmware.

10 | Confidentiality

10.1 The Purchaser undertakes to maintain the confidentiality of and refrain from disclosing to third parties any and all information either revealed to the Purchaser by the Seller or which may come into the Purchaser's possession before or after a Sale, regardless of whether or not it is classified as "Confidential Information"; this includes but is not limited to trademarks, technical documentation, designs, know-how, data and correspondence.

10.2 The Purchaser undertakes to put in place all measures necessary to protect the confidentiality of said Confidential Information and to disclose it solely to its own employees only insofar as is necessary for the fulfilment of the obligations set forth in these Terms of Sale.

11 | Legal domicile, applicable law and jurisdiction

11.1 The Seller has designated its head office as its legal domicile.

11.2 These Terms of Sale and each individual Sales Agreement shall be subject to and interpreted in compliance with Italian Law. The 1980 Vienna Convention on the International Sale of Goods is expressly excluded.

11.3 Any and all disputes arising from or related to these Terms of Sale and/or to any individual Sales Agreement shall be subject to the exclusive jurisdiction of the Courts of Parma.

11.4 Without prejudice to that which is set forth in Article 11.3 above, the Seller reserves the right, when acting in the role of claimant in a legal action, to bring that action against the Purchaser in the Purchaser's place of residence, whether in Italy or abroad.

LABEL®
Automatic Door Solutions

LABEL®
Automatic Door Solutions

Automatic Door Solutions

Tutti i contenuti del presente catalogo/listino sono stati controllati con la massima attenzione, **Label** tuttavia declina ogni responsabilità per eventuali omissioni, errate indicazioni e descrizioni, imprecisioni ed errori di stampa di qualunque genere. Per questa ragione fanno fede i prezzi dell'ultima versione listino, consultabile nell'area riservata del sito **labelspa.com.**
I disegni e le illustrazioni sono da considerarsi indicativi del prodotto, ma non costituiscono documentazione tecnica e il Cliente deve verificare che siano applicabili alle proprie esigenze specifiche.

LABEL SI RISERVA IL DIRITTO DI MODIFICARE LE SPECIFICHE DEI PRODOTTI SENZA PREAVVISO.

The content of this catalogue/price list has been carefully checked, however **Label** accepts no liability for any omissions, wrong information and descriptions, inaccuracies and printing errors of any kind. For this reason, the prices in the latest version of the price list, which can be found in the reserved area of the web site **labelspa.com**, shall apply.
The drawings and illustrations are intended to be indicative of the product, but do not constitute technical documentation and the Customer must verify that they are applicable to its specific needs.

LABEL RESERVES THE RIGHT TO CHANGE PRODUCT SPECIFICATIONS WITHOUT NOTICE.

LABEL®
Automatic Door Solutions

LEGENDA PITTOGRAMMI - *PICTOGRAMS LEGEND*

Porta a MISURA *Door to SIZE*	**Porta in KIT** *Door in KIT*	**Porta scorrevole** *Sliding door*	**Porta a battente** *Swing door*
Codice *Code*	**Descrizione** *Description*	**Confezione** *Package*	**Prezzo** *Price*
Dimensioni *Dimensions*	**1 anta mobile** *Single leaf*	**2 Ante mobili** *Double leaves*	**4 Ante mobili** *Four leaves*
Finitura *Finish*	**Dimensioni** *Dimensions*		

ANSI/CAN/UL325

MADE IN ITALY

AZIENDA CERTIFICATA SISTEMA QUALITÀ UNI EN 9001:2015

AUTOMAZIONI CAT_IT-EN_v3.0_2022

LABEL®
Automatic Door Solutions

INNOVATION IS AN OPEN DOOR



LABEL S.p.A. Via Umberto Ilariuzzi 17/A - 43126 San Pancrazio Parmense (PARMA) Italy
T. +39 0521 6752 - infocom@labelspa.it

www.labelspa.com

MADE IN ITALY

AZIENDA CERTIFICATA
SISTEMA QUALITÀ
UNI EN 9001:2015

CE