MAXIMUM M30

Dissuasore idraulico automatico certificato anti-terrorismo

Ø 275 mm • H900 mm • ⇥⇤ 10 mm

IWA 14-1:2013 V/7200 [N3C] /48/90: -0.8

PAS68:2013 V/7500 [N3] /48/90: -0.5

ASTM F2656 Rating C730/7200 - P1 (-0.8)

230VAC

High impact resistance



CARATTERISTICHE

- Dissuasore idraulico automatico certificato anti-terrorismo disponibile con tubo in acciaio verniciato o inox AISI316 elettrolucidato in grado di resistere ad un impatto con un camion del peso di 7500 kg lanciato ad una velocità di 48 km/h
- Disponibile su richiesta la funzione di emergenza E.F.O. (Emergency Fast Operation) che permette un tempo di risalita rapida in 1,5 secondi
- Luci a LED incorporate sul cilindro e centrale di comando con possibilità di gestire in contemporanea 2 dissuasori
- Pozzetto di fondazione conforme alla norma EN124 (40T) e pompa idraulica indipendente per ciascun dissuasore posizionata lateralmente per evitare danni in caso di impatto e facilitare le operazioni di manutenzione
- Blocco in posizione rialzata in caso di mancanza di corrente elettrica (sblocco manuale)
- Disponibili come accessori il riscaldatore per il pozzetto e il segnalatore acustico

UTILIZZO CONSIGLIATO

- Accessi carrai aziendali o industriali
- Ambasciate
- Comandi di polizia
- Basi militari
- Palazzi ministeriali
- Siti sensibili in genere



MODELLI DISPONIBILI



MAX M30

Dissuasore idraulico automatico certificato anti-terrorismo con trattamento in cataforesi e verniciatura RAL9011 "Nero Graffite".



MAX M30 - I

Dissuasore idraulico automatico certificato anti-terrorismo con rivestimento in acciaio INOX AISI316 satinato.



MAX M30 EFO

Dissuasore idraulico automatico certificato anti-terrorismo con funzione di emergenza E.F.O. (Emergency fast operation). Trattamento in cataforesi e verniciatura RAL9011 "Nero Graffite".



MAX M30 EFO - I

Dissuasore idraulico automatico certificato anti-terrorismo con funzione di emergenza E.F.O. (Emergency fast operation). Rivestimento in acciaio INOX AISI316 satinato.

ACCESSORI

CA.M30

Cassa di fondazione realizzata in acciaio zincato e ghisa

CP.MAX

Centrale di comando in grado di gestire 2 dissuasori MAXIMUM M30

MAXIMUM M30

Dissuasore idraulico automatico certificato anti-terrorismo

Ø 275 mm • H900 mm • ⇥⇤ 10 mm

DISEGNO TECNICO

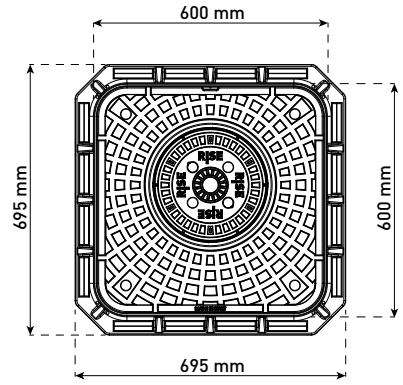

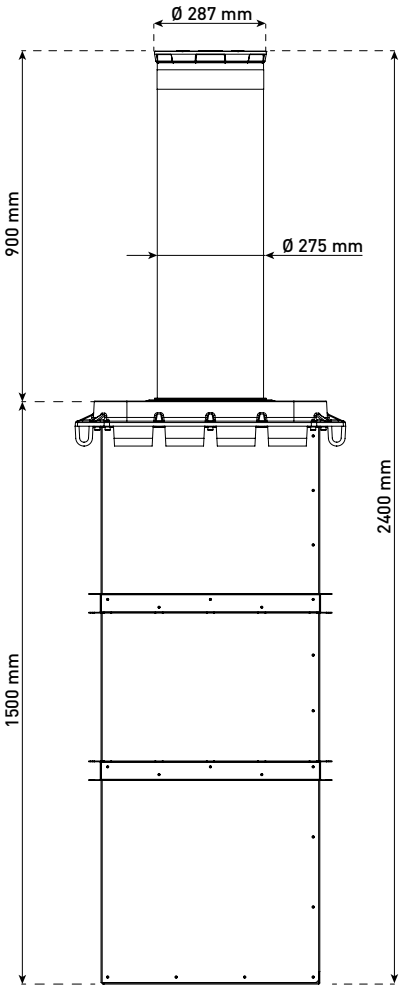

RISE Srl

Sede legale:

Via del Capitello, 45
36066 Sandrigo (VI)

Sede operativa:

Via della Tecnica, 10
36010 Velo d'Astico (VI)

T +39 0445 741215
F +39 0445 742094

C.F. / P.IVA (IT) 03482500240

info@riseweb.it
www.riseweb.it

CRASH TEST E CERTIFICAZIONE

GUARDA IL CRASH TEST:
https://www.youtube.com/watch?v=4Do_0B4R6aI

IWA 14-1:2013 V/7200 [N3C] /48/90: -0.8

PAS68:2013 V/7500 [N3] /48/90: -0.5

ASTM F2656 Rating C730/7200 - P1 (-0.8)









DATI TECNICI

	MAX M30	MAX M30 - I	MAX M30 EFO	MAX M30 EFO - I
Altezza cilindro	900 mm			
Diametro cilindro	275 mm			
Materiale cilindro	Acciaio S355JR EN 10210			
Tempo di salita	4,5 secondi			
Velocità di discesa	4,5 secondi			
Alimentazione	230V 50Hz (versioni con tensione di alimentazione speciale su richiesta)			
Attuatore Idraulico	integrato			
Classe di carico secondo EN 124	D400 (40 tonnellate)			
Abbassamento manuale in caso di black-out	Sblocco manuale sotto alla copertura del pozzetto			
Abbassamento automatico in caso di black-out	Opzionale			
Rilevamento ostacolo in salita	Opzionale			
Risalita di emergenza (Efo Emergency fast operation)	NO		SI	
Tempo di risalita di emergenza	N/A		1,5 secondi	
Cicli giornalieri	3.500			
Cicli totali	3.000.000			
Certificazione	IWA 14-1:2013 V/7200 [N3C] /48/90: -0.8 PAS68:2013 V/7500 [N3] /48/90: -0.5 ASTM F2656 Rating C730/7200 - P1 (-0.8)			
Resistenza all'impatto	250.000 J			
Resistenza alla rottura	850.000 J			
Temperatura d'esercizio	-40°C ÷ +60°C per temperature inferiori a -10°C (è necessario utilizzare l'accessorio riscaldatore opzionale)			
Grado di protezione	IP67			
Peso (senza cassa di fondazione)	340 kg	350 kg	348 kg	358 kg