# SYNUS

## L'eleganza dell'onda



ROGER TECHNOLOGY

BROCHURE SYNUS_20180925_ITA.indd 1 01/10/18 10:47




# SYNUS

La forma molto moderna,
la dimensione ridotta e l'ergonomicità
dei pulsanti di comando
definiscono il nuovo concetto
di **SYNUS** come proposta
di design del nuovo radiocomando
a marchio **Roger Technology**.

CODICI PRODOTTO DISPONIBILI

| CODICE | DESCRIZIONE |
|---|---|
| SYNUS/2 | Radiocomando bi-code (modalità Codice Fisso o Rolling Code), 433,92 MHz, 2 canali, con funzione di copia. |
| KIT SYNUS/2 | Confezione 10 radiocomandi SYNUS/2 |

## Vantaggi

NEW

TECNOLOGIA BI-CODE

Comunicazione con radioriceventi sia a Codice Fisso che a Rolling Code grazie al nuovo sistema ibrido

SERIGRAFIA ALTA QUALITÀ

Verniciatura e serigrafia con materiali di alta qualità

SICUREZZA

Grado di calcolo evoluto allo scopo di garantire una forte sicurezza

PRATICA MEMORIA

Compatibile con tutte le serie radiocomandi a Codice Fisso Serie E80, M80 (procedura "copia")

DESIGN ELEGANTE

Design compatto ed ergonomico, facilmente agganciabile al portachiavi

BATTERIA SOSTITUIBILE

Cambio della batteria semplice, intuitivo ed estremamente rapido

## Veloce cambio della batteria

Il nuovo telecomando **SYNUS** è stato progettato per rendere il cambio della batteria veloce ed intuitivo. Grazie alla chiusura monovite con aggancio ad incastro in plastica, l'apertura del radiocomando è facile e senza perdita di componenti. La sostituzione della batteria diventa così semplice e rapida.



# Compatibile con tutte le tue automazioni Roger

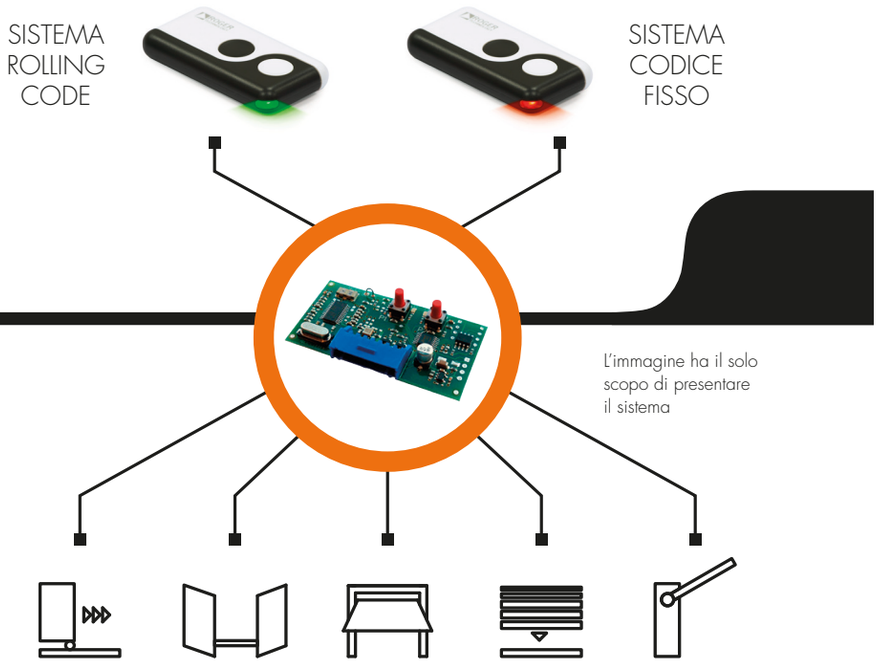


**SYNUS** è un sistema a comando universale, per realtà residenziali, condominiali, commerciali ed industriali. Grazie alla facile attivazione ed installazione, **SYNUS** si abbina a tutte le **radioriceventi** sia **Rolling Code** che a **Codice Fisso**; in quest'ultimo caso è garantita la funzione di "copia" con le **Serie E80** e **M80** con 2 o 4 canali. **Synus** è quindi gestibile anche per impianti già esistenti.



# Tecnologia BI-CODE

**SYNUS** gode dell'innovativa **tecnologia BI-CODE**. Ciò consente la programmazione del radiocomando **SYNUS** con tutte le radioriceventi **Roger Technology** indipendentemente dall'utilizzo in **Rolling Code** o **Codice Fisso**, mantenendo in memoria i due codici.
In questo modo il passaggio tra un codice e l'altro già memorizzati in **SYNUS** è questione di un attimo: basta seguire la semplice procedura di cambio colore del Led.

Il radiocomando **SYNUS nativo** a **Codice Fisso** può essere configurato a **Rolling Code** secondo questa procedura

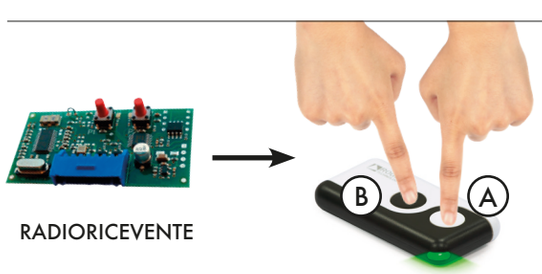


RADIORICEVENTE

Premere contemporaneamente il pulsante **A** e **B** per **5 secondi** per passare dal **led rosso** al **led verde** e viceversa

La procedura di configurazione da **Rolling Code** a **Codice Fisso** è la medesima.

# Caratteristiche tecniche

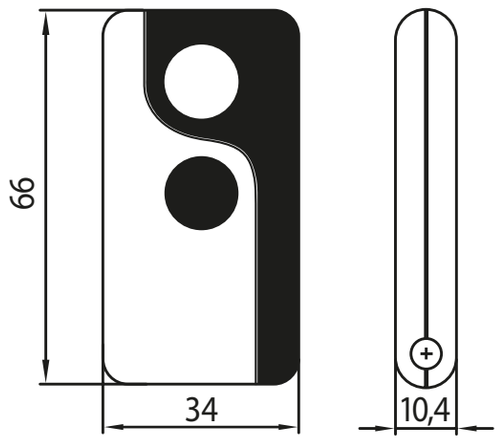


Dove non specificato, tutte le dimensioni sono espresse in millimetri

| CARATTERISTICHE | |
|---|---|
| Alimentazione Standard: | 3V DC |
| Assorbimento: | 8mA |
| Temperatura di esercizio: | -10+55 °C |
| Numero canali: | 2 |
| Codifica: | Codice Fisso o Rolling Code |
| Modulazione: | AM/ASK |
| Frequenza portante: | 433.92MHz |
| Numero combinazioni: | 65.536 (Codice Fisso) 4.294.967.296 (Rolling code) |
| Tipi di codici fissi clonabili: | MANCHESTER,PCM, Max.64 bit |
| Numero di bit del codice identificativo: | 65.536 (Codice Fisso) - 4.294.967.296 (Rolling code) |
| Numero bit trasmessi: | 28 (Codice Fisso) - 144 (Rolling code) |
| Funzione di copia: | Si (solo codice fisso) |
| Distanza massima in campo libero: | 150m |
| Batteria: | Mod "CR2032" 3V |
| Dimensioni di massima prodotto mm (L x W x H): | 38 x 68 x 11 |
| Peso prodotto imballato (Kg): | 0,04 |

10/2018

IMMAGINE ASSOCIATI

## RADIOCOMANDI COMPATIBILI CON FUNZIONE DI COPIA

| CODICE | DESCRIZIONE | TIPO TRASMISSIONE |
|---|---|---|
| E80/TX52R/2 | Radiocomando a codice fisso 433,92 MHz 2 canali con funzione di copia. | CODICE FISSO |
| E80/TX54R/2 | Radiocomando a codice fisso 433,92 MHz 4 canali con funzione di copia. | CODICE FISSO |
| M80/TX44R | Radiocomando a codice fisso 433,92 MHz 4 canali con funzione di copia. | CODICE FISSO |

## RADIO RICEVENTI COMPATIBILI

| CODICE | DESCRIZIONE | CODIFICA | NR. CANALI | FREQUENZA | CODICI MEMORIZZABILI |
|---|---|---|---|---|---|
| H93/RX22A/I | Radio ricevente a 2 canali ad innesto 433,92 Mhz. per centrali di comando serie H70, B70, EDGE e AG/CTRL. | CODICE FISSO | 2 | 433,92 MHz | 500 |
| R93/RX12A/I | Radio ricevente a 2 canali ad innesto 433,92 Mhz. per centrali di comando serie R70 | CODICE FISSO | 2 | 433,92 MHz | 500 |
| R93/RX12A/U | Radio ricevente a 2 canali UNIVERSALE 433,92 Mhz. in contenitore plastico | CODICE FISSO | 2 | 433,92 MHz | 500 |
| H93/RX2RC/I | Radio ricevente Rolling Code a 2 canali ad innesto 433,92 Mhz. per centrali di comando serie H70, B70, EDGE e AG/CTRL. | ROLLING CODE | 2 | 433,92 MHz | 250/1000 |
| R93/RX2RC/U | Radio ricevente Rolling Code a 2 canali UNIVERSALE 433,92 Mhz. in contenitore plastico | ROLLING CODE | 2 | 433,92 MHz | 250/1000 |

ROGER TECHNOLOGY

Via S. Botticelli, 8 - 31021, Bonisiolo di Mogliano Veneto (TV) - ITALY
T. +39 041 5937023 - F. +39 041 5937024

WWW.ROGERTECHNOLOGY.COM

Seguici su:

AZIENDA ITALIANA