

INNOVATION IS AN OPEN DOOR

01 2020

HOSPITAL

LABEL Automatic Door Solutions

CATALOGO | CATALOGUE


4C 2020+
INNOVATION IS
AN OPEN DOOR

01 2020

CATALOGO HOSPITAL

La gamma **HOSPITAL LABEL** è progettata per permettere a progettisti e contractors di rispondere alle più diverse esigenze dei propri committenti con un un prodotto dal **design elegante** che permetta una **customizzazione estrema**, mantenendo un **eccellente rapporto qualità/prezzo.**
La modularità delle diverse componenti consente un'infinita gamma di soluzioni rispondenti alle più stringenti **normative internazionali** relativamente ad automazioni per accessi controllati, laboratori, sale operatorie, sale radiologiche e spazi pubblici. Se volete la certezza di potere contare su un'azienda con una **presenza capillare** a livello internazionale, un un servizio di **aftersales qualificato** e un **supporto tecnico** anche in fase di definizione di capitolati allora la gamma **HOSPITAL LABEL** è la scelta perfetta per voi.

CATALOGUE HOSPITAL

The **HOSPITAL** range by **LABEL** is designed to enable designers and contractors to meet the different requirements of their customers with a product featuring an **elegant design** that allows an **extreme customization**, while maintaining an **excellent quality/price ratio**.
The modularity of the different components allows an infinite range of solutions to meet the most stringent **international regulations** relative to automations for controlled access, laboratories, operating theatres, radiology rooms and public spaces. If you want to rely on a company with a **capillary presence** at international level, a **qualified aftersales service** and a **technical support** also during the definition of specifications, the **HOSPITAL** range by **LABEL** is the perfect choice for you.

LABEL Automatic Door Solutions

MADE IN ITALY

AZIENDA CERTIFICATA SISTEMA QUALITÀ UNI EN 9001:2015

CE

INDICE
INDEX

Elenco modelli porte LABEL Hospital 5
Struttura delle porte LABEL Hospital 8
Componenti di base funzionali e opzionali 9

Porte con pannelli in acciaio INOX e laminato
Porte scorrevoli automatiche a tenuta ermetica 10
Porte scorrevoli automatiche a tenuta semplice 14
Porte scorrevoli manuali a tenuta ermetica 20
Porte scorrevoli manuali a tenuta semplice 24
Porte automatiche a battente a tenuta semplice 30
Porte automatiche a battente asimmetriche a tenuta semplice 36
Porte a battente manuali a tenuta semplice 38
Visive per porte automatiche scorrevoli e a battente 44

Porte vetrate
Porte vetrate ad alta visibilità per ICU e degenza 46
Componenti di base funzionali e opzionali 47
Porte scorrevoli automatiche vetrate a tenuta ermetica 48
Porte scorrevoli automatiche vetrate a tenuta semplice 52
Porte scorrevoli manuali vetrate a tenuta ermetica 56
Porte scorrevoli manuali vetrate a tenuta semplice 60
Porte a battente automatiche vetrate a tenuta semplice 64
Porte a battente automatiche asimmetriche a tenuta semplice 68
Porte a battente manuali vetrate a tenuta semplice 70
Vetri speciali e finiture per porte vetrate 74
Opzionali per porte vetrate 76

Opzionali
Imbotti, telai ed estensioni 78
Rivestimenti speciali e fasce 80
Schermature in piombo per porte scorrevoli 82
Opzionali per porte automatiche scorrevoli e a battente 86
Opzionali per porte a battente 88
Opzionali per porte scorrevoli e a battente automatiche e manuali 89
Opzionali per porte automatiche 90
Opzionali e accessori per porte a battente 92
Finiture 93
Porte speciali - scorrevoli telescopiche automatiche 94
Porte speciali - a battente con lastre in piombo 98
Porte automatiche a soffietto 106
Modulo di richiesta per la configurazione dell'impianto 108
Condizioni generali di vendita 110

List of LABEL Hospital door models 5
LABEL Hospital door construction 8
Basic, functional and optional components 9

Stainless steel or HPL panels doors
Automatic hermetically sealing sliding doors 10
Automatic simple sealing sliding doors 14
Manual hermetically sealing sliding doors 20
Manual simple sealing sliding doors 24
Automatic simple sealing swing doors 30
Automatic simple sealing asymmetric swing doors 36
Manual simple sealing swing doors 38
Vision panels for automatic sliding and swing doors 44

Glazed doors
High visibility glazed doors for ICU and ward 46
Basic, functional and optional components 47
Automatic hermetically sealing glazed sliding doors 48
Automatic simple sealing glazed sliding doors 52
Manual hermetically sealing glazed sliding doors 56
Manual simple sealing glazed sliding doors 60
Automatic simple sealing glazed swing doors 64
Automatic simple sealing asymmetric swing doors 68
Manual simple sealing glazed swing doors 70
Special glass and finishing for glazed doors 74
Options for glazed doors 76

Options
Wall frames, frames and extensions 78
Special cladding and bands 80
Lead shielding for sliding doors 82
Options for automatic sliding and swing doors 86
Options for swing doors 88
Optionals for automatic and manual sliding and swing doors 89
Options for automatic doors 90
Options and accessories for swing doors 92
Finishes 93
Special doors - sliding telescopic automatic 94
Special doors - swing doors with lead plates 98
Automatic folding doors 106
System configuration request form 108
General terms of sale 110

I nuovi motori BRUSHLESS, la tecnologia **NFC** e l'App **LABEL TOOLS**
*The new BRUSHLESS motors, the technology **NFC** and the App **LABEL TOOLS***

I nuovi motori BRUSHLESS della gamma **LABEL Hospital** rappresentano un ulteriore passo avanti in termini di affidabilità, robustezza, fluidità e silenziosità.

Questo grazie ad una sofisticata elettronica di controllo con alimentazione switching che gestisce in modo ottimale potenza e velocità del motore, garantisce un sensibile risparmio energetico, oltre ad una maggiore durabilità dell'intera automazione.

Per le automazioni LABEL Hospital sono disponibili diversi optionals tra cui:

- Batteria di emergenza HB-BAT2P che garantisce circa 60 minuti di autonomia in ciclo continuo
- Monitoraggio costante per assicurare l'affidabilità della batteria
- Elettroblocco Fail Secure con sblocco manuale (bloccato in assenza di alimentazione)
- Elettroblocco Fail Safe (libero in assenza di alimentazione)
- Elettroblocco Bistabile con sblocco manuale in assenza di alimentazione (bloccato in blocco notte e libero nei programmi mono e bidirezionali)
- Radio ricevente ad innesto ENRF1 (per apertura della porta automatica tramite radiocomando Spyco, in tutti i programmi di lavoro).

*The new BRUSHLESS motors of the range **LABEL Hospital** represent an additional step forward in terms of reliability, robustness, smoothness and quietness.*

This thanks to a sophisticated control electronics with switching power supply that manages in an optimum manner the power and speed of the motor, ensures significant energy savings, as well as a greater durability of the entire automation.

Different options are available for LABEL Hospital automations, including:

- *HB-BAT2P emergency battery, which guarantees approximately 60 minutes of continuous operation*
- *Constant monitoring to ensure battery reliability*
- *Fail Secure electric lock with manual release (locked when not powered)*
- *Fail Safe electric lock (free to open when not powered)*
- *Bistable electric lock with manual release when not connected to power (remains locked in Night-lock mode or free to open when using one or two-direction programs)*
- *ENRF1 pluggable radio receiver (for automatic door opening using Spyco radio control, in all work programs).*

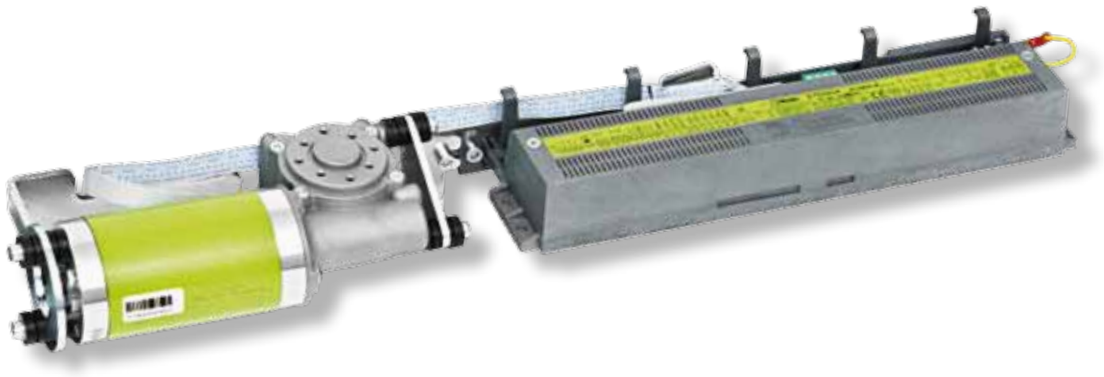

Alle automazioni LABEL Hospital è possibile abbinare la nuovissima App LABEL TOOLS che consente la gestione, la programmazione, il settaggio della porta con un semplice gesto: è sufficiente avvicinare lo smartphone (dotato di tecnologia NFC) alla tastiera HB-TNFC per scaricare i dati di programmazione per il funzionamento della porta.

The LABEL Hospital automations can be controlled by the new App LABEL TOOLS that enables management, programming, setting of the door with a simple operation: just move the smartphone (equipped with NFC) near the HB-TNFC keyboard to download the programming data for the operation of the door.

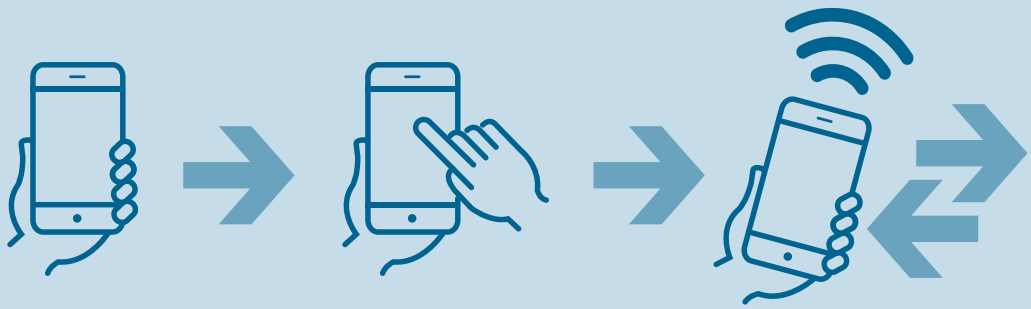

SCARICA L'APP LABEL TOOLS

DOWNLOAD THE LABEL TOOLS APP

IMPOSTA I DATI

ENTER THE DATA

LEGGI/INVIA I DATI SULLA CENTRALINA ELETTRONICA MEDIANTE LA TASTIERA HB-TNFC

UPLOAD/DOWNLOAD THE DATA ON THE CONTROL UNIT THRU HB-TNFC KEYBOARD



HB-TNFC



Legenda pittogrammi tabelle - *Tables pictograms legend*

Codice *Code*	Descrizione *Description*	Spessore muro *Wall thickness*					
Funzionamento AUTOMATICO *AUTOMATIC operation*	Funzionamento MANUALE *MANUAL operation*	Tenuta ERMETICA *HERMETIC seal*	Tenuta SEMPLICE *SIMPLE seal*				

ELENCO MODELLI PORTE **LABEL HOSPITAL**
*LIST OF **LABEL HOSPITAL** DOOR MODELS*

Pannelli in acciaio INOX o LAMINATO / *Stainless steel or HPL panels*

		Tipologia *Type*	Movimento *Movement*	Tenuta *Seal*		Pannelli *Panels*	Automazione *Automation*	Pagina *Page*
	**H-SAITE1**	SCORREVOLE *SLIDING*	AUTOMATICO *AUTOMATIC*	ERMETICA *HERMETIC*	1	INOX *ST. STEEL*	EVHT/E	12
	H-SALTE1				1	*LAMINATO HPL*		13
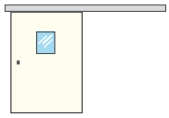	**HB-SAITS1**	SCORREVOLE *SLIDING*	AUTOMATICO *AUTOMATIC*	SEMPLICE *SIMPLE*	1	INOX *ST. STEEL*	ETH/S	16
	HB-SALTS1				1	*LAMINATO HPL*		17
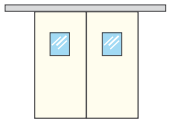	**HB-SAITS2**	SCORREVOLE *SLIDING*	AUTOMATICO *AUTOMATIC*	SEMPLICE *SIMPLE*	2	INOX *ST. STEEL*	ETH/D	18
	HB-SALTS2				2	*LAMINATO HPL*		19
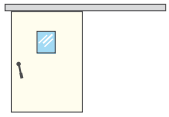	**H-SMITE1**	SCORREVOLE *SLIDING*	MANUALE *MANUAL*	ERMETICA *HERMETIC*	1	INOX *ST. STEEL*	-	22
	H-SMLTE1				1	*LAMINATO HPL*	-	23
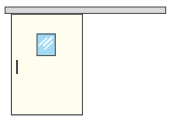	**H-SMITS1**	SCORREVOLE *SLIDING*	MANUALE *MANUAL*	SEMPLICE *SIMPLE*	1	INOX *ST. STEEL*	-	26
	H-SMLTS1				1	*LAMINATO HPL*	-	27
	**H-SMITS2**	SCORREVOLE *SLIDING*	MANUALE *MANUAL*	SEMPLICE *SIMPLE*	2	INOX *ST. STEEL*	-	28
	H-SMLTS2				2	*LAMINATO HPL*	-	29
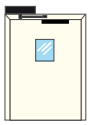	**H-BAI1**	A BATTENTE *SWING*	AUTOMATICO *AUTOMATIC*	SEMPLICE *SIMPLE*	1	INOX *ST. STEEL*	NEP250SLT2	33
	H-BAL1				1	*LAMINATO HPL*		33
	**H-BAI2**	A BATTENTE *SWING*	AUTOMATICO *AUTOMATIC*	SEMPLICE *SIMPLE*	2	INOX *ST. STEEL*	NEP250SLTD2	34
	H-BAL2				2	*LAMINATO HPL*		35
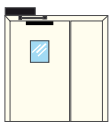	**H-BAI2A**	A BATTENTE ASIMMETRICA *ASYMMETRICAL SWING*	AUTOMATICO *AUTOMATIC*	SEMPLICE *SIMPLE*	2	INOX *ST. STEEL*	NEP250SLT2	36
	H-BAL2A				2	*LAMINATO HPL*		37
	**H-BMI1**	A BATTENTE *SWING*	MANUALE *MANUAL*	SEMPLICE *SIMPLE*	1	INOX *ST. STEEL*	-	40
	H-BML1				1	*LAMINATO HPL*	-	41
	**H-BMI2**	A BATTENTE *SWING*	MANUALE *MANUAL*	SEMPLICE *SIMPLE*	2	INOX *ST. STEEL*	-	42
	H-BML2				2	*LAMINATO HPL*	-	43

* NOTA: Per tutti i modelli di porte a battente è disponibile un "Kit tenuta ermetica" dedicato.
NOTE: A special "Hermetic Seal Kit" is available for each of our swing door models.

ELENCO MODELLI PORTE **LABEL HOSPITAL**
*LIST OF **LABEL HOSPITAL** DOOR MODELS*

Pannelli in VETRO / *GLASS panels*

			Tipologia *Type*	Movimento *Movement*	Tenuta *Seal*		Pannelli *Panels*	Automazione *Automation*	Pagina *Page*
		**H-SAVTE1**	SCORREVOLE *SLIDING*	AUTOMATICO *AUTOMATIC*	ERMETICA *HERMETIC*	1	VETRO *GLASS*	EVHT/E	50
		HB-SAVTS1	SCORREVOLE *SLIDING*	AUTOMATICO *AUTOMATIC*	SEMPLICE *SIMPLE*	1	VETRO *GLASS*	ETH/S	54
		**HB-SAVTS2**	SCORREVOLE *SLIDING*	AUTOMATICO *AUTOMATIC*	SEMPLICE *SIMPLE*	2	VETRO *GLASS*	ETH/D	55
		**H-SMVTE1**	SCORREVOLE *SLIDING*	MANUALE *MANUAL*	ERMETICA *HERMETIC*	1	VETRO *GLASS*	-	58
		H-SMVTS1	SCORREVOLE *SLIDING*	MANUALE *MANUAL*	SEMPLICE *SIMPLE*	1	VETRO *GLASS*	-	62
		**H-SMVTS2**	SCORREVOLE *SLIDING*	MANUALE *MANUAL*	SEMPLICE *SIMPLE*	2	VETRO *GLASS*	-	63
		**H-BAV1**	A BATTENTE *SWING*	AUTOMATICO *AUTOMATIC*	SEMPLICE *SIMPLE*	1	VETRO *GLASS*	NEP250SLT2	66
		**H-BAV2**				2		NEP250SLTD2	67
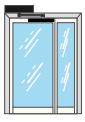		**H-BAV2A**	A BATTENTE ASIMMETRICA *ASYMMETRICAL SWING*			2		NEP250SLT2	69
		**H-BMV1**	A BATTENTE *SWING*	MANUALE *MANUAL*	SEMPLICE *SIMPLE*	1	VETRO *GLASS*	-	72
		H-BMV2				2			73

* NOTA: Per tutti i modelli di porte a battente è disponibile un "Kit tenuta ermetica" dedicato.
NOTE: A special "Hermetic Seal Kit" is available for each of our swing door models.

ELENCO MODELLI PORTE **LABEL HOSPITAL**
*LIST OF **LABEL HOSPITAL** DOOR MODELS*

Porte TELESCOPICHE / *TELESCOPIC doors*

		Tipologia *Type*	Movimento *Movement*	Tenuta *Seal*		Pannelli *Panels*	Automazione *Automation*	Pagina *Page*
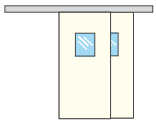	HB-TAITS2	SCORREVOLE *SLIDING*	AUTOMATICO *AUTOMATIC*	SEMPLICE *SIMPLE*	2	INOX *ST. STEEL*	ETH/T	96
	HB-TALTS2				2	LAMINATO *HPL*	ETH/T	97

Porte a BATTENTE SPECIALI (RX) / *SPECIAL SWING doors (RX)*

		Tipologia *Type*	Movimento *Movement*	Tenuta *Seal*		Pannelli *Panels*	Automazione *Automation*	Pagina *Page*
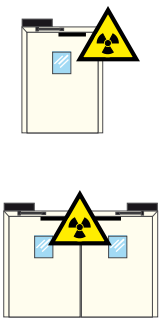	H-BAI1__PB	A BATTENTE *SWING*	AUTOMATICO *AUTOMATIC*	SEMPLICE *SIMPLE*	1	INOX *ST. STEEL*	NEP250SLT2	98
	H-BAI2__PB				2			99
	H-BAL1__PB				1	LAMINATO *HPL*	NEP250SLTD2	100
	H-BAL2__PB				2			101
	H-BMI1__PB		MANUALE *MANUAL*		1	INOX *ST. STEEL*	-	102
	H-BMI2__PB				2			103
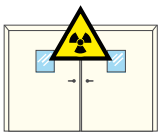	H-BML1__PB				1	LAMINATO *HPL*	-	104
	H-BML2__PB				2			105

Porte PIEGHEVOLI / *FOLDING doors*

		Tipologia *Type*	Movimento *Movement*	Tenuta *Seal*		Pannelli *Panels*	Automazione *Automation*	Pagina *Page*
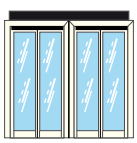	H-SOF-FTA	SOFFIETTO *BELLOWS*	AUTOMATICO *AUTOMATIC*	SEMPLICE *SIMPLE*	2	VETRO *GLASS*	EVHT/D	107
	H-SOF-FBO				2		EVHT/D	107

* NOTA: Per tutti i modelli di porte a battente è disponibile un "Kit tenuta ermetica" dedicato.
NOTE: A special "Hermetic Seal Kit" is available for each of our swing door models.

STRUTTURA DELLE PORTE **LABEL HOSPITAL**
LABEL HOSPITAL *DOOR CONSTRUCTION*

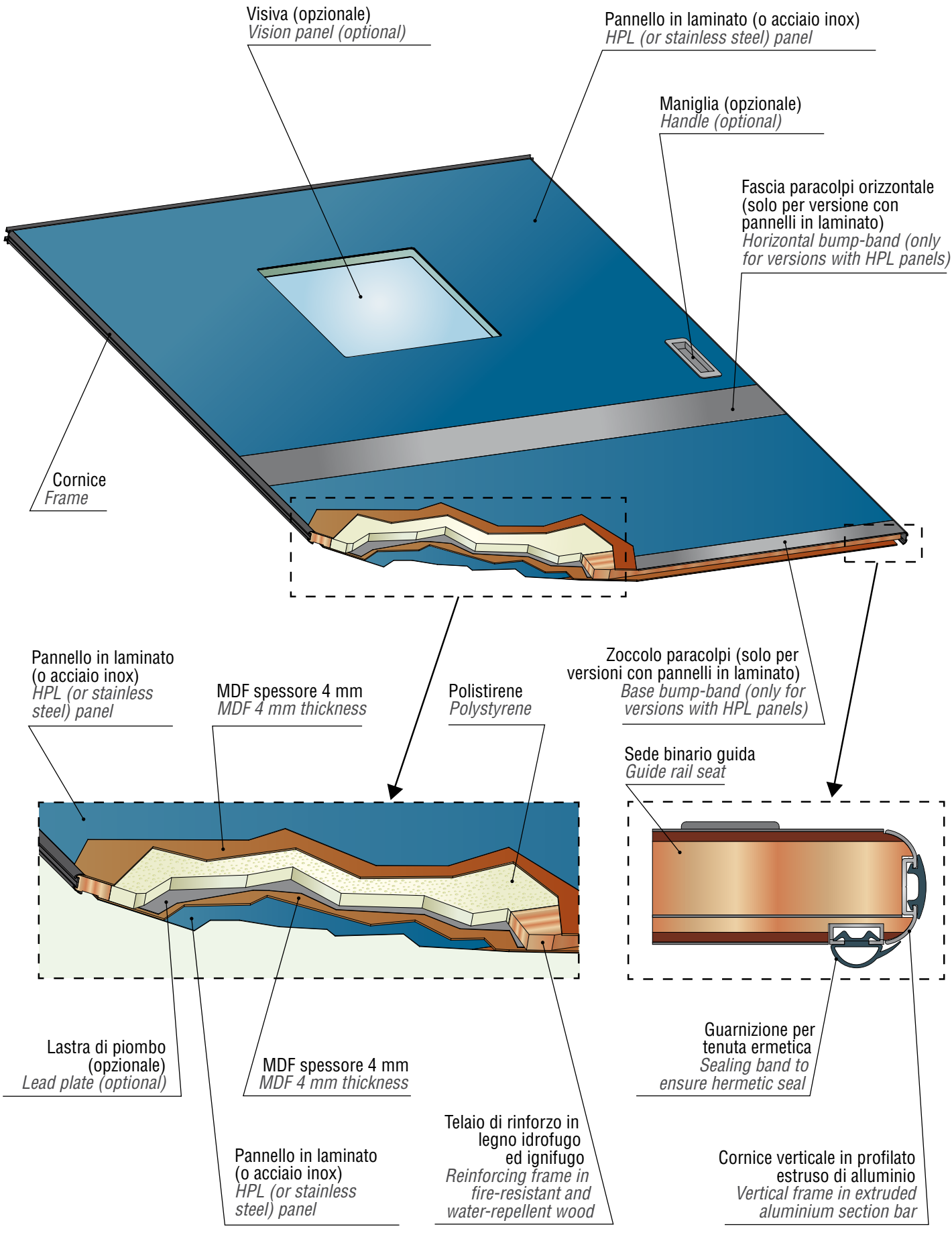

COMPONENTI DI BASE FUNZIONALI E OPZIONALI
BASIC, FUNCTIONAL AND OPTIONAL COMPONENTS

COMPONENTI DI BASE (INCLUSI):

- Pannelli (INOX o laminato), completi di profili LB-H in alluminio perfettamente complanari e guarnizioni
- Automazione EVHT/E o ETH/T per le porte automatiche scorrevoli o NEPTIS con braccio per le porte automatiche a battente
- Gruppo copertura in alluminio grezzo
- Programmatore digitale H-DSEL o HB-DSEL, per automazioni con motore brushless
- Sensori di sicurezza (Qt. 2)

COMPONENTI FUNZIONALI (DA ORDINARE SEPARATAMENTE):

- Dispositivo/i di impulso/attivazione (per le versioni automatiche)
- Maniglie (per le versioni manuali)
- Imbotte oppure Semi-imbotte, in alluminio o acciaio
- Colorazione alluminio gruppo copertura e cornici: scelto fra anodizzato, RAL o effetto INOX
- Batterie e/o maniglie (per versioni automatiche ermetiche)
- Fasce obbligatorie per porte rivestite in laminato con larghezza oltre 1200 mm

COMPONENTI OPZIONALI (A RICHIESTA):

- Rivestimento copertura in acciaio INOX
- Fasce alluminio ossidate argento, lamiera zincata/ verniciata o in acciaio INOX.
- Batterie
- Maniglie
- Lastre piombo da 1, 2 o 3 mm (porte con lastre da 3 mm previa verifica di fattibilità)
- Visive - Visive RX - Visive con tendina
- Dispositivo/i di impulso/attivazione

BASIC COMPONENTS (INCLUDED)

- *Panels (stainless steel or HPL), equipped with perfectly flush LB-H aluminium profiles and sealing bands*
- *EVHT/E or ETHT automation for automatic sliding doors or NEPTIS with arm for automatic swing doors*
- *Cladding unit in mill finish aluminium*
- *H-DSEL digital programmer or HB-DSEL for brushless motors automations*
- *Safety sensors (Qty. 2)*

FUNCTIONAL COMPONENTS (TO BE ORDERED SE PARATELY):

- *Pulse/activation device(s) (for automatic versions)*
- *Handles (for manual versions)*
- *Wall frame or Semi-wall frame, in aluminium or steel*
- *Colour of aluminium cladding unit and frames: choice of anodized, RAL or stainless-steel effect*
- *Batteries and/or handles (for automatic hermetic versions)*
- *Compulsory bands for HPL-coated doors over 1200 mm in width*

OPTIONAL COMPONENTS (ON REQUEST):

- *Cover coating in stainless steel*
- *Bands in aluminium with silver oxidization, galvanized/ painted plate, or stainless steel.*
- *Batteries*
- *Handles*
- *Lead plate 1, 2 or 3 mm thick (doors with 3 mm plates are subject to feasibility analysis)*
- *Vision panels - Vision panels in X-ray glass*
- *Pulse/activation device(s)*





PORTE SCORREVOLI AUTOMATICHE A **TENUTA ERMETICA**
*AUTOMATIC **HERMETIC SEALING** SLIDING DOORS*

Descrizione prodotto

La porta (spessore 47 mm) si muove orizzontalmente e, in prossimità della chiusura, gestisce automaticamente il movimento di abbassamento e traslazione della porta affinché questa si avvicini sia al muro che al pavimento, garantendo così la tenuta ermetica, mediante la compressione di speciali guarnizioni in go mma presenti sui quattro lati della porta. I carrelli di sostegno possono supportare e spostare un carico massimo di 150 kg. L'automazione è dotata di un software specifico per la gestione separata e indipendente delle fasi di abbassamento e di traslazione durante l'apertura e la chiusura della porta, con controllo di potenza e velocità.

Automazione

- Automazione su trave in lega di alluminio da 125 mm e fianchetti laterali in ABS
- Gruppo copertura ispezionabile da mm 135x180H in lega di alluminio senza viti sulla vista frontale
- Fissaggio su struttura portante con rotaia di scorrimento in lega di alluminio sospesa su guida anti-rumore in polizene
- Motore CC con encoder, scatola ingranaggi reversibile.
- Trasmissione del movimento mediante cinghia dentata in gomma con cordoli in kevlar, antistatica
- Carrelli con dispositivo anti-deragliamento
- Unità di controllo con microprocessore ad auto-apprendimento e gestione automatica delle procedure di sicurezza (anti-schiacciamento, inversione di direzione, movimento di sicurezza a bassa velocità)

SONO INCLUSI NELLA FORNITURA BASE:
Automazione EVHT/E • Pannello anta completo di cornici e guarnizioni dedicate • Gruppo copertura in alluminio nella versione con finitura grezza • Programmatore digitale • Sensori di sicurezza (Qt.2)

SONO ESCLUSI DALLA FORNITURA BASE:
I componenti opzionali non specificamente inclusi e i componenti funzionali.

Opzionali

• Visive • Maniglie (normali e alzanti) • Fasce paracolpi
• Dispositivi di impulso • Sensori di sicurezza (in apertura)

Product description

The door (thickness 47 mm) moves horizontally. When the door is nearly closed, the automation manages its lowering and translation motion towards the wall and the floor, thereby guaranteeing an hermetic seal by means of the compression of special rubber gaskets on all four sides of the door.
The support trolleys can bear and convey a maximum load of 150 kg.
The automation is equipped with a special software to separately and independently manage the lowering and translation phases during opening and closing of the door, controlling power and speed.

Automation

- *Automation on 125 mm transom made of aluminium alloy and side caps in ABS*
- *Aluminium alloy inspectionable covering unit, 135x180H mm, with no screws visible from the front*
- *Fastened on a load-bearing structure with an aluminium alloy slideway rail mounted on a sound-dampening polyzene guide*
- *DC motor with encoder, reversible gearbox.*
- *The movement is transmitted by a rubber antistatic timing belt with Kevlar sides*
- *Trolleys with anti-derailment device*
- *Control unit with self-learning microprocessor and automatic management of safety procedures (anti-crushing, direction reversal, low-speed safety movement)*

THE STANDARD SUPPLY INCLUDES:
EVHT/E automation • Leaf panel complete with dedicated frames and gaskets • Raw aluminium covering unit • Digital selector • Safety sensors (Qty. 2)

THE STANDARD SUPPLY DOES NOT INCLUDE:
The optional components not specifically included and the functional components.

Options

• Vision panels • Handles (normal and lifting) • Bumpbands
• Pulse devices • Safety sensors (during opening)







PORTE SCORREVOLI AUTOMATICHE A **TENUTA ERMETICA**
*AUTOMATIC **HERMETIC SEALING** SLIDING DOORS*

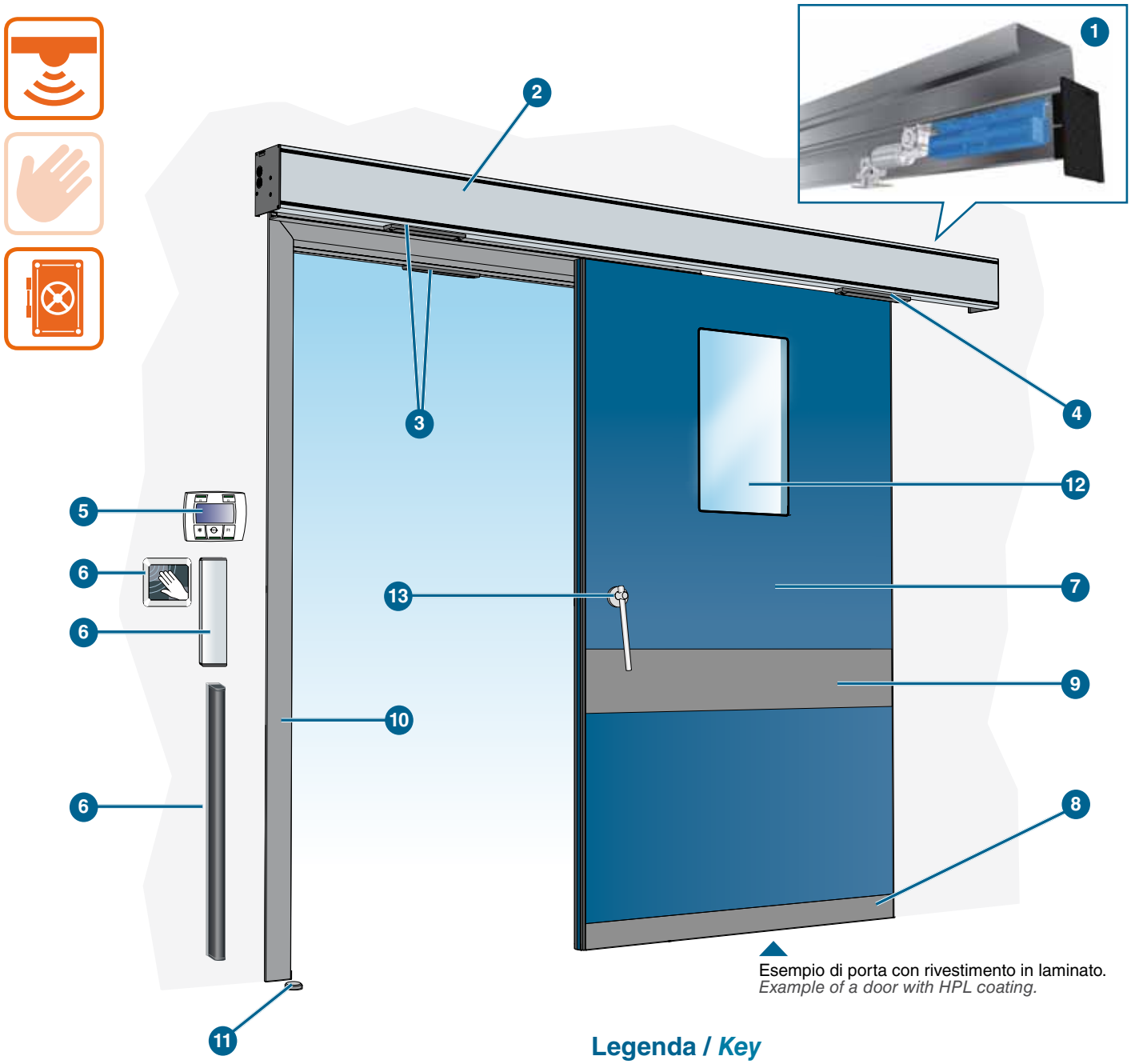

Esempio di porta con rivestimento in laminato.
Example of a door with HPL coating.

Legenda / *Key*

1	Gruppo automazione / *Automation unit*
2	Gruppo copertura / *Cladding unit*
3	Sensore di sicurezza in chiusura / *Closing safety sensor*
4	Sensore di sicurezza in apertura opzionale / *Optional opening safety sensor*
5	Programmatore digitale / *Digital programmer*
6	Dispositivi di attivazione / *Activation devices*
7	Pannello/ *Panel*
8	Zoccolo / *Base*
9	Fascia orizzontale / *Horizontal band*
10	Imbotte (o semi-imbotte) opzionale / *Optional wall frame (or semi-wall frame)*
11	Riscontro in chiusura / *Closing striker*
12	Visiva (opzionale) / *Vision panel (optional)*
13	Maniglia (opzionale) / *Handle (optional)*



Prova di permeabilità all'aria n° 278814.
EVH-E Air permeability test no. 278814.



Misurazione isolamento acustico in laboratorio n° 315233
Laboratory measurement of sound insulation no. 315233

PORTE SCORREVOLI AUTOMATICHE A **TENUTA ERMETICA**
*AUTOMATIC **HERMETICALLY SEALING** SLIDING DOORS*

Automazione EVHT/E
EVHT/E automation



H-SAITE1-800	Porta scorrevole AUTOMATICA - Larghezza vano (LV) fino a 800 mm *AUTOMATIC sliding door - Opening width (LV) up to 800 mm*
H-SAITE1-900	Porta scorrevole AUTOMATICA - Larghezza vano (LV) fino a 900 mm *AUTOMATIC sliding door - Opening width (LV) up to 900 mm*
H-SAITE1-1000	Porta scorrevole AUTOMATICA - Larghezza vano (LV) fino a 1000 mm *AUTOMATIC sliding door - Opening width (LV) up to 1000 mm*
H-SAITE1-1100	Porta scorrevole AUTOMATICA - Larghezza vano (LV) fino a 1100 mm *AUTOMATIC sliding door - Opening width (LV) up to 1100 mm*
H-SAITE1-1200	Porta scorrevole AUTOMATICA - Larghezza vano (LV) fino a 1200 mm *AUTOMATIC sliding door - Opening width (LV) up to 1200 mm*
H-SAITE1-1300	Porta scorrevole AUTOMATICA - Larghezza vano (LV) fino a 1300 mm *AUTOMATIC sliding door - Opening width (LV) up to 1300 mm*
H-SAITE1-1400	Porta scorrevole AUTOMATICA - Larghezza vano (LV) fino a 1400 mm *AUTOMATIC sliding door - Opening width (LV) up to 1400 mm*
H-SAITE1-1500	Porta scorrevole AUTOMATICA - Larghezza vano (LV) fino a 1500 mm *AUTOMATIC sliding door - Opening width (LV) up to 1500 mm*
H-SAITE1-1600	Porta scorrevole AUTOMATICA - Larghezza vano (LV) fino a 1600 mm *AUTOMATIC sliding door - Opening width (LV) up to 1600 mm*
H-SAITE1-1700	Porta scorrevole AUTOMATICA - Larghezza vano (LV) fino a 1700 mm *AUTOMATIC sliding door - Opening width (LV) up to 1700 mm*
H-SAITE1-1800	Porta scorrevole AUTOMATICA - Larghezza vano (LV) fino a 1800 mm *AUTOMATIC sliding door - Opening width (LV) up to 1800 mm*
H-SAITE1-1900 *	Porta scorrevole AUTOMATICA - Larghezza vano (LV) fino a 1900 mm *AUTOMATIC sliding door - Opening width (LV) up to 1900 mm*
H-SAITE1-2000 *	Porta scorrevole AUTOMATICA - Larghezza vano (LV) fino a 2000 mm *AUTOMATIC sliding door - Opening width (LV) up to 2000 mm*

* Rivestimento in lamiera INOX con giunzione verticale
** Stainless steel cladding with vertical junction*

Dimensioni / *Dimensions*

PL	Passaggio netto orizzontale *Horizontal net passage*	LM	Larghezza vano grezzo *Unfinished opening width*	HM	Altezza vano grezzo *Unfinished opening height*
PV	Passaggio netto verticale *Vertical net passage*	LV	Larghezza vano finito *Finished opening width*	HV	Altezza vano finito *Finished opening height*
LT	Lunghezza automazione *Automation length*	LA	Larghezza anta *Leaf width*	HA	Altezza anta *Leaf height*

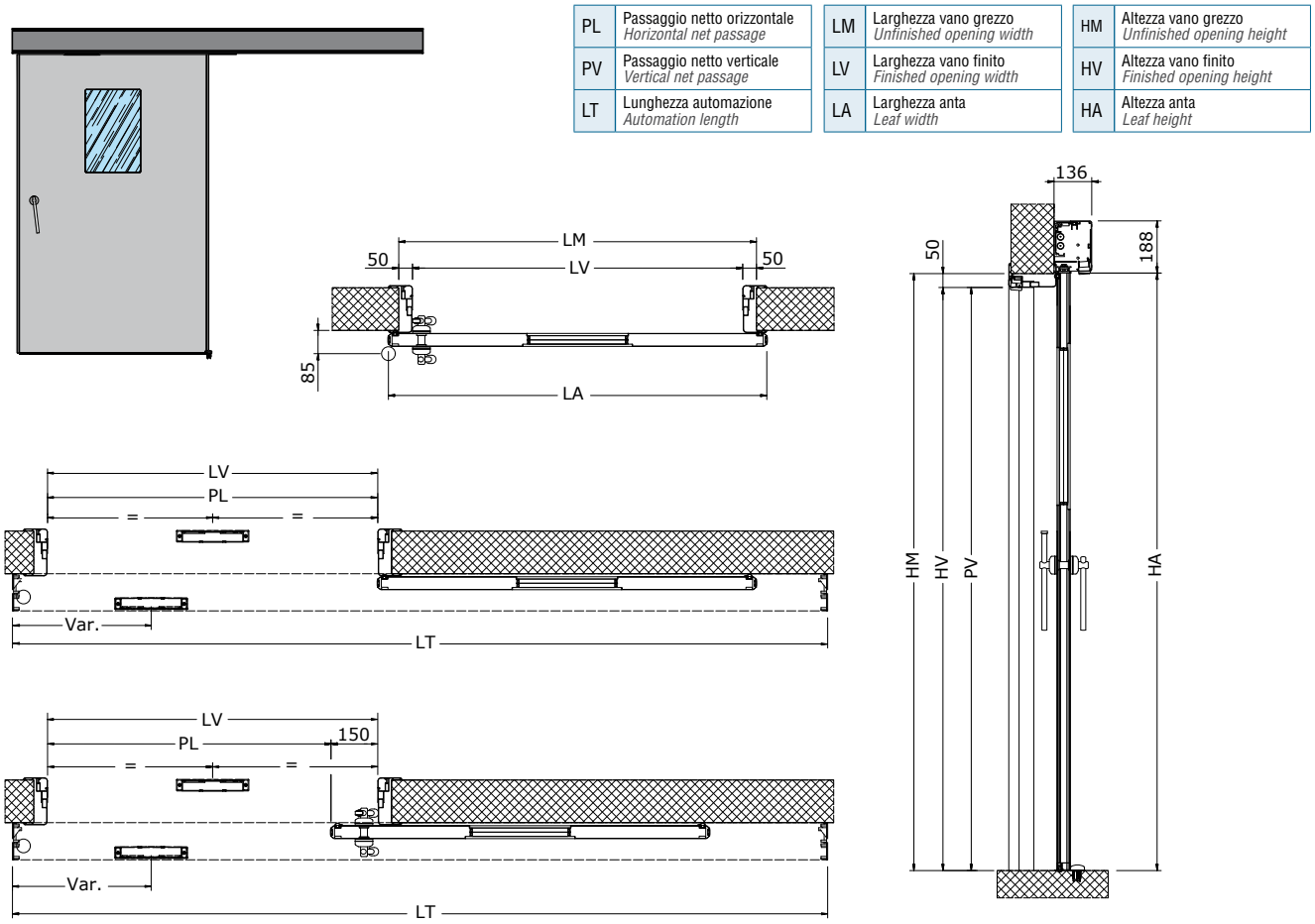

PORTE SCORREVOLI AUTOMATICHE A **TENUTA ERMETICA**
*AUTOMATIC **HERMETICALLY SEALING** SLIDING DOORS*

Automazione EVHT/E
EVHT/E automation

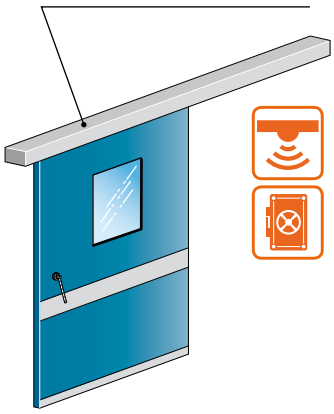

H-SALTE1-800	Porta scorrevole AUTOMATICA - Larghezza vano (LV) fino a 800 mm *AUTOMATIC sliding door - Opening width (LV) up to 800 mm*
H-SALTE1-900	Porta scorrevole AUTOMATICA - Larghezza vano (LV) fino a 900 mm *AUTOMATIC sliding door - Opening width (LV) up to 900 mm*
H-SALTE1-1000	Porta scorrevole AUTOMATICA - Larghezza vano (LV) fino a 1000 mm *AUTOMATIC sliding door - Opening width (LV) up to 1000 mm*
H-SALTE1-1100	Porta scorrevole AUTOMATICA - Larghezza vano (LV) fino a 1100 mm *AUTOMATIC sliding door - Opening width (LV) up to 1100 mm*
H-SALTE1-1200	Porta scorrevole AUTOMATICA - Larghezza vano (LV) fino a 1200 mm *AUTOMATIC sliding door - Opening width (LV) up to 1200 mm*
H-SALTE1-1300	Porta scorrevole AUTOMATICA - Larghezza vano (LV) fino a 1300 mm *AUTOMATIC sliding door - Opening width (LV) up to 1300 mm*
H-SALTE1-1400	Porta scorrevole AUTOMATICA - Larghezza vano (LV) fino a 1400 mm *AUTOMATIC sliding door - Opening width (LV) up to 1400 mm*
H-SALTE1-1500	Porta scorrevole AUTOMATICA - Larghezza vano (LV) fino a 1500 mm *AUTOMATIC sliding door - Opening width (LV) up to 1500 mm*
H-SALTE1-1600	Porta scorrevole AUTOMATICA - Larghezza vano (LV) fino a 1600 mm *AUTOMATIC sliding door - Opening width (LV) up to 1600 mm*
H-SALTE1-1700	Porta scorrevole AUTOMATICA - Larghezza vano (LV) fino a 1700 mm *AUTOMATIC sliding door - Opening width (LV) up to 1700 mm*
H-SALTE1-1800	Porta scorrevole AUTOMATICA - Larghezza vano (LV) fino a 1800 mm *AUTOMATIC sliding door - Opening width (LV) up to 1800 mm*
H-SALTE1-1900	Porta scorrevole AUTOMATICA - Larghezza vano (LV) fino a 1900 mm *AUTOMATIC sliding door - Opening width (LV) up to 1900 mm*
H-SALTE1-2000	Porta scorrevole AUTOMATICA - Larghezza vano (LV) fino a 2000 mm *AUTOMATIC sliding door - Opening width (LV) up to 2000 mm*

Dimensioni / *Dimensions*

PL	Passaggio netto orizzontale *Horizontal net passage*	LM	Larghezza vano grezzo *Unfinished opening width*	HM	Altezza vano grezzo *Unfinished opening height*
PV	Passaggio netto verticale *Vertical net passage*	LV	Larghezza vano finito *Finished opening width*	HV	Altezza vano finito *Finished opening height*
LT	Lunghezza automazione *Automation length*	LA	Larghezza anta *Leaf width*	HA	Altezza anta *Leaf height*

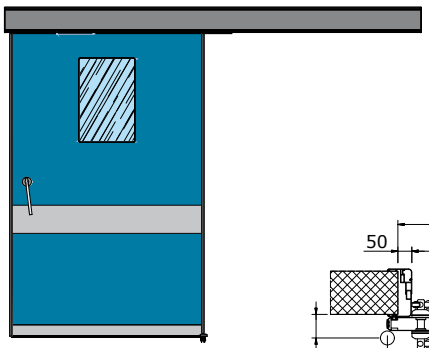

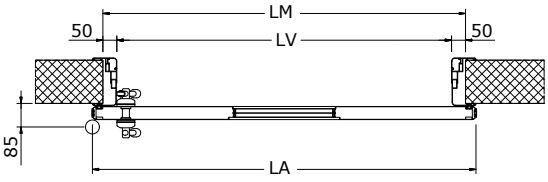

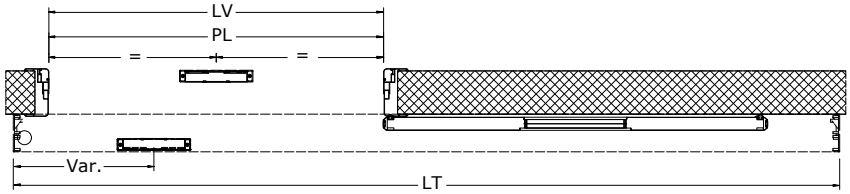

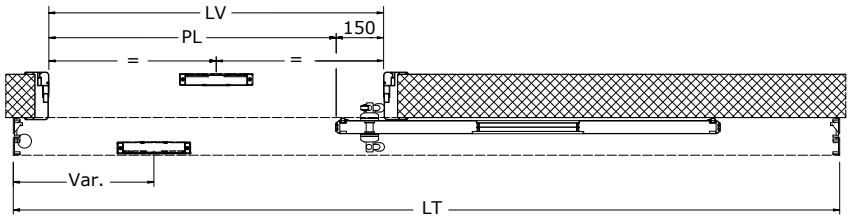

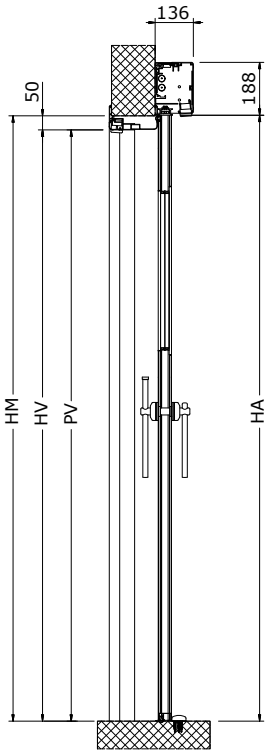

PORTE SCORREVOLI AUTOMATICHE A **TENUTA SEMPLICE**
*AUTOMATIC **SIMPLE SEALING** SLIDING DOORS*

Descrizione prodotto

La porta si muove orizzontalmente e, in prossimità della chiusura, va in appoggio sui montanti ed il traverso del telaio sporgente a muro garantendo, mediante la compressione di speciali guarnizioni in gomma presenti sui due lati verticali e sul lato orizzontale superiore della porta, la tenuta all'aria.
I carrelli di sostegno possono supportare e spostare un carico massimo di 300 kg per porta ad anta singola. L'automazione è inoltre dotata di specifico software in grado di fornire potenza aggiuntiva nella movimentazione di porte pesanti.

Product description

The door moves horizontally and, when it is nearly closed, it comes to rest against the uprights and the crossbar of the frame, which extends out from the wall, ensuring, by means of the compression of special rubber gaskets on the two vertical sides and the top horizontal side of the door, an airtight seal.
The support trolleys can bear and convey a maximum load of 300 kg per single-leaf door. The automation is also equipped with a specific type of software that is able to provide additional power when operating heavy doors.

Automazione

- Automazione su trave da 78 mm, copertura ispezionabile in alluminio e fianchetti laterali in ABS
- Gruppo copertura da mm 150x120H in lega di alluminio con articolazione per sgancio e supporto
- Automazione per una o due ante scorrevoli
- Portata massima di 400 kg per porta a doppia anta o 300 kg per porta ad anta singola
- Lunghezza massima dell'automazione: 6500 mm.
- Rotaia di scorrimento in lega di alluminio sospesa su guarnizione in gomma anti-rumore
- Motore **BRUSHLESS**, scatola ingranaggi reversibile
- Trasmissione del movimento mediante cinghia dentata in gomma con cordoli in kevlar, antistatica
- Carrelli a doppia ruota con dispositivo anti-deragliamento
- Unità di controllo con microprocessore ad auto-apprendimento e gestione automatica delle procedure di sicurezza (anti-schiacciamento, inversione di direzione, movimento di sicurezza a bassa velocità)

Automation

- *Automation on 78 mm transom, aluminium cover accessible for inspection, ABS side caps*
- *Aluminium alloy covering unit, 150x120H mm, with release and support articulation*
- *Automation for one or two sliding leaves*
- *Maximum load capacity of 400 kg for a double-leaf door or 300 kg for a single-leaf door*
- *Maximum automation length: 6500 mm*
- *Aluminium alloy slideway rail mounted on a sound-dampening rubber gasket.*
- ***BRUSHLESS** motor, reversible gearbox.*
- *The movement is driven by a rubber antistatic timing belt with Kevlar sides*
- *Double-wheel trolleys with anti-derailment device.*
- *Control unit with self-learning microprocessor and automatic management of safety procedures: (anti-crushing, direction reversal, low-speed safety movement)*

SONO INCLUSI NELLA FORNITURA BASE:

Automazione ETH con motore **BRUSHLESS**
• Pannello anta completo di cornici e guarnizioni dedicate • Gruppo copertura in alluminio nella versione con finitura grezza • Programmatore digitale • Sensori di sicurezza (Qt. 2)

THE STANDARD SUPPLY INCLUDES:

*ETH automation with **BRUSHLESS** motor*
• Leaf panel complete with dedicated frames and gaskets • Raw aluminium covering unit • Digital selector • Safety sensors (Qty. 2)

SONO ESCLUSI DALLA FORNITURA BASE:

I componenti opzionali non specificamente inclusi e i componenti funzionali.

THE STANDARD SUPPLY DOES NOT INCLUDE:

The optional components not specifically included and the functional components.

Opzionali

• Visive • Maniglie • Fasce paracolpi • Dispositivi di impulso • Sensori di sicurezza (in apertura)

Options

• Vision panels • Handles • Bump bands • Pulse devices • Safety sensors (during opening)





PORTE SCORREVOLI AUTOMATICHE A **TENUTA SEMPLICE**
*AUTOMATIC **SIMPLE SEALING** SLIDING DOORS*

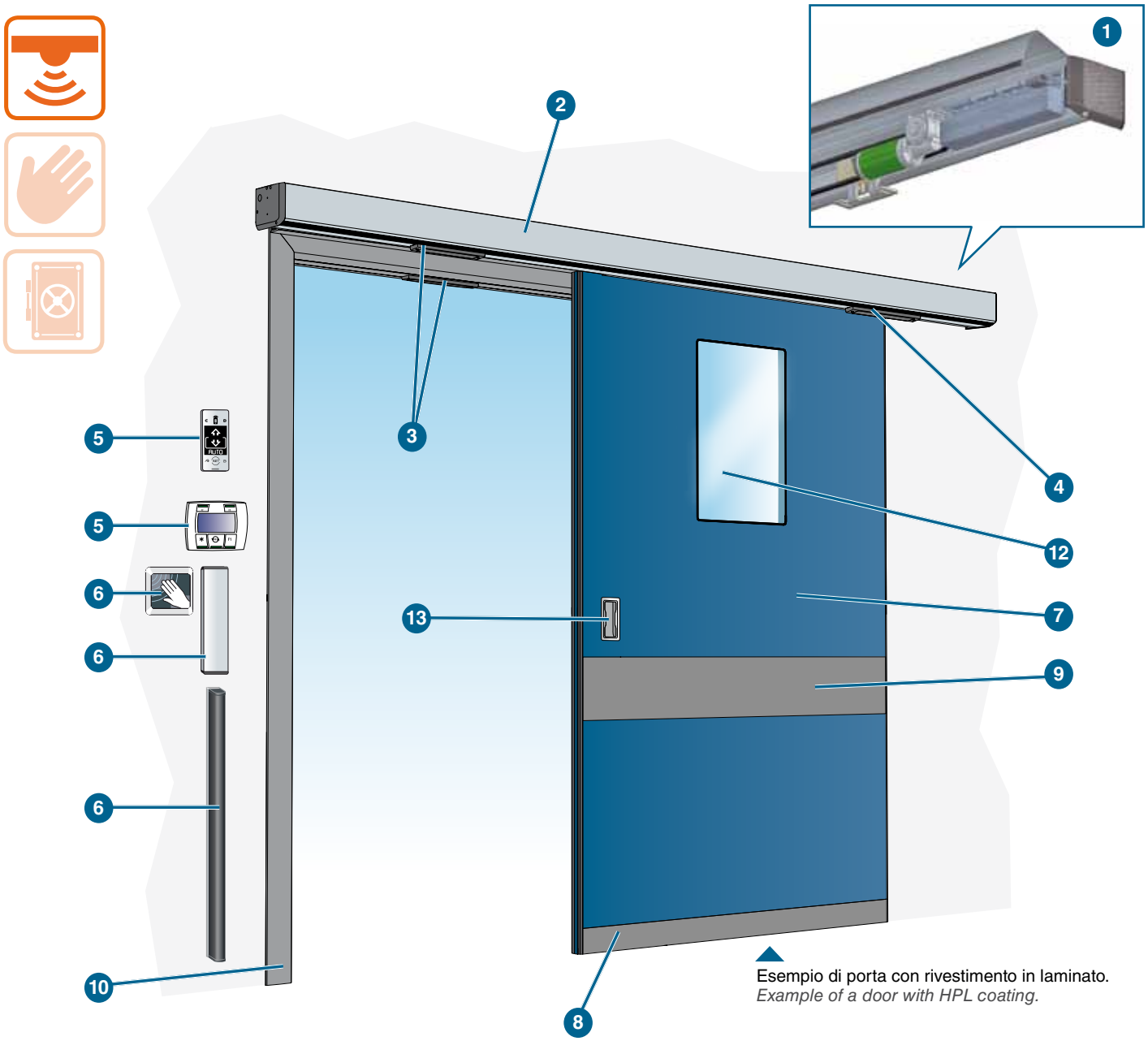

Esempio di porta con rivestimento in laminato.
Example of a door with HPL coating.

Legenda / *Key*

1	Gruppo automazione / *Automation unit*
2	Gruppo copertura / *Cladding unit*
3	Sensore di sicurezza in chiusura / *Closing safety sensor*
4	Sensore di sicurezza in apertura opzionale / *Optional opening safety sensor*
5	Programmatore digitale / *Digital programmer*
6	Dispositivo di attivazione / *Activation devices*
7	Pannello / *Panel*
8	Zoccolo / *Base*
9	Fascia orizzontale / *Horizontal band*
10	Imbotte (o semi-imbotte) opzionale / *Optional wall frame (or semi-wall frame)*
11	-
12	Visiva (opzionale) / *Vision panel (optional)*
13	Maniglia (opzionale) / *Handle (optional)*



Misurazione in laboratorio isolamento acustico n° 315230 (misurazione isolamento acustico sui pannelli effettuata con metodo empirico).

Laboratory measurement of sound insulation no. 315230 (measurement of panel sound insulation performed using the empirical method).

HB-SAITS1 PORTE SCORREVOLI AUTOMATICHE A **TENUTA SEMPLICE**
*AUTOMATIC **SIMPLE SEALING** SLIDING DOORS*

Automazione ETH/S
ETH/S automation

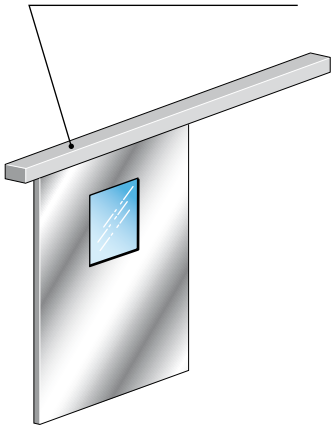

HB-SAITS1-800	Porta scorrevole automatica - Larghezza vano (LV) fino a 800 mm *AUTOMATIC sliding door - Opening width (LV) up to 800 mm*
HB-SAITS1-900	Porta scorrevole automatica - Larghezza vano (LV) fino a 900 mm *AUTOMATIC sliding door - Opening width (LV) up to 900 mm*
HB-SAITS1-1000	Porta scorrevole automatica - Larghezza vano (LV) fino a 1000 mm *AUTOMATIC sliding door - Opening width (LV) up to 1000 mm*
HB-SAITS1-1100	Porta scorrevole automatica - Larghezza vano (LV) fino a 1100 mm *AUTOMATIC sliding door - Opening width (LV) up to 1100 mm*
HB-SAITS1-1200	Porta scorrevole automatica - Larghezza vano (LV) fino a 1200 mm *AUTOMATIC sliding door - Opening width (LV) up to 1200 mm*
HB-SAITS1-1300	Porta scorrevole automatica - Larghezza vano (LV) fino a 1300 mm *AUTOMATIC sliding door - Opening width (LV) up to 1300 mm*
HB-SAITS1-1400	Porta scorrevole automatica - Larghezza vano (LV) fino a 1400 mm *AUTOMATIC sliding door - Opening width (LV) up to 1400 mm*
HB-SAITS1-1500	Porta scorrevole automatica - Larghezza vano (LV) fino a 1500 mm *AUTOMATIC sliding door - Opening width (LV) up to 1500 mm*
HB-SAITS1-1600	Porta scorrevole automatica - Larghezza vano (LV) fino a 1600 mm *AUTOMATIC sliding door - Opening width (LV) up to 1600 mm*
HB-SAITS1-1700	Porta scorrevole automatica - Larghezza vano (LV) fino a 1700 mm *AUTOMATIC sliding door - Opening width (LV) up to 1700 mm*
HB-SAITS1-1800	Porta scorrevole automatica - Larghezza vano (LV) fino a 1800 mm *AUTOMATIC sliding door - Opening width (LV) up to 1800 mm*
HB-SAITS1-1900*	Porta scorrevole automatica - Larghezza vano (LV) fino a 1900 mm *AUTOMATIC sliding door - Opening width (LV) up to 1900 mm*
HB-SAITS1-2000*	Porta scorrevole automatica - Larghezza vano (LV) fino a 2000 mm *AUTOMATIC sliding door - Opening width (LV) up to 2000 mm*

* Rivestimento in lamiera INOX con giunzione verticale
** Stainless steel cladding with vertical junction*

Dimensioni / *Dimensions*

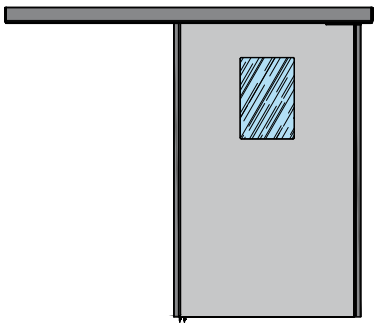

PL	Passaggio netto orizzontale *Horizontal net passage*	LM	Larghezza vano grezzo *Unfinished opening width*	HM	Altezza vano grezzo *Unfinished opening height*
PV	Passaggio netto verticale *Vertical net passage*	LV	Larghezza vano finito *Finished opening width*	HV	Altezza vano finito *Finished opening height*
LT	Lunghezza automazione *Automation length*	LA	Larghezza anta *Leaf width*	HA	Altezza anta *Leaf height*

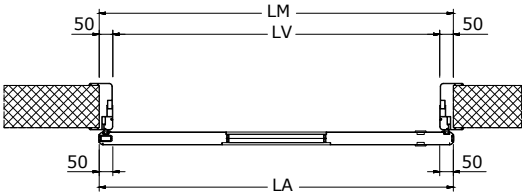

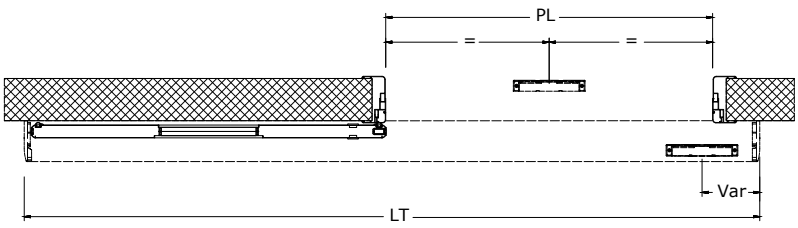

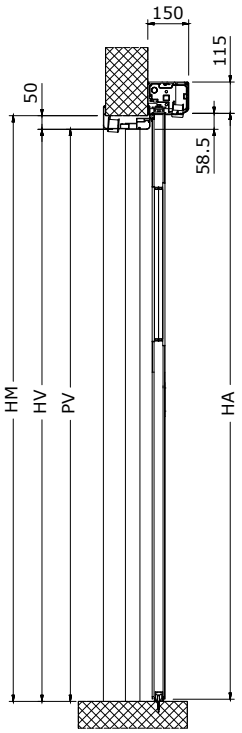

Automazione ETH/S
ETH/S automation

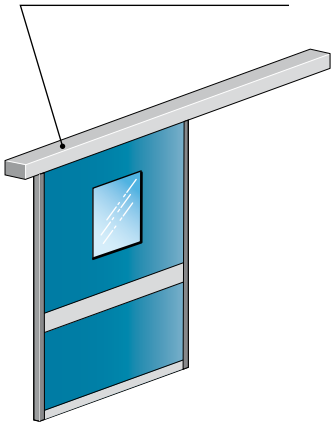

HB-SALTS1-800	Porta scorrevole AUTOMATICA - Larghezza vano (LV) fino a 800 mm *AUTOMATIC sliding door - Opening width (LV) up to 800 mm*
HB-SALTS1-900	Porta scorrevole AUTOMATICA - Larghezza vano (LV) fino a 900 mm *AUTOMATIC sliding door - Opening width (LV) up to 900 mm*
HB-SALTS1-1000	Porta scorrevole AUTOMATICA - Larghezza vano (LV) fino a 1000 mm *AUTOMATIC sliding door - Opening width (LV) up to 1000 mm*
HB-SALTS1-1100	Porta scorrevole AUTOMATICA - Larghezza vano (LV) fino a 1100 mm *AUTOMATIC sliding door - Opening width (LV) up to 1100 mm*
HB-SALTS1-1200	Porta scorrevole AUTOMATICA - Larghezza vano (LV) fino a 1200 mm *AUTOMATIC sliding door - Opening width (LV) up to 1200 mm*
HB-SALTS1-1300	Porta scorrevole AUTOMATICA - Larghezza vano (LV) fino a 1300 mm *AUTOMATIC sliding door - Opening width (LV) up to 1300 mm*
HB-SALTS1-1400	Porta scorrevole AUTOMATICA - Larghezza vano (LV) fino a 1400 mm *AUTOMATIC sliding door - Opening width (LV) up to 1400 mm*
HB-SALTS1-1500	Porta scorrevole AUTOMATICA - Larghezza vano (LV) fino a 1500 mm *AUTOMATIC sliding door - Opening width (LV) up to 1500 mm*
HB-SALTS1-1600	Porta scorrevole AUTOMATICA - Larghezza vano (LV) fino a 1600 mm *AUTOMATIC sliding door - Opening width (LV) up to 1600 mm*
HB-SALTS1-1700	Porta scorrevole AUTOMATICA - Larghezza vano (LV) fino a 1700 mm *AUTOMATIC sliding door - Opening width (LV) up to 1700 mm*
HB-SALTS1-1800	Porta scorrevole AUTOMATICA - Larghezza vano (LV) fino a 1800 mm *AUTOMATIC sliding door - Opening width (LV) up to 1800 mm*
HB-SALTS1-1900	Porta scorrevole AUTOMATICA - Larghezza vano (LV) fino a 1900 mm *AUTOMATIC sliding door - Opening width (LV) up to 1900 mm*
HB-SALTS1-2000	Porta scorrevole AUTOMATICA - Larghezza vano (LV) fino a 2000 mm *AUTOMATIC sliding door - Opening width (LV) up to 2000 mm*

Dimensioni / *Dimensions*

PL	Passaggio netto orizzontale *Horizontal net passage*	LM	Larghezza vano grezzo *Unfinished opening width*	HM	Altezza vano grezzo *Unfinished opening height*
PV	Passaggio netto verticale *Vertical net passage*	LV	Larghezza vano finito *Finished opening width*	HV	Altezza vano finito *Finished opening height*
LT	Lunghezza automazione *Automation length*	LA	Larghezza anta *Leaf width*	HA	Altezza anta *Leaf height*

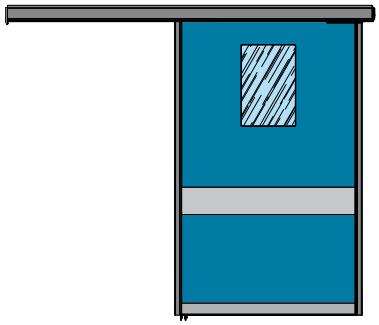

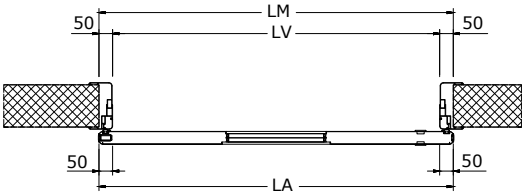

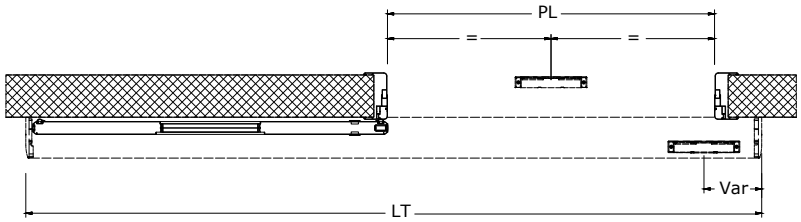

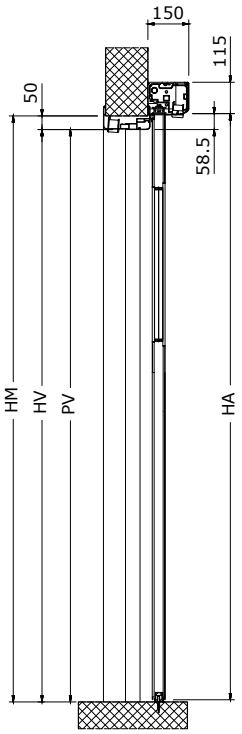

Automazione ETH/D
ETH/D automation

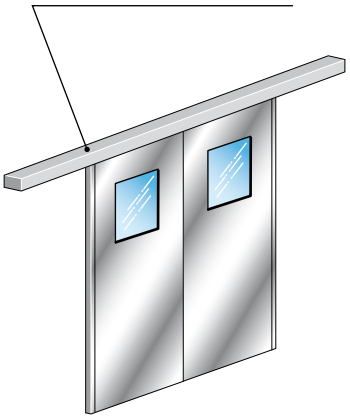

HB-SAITS2-1000	Porta scorrevole automatica - Larghezza vano (LV) fino a 1000 mm *AUTOMATIC sliding door - Opening width (LV) up to 1000 mm*
HB-SAITS2-1100	Porta scorrevole automatica - Larghezza vano (LV) fino a 1100 mm *AUTOMATIC sliding door - Opening width (LV) up to 1100 mm*
HB-SAITS2-1200	Porta scorrevole automatica - Larghezza vano (LV) fino a 1200 mm *AUTOMATIC sliding door - Opening width (LV) up to 1200 mm*
HB-SAITS2-1300	Porta scorrevole automatica - Larghezza vano (LV) fino a 1300 mm *AUTOMATIC sliding door - Opening width (LV) up to 1300 mm*
HB-SAITS2-1400	Porta scorrevole automatica - Larghezza vano (LV) fino a 1400 mm *AUTOMATIC sliding door - Opening width (LV) up to 1400 mm*
HB-SAITS2-1500	Porta scorrevole automatica - Larghezza vano (LV) fino a 1500 mm *AUTOMATIC sliding door - Opening width (LV) up to 1500 mm*
HB-SAITS2-1600	Porta scorrevole automatica - Larghezza vano (LV) fino a 1600 mm *AUTOMATIC sliding door - Opening width (LV) up to 1600 mm*
HB-SAITS2-1700	Porta scorrevole automatica - Larghezza vano (LV) fino a 1700 mm *AUTOMATIC sliding door - Opening width (LV) up to 1700 mm*
HB-SAITS2-1800	Porta scorrevole automatica - Larghezza vano (LV) fino a 1800 mm *AUTOMATIC sliding door - Opening width (LV) up to 1800 mm*
HB-SAITS2-1900	Porta scorrevole automatica - Larghezza vano (LV) fino a 1900 mm *AUTOMATIC sliding door - Opening width (LV) up to 1900 mm*
HB-SAITS2-2000	Porta scorrevole automatica - Larghezza vano (LV) fino a 2000 mm *AUTOMATIC sliding door - Opening width (LV) up to 2000 mm*
HB-SAITS2-2100	Porta scorrevole automatica - Larghezza vano (LV) fino a 2100 mm *AUTOMATIC sliding door - Opening width (LV) up to 2100 mm*
HB-SAITS2-2200	Porta scorrevole automatica - Larghezza vano (LV) fino a 2200 mm *AUTOMATIC sliding door - Opening width (LV) up to 2200 mm*
HB-SAITS2-2300	Porta scorrevole automatica - Larghezza vano (LV) fino a 2300 mm *AUTOMATIC sliding door - Opening width (LV) up to 2300 mm*
HB-SAITS2-2400	Porta scorrevole automatica - Larghezza vano (LV) fino a 2400 mm *AUTOMATIC sliding door - Opening width (LV) up to 2400 mm*
HB-SAITS2-2500	Porta scorrevole automatica - Larghezza vano (LV) fino a 2500 mm *AUTOMATIC sliding door - Opening width (LV) up to 2500 mm*

Dimensioni / *Dimensions*

PL	Passaggio netto orizzontale *Horizontal net passage*	LM	Larghezza vano grezzo *Unfinished opening width*	HM	Altezza vano grezzo *Unfinished opening height*
PV	Passaggio netto verticale *Vertical net passage*	LV	Larghezza vano finito *Finished opening width*	HV	Altezza vano finito *Finished opening height*
LT	Lunghezza automazione *Automation length*	LA	Larghezza anta *Leaf width*	HA	Altezza anta *Leaf height*

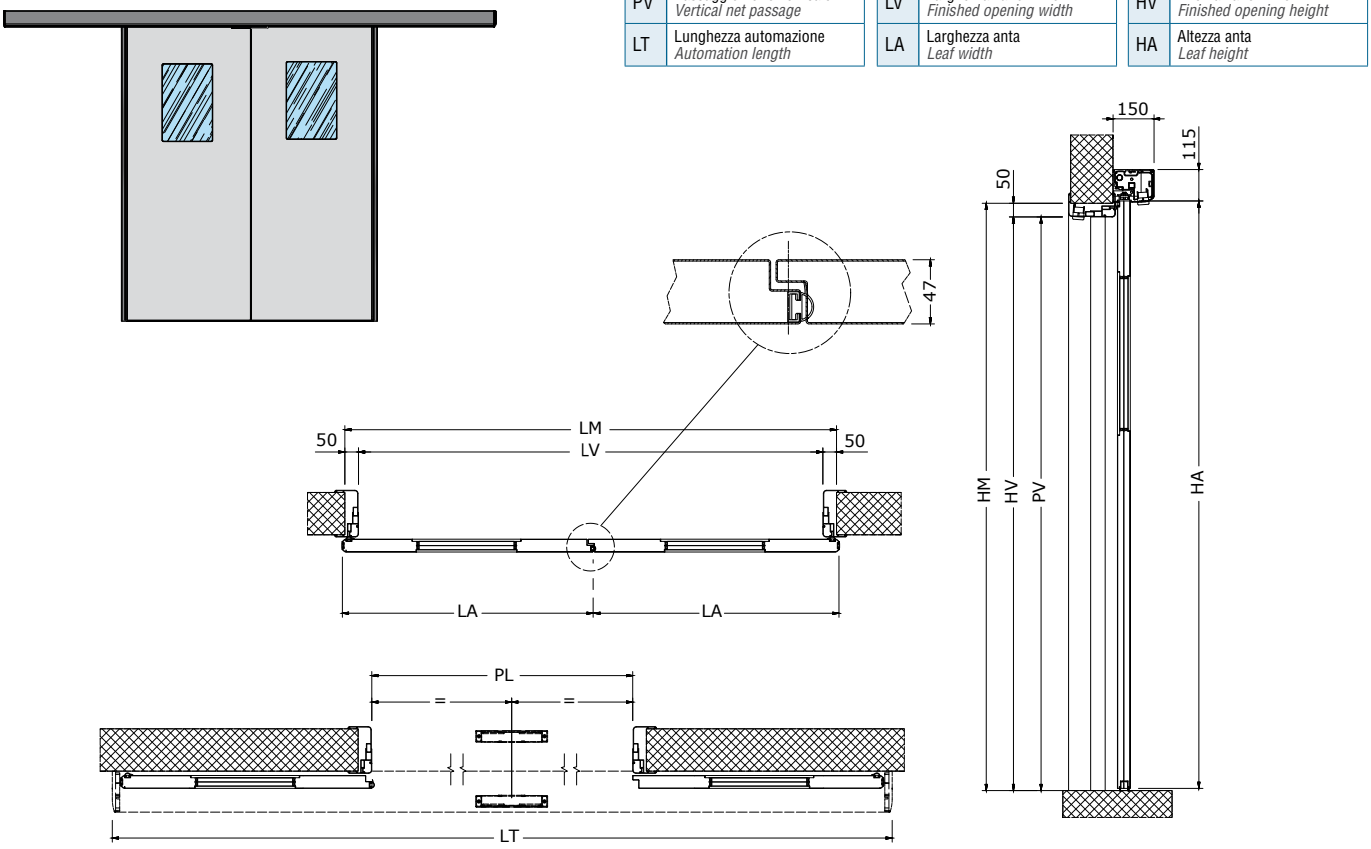

PORTE SCORREVOLI AUTOMATICHE A **TENUTA SEMPLICE**
*AUTOMATIC **SIMPLE SEALING** SLIDING DOORS*

Automazione ETH/D
ETH/D automation

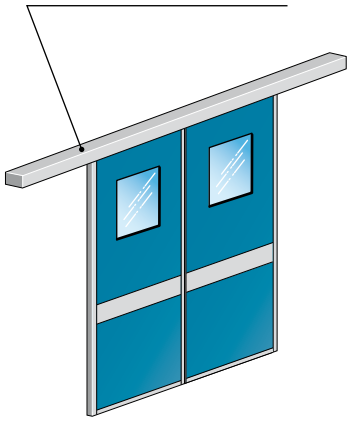

HB-SALTS2-1000	Porta scorrevole automatica - Larghezza vano (LV) fino a 1000 mm *AUTOMATIC sliding door - Opening width (LV) up to 1000 mm*
HB-SALTS2-1100	Porta scorrevole automatica - Larghezza vano (LV) fino a 1100 mm *AUTOMATIC sliding door - Opening width (LV) up to 1100 mm*
HB-SALTS2-1200	Porta scorrevole automatica - Larghezza vano (LV) fino a 1200 mm *AUTOMATIC sliding door - Opening width (LV) up to 1200 mm*
HB-SALTS2-1300	Porta scorrevole automatica - Larghezza vano (LV) fino a 1300 mm *AUTOMATIC sliding door - Opening width (LV) up to 1300 mm*
HB-SALTS2-1400	Porta scorrevole automatica - Larghezza vano (LV) fino a 1400 mm *AUTOMATIC sliding door - Opening width (LV) up to 1400 mm*
HB-SALTS2-1500	Porta scorrevole automatica - Larghezza vano (LV) fino a 1500 mm *AUTOMATIC sliding door - Opening width (LV) up to 1500 mm*
HB-SALTS2-1600	Porta scorrevole automatica - Larghezza vano (LV) fino a 1600 mm *AUTOMATIC sliding door - Opening width (LV) up to 1600 mm*
HB-SALTS2-1700	Porta scorrevole automatica - Larghezza vano (LV) fino a 1700 mm *AUTOMATIC sliding door - Opening width (LV) up to 1700 mm*
HB-SALTS2-1800	Porta scorrevole automatica - Larghezza vano (LV) fino a 1800 mm *AUTOMATIC sliding door - Opening width (LV) up to 1800 mm*
HB-SALTS2-1900	Porta scorrevole automatica - Larghezza vano (LV) fino a 1900 mm *AUTOMATIC sliding door - Opening width (LV) up to 1900 mm*
HB-SALTS2-2000	Porta scorrevole automatica - Larghezza vano (LV) fino a 2000 mm *AUTOMATIC sliding door - Opening width (LV) up to 2000 mm*
HB-SALTS2-2100	Porta scorrevole automatica - Larghezza vano (LV) fino a 2100 mm *AUTOMATIC sliding door - Opening width (LV) up to 2100 mm*
HB-SALTS2-2200	Porta scorrevole automatica - Larghezza vano (LV) fino a 2200 mm *AUTOMATIC sliding door - Opening width (LV) up to 2200 mm*
HB-SALTS2-2300	Porta scorrevole automatica - Larghezza vano (LV) fino a 2300 mm *AUTOMATIC sliding door - Opening width (LV) up to 2300 mm*
HB-SALTS2-2400	Porta scorrevole automatica - Larghezza vano (LV) fino a 2400 mm *AUTOMATIC sliding door - Opening width (LV) up to 2400 mm*
HB-SALTS2-2500	Porta scorrevole automatica - Larghezza vano (LV) fino a 2500 mm *AUTOMATIC sliding door - Opening width (LV) up to 2500 mm*

Dimensioni / *Dimensions*

PL	Passaggio netto orizzontale *Horizontal net passage*	LM	Larghezza vano grezzo *Unfinished opening width*	HM	Altezza vano grezzo *Unfinished opening height*
PV	Passaggio netto verticale *Vertical net passage*	LV	Larghezza vano finito *Finished opening width*	HV	Altezza vano finito *Finished opening height*
LT	Lunghezza automazione *Automation length*	LA	Larghezza anta *Leaf width*	HA	Altezza anta *Leaf height*

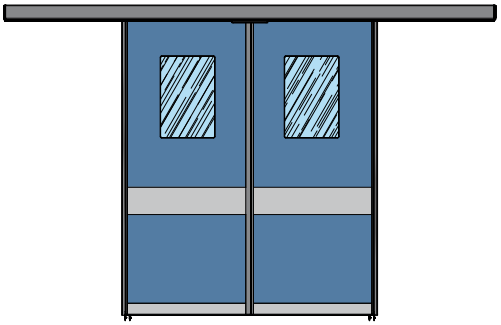

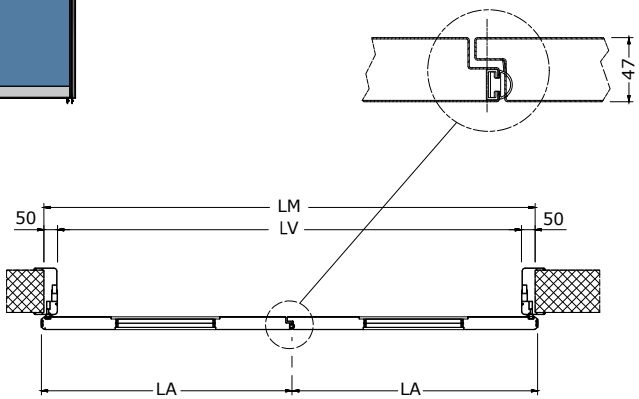

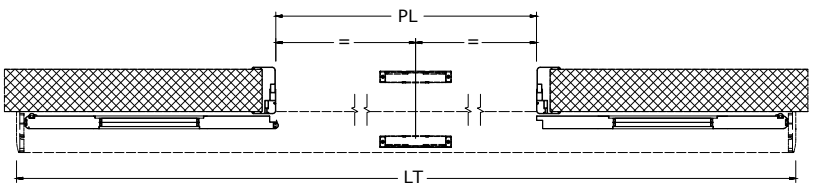

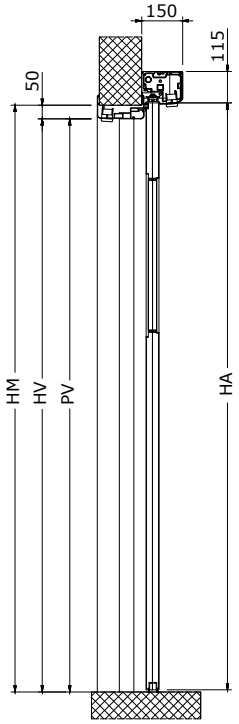

PORTE SCORREVOLI MANUALI A **TENUTA ERMETICA**
*MANUAL **HERMETICALLY SEALING** SLIDING DOORS*

Descrizione prodotto

La porta in versione manuale e può essere completata con accessori quale visiva, maniglia, fascia paracolpi.
La porta si muove orizzontalmente e, in prossimità della chiusura, la speciale guida superiore consente il movimento di abbassamento e traslazione della porta affinché questa si avvicini sia al muro che al pavimento, garantendo così la tenuta ermetica, mediante la compressione di speciali guarnizioni in gomma presenti sui quattro lati della porta.
I carrelli di sostegno possono supportare e spostare un carico massimo di 150 kg.

Trave di scorrimento

- Trave da 125 mm, copertura ispezionabile in alluminio e fianchetti laterali in ABS
- Gruppo copertura da mm 135x180H in lega di alluminio senza viti sulla vista frontale
- Portata massima di 150 kg
- Rotaia di scorrimento in lega di alluminio sospesa su guida anti-rumore in polizene
- Trasmissione del movimento mediante cinghia dentata in gomma con cordoli in kevlar, antistatica.
- Carrelli con dispositivo anti-deragliamento

SONO INCLUSI NELLA FORNITURA BASE:
Pannello anta completo di cornici e guarnizioni dedicate
• Gruppo copertura in alluminio nella versione in laminato

SONO ESCLUSI DALLA FORNITURA BASE:
I componenti opzionali e i componenti funzionali.

Opzionali

• Visive • Fasce paracolpi

Product description

The manual version of the door can be supplemented with the following accessories: vision panel, handle, bump band.
The door moves horizontally and, when it is nearly closed, the special upper guide enables the lowering and translation of the door towards the wall and the floor, thereby ensuring the hermetic seal by means of the compression of special rubber gaskets on all four sides of the door.
The support trolleys can bear and convey a maximum load of 150 kg.

Slideway transom

- *125 mm transom aluminium cover accessible for inspection and ABS side caps*
- *Aluminium alloy covering unit, 135x180H mm, with no screws visible on the front view*
- *Maximum load capacity of 150 kg*
- *Aluminium alloy slideway rail mounted on a sound-dampening polyzene guide*
- *The movement is driven by a rubber antistatic timing belt with Kevlar sides*
- *Trolleys with anti-derailment device*

THE STANDARD SUPPLY INCLUDES:
Leaf panel complete with dedicated frames and gaskets
• Aluminium covering unit in HPL version

THE STANDARD SUPPLY DOES NOT INCLUDE:
The optional and functional components.

Options

• Vision panels • Bump bands







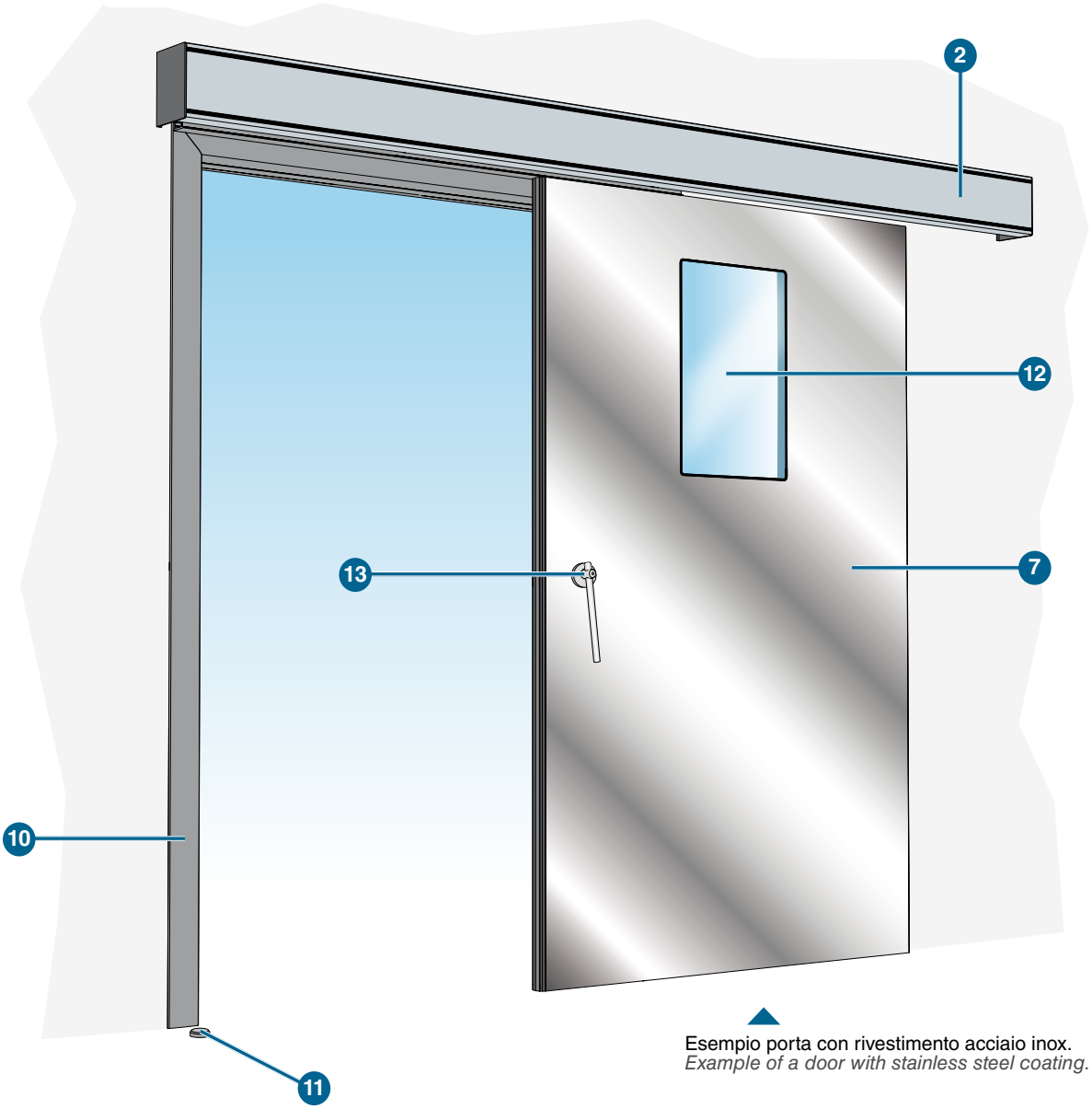

Esempio porta con rivestimento acciaio inox.
Example of a door with stainless steel coating.



Prova di permeabilità all'aria n° 278814.
EVH-E Air permeability test no. 278814.



Misurazione isolamento acustico in laboratorio n° 315233
Laboratory measurement of sound insulation no. 315233

Legenda / *Key*

1	-
2	Gruppo copertura / *Cladding unit*
3	-
4	-
5	-
6	-
7	Pannello / *Panel*
8	-
9	-
10	Imbotte (o semi-imbotte) opzionale / *Optional wall frame (or semi-wall frame)*
11	Riscontro in chiusura / *Closing striker*
12	Visiva (opzionale) / *Vision panel (optional)*
13	Maniglia / *Handle*

PORTE SCORREVOLI MANUALI A **TENUTA ERMETICA**
*MANUAL **HERMETICALLY SEALING** SLIDING DOORS*

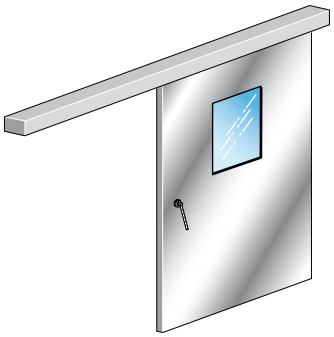

H-SMITE1-800	Porta scorrevole MANUALE - Larghezza vano (LV) fino a 800 mm *MANUAL sliding door - Opening width (LV) up to 800 mm*
H-SMITE1-900	Porta scorrevole MANUALE - Larghezza vano (LV) fino a 900 mm *MANUAL sliding door - Opening width (LV) up to 900 mm*
H-SMITE1-1000	Porta scorrevole MANUALE - Larghezza vano (LV) fino a 1000 mm *MANUAL sliding door - Opening width (LV) up to 1000 mm*
H-SMITE1-1100	Porta scorrevole MANUALE - Larghezza vano (LV) fino a 1100 mm *MANUAL sliding door - Opening width (LV) up to 1100 mm*
H-SMITE1-1200	Porta scorrevole MANUALE - Larghezza vano (LV) fino a 1200 mm *MANUAL sliding door - Opening width (LV) up to 1200 mm*
H-SMITE1-1300	Porta scorrevole MANUALE - Larghezza vano (LV) fino a 1300 mm *MANUAL sliding door - Opening width (LV) up to 1300 mm*
H-SMITE1-1400	Porta scorrevole MANUALE - Larghezza vano (LV) fino a 1400 mm *MANUAL sliding door - Opening width (LV) up to 1400 mm*
H-SMITE1-1500	Porta scorrevole MANUALE - Larghezza vano (LV) fino a 1500 mm *MANUAL sliding door - Opening width (LV) up to 1500 mm*
H-SMITE1-1600	Porta scorrevole MANUALE - Larghezza vano (LV) fino a 1600 mm *MANUAL sliding door - Opening width (LV) up to 1600 mm*
H-SMITE1-1700	Porta scorrevole MANUALE - Larghezza vano (LV) fino a 1700 mm *MANUAL sliding door - Opening width (LV) up to 1700 mm*
H-SMITE1-1800	Porta scorrevole MANUALE - Larghezza vano (LV) fino a 1800 mm *MANUAL sliding door - Opening width (LV) up to 1800 mm*
H-SMITE1-1900*	Porta scorrevole MANUALE - Larghezza vano (LV) fino a 1900 mm *MANUAL sliding door - Opening width (LV) up to 1900 mm*
H-SMITE1-2000*	Porta scorrevole MANUALE - Larghezza vano (LV) fino a 2000 mm *MANUAL sliding door - Opening width (LV) up to 2000 mm*

* Rivestimento in lamiera INOX con giunzione verticale
** Stainless steel cladding with vertical junction*

Dimensioni / *Dimensions*

PL	Passaggio netto orizzontale *Horizontal net passage*	LM	Larghezza vano grezzo *Unfinished opening width*	HM	Altezza vano grezzo *Unfinished opening height*
PV	Passaggio netto verticale *Vertical net passage*	LV	Larghezza vano finito *Finished opening width*	HV	Altezza vano finito *Finished opening height*
LT	Lunghezza automazione *Automation length*	LA	Larghezza anta *Leaf width*	HA	Altezza anta *Leaf height*

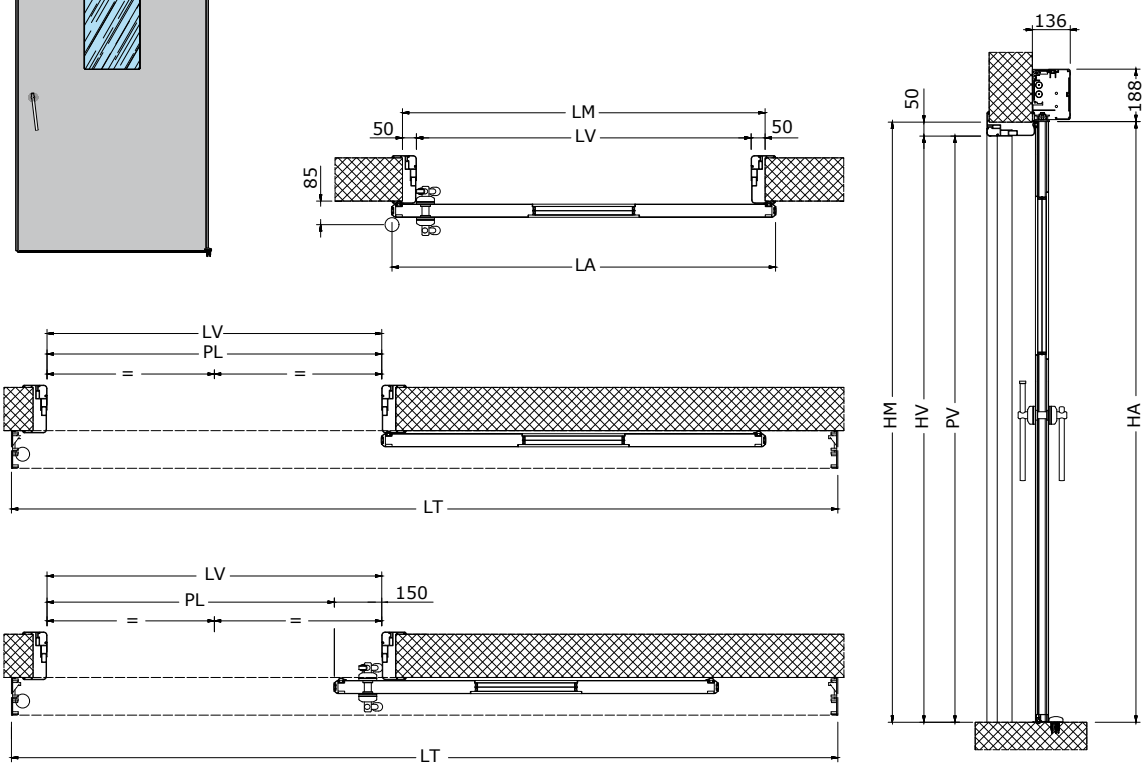

H-SMLTE1 PORTE SCORREVOLI MANUALI A **TENUTA ERMETICA**
*MANUAL **HERMETICALLY SEALING** SLIDING DOORS*

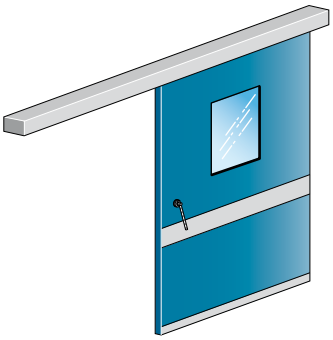

H-SMLTE1-800	Porta scorrevole MANUALE - Larghezza vano (LV) fino a 800 mm *MANUAL sliding door - Opening width (LV) up to 800 mm*
H-SMLTE1-900	Porta scorrevole MANUALE - Larghezza vano (LV) fino a 900 mm *MANUAL sliding door - Opening width (LV) up to 900 mm*
H-SMLTE1-1000	Porta scorrevole MANUALE - Larghezza vano (LV) fino a 1000 mm *MANUAL sliding door - Opening width (LV) up to 1000 mm*
H-SMLTE1-1100	Porta scorrevole MANUALE - Larghezza vano (LV) fino a 1100 mm *MANUAL sliding door - Opening width (LV) up to 1100 mm*
H-SMLTE1-1200	Porta scorrevole MANUALE - Larghezza vano (LV) fino a 1200 mm *MANUAL sliding door - Opening width (LV) up to 1200 mm*
H-SMLTE1-1300	Porta scorrevole MANUALE - Larghezza vano (LV) fino a 1300 mm *MANUAL sliding door - Opening width (LV) up to 1300 mm*
H-SMLTE1-1400	Porta scorrevole MANUALE - Larghezza vano (LV) fino a 1400 mm *MANUAL sliding door - Opening width (LV) up to 1400 mm*
H-SMLTE1-1500	Porta scorrevole MANUALE - Larghezza vano (LV) fino a 1500 mm *MANUAL sliding door - Opening width (LV) up to 1500 mm*
H-SMLTE1-1600	Porta scorrevole MANUALE - Larghezza vano (LV) fino a 1600 mm *MANUAL sliding door - Opening width (LV) up to 1600 mm*
H-SMLTE1-1700	Porta scorrevole MANUALE - Larghezza vano (LV) fino a 1700 mm *MANUAL sliding door - Opening width (LV) up to 1700 mm*
H-SMLTE1-1800	Porta scorrevole MANUALE - Larghezza vano (LV) fino a 1800 mm *MANUAL sliding door - Opening width (LV) up to 1800 mm*
H-SMLTE1-1900	Porta scorrevole MANUALE - Larghezza vano (LV) fino a 1900 mm *MANUAL sliding door - Opening width (LV) up to 1900 mm*
H-SMLTE1-2000	Porta scorrevole MANUALE - Larghezza vano (LV) fino a 2000 mm *MANUAL sliding door - Opening width (LV) up to 2000 mm*

Dimensioni / *Dimensions*

PL	Passaggio netto orizzontale *Horizontal net passage*	LM	Larghezza vano grezzo *Unfinished opening width*	HM	Altezza vano grezzo *Unfinished opening height*
PV	Passaggio netto verticale *Vertical net passage*	LV	Larghezza vano finito *Finished opening width*	HV	Altezza vano finito *Finished opening height*
LT	Lunghezza automazione *Automation length*	LA	Larghezza anta *Leaf width*	HA	Altezza anta *Leaf height*

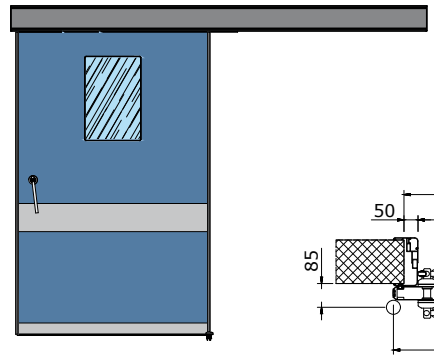

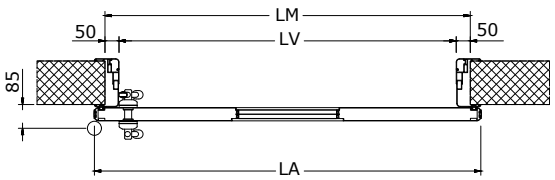

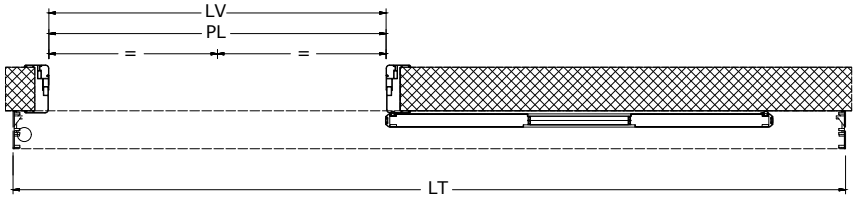

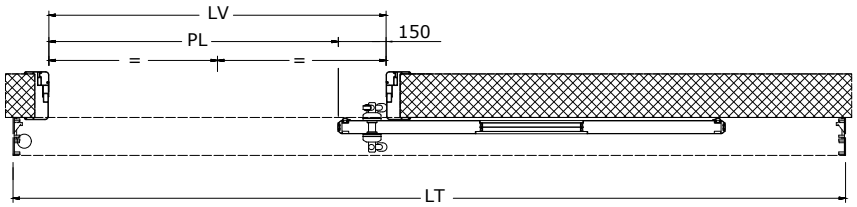

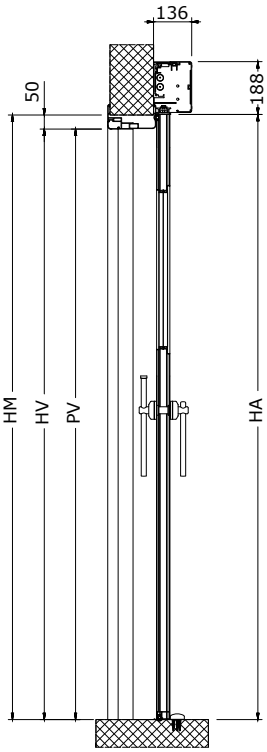

PORTE SCORREVOLI MANUALI A **TENUTA SEMPLICE**
*MANUAL **SIMPLE SEALING** SLIDING DOORS*

Descrizione prodotto

La porta in versione manuale può essere completata con accessori quale visiva, maniglia, fascia paracolpi, e serratura manuale. La porta si muove orizzontalmente e, in prossimità della chiusura, va in appoggio sui montanti ed il traverso del telaio sporgente a muro garantendo, mediante la compressione di speciali guarnizioni in go mma presenti sui due lati verticali e sul lato orizzontale superiore della porta, la tenuta all'aria.
I carrelli di sostegno possono supportare e spostare un carico massimo di 300 kg per porta ad anta singola.

Product description

The manual version of the door can be supplemented with the following accessories: vision panel, handle, bump band, and manual lock.The door moves horizontally and, when it is nearly closed, it comes to rest against the uprights and the crossbar of the frame, which extends out from the wall, ensuring, through the compression of special rubber gaskets on the two vertical sides and the top horizontal side of the door, an airtight seal.
The support trolleys can bear and convey a maximum load of 300 kg per single-leaf door.

Trave di scorrimento

- TRAVE da 78 mm, copertura ispezionabile in alluminio e fianchetti laterali in ABS
- Portata massima di 400 kg per porta a doppia anta o 300 kg per porta ad anta singola
- Lunghezza massima trave: 6500 mm
- Gruppo copertura da mm 150x120H in lega di alluminio con articolazione per sgancio e supporto
- Pista di scorrimento in lega di alluminio sospesa su guida anti-rumore in polizene
- Trasmissione del movimento mediante cinghia dentata in gomma con cordoli in kevlar, antistatica.
- Carrelli a doppia ruota con dispositivo anti-deragliamento

Slideway transom

- *78-mm transom, aluminium cover accessible for inspection and ABS side caps.*
- *Maximum load capacity of 400 kg for a double-leaf door or 300 kg for a single-leaf door*
- *Maximum transom length: 6500 mm*
- *Aluminium alloy covering unit, 150x120H mm, with release and support articulation*
- *Aluminium alloy slideway rail mounted on a sound-dampening polyzene guide*
- *The movement is driven by a rubber antistatic timing belt with Kevlar sides.*
- *Double-wheel trolleys with anti-derailment device.*

SONO INCLUSI NELLA FORNITURA BASE:

- Pannello anta completo di cornici e guarnizioni dedicate
- Binario superiore con finitura grezza
- Gruppo copertura in alluminio nella versione in laminato

THE STANDARD SUPPLY INCLUDES:

- *Leaf panel complete with dedicated frames and gaskets*
- *Upper rail in raw aluminium*
- *Aluminium covering unit in HPL version*

SONO ESCLUSI DALLA FORNITURA BASE:

I componenti opzionali e i componenti funzionali.

THE STANDARD SUPPLY DOES NOT INCLUDE:

The optional and functional components.

Opzionali

• Visive • Fasce paracolpi

Options

• *Vision panels* • *Bump bands*







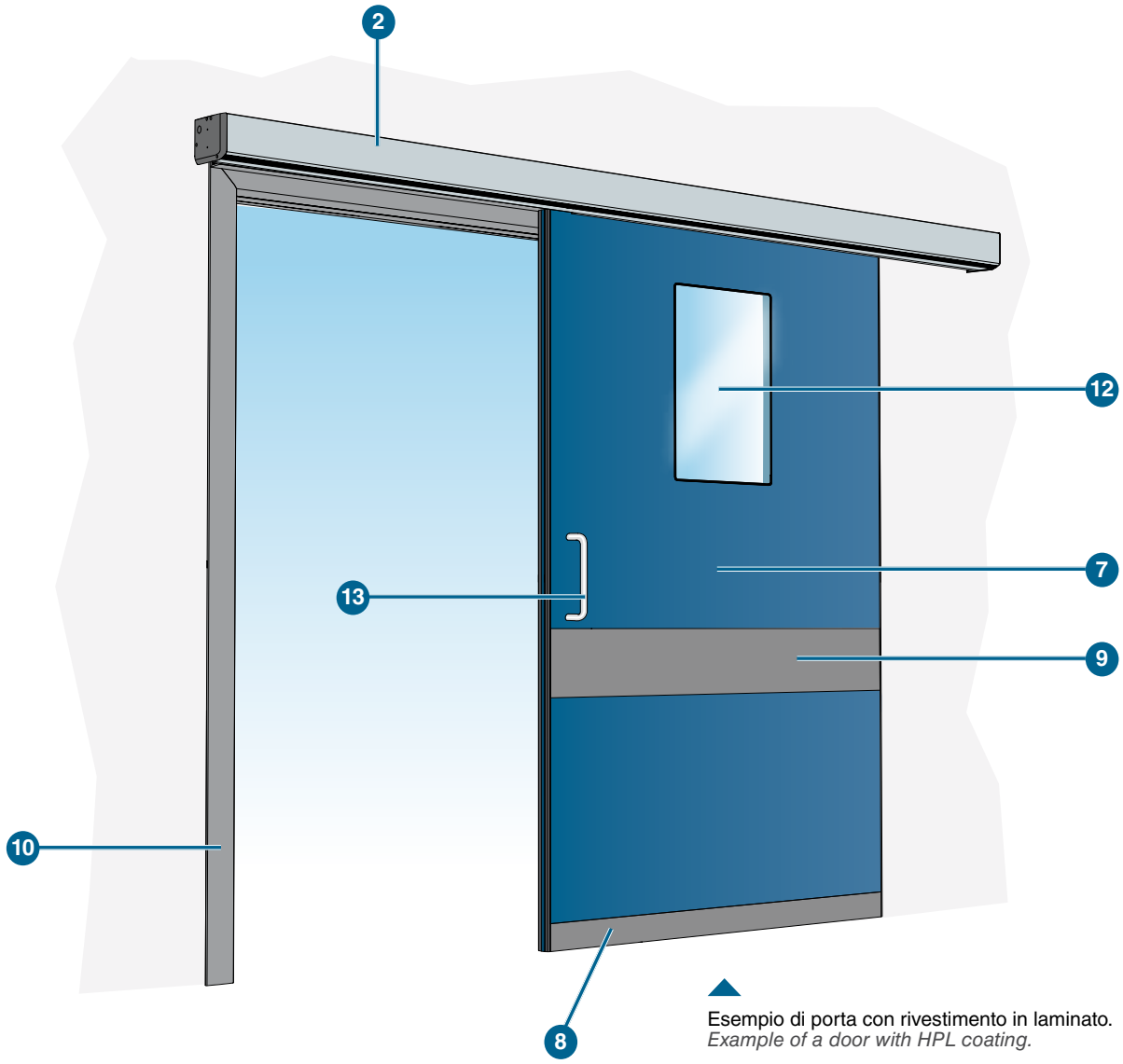

Esempio di porta con rivestimento in laminato.
Example of a door with HPL coating.



Misurazione in laboratorio isolamento acustico n° 315230 (misurazione isolamento acustico sui pannelli effettuata con metodo empirico).

Laboratory measurement of sound insulation no. 315230 (measurement of panel sound insulation performed using the empirical method).

Legenda / *Key*

1	-
2	Gruppo copertura / *Cladding unit*
3	-
4	-
5	-
6	-
7	Pannello / *Panel*
8	Zoccolo / *Base*
9	Fascia orizzontale / *Horizontal band*
10	Imbotte (o semi-imbotte) opzionale / *Optional wall frame (or semi-wall frame)*
11	-
12	Visiva (opzionale) / *Vision panel (optional)*
13	Maniglia / *Handle*

PORTE SCORREVOLI MANUALI A **TENUTA SEMPLICE**
*MANUAL **SIMPLE SEALING** SLIDING DOORS*

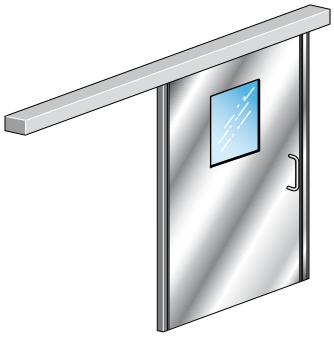

H-SMITS1-800	Porta scorrevole MANUALE - Larghezza vano (LV) fino a 800 mm *MANUAL sliding door - Opening width (LV) up to 800 mm*
H-SMITS1-900	Porta scorrevole MANUALE - Larghezza vano (LV) fino a 900 mm *MANUAL sliding door - Opening width (LV) up to 900 mm*
H-SMITS1-1000	Porta scorrevole MANUALE - Larghezza vano (LV) fino a 1000 mm *MANUAL sliding door - Opening width (LV) up to 1000 mm*
H-SMITS1-1100	Porta scorrevole MANUALE - Larghezza vano (LV) fino a 1100 mm *MANUAL sliding door - Opening width (LV) up to 1100 mm*
H-SMITS1-1200	Porta scorrevole MANUALE - Larghezza vano (LV) fino a 1200 mm *MANUAL sliding door - Opening width (LV) up to 1200 mm*
H-SMITS1-1300	Porta scorrevole MANUALE - Larghezza vano (LV) fino a 1300 mm *MANUAL sliding door - Opening width (LV) up to 1300 mm*
H-SMITS1-1400	Porta scorrevole MANUALE - Larghezza vano (LV) fino a 1400 mm *MANUAL sliding door - Opening width (LV) up to 1400 mm*
H-SMITS1-1500	Porta scorrevole MANUALE - Larghezza vano (LV) fino a 1500 mm *MANUAL sliding door - Opening width (LV) up to 1500 mm*
H-SMITS1-1600	Porta scorrevole MANUALE - Larghezza vano (LV) fino a 1600 mm *MANUAL sliding door - Opening width (LV) up to 1600 mm*
H-SMITS1-1700	Porta scorrevole MANUALE - Larghezza vano (LV) fino a 1700 mm *MANUAL sliding door - Opening width (LV) up to 1700 mm*
H-SMITS1-1800	Porta scorrevole MANUALE - Larghezza vano (LV) fino a 1800 mm *MANUAL sliding door - Opening width (LV) up to 1800 mm*
H-SMITS1-1900*	Porta scorrevole MANUALE - Larghezza vano (LV) fino a 1900 mm *MANUAL sliding door - Opening width (LV) up to 1900 mm*
H-SMITS1-2000*	Porta scorrevole MANUALE - Larghezza vano (LV) fino a 2000 mm *MANUAL sliding door - Opening width (LV) up to 2000 mm*

* Rivestimento in lamiera INOX con giunzione verticale.
** Stainless steel cladding with vertical junction.*

Dimensioni / *Dimensions*

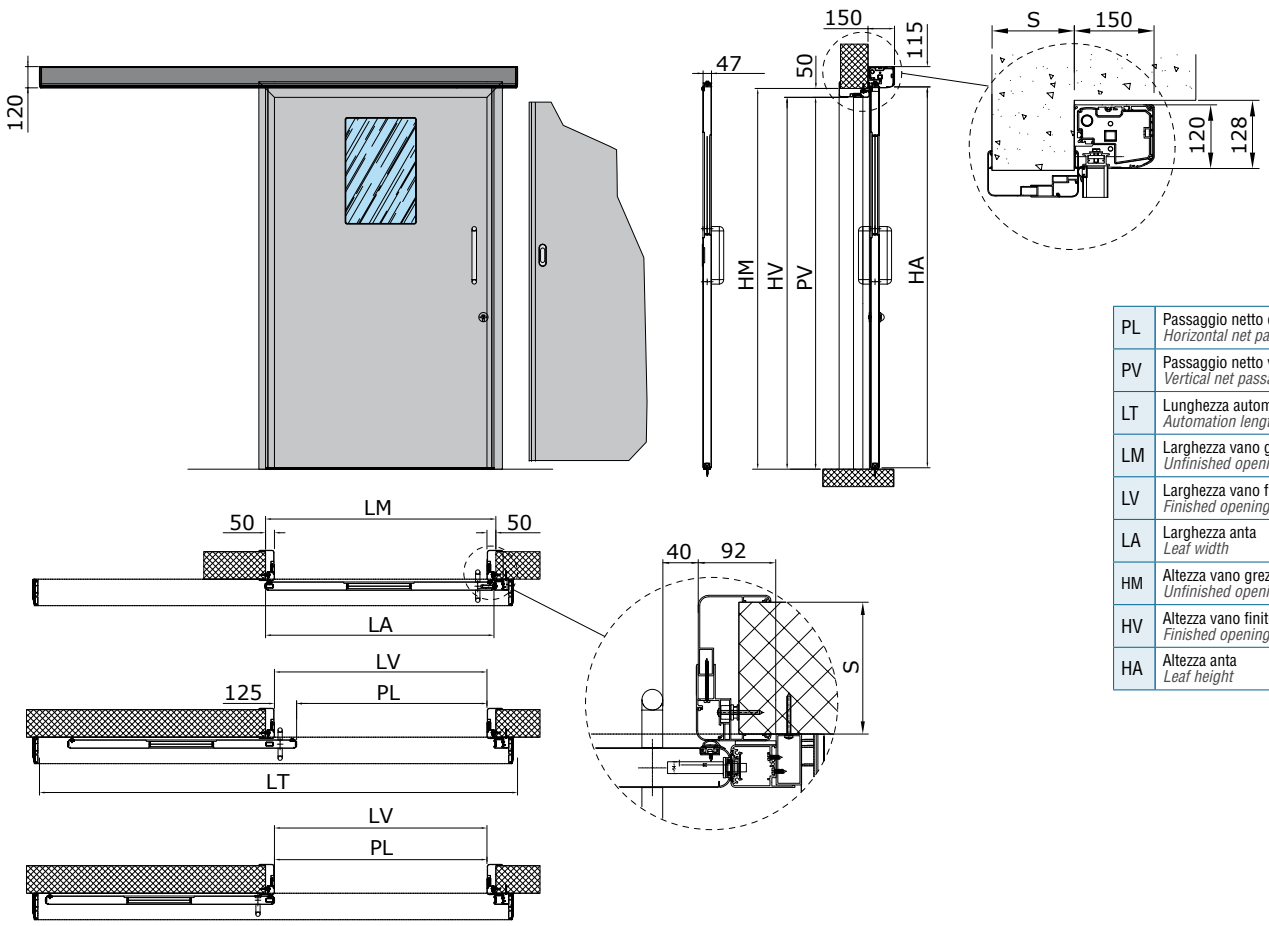

PL	Passaggio netto orizzontale *Horizontal net passage*
PV	Passaggio netto verticale *Vertical net passage*
LT	Lunghezza automazione *Automation length*
LM	Larghezza vano grezzo *Unfinished opening width*
LV	Larghezza vano finito *Finished opening width*
LA	Larghezza anta *Leaf width*
HM	Altezza vano grezzo *Unfinished opening height*
HV	Altezza vano finito *Finished opening height*
HA	Altezza anta *Leaf height*

H-SMLTS1 PORTE SCORREVOLI MANUALI A **TENUTA SEMPLICE**
*MANUAL **SIMPLE SEALING** SLIDING DOORS*

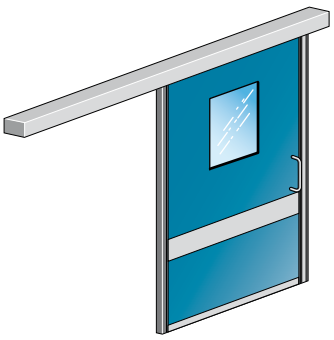

H-SMLTS1-800	Porta scorrevole MANUALE - Larghezza vano (LV) fino a 800 mm *MANUAL sliding door - Opening width (LV) up to 800 mm*
H-SMLTS1-900	Porta scorrevole MANUALE - Larghezza vano (LV) fino a 900 mm *MANUAL sliding door - Opening width (LV) up to 900 mm*
H-SMLTS1-1000	Porta scorrevole MANUALE - Larghezza vano (LV) fino a 1000 mm *MANUAL sliding door - Opening width (LV) up to 1000 mm*
H-SMLTS1-1100	Porta scorrevole MANUALE - Larghezza vano (LV) fino a 1100 mm *MANUAL sliding door - Opening width (LV) up to 1100 mm*
H-SMLTS1-1200	Porta scorrevole MANUALE - Larghezza vano (LV) fino a 1200 mm *MANUAL sliding door - Opening width (LV) up to 1200 mm*
H-SMLTS1-1300	Porta scorrevole MANUALE - Larghezza vano (LV) fino a 1300 mm *MANUAL sliding door - Opening width (LV) up to 1300 mm*
H-SMLTS1-1400	Porta scorrevole MANUALE - Larghezza vano (LV) fino a 1400 mm *MANUAL sliding door - Opening width (LV) up to 1400 mm*
H-SMLTS1-1500	Porta scorrevole MANUALE - Larghezza vano (LV) fino a 1500 mm *MANUAL sliding door - Opening width (LV) up to 1500 mm*
H-SMLTS1-1600	Porta scorrevole MANUALE - Larghezza vano (LV) fino a 1600 mm *MANUAL sliding door - Opening width (LV) up to 1600 mm*
H-SMLTS1-1700	Porta scorrevole MANUALE - Larghezza vano (LV) fino a 1700 mm *MANUAL sliding door - Opening width (LV) up to 1700 mm*
H-SMLTS1-1800	Porta scorrevole MANUALE - Larghezza vano (LV) fino a 1800 mm *MANUAL sliding door - Opening width (LV) up to 1800 mm*
H-SMLTS1-1900	Porta scorrevole MANUALE - Larghezza vano (LV) fino a 1900 mm *MANUAL sliding door - Opening width (LV) up to 1900 mm*
H-SMLTS1-2000	Porta scorrevole MANUALE - Larghezza vano (LV) fino a 2000 mm *MANUAL sliding door - Opening width (LV) up to 2000 mm*

Dimensioni / *Dimensions*

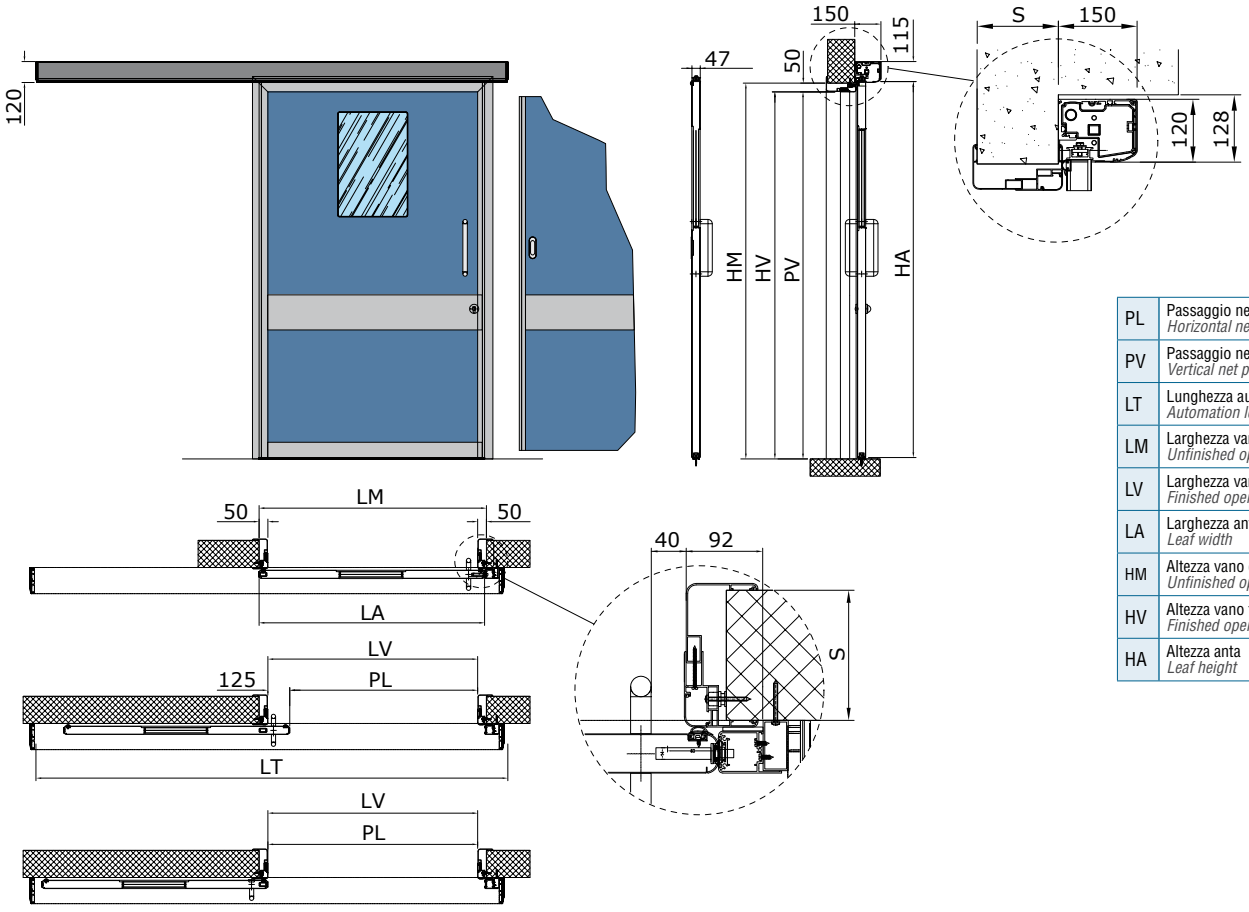

PL	Passaggio netto orizzontale *Horizontal net passage*
PV	Passaggio netto verticale *Vertical net passage*
LT	Lunghezza automazione *Automation length*
LM	Larghezza vano grezzo *Unfinished opening width*
LV	Larghezza vano finito *Finished opening width*
LA	Larghezza anta *Leaf width*
HM	Altezza vano grezzo *Unfinished opening height*
HV	Altezza vano finito *Finished opening height*
HA	Altezza anta *Leaf height*

PORTE SCORREVOLI MANUALI A **TENUTA SEMPLICE**
*MANUAL **SIMPLE SEALING** SLIDING DOORS*

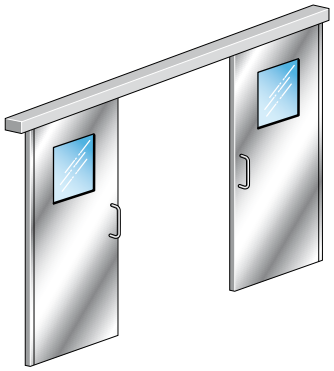

H-SMITS2-1000	Porta scorrevole MANUALE - Larghezza vano (LV) fino a 1000 mm *MANUAL sliding door - Opening width (LV) up to 1000 mm*
H-SMITS2-1100	Porta scorrevole MANUALE - Larghezza vano (LV) fino a 1100 mm *MANUAL sliding door - Opening width (LV) up to 1000 mm*
H-SMITS2-1200	Porta scorrevole MANUALE - Larghezza vano (LV) fino a 1200 mm *MANUAL sliding door - Opening width (LV) up to 1200 mm*
H-SMITS2-1300	Porta scorrevole MANUALE - Larghezza vano (LV) fino a 1300 mm *MANUAL sliding door - Opening width (LV) up to 1300 mm*
H-SMITS2-1400	Porta scorrevole MANUALE - Larghezza vano (LV) fino a 1400 mm *MANUAL sliding door - Opening width (LV) up to 1400 mm*
H-SMITS2-1500	Porta scorrevole MANUALE - Larghezza vano (LV) fino a 1500 mm *MANUAL sliding door - Opening width (LV) up to 1500 mm*
H-SMITS2-1600	Porta scorrevole MANUALE - Larghezza vano (LV) fino a 1600 mm *MANUAL sliding door - Opening width (LV) up to 1600 mm*
H-SMITS2-1700	Porta scorrevole MANUALE - Larghezza vano (LV) fino a 1700 mm *MANUAL sliding door - Opening width (LV) up to 1700 mm*
H-SMITS2-1800	Porta scorrevole MANUALE - Larghezza vano (LV) fino a 1800 mm *MANUAL sliding door - Opening width (LV) up to 1800 mm*
H-SMITS2-1900	Porta scorrevole MANUALE - Larghezza vano (LV) fino a 1900 mm *MANUAL sliding door - Opening width (LV) up to 1900 mm*
H-SMITS2-2000	Porta scorrevole MANUALE - Larghezza vano (LV) fino a 2000 mm *MANUAL sliding door - Opening width (LV) up to 2000 mm*
H-SMITS2-2100	Porta scorrevole MANUALE - Larghezza vano (LV) fino a 2100 mm *MANUAL sliding door - Opening width (LV) up to 2100 mm*
H-SMITS2-2200	Porta scorrevole MANUALE - Larghezza vano (LV) fino a 2200 mm *MANUAL sliding door - Opening width (LV) up to 2200 mm*
H-SMITS2-2300	Porta scorrevole MANUALE - Larghezza vano (LV) fino a 2300 mm *MANUAL sliding door - Opening width (LV) up to 2300 mm*
H-SMITS2-2400	Porta scorrevole MANUALE - Larghezza vano (LV) fino a 2400 mm *MANUAL sliding door - Opening width (LV) up to 2400 mm*
H-SMITS2-2500	Porta scorrevole MANUALE - Larghezza vano (LV) fino a 2500 mm *MANUAL sliding door - Opening width (LV) up to 2500 mm*

Dimensioni / *Dimensions*

PL	Passaggio netto orizzontale *Horizontal net passage*	LM	Larghezza vano grezzo *Unfinished opening width*	HM	Altezza vano grezzo *Unfinished opening height*
PV	Passaggio netto verticale *Vertical net passage*	LV	Larghezza vano finito *Finished opening width*	HV	Altezza vano finito *Finished opening height*
LT	Lunghezza automazione *Automation length*	LA	Larghezza anta *Leaf width*	HA	Altezza anta *Leaf height*

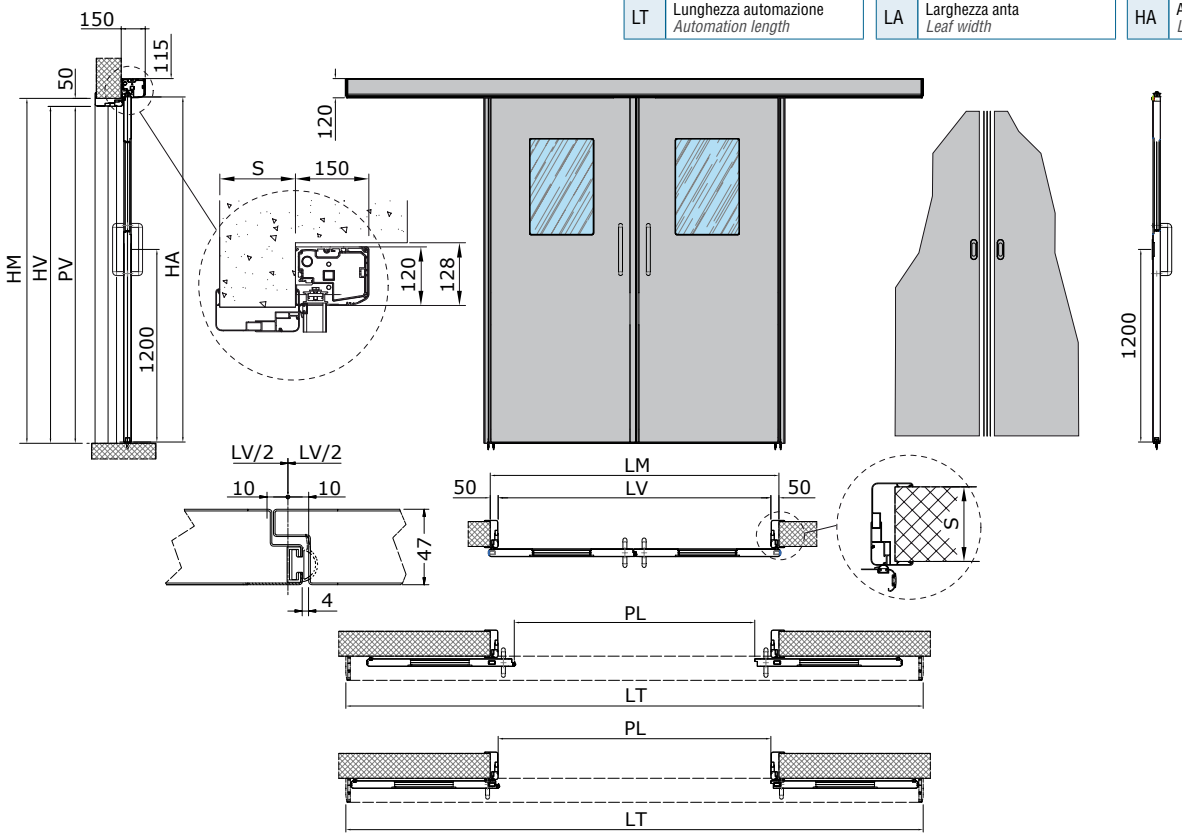

PORTE SCORREVOLI MANUALI A **TENUTA SEMPLICE**
*MANUAL **SIMPLE SEALING** SLIDING DOORS*

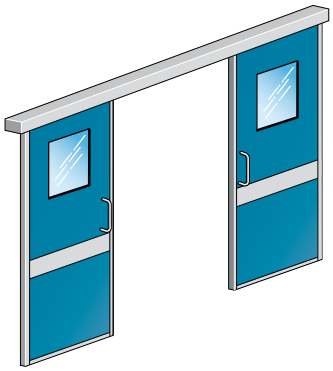

H-SMLTS2-1000	Porta scorrevole MANUALE - Larghezza vano (LV) fino a 1000 mm *MANUAL sliding door - Opening width (LV) up to 1000 mm*
H-SMLTS2-1100	Porta scorrevole MANUALE - Larghezza vano (LV) fino a 1100 mm *MANUAL sliding door - Opening width (LV) up to 1000 mm*
H-SMLTS2-1200	Porta scorrevole MANUALE - Larghezza vano (LV) fino a 1200 mm *MANUAL sliding door - Opening width (LV) up to 1200 mm*
H-SMLTS2-1300	Porta scorrevole MANUALE - Larghezza vano (LV) fino a 1300 mm *MANUAL sliding door - Opening width (LV) up to 1300 mm*
H-SMLTS2-1400	Porta scorrevole MANUALE - Larghezza vano (LV) fino a 1400 mm *MANUAL sliding door - Opening width (LV) up to 1400 mm*
H-SMLTS2-1500	Porta scorrevole MANUALE - Larghezza vano (LV) fino a 1500 mm *MANUAL sliding door - Opening width (LV) up to 1500 mm*
H-SMLTS2-1600	Porta scorrevole MANUALE - Larghezza vano (LV) fino a 1600 mm *MANUAL sliding door - Opening width (LV) up to 1600 mm*
H-SMLTS2-1700	Porta scorrevole MANUALE - Larghezza vano (LV) fino a 1700 mm *MANUAL sliding door - Opening width (LV) up to 1700 mm*
H-SMLTS2-1800	Porta scorrevole MANUALE - Larghezza vano (LV) fino a 1800 mm *MANUAL sliding door - Opening width (LV) up to 1800 mm*
H-SMLTS2-1900	Porta scorrevole MANUALE - Larghezza vano (LV) fino a 1900 mm *MANUAL sliding door - Opening width (LV) up to 1900 mm*
H-SMLTS2-2000	Porta scorrevole MANUALE - Larghezza vano (LV) fino a 2000 mm *MANUAL sliding door - Opening width (LV) up to 2000 mm*
H-SMLTS2-2100	Porta scorrevole MANUALE - Larghezza vano (LV) fino a 2100 mm *MANUAL sliding door - Opening width (LV) up to 2100 mm*
H-SMLTS2-2200	Porta scorrevole MANUALE - Larghezza vano (LV) fino a 2200 mm *MANUAL sliding door - Opening width (LV) up to 2200 mm*
H-SMLTS2-2300	Porta scorrevole MANUALE - Larghezza vano (LV) fino a 2300 mm *MANUAL sliding door - Opening width (LV) up to 2300 mm*
H-SMLTS2-2400	Porta scorrevole MANUALE - Larghezza vano (LV) fino a 2400 mm *MANUAL sliding door - Opening width (LV) up to 2400 mm*
H-SMLTS2-2500	Porta scorrevole MANUALE - Larghezza vano (LV) fino a 2500 mm *MANUAL sliding door - Opening width (LV) up to 2500 mm*

Dimensioni / *Dimensions*

PL	Passaggio netto orizzontale *Horizontal net passage*	LM	Larghezza vano grezzo *Unfinished opening width*	HM	Altezza vano grezzo *Unfinished opening height*
PV	Passaggio netto verticale *Vertical net passage*	LV	Larghezza vano finito *Finished opening width*	HV	Altezza vano finito *Finished opening height*
LT	Lunghezza automazione *Automation length*	LA	Larghezza anta *Leaf width*	HA	Altezza anta *Leaf height*

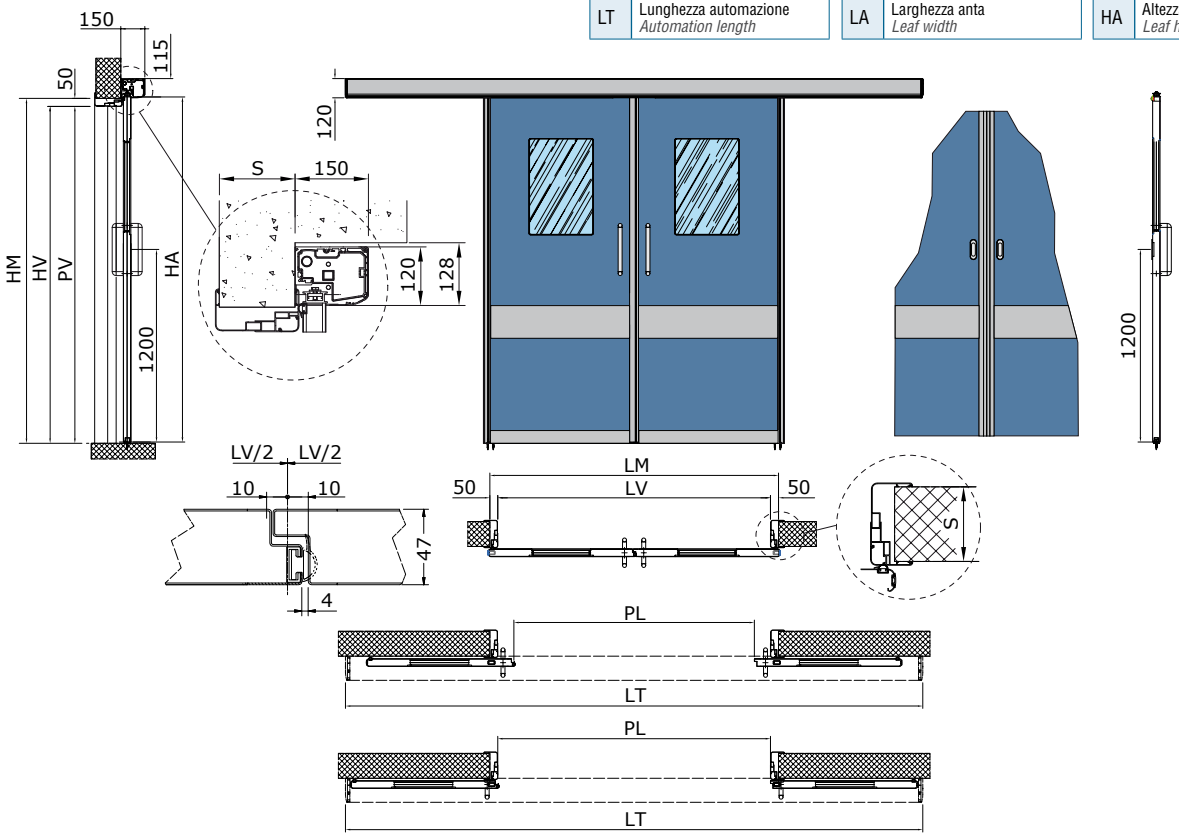

PORTE AUTOMATICHE A BATTENTE A **TENUTA SEMPLICE**
*AUTOMATIC **SIMPLE SEALING** SWING DOORS*

Descrizione prodotto

Porte "TECNICHE" destinate a sale operatorie, laboratori, ambulatori e ambienti altamente aseptici in genere.
La porta in versione automatica è fornita con telaio a muro porta cerniere, predisposto per il montaggio su mazzetta a muro o controtelaio e può essere completata con accessori quale visiva, maniglia, fascia paracolpi, dispositivi di impulso e sensori di sicurezza (radar, sensori a raggi infrarossi). La tenuta è garantita da guarnizioni in EPDM espanse montate sui profili in alluminio che coprono tre lati del perimetro dell'anta. Nella parte inferiore è installata, di serie, una spazzola in setole rigide e, su richiesta, un kit per tenuta ermetica.

Automazione

Automazione mod. NEP250SLT2 per porte a battente, apertura a motore e chiusura a molla per anta larghezza massima 1500 mm.
Peso massimo per anta: kg 250 (fino a 800 mm)
Larghezza massima anta: 1500 mm (fino a 100 kg)
Dimensioni automazione (HxPxL) 110x120x550 mm.

L'automazione sarà costituita da:

- Automazione elettromeccanica per uso intensivo
- Copertura in alluminio colore argento anodizzato naturale - H.110 mm
- Base supporto in alluminio L.550 mm
- Fianchetti in ABS grigi - P. 120 mm
- Sistema di trasmissione movimento cinghia antistatica rinforzata con cordoli in Kevlar
- Alimentazione a 115/230Vac - 50/60Hz
- Motore in corrente continua con encoder

SONO INCLUSI NELLA FORNITURA BASE:

- Automazione NEP250SLT2.
- Pannello anta completo di cornici e guarnizioni dedicate
- Gruppo copertura in alluminio nella versione in laminato
- Braccio (a tirare H-BDT2FE o a spingere BSS2FE)
- Programmatore digitale e sensori di sicurezza

SONO ESCLUSI DALLA FORNITURA BASE:

I componenti opzionali e i componenti funzionali.

Opzionali

• Visive • Maniglie • Fasce paracolpi • Dispositivi di impulso (Radar, sensori a raggi infrarossi) • Dispositivo di chiusura elettrificato

Product description

"TECHNICAL" doors intended for operating theatres, laboratories, clinics and highly aseptic environments in general. The automatic version of the door comes with a wall frame equipped for hinges, ready to be mounted on wall rabbets or on a subframe. It can be supplemented with the following accessories: vision panel, handle, bump-strip, pulse devices and safety sensors (radar, infrared sensors). The seal is ensured by expanded EPDM gaskets mounted on the aluminium profiles that cover three sides of the leaf perimeter. A rigid-bristle brush is installed on the bottom edge and a hermetic seal kit is available on request.

Automation

Automation mod. NEP250SLT2 for swing doors, motorized opening and spring-actuated closure, for maximum 1500-mm wide leaf.
Maximum weight for each leaf: 250 kg (up to 800 mm)
Maximum width of the leaf: 1500 mm (up to 100 kg)
Automation dimensions (HxDxL) 110x120x550 mm.

The automation shall consist of:

- *Heavy duty electromechanical automation*
- *Aluminium cover in natural anodized-silver colour - H.110 mm.*
- *Aluminium support base width 550 mm.*
- *Grey ABS side caps - Depth 120 mm.*
- *Motion drive system using antistatic belt reinforced with Kevlar sides*
- *115/230Vac - 50/60Hz power supply*
- *Direct current motor with encoder*

THE STANDARD SUPPLY INCLUDES:

- *Automation NEP250SLT2*
- *Leaf panel complete with dedicated frames and gaskets*
- *Aluminium covering unit in HPL version*
- *Arm (pull arm H-BDT2FE or push arm BSS2FE)*
- *Digital selector and safety sensors*

THE STANDARD SUPPLY DOES NOT INCLUDE:

The optional and functional components.

Options

• Vision panels • Handles • Bump bands • Pulse devices (Radars, infrared ray sensors) • Electrified closure device







PORTE AUTOMATICHE A BATTENTE A **TENUTA SEMPLICE**
*AUTOMATIC **SIMPLE SEALING** SWING DOORS*

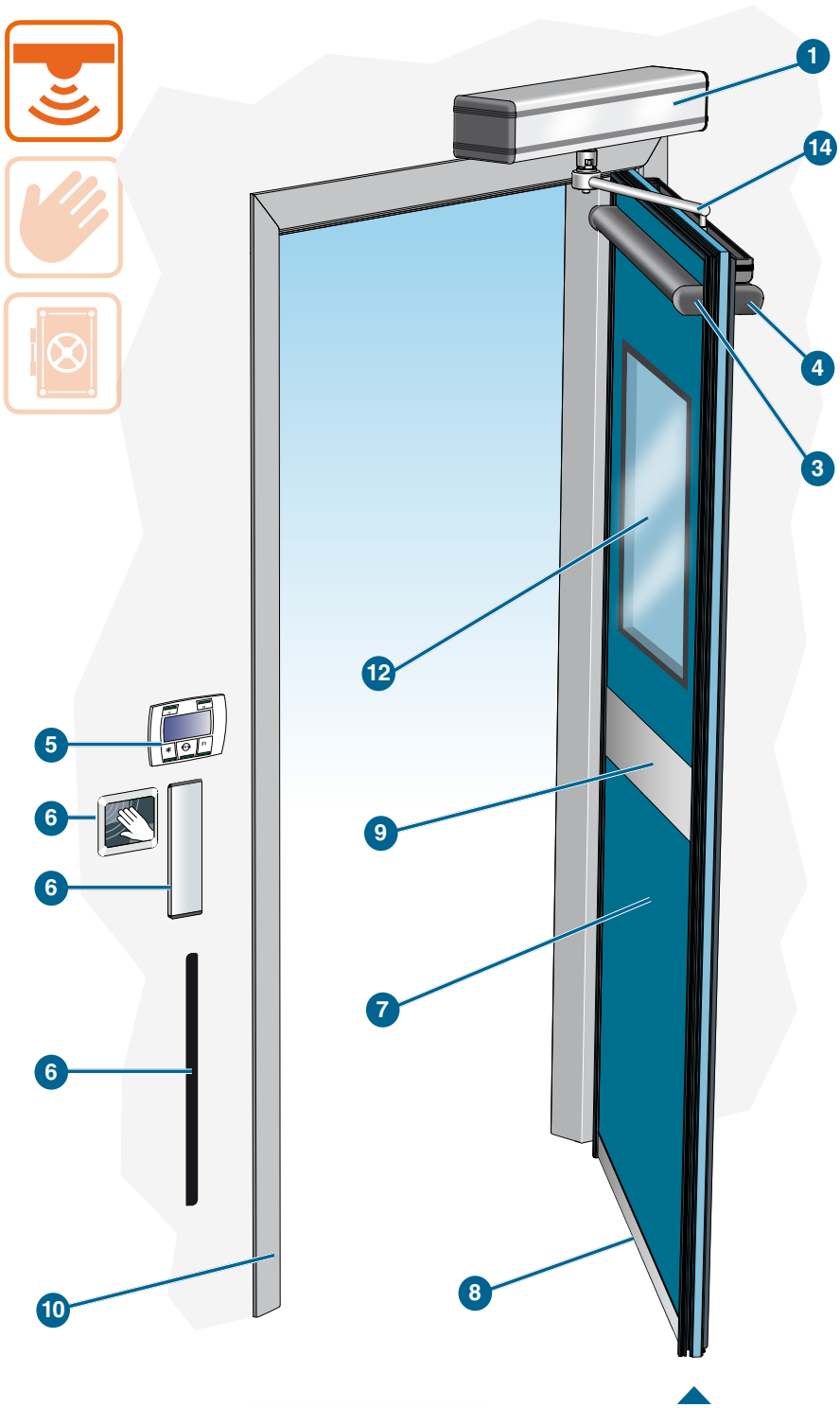

Esempio porta con rivestimento in laminato.
Example of a door with HPL coating.

ESEMPIO AUTOMAZIONE CON BRACCIO "A TIRARE"
EXAMPLE OF AUTOMATION WITH "PULL ARM"

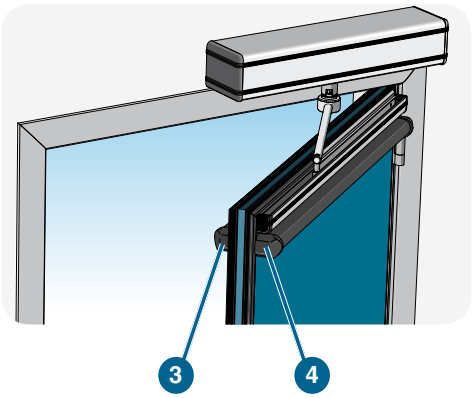

KIT PER TENUTA ERMETICA *HERMETIC SEAL KIT*	
	Elettromagnete *Maglock*
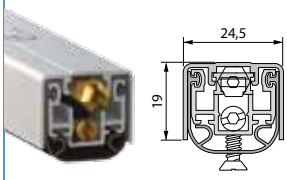	Guarnizione mobile a pavimento *Drop seal*
	Guarnizione perimetrale *Perimeter seal*

Legenda / *Key*

1	Gruppo automazione / *Automation unit*
2	-
3	Sensore di sicurezza lato chiusura / *Closing-side safety sensor*
4	Sensore di sicurezza lato apertura / *Opening-side safety sensor*
5	Programmatore digitale / *Digital programmer*
6	Dispositivi di attivazione / *Activation devices*
7	Pannello / *Panel*
8	Zoccolo / *Base*
9	Fascia orizzontale / *Horizontal band*
10	Telaio / *Frame*
11	-
12	Visiva (opzionale) / *Vision panel (optional)*
13	-
14	Braccio (a tirare o a spingere) / *Arm (pull or push)*

TÜV SÜD
EN16005



Misurazione in laboratorio isolamento acustico n° 297957 (misurazione isolamento acustico sui pannelli effettuata con metodo empirico).

Laboratory measurement of sound insulation no. 297957 (measurement of panel sound insulation performed using the empirical method).

PORTE AUTOMATICHE A BATTENTE A **TENUTA SEMPLICE**
*AUTOMATIC **SIMPLE SEALING** SWING DOORS*

Automazione NEP250SLT2
NEP250SLT2 automation

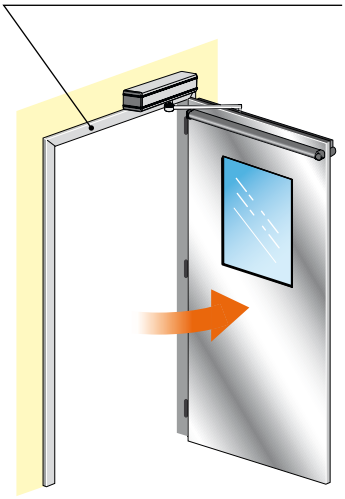

H-BAI1-800	Porta a battente AUTOMATICA - Larghezza vano (LV) fino a 800 mm *AUTOMATIC Swing door - Opening width (LV) up to 800 mm*
H-BAI1-900	Porta a battente AUTOMATICA - Larghezza vano (LV) fino a 900 mm *AUTOMATIC Swing door - Opening width (LV) up to 900 mm*
H-BAI1-1000	Porta a battente AUTOMATICA - Larghezza vano (LV) fino a 1000 mm *AUTOMATIC Swing door - Opening width (LV) up to 1000 mm*
H-BAI1-1100	Porta a battente AUTOMATICA - Larghezza vano (LV) fino a 1100 mm *AUTOMATIC Swing door - Opening width (LV) up to 1100 mm*
H-BAI1-1200	Porta a battente AUTOMATICA - Larghezza vano (LV) fino a 1200 mm *AUTOMATIC Swing door - Opening width (LV) up to 1200 mm*

NOTA: Per ogni tipologia di porta è necessario specificare l'apertura se "A SPINGERE" o "A TIRARE" con riferimento vista lato automazione.

NOTE: *For every type you must specify the type of opening, whether "PUSH" or "PULL", as seen from the operator side.*

H-KBEA1	Kit trasformazione a tenuta ermetica con elettromagnete *Hermetic seal conversion kit with maglock*

Schema con BRACCIO "A TIRARE"
"PULL" ARM example

Dimensioni / *Dimensions*

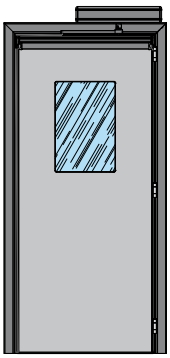

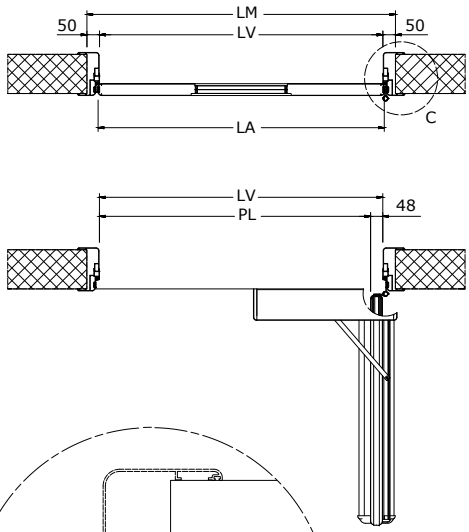

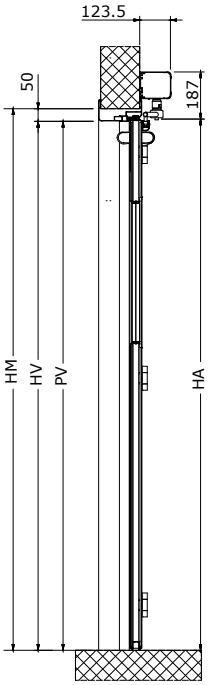

PL	Passaggio netto orizzontale *Horizontal net passage*
PV	Passaggio netto verticale *Vertical net passage*
LT	Lunghezza automazione *Automation length*
LM	Larghezza vano grezzo *Unfinished opening width*
LV	Larghezza vano finito *Finished opening width*
LA	Larghezza anta *Leaf width*
HM	Altezza vano grezzo *Unfinished opening height*
HV	Altezza vano finito *Finished opening height*
HA	Altezza anta *Leaf height*

Schema con BRACCIO "A TIRARE"
"PULL" ARM example

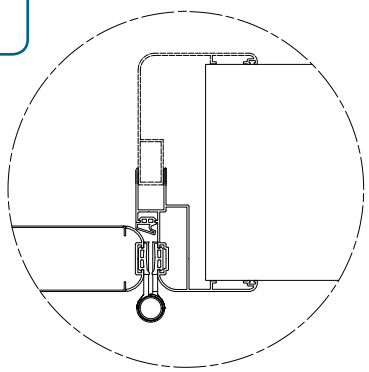

PORTE AUTOMATICHE A BATTENTE A **TENUTA SEMPLICE**
*AUTOMATIC **SIMPLE SEALING** SWING DOORS*

Automazione NEP250SLT2
NEP250SLT2 automation

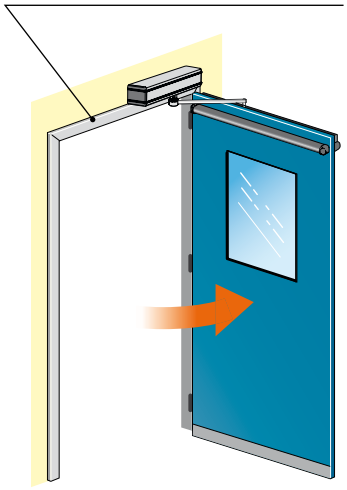

H-BAL1-800	Porta a battente AUTOMATICA - Larghezza vano (LV) fino a 800 mm *AUTOMATIC Swing door - Opening width (LV) up to 800 mm*
H-BAL1-900	Porta a battente AUTOMATICA - Larghezza vano (LV) fino a 900 mm *AUTOMATIC Swing door - Opening width (LV) up to 900 mm*
H-BAL1-1000	Porta a battente AUTOMATICA - Larghezza vano (LV) fino a 1000 mm *AUTOMATIC Swing door - Opening width (LV) up to 1000 mm*
H-BAL1-1100	Porta a battente AUTOMATICA - Larghezza vano (LV) fino a 1100 mm *AUTOMATIC Swing door - Opening width (LV) up to 1100 mm*
H-BAL1-1200	Porta a battente AUTOMATICA - Larghezza vano (LV) fino a 1200 mm *AUTOMATIC Swing door - Opening width (LV) up to 1200 mm*

NOTA: Per ogni tipologia di porta è necessario specificare l'apertura se "A SPINGERE" o "A TIRARE" con riferimento vista lato automazione.

***NOTE:** For every type you must specify the type of opening, whether "PUSH" or "PULL", as seen from the operator side.*

H-KBEA1	Kit trasformazione a tenuta ermetica con elettromagnete *Hermetic seal conversion kit with maglock*

Schema con BRACCIO "A TIRARE"
"PULL" ARM example

Dimensioni / *Dimensions*

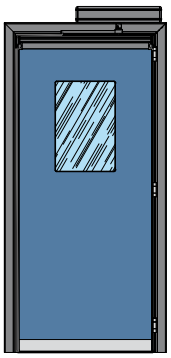

Schema con BRACCIO "A TIRARE"
"PULL" ARM example

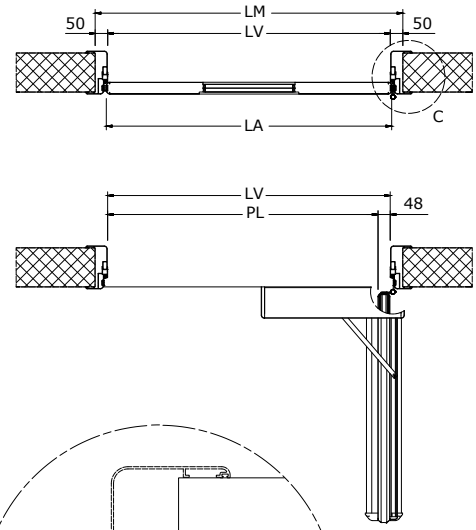

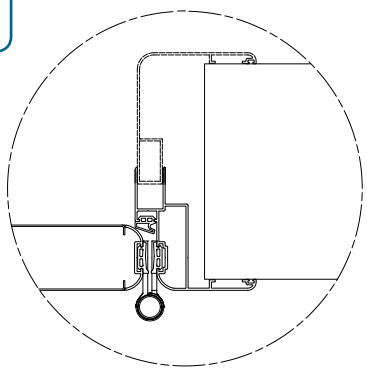

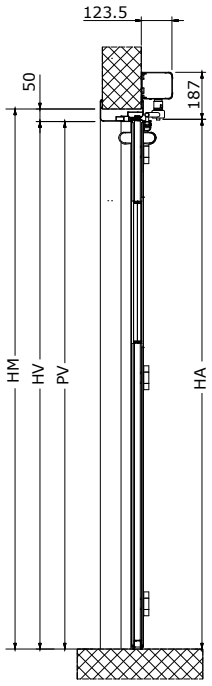

PL	Passaggio netto orizzontale *Horizontal net passage*
PV	Passaggio netto verticale *Vertical net passage*
LT	Lunghezza automazione *Automation length*
LM	Larghezza vano grezzo *Unfinished opening width*
LV	Larghezza vano finito *Finished opening width*
LA	Larghezza anta *Leaf width*
HM	Altezza vano grezzo *Unfinished opening height*
HV	Altezza vano finito *Finished opening height*
HA	Altezza anta *Leaf height*

PORTE AUTOMATICHE A BATTENTE A **TENUTA SEMPLICE**
*AUTOMATIC **SIMPLE SEALING** SWING DOORS*

Automazione NEP250SLTD2
NEP250SLTD2 automation

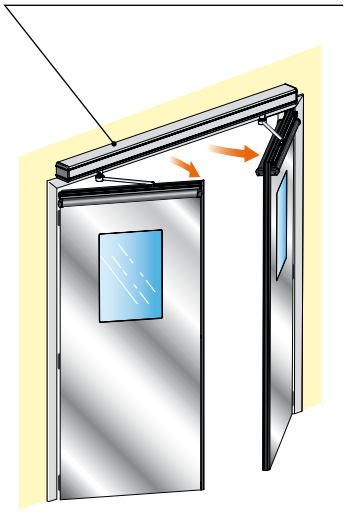

H-BAI2-1000	Porta a battente AUTOMATICA - Larghezza vano (LV) fino a 1000 mm *AUTOMATIC Swing door - Opening width (LV) up to 1000 mm*
H-BAI2-1200	Porta a battente AUTOMATICA - Larghezza vano (LV) fino a 1200 mm *AUTOMATIC Swing door - Opening width (LV) up to 1200 mm*
H-BAI2-1400	Porta a battente AUTOMATICA - Larghezza vano (LV) fino a 1400 mm *AUTOMATIC Swing door - Opening width (LV) up to 1400 mm*
H-BAI2-1600	Porta a battente AUTOMATICA - Larghezza vano (LV) fino a 1600 mm *AUTOMATIC Swing door - Opening width (LV) up to 1600 mm*
H-BAI2-1800	Porta a battente AUTOMATICA - Larghezza vano (LV) fino a 1800 mm *AUTOMATIC Swing door - Opening width (LV) up to 1800 mm*
H-BAI2-2000	Porta a battente AUTOMATICA - Larghezza vano (LV) fino a 2000 mm *AUTOMATIC Swing door - Opening width (LV) up to 2000 mm*

NOTA: Per ogni tipologia di porta è necessario specificare l'apertura se "A SPINGERE" o "A TIRARE" con riferimento vista lato automazione.

NOTE: *For every type you must specify the type of opening, whether "PUSH" or "PULL", as seen from the operator side.*

H-KBEA2	Kit trasformazione a tenuta ermetica con elettromagnete *Hermetic seal conversion kit with maglock*

Schema con BRACCIO "A TIRARE"
"PULL" ARM example

Dimensioni / *Dimensions*

PL	Passaggio netto orizzontale *Horizontal net passage*	LM	Larghezza vano grezzo *Unfinished opening width*	HM	Altezza vano grezzo *Unfinished opening height*
PV	Passaggio netto verticale *Vertical net passage*	LV	Larghezza vano finito *Finished opening width*	HV	Altezza vano finito *Finished opening height*
LT	Lunghezza automazione *Automation length*	LA	Larghezza anta *Leaf width*	HA	Altezza anta *Leaf height*

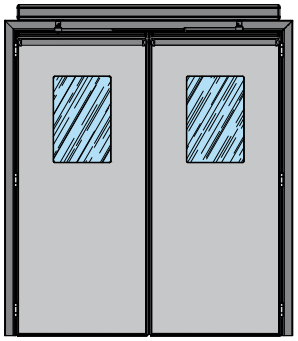

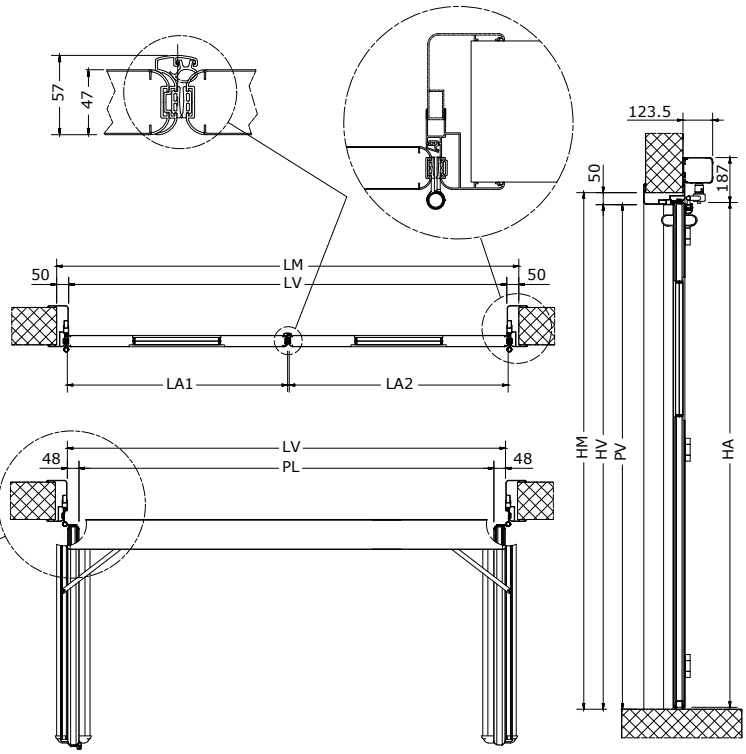

Schema con BRACCIO "A TIRARE"
"PULL" ARM example

PORTE AUTOMATICHE A BATTENTE A **TENUTA SEMPLICE**
*AUTOMATIC **SIMPLE SEALING** SWING DOORS*

Automazione NEP250SLTD2
NEP250SLTD2 automation

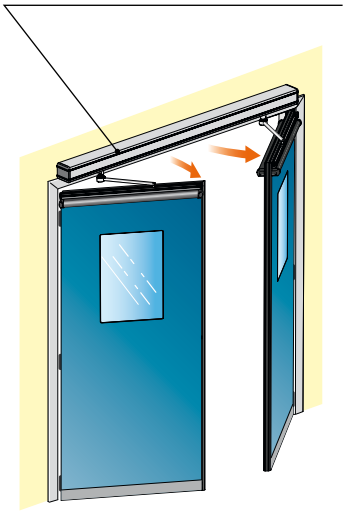

H-BAL2-1000	Porta a battente AUTOMATICA - Larghezza vano (LV) fino a 1000 mm *AUTOMATIC Swing door - Opening width (LV) up to 1000 mm*
H-BAL2-1200	Porta a battente AUTOMATICA - Larghezza vano (LV) fino a 1200 mm *AUTOMATIC Swing door - Opening width (LV) up to 1200 mm*
H-BAL2-1400	Porta a battente AUTOMATICA - Larghezza vano (LV) fino a 1400 mm *AUTOMATIC Swing door - Opening width (LV) up to 1400 mm*
H-BAL2-1600	Porta a battente AUTOMATICA - Larghezza vano (LV) fino a 1600 mm *AUTOMATIC Swing door - Opening width (LV) up to 1600 mm*
H-BAL2-1800	Porta a battente AUTOMATICA - Larghezza vano (LV) fino a 1800 mm *AUTOMATIC Swing door - Opening width (LV) up to 1800 mm*
H-BAL2-2000	Porta a battente AUTOMATICA - Larghezza vano (LV) fino a 2000 mm *AUTOMATIC Swing door - Opening width (LV) up to 2000 mm*

NOTA: Per ogni tipologia di porta è necessario specificare l'apertura se "A SPINGERE" o "A TIRARE" con riferimento vista lato automazione.

NOTE: *For every type you must specify the type of opening, whether "PUSH" or "PULL", as seen from the operator side.*

H-KBEA2	Kit trasformazione a tenuta ermetica con elettromagnete *Hermetic seal conversion kit with maglock*

Schema con BRACCIO "A TIRARE"
"PULL" ARM example

Dimensioni / *Dimensions*

PL	Passaggio netto orizzontale *Horizontal net passage*	LM	Larghezza vano grezzo *Unfinished opening width*	HM	Altezza vano grezzo *Unfinished opening height*
PV	Passaggio netto verticale *Vertical net passage*	LV	Larghezza vano finito *Finished opening width*	HV	Altezza vano finito *Finished opening height*
LT	Lunghezza automazione *Automation length*	LA	Larghezza anta *Leaf width*	HA	Altezza anta *Leaf height*

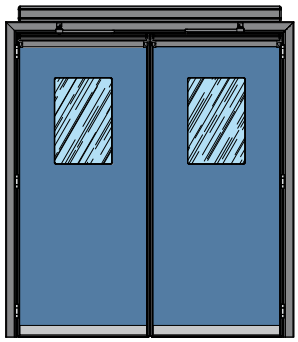

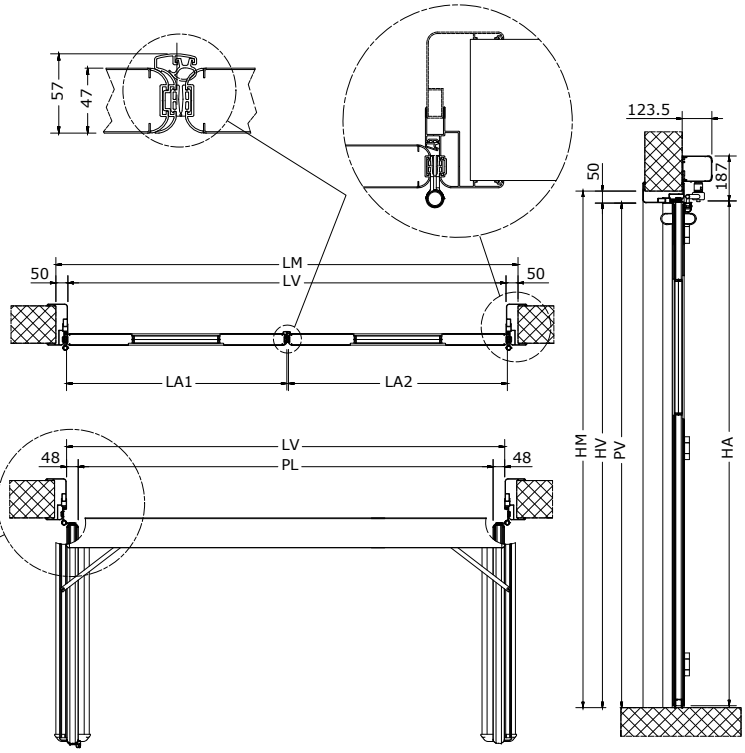

Schema con BRACCIO "A TIRARE"
"PULL" ARM example

H-BAI2A

PORTE AUTOMATICHE A BATTENTE ASIMMETRICHE A **TENUTA SEMPLICE**
SIMPLE SEALING ASYMMETRIC AUTOMATIC ***SWING DOORS***

Automazione NEP250SLT2
NEP250SLT2 automation

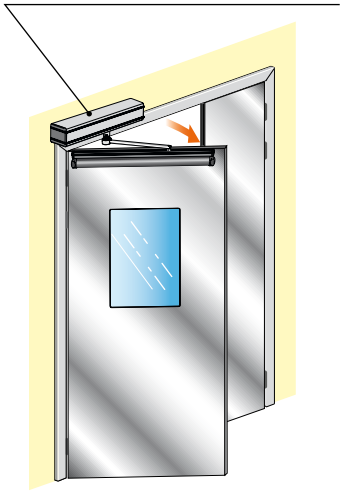

H-BAI2A-1200	Porta a battente AUTOMATICA asimmetrica - (LV) fino a 1200 mm *Asymmetric AUTOMATIC swing door - Opening width up to 1200 mm*
H-BAI2A-1400	Porta a battente AUTOMATICA asimmetrica - (LV) fino a 1400 mm *Asymmetric AUTOMATIC swing door - Opening width up to 1400 mm*
H-BAI2A-1600	Porta a battente AUTOMATICA asimmetrica - (LV) fino a 1600 mm *Asymmetric AUTOMATIC swing door - Opening width up to 1600 mm*
H-BAI2A-1800	Porta a battente AUTOMATICA asimmetrica - (LV) fino a 1800 mm *Asymmetric AUTOMATIC swing door - Opening width up to 1800 mm*
H-BAI2A-2000	Porta a battente AUTOMATICA asimmetrica - (LV) fino a 2000 mm *Asymmetric AUTOMATIC swing door - Opening width up to 2000 mm*

NOTE:
- Per ogni tipologia di porta è necessario specificare l'apertura se "A SPINGERE" o "A TIRARE" con riferimento vista lato automazione.
- Larghezza max. anta motorizzata = 1200 mm - larghezza min. anta manuale = 300 mm.

NOTES:
- *For every type of door it is necessary to specify the type of opening, either "PUSH" or "PULL", as seen from the automation side.*
- *"Master" leaf max. width = 1200 mm - "slave" leaf min. width = 300 mm.*

H-KBEA1	Kit trasformazione a tenuta ermetica con elettromagnete *Hermetic seal conversion kit with maglock*
H-KBEM1	Kit trasformazione a tenuta ermetica *Hermetic seal conversion*

Dimensioni / *Dimensions*

PL	Passaggio netto orizzontale *Horizontal net passage*	LV	Larghezza vano finito *Finished opening width*	HA	Altezza anta *Leaf height*
PV	Passaggio netto verticale *Vertical net passage*	HM	Altezza vano grezzo *Unfinished opening height*	S	Spessore muro *Wall thickness*
LM	Larghezza vano grezzo *Unfinished opening width*	HV	Altezza vano finito *Finished opening height*		

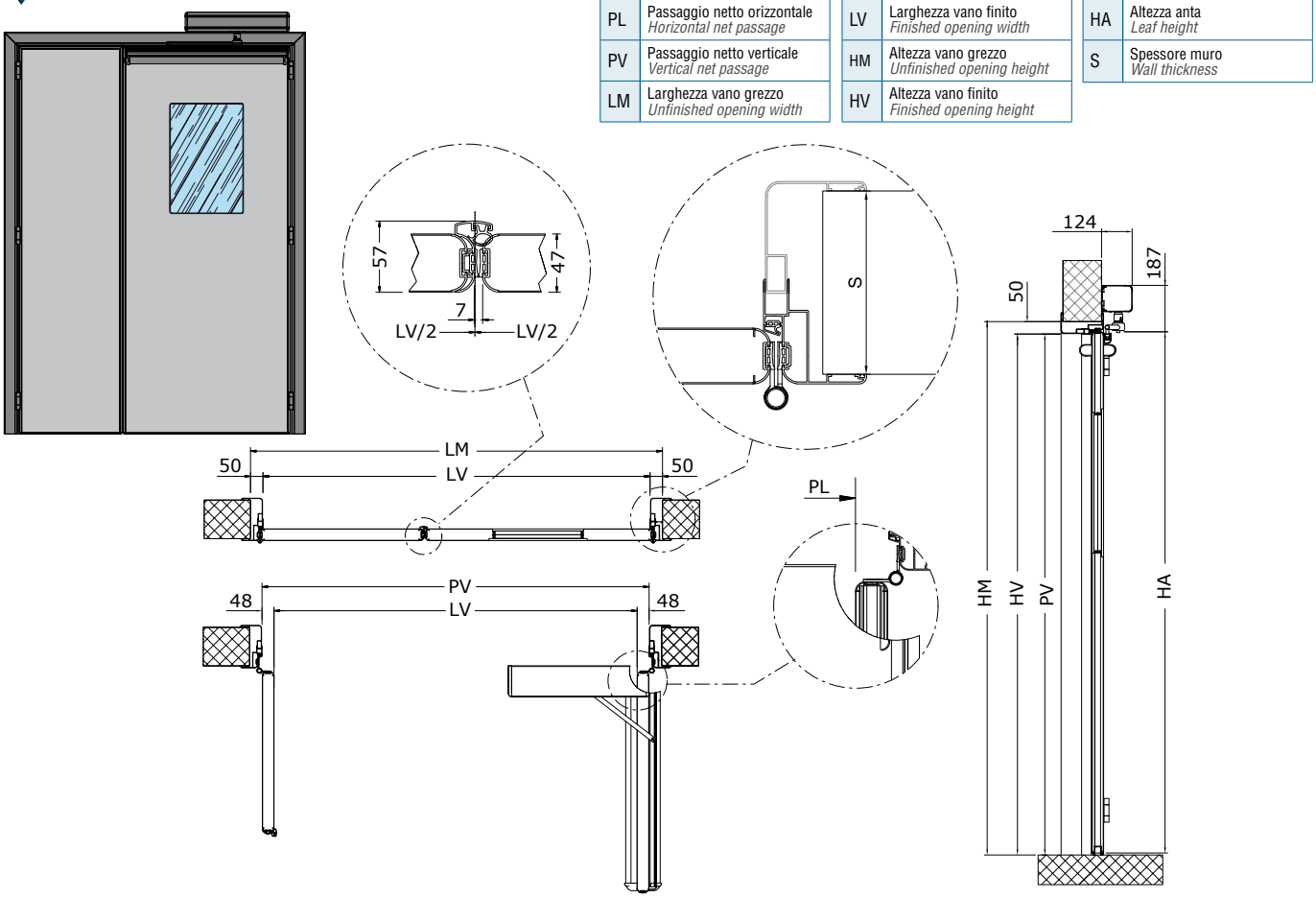

H-BAL2A

PORTE AUTOMATICHE A BATTENTE ASIMMETRICHE A **TENUTA SEMPLICE**
SIMPLE SEALING ASYMMETRIC AUTOMATIC ***SWING DOORS***

Automazione NEP250SLT2
NEP250SLT2 automation



H-BAL2A-1200	Porta a battente AUTOMATICA asimmetrica - (LV) fino a 1200 mm *Asymmetric AUTOMATIC swing door - Opening width up to 1200 mm*
H-BAL2A-1400	Porta a battente AUTOMATICA asimmetrica - (LV) fino a 1400 mm *Asymmetric AUTOMATIC swing door - Opening width up to 1400 mm*
H-BAL2A-1600	Porta a battente AUTOMATICA asimmetrica - (LV) fino a 1600 mm *Asymmetric AUTOMATIC swing door - Opening width up to 1600 mm*
H-BAL2A-1800	Porta a battente AUTOMATICA asimmetrica - (LV) fino a 1800 mm *Asymmetric AUTOMATIC swing door - Opening width up to 1800 mm*
H-BAL2A-2000	Porta a battente AUTOMATICA asimmetrica - (LV) fino a 2000 mm *Asymmetric AUTOMATIC swing door - Opening width up to 2000 mm*

NOTE:
- Per ogni tipologia di porta è necessario specificare l'apertura se "A SPINGERE" o "A TIRARE" con riferimento vista lato automazione.
- Larghezza max. anta "master" = 1200 mm - larghezza min. anta "slave" = 300 mm.

NOTES:
- *For every type of door it is necessary to specify the type of opening, either "PUSH" or "PULL", as seen from the automation side.*
- *"Master" leaf max. width = 1200 mm - "slave" leaf min. width = 300 mm.*

H-KBEA1	Kit trasformazione a tenuta ermetica con elettromagnete *Hermetic seal conversion kit with maglock*
H-KBEM1	Kit trasformazione a tenuta ermetica *Hermetic seal conversion*

Dimensioni / *Dimensions*

PL	Passaggio netto orizzontale *Horizontal net passage*	LV	Larghezza vano finito *Finished opening width*	HA	Altezza anta *Leaf height*
PV	Passaggio netto verticale *Vertical net passage*	HM	Altezza vano grezzo *Unfinished opening height*	S	Spessore muro *Wall thickness*
LM	Larghezza vano grezzo *Unfinished opening width*	HV	Altezza vano finito *Finished opening height*		

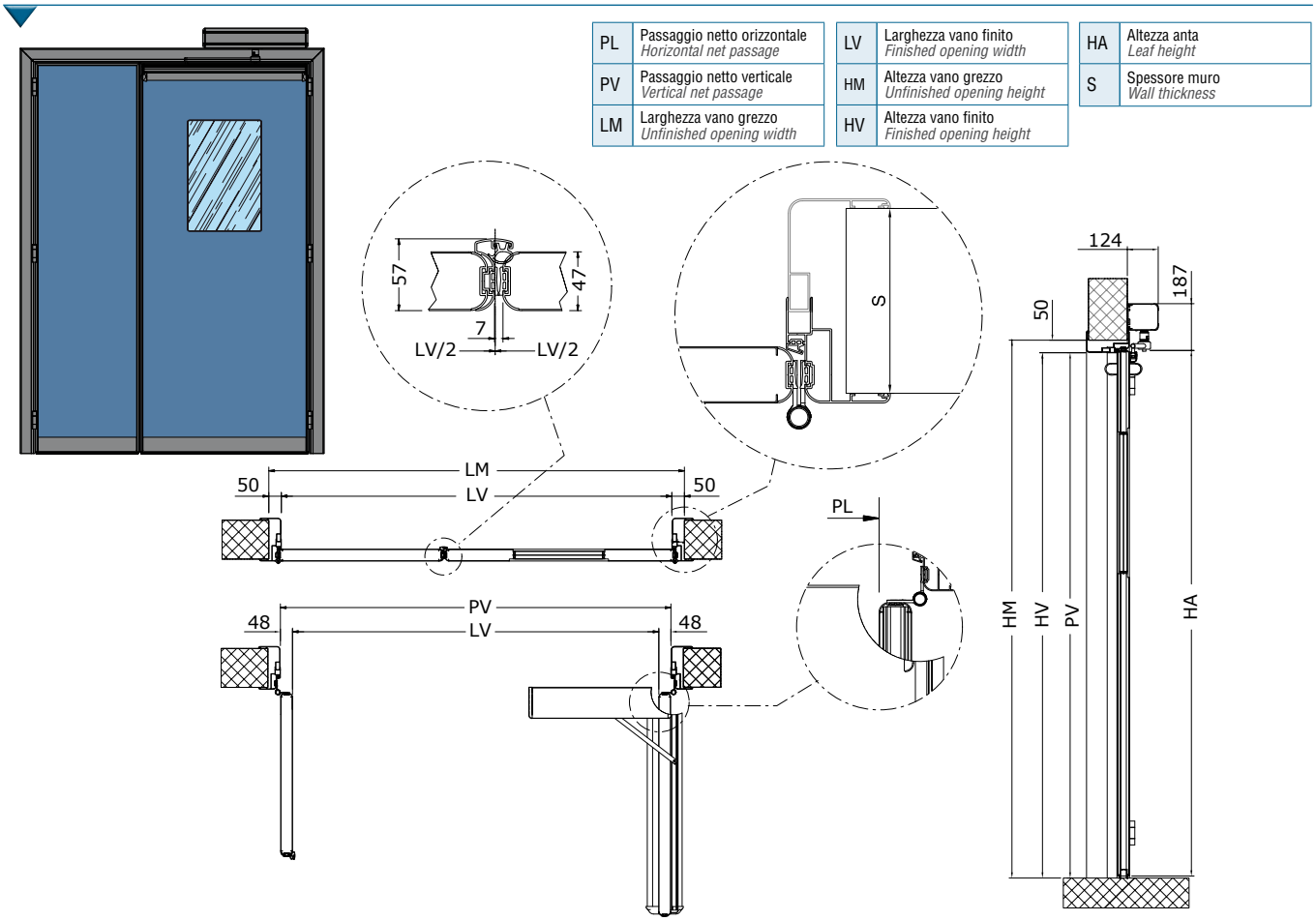

Descrizione prodotto

Porte “TECNICHE” destinate a sale operatorie, laboratori, ambulatori e ambienti altamente aseptici in genere.

La porta in versione manuale è fornita con telaio a muro porta cerniere, predisposto per il montaggio su mazzetta a muro o controtelaio e può essere completata con accessori quale visiva, maniglia, fascia paracolpi.
La tenuta è garantita da guarnizioni in EPDM espanse montate sui profili in alluminio che coprono tre lati del perimetro dell’anta. Nella parte inferiore è installata, di serie, una spazzola in setole rigide e, su richiesta, un kit per tenuta ermetica.

Product description

"TECHNICAL" doors intended for operating theatres, laboratories, clinics and highly aseptic environments in general.

The manual version of the door comes with a wall frame equipped for hinges, ready to be mounted on rabbets in the wall or on a subframe. It can be supplemented with the following accessories: vision panel, handle, bump band. The seal is ensured by expanded EPDM gaskets mounted on the aluminium profiles that cover three sides of the leaf perimeter. A rigid-bristle brush is installed on the bottom edge and a hermetic seal kit is available on request.

SONO INCLUSI NELLA FORNITURA BASE:

- Pannello anta completo di cornici e guarnizioni dedicate, maniglia a leva, serratura e cilindro europeo

SONO ESCLUSI NELLA FORNITURA BASE:

- I componenti opzionali e i componenti funzionali

THE STANDARD SUPPLY INCLUDES:

- *Leaf panel complete with dedicated frames and gaskets, lever handle, European lock and cylinder*

THE STANDARD SUPPLY DOES NOT INCLUDE:

- *The optional and functional components.*

Opzionali

• Visive • Maniglie speciali su richiesta • Fasce paracolpi
• Kit per porta servo-assistita con automazione NEXT75B + accessori, per interni ed entro le limitazioni scheda prodotto (vedi sotto le composizioni possibili)

Options

• Vision panels • Special Handles on request • Bump bands
• Kit for servo-assisted door with automation NEXT75B + accessories, for indoor use and within the limitations of the product sheet (see below the possible combinations)

	**H-KNEXT-BDT**	Kit trasformazione per porta a battente A TIRARE servoassistita composto da: - Automazione battente A TIRARE per interni con batteria - Braccio dritto a TIRARE - Perno per estensione albero - Pulsante a gomito colore argento (OT-3S) *Transformation kit for servo-assisted PULL swing door composed by:* *- Automation for interior PULL swing door with battery* *- PULL sliding arm* *- Arm extension shaft* *- Elbow button silver colour (OT-3S)*
	**H-KNEXT-BDS**	Kit trasformazione per porta a battente A SPINGERE servoassistita composto da: - Automazione battente A SPINGERE per interni con batteria - Braccio dritto a SPINGERE - Perno per estensione albero - Pulsante a gomito colore argento (OT-3S) *Transformation kit for servo-assisted PUSH swing door composed by:* *- Automation for interior PUSH swing door with battery* *- PUSH sliding arm* *- Arm extension shaft* *- Elbow button silver colour (OT-3S)*
	**H-KNEXT-BAS**	Kit trasformazione per porta a battente A SPINGERE servoassistita composta da: - Automazione battente A SPINGERE per interni con batteria - Braccio articolato A SPINGERE - Perno per estensione albero - Pulsante a gomito colore argento (OT-3S) *Transformation kit for servo-assisted PUSH swing door composed by:* *- Automation for interior PUSH swing door with battery* *- PUSH articolated arm* *- Arm extension shaft* *- Elbow button silver colour (OT-3S)*

PORTE A BATTENTE MANUALI A **TENUTA SEMPLICE**
*MANUAL **SIMPLE SEALING** SWING DOORS*

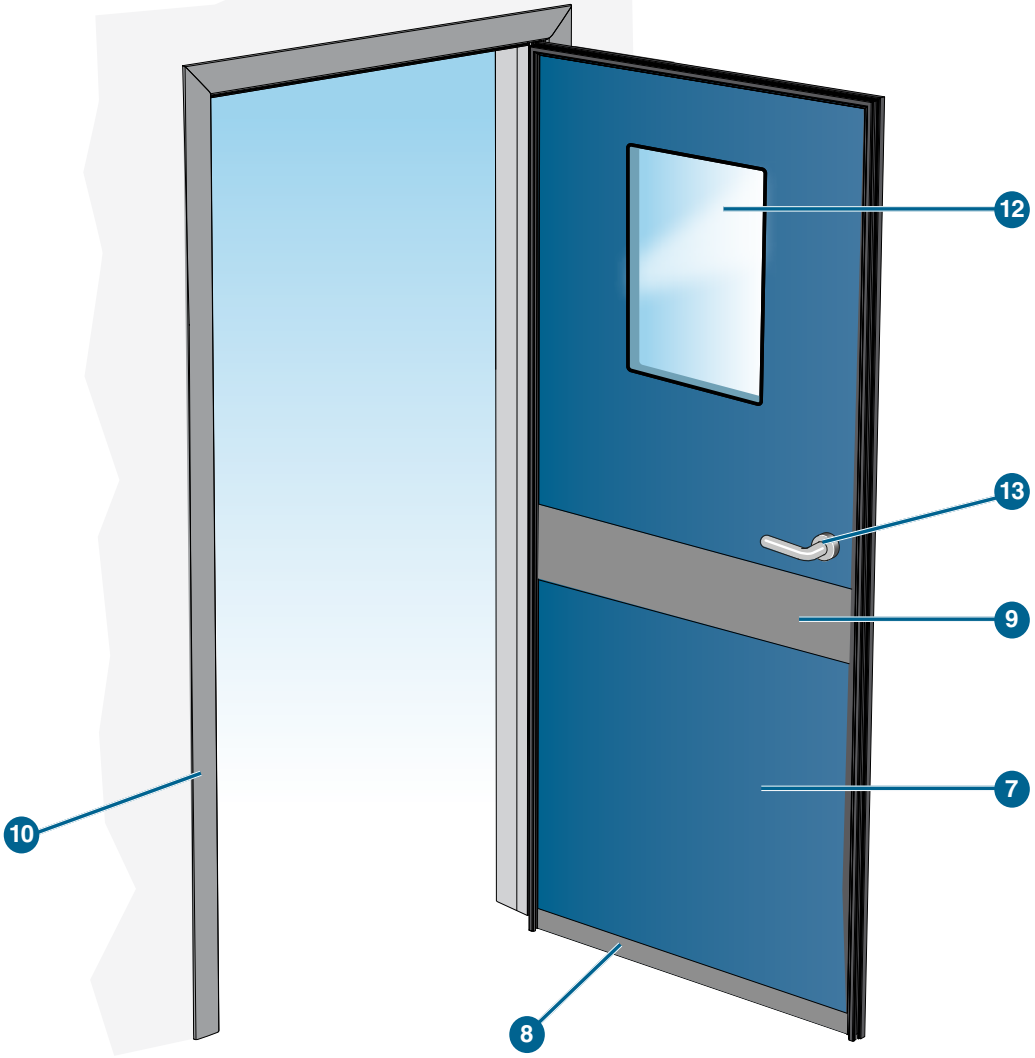

Esempio porta con rivestimento in laminato anta singola.
Example of a door with HPL coating.

Legenda / *Key*

1	-
2	-
3	-
4	-
5	-
6	-
7	Pannello / *Panel*
8	Zoccolo / *Base*
9	Fascia orizzontale / *Horizontal band*
10	Imbotte (o semi-imbotte) / *Wall frame (or semi-wall frame)*
11	-
12	Visiva (opzionale) / *Vision panel (optional)*
13	Maniglia / *Handle*

COMPONENTI PER KIT PER TENUTA ERMETICA: *COMPONENTS OF THE HERMETIC SEAL KIT:*

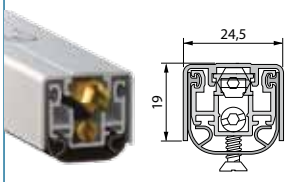	Guarnizione mobile a pavimento *Drop seal*
	Guarnizione perimetrale *Perimeter seal*

H-BMI1

PORTE A BATTENTE MANUALI A **TENUTA SEMPLICE**
*MANUAL **SIMPLE SEALING** SWING DOORS*

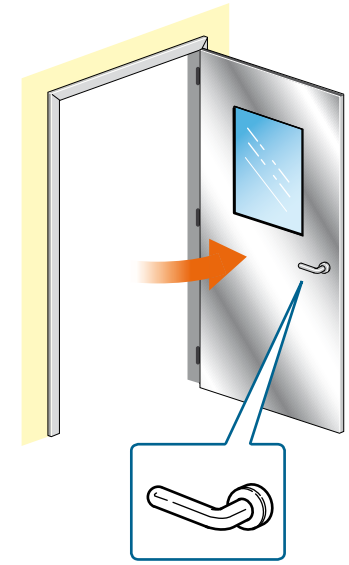

H-BMI1-800	Porta a battente MANUALE - Larghezza vano (LV) fino a 800 mm *MANUAL Swing door - Opening width (LV) up to 800 mm*
H-BMI1-900	Porta a battente MANUALE - Larghezza vano (LV) fino a 900 mm *MANUAL Swing door - Opening width (LV) up to 900 mm*
H-BMI1-1000	Porta a battente MANUALE - Larghezza vano (LV) fino a 1000 mm *MANUAL Swing door - Opening width (LV) up to 1000 mm*
H-BMI1-1100	Porta a battente MANUALE - Larghezza vano (LV) fino a 1100 mm *MANUAL Swing door - Opening width (LV) up to 1100 mm*
H-BMI1-1200	Porta a battente MANUALE - Larghezza vano (LV) fino a 1200 mm *MANUAL Swing door - Opening width (LV) up to 1200 mm*

H-KBEM1	Kit trasformazione a tenuta ermetica *Hermetic seal conversion kit*

H-KNEXT-BDT	Kit trasf. servoassistita con batteria con braccio BDT (a tirare) *Servo-assisted transformation kit with battery with BDT pull arm*
H-KNEXT-BDS	Kit trasf. servoassistita con batteria con braccio BDS (a spingere) *Servo-assisted transformation kit with battery with BDS push arm*
H-KNEXT-BAS	Kit trasf. servoassistita con batteria con braccio BAS (articolato a spingere) *Servo-assisted transformation kit with battery with articulated push arm (BAS)*

Dimensioni / *Dimensions*

PL	Passaggio netto orizzontale *Horizontal net passage*	LV	Larghezza vano finito *Finished opening width*	HV	Altezza vano finito *Finished opening height*
PV	Passaggio netto verticale *Vertical net passage*	LA	Larghezza anta *Leaf width*	HA	Altezza anta *Leaf height*
LM	Larghezza vano grezzo *Unfinished opening width*	HM	Altezza vano grezzo *Unfinished opening height*		

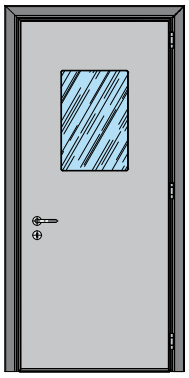

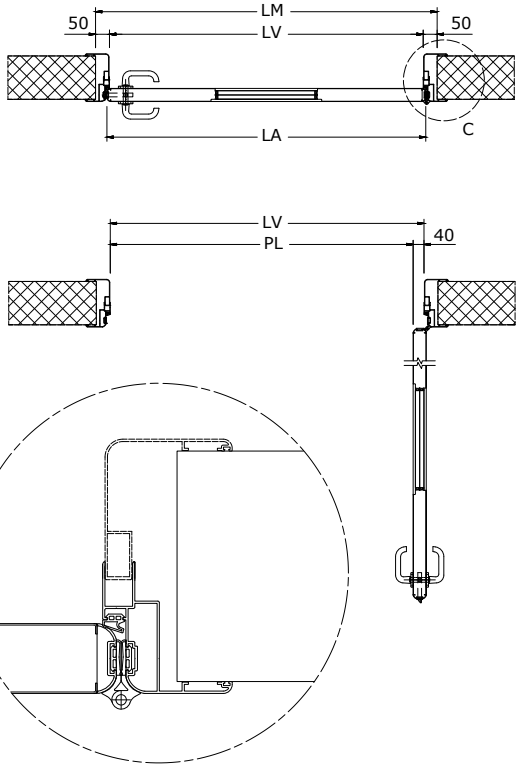

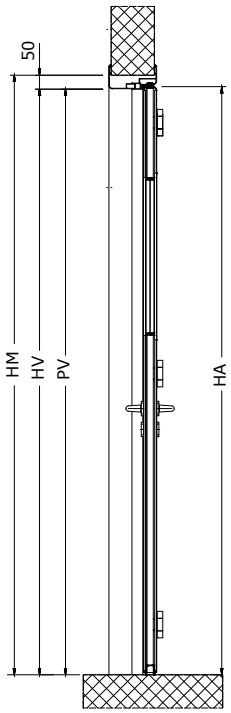

PORTE A BATTENTE MANUALI A **TENUTA SEMPLICE**
*MANUAL **SIMPLE SEALING** SWING DOORS*

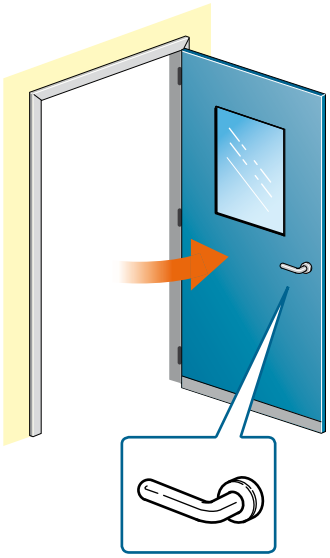

H-BML1-800	Porta a battente MANUALE - Larghezza vano (LV) fino a 800 mm *MANUAL Swing door - Opening width (LV) up to 800 mm*
H-BML1-900	Porta a battente MANUALE - Larghezza vano (LV) fino a 900 mm *MANUAL Swing door - Opening width (LV) up to 900 mm*
H-BML1-1000	Porta a battente MANUALE - Larghezza vano (LV) fino a 1000 mm *MANUAL Swing door - Opening width (LV) up to 1000 mm*
H-BML1-1100	Porta a battente MANUALE - Larghezza vano (LV) fino a 1100 mm *MANUAL Swing door - Opening width (LV) up to 1100 mm*
H-BML1-1200	Porta a battente MANUALE - Larghezza vano (LV) fino a 1200 mm *MANUAL Swing door - Opening width (LV) up to 1200 mm*

H-KBEM1	Kit trasformazione a tenuta ermetica *Hermetic seal conversion kit*

H-KNEXT-BDT	Kit trasf. servoassistita con batteria con braccio BDT (a tirare) *Servo-assisted transformation kit with battery with BDT pull arm*
H-KNEXT-BDS	Kit trasf. servoassistita con batteria con braccio BDS (a spingere) *Servo-assisted transformation kit with battery with BDS push arm*
H-KNEXT-BAS	Kit trasf. servoassistita con batteria con braccio BAS (articolato a spingere) *Servo-assisted transformation kit with battery with articulated push arm (BAS)*

Dimensioni / *Dimensions*

PL	Passaggio netto orizzontale *Horizontal net passage*	LV	Larghezza vano finito *Finished opening width*	HV	Altezza vano finito *Finished opening height*
PV	Passaggio netto verticale *Vertical net passage*	LA	Larghezza anta *Leaf width*	HA	Altezza anta *Leaf height*
LM	Larghezza vano grezzo *Unfinished opening width*	HM	Altezza vano grezzo *Unfinished opening height*		

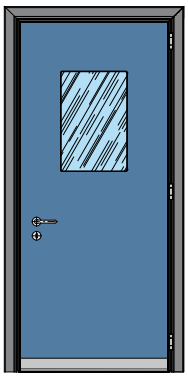

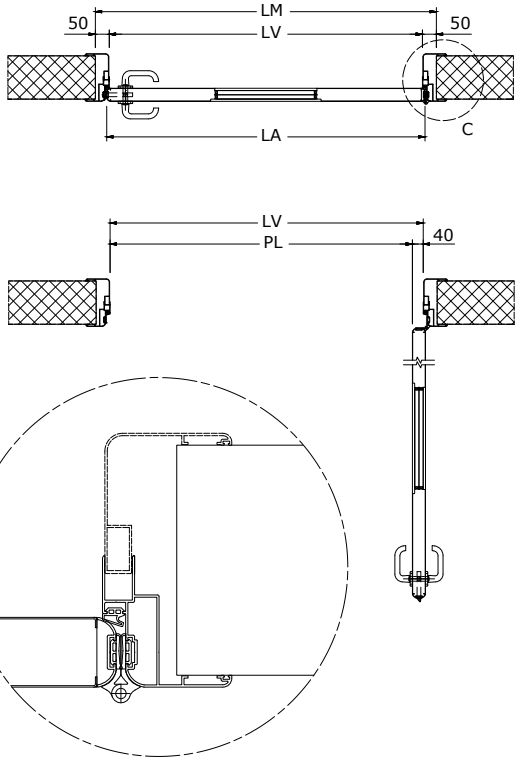

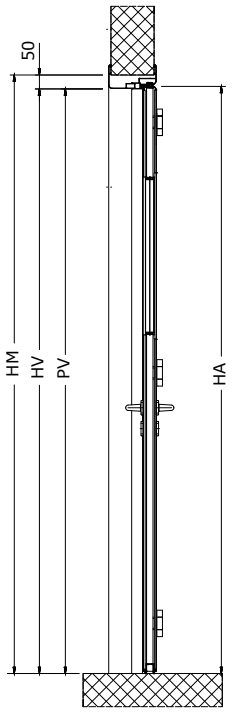

PORTE A BATTENTE MANUALI A **TENUTA SEMPLICE**
*MANUAL **SIMPLE SEALING** SWING DOORS*

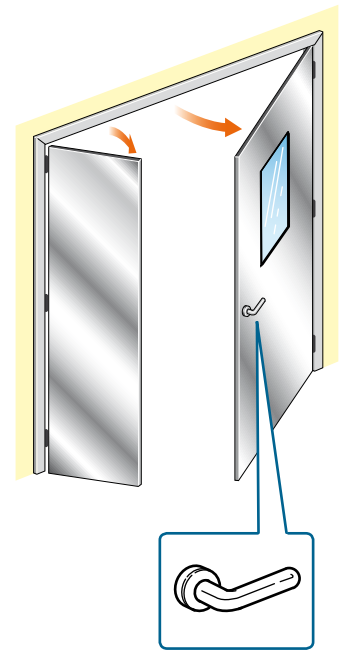

H-BMI2-1000	Porta a battente MANUALE - Larghezza vano (LV) fino a 1000 mm *MANUAL Swing door - Opening width (LV) up to 1000 mm*
H-BMI2-1200	Porta a battente MANUALE - Larghezza vano (LV) fino a 1200 mm *MANUAL Swing door - Opening width (LV) up to 1200 mm*
H-BMI2-1400	Porta a battente MANUALE - Larghezza vano (LV) fino a 1400 mm *MANUAL Swing door - Opening width (LV) up to 1400 mm*
H-BMI2-1600	Porta a battente MANUALE - Larghezza vano (LV) fino a 1600 mm *MANUAL Swing door - Opening width (LV) up to 1600 mm*
H-BMI2-1800	Porta a battente MANUALE - Larghezza vano (LV) fino a 1800 mm *MANUAL Swing door - Opening width (LV) up to 1800 mm*
H-BMI2-2000	Porta a battente MANUALE - Larghezza vano (LV) fino a 2000 mm *MANUAL Swing door - Opening width (LV) up to 2000 mm*

NOTA:
- Disponibile in versione ad ante simmetriche ed asimmetriche.
- Larghezza max. anta "master" = 1200 mm - larghezza min. anta "slave" = 300 mm.

REMARKS:
- *Available in version with symmetrical and asymmetrical leaves.*
- *"Master" leaf max. width = 1200 mm - "slave" leaf min. width = 300 mm.*

H-KBEM2	Kit trasformazione a tenuta ermetica *Hermetic seal conversion kit*

H-KNEXT-BDT	Kit trasf. servoassistita con batteria con braccio BDT (a tirare) *Servo-assisted transformation kit with battery with BDT pull arm*
H-KNEXT-BDS	Kit trasf. servoassistita con batteria con braccio BDS (a spingere) *Servo-assisted transformation kit with battery with BDS push arm*
H-KNEXT-BAS	Kit trasf. servoassistita con batteria con braccio BAS (articolato a spingere) *Servo-assisted transformation kit with battery with articulated push arm (BAS)*

Dimensioni / *Dimensions*

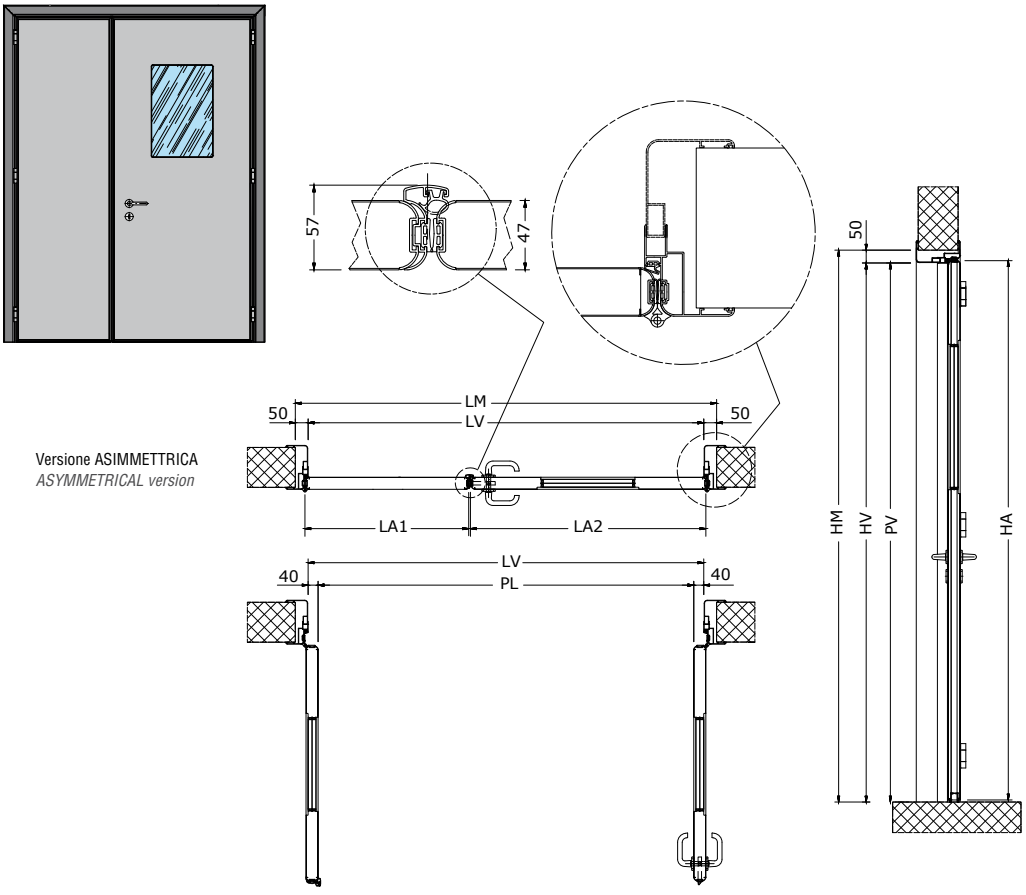

Versione ASIMMETTRICA
ASYMMETRICAL version

PL	Passaggio netto orizzontale *Horizontal net passage*
PV	Passaggio netto verticale *Vertical net passage*
LM	Larghezza vano grezzo *Unfinished opening width*
LV	Larghezza vano finito *Finished opening width*
LA	Larghezza anta *Leaf width*
HM	Altezza vano grezzo *Unfinished opening height*
HV	Altezza vano finito *Finished opening height*
HA	Altezza anta *Leaf height*

PORTE A BATTENTE MANUALI A **TENUTA SEMPLICE**
*MANUAL **SIMPLE SEALING** SWING DOORS*

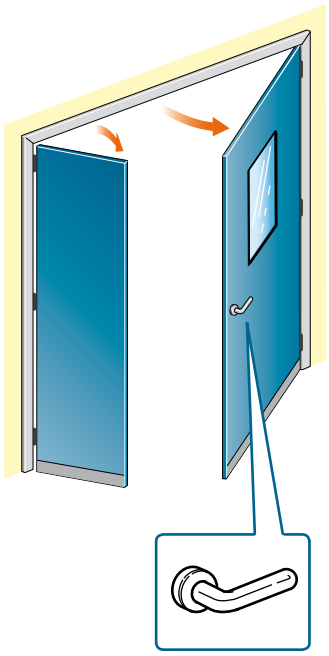

H-BML2-1000	Porta a battente MANUALE - Larghezza vano (LV) fino a 1000 mm *MANUAL Swing door - Opening width (LV) up to 1000 mm*
H-BML2-1200	Porta a battente MANUALE - Larghezza vano (LV) fino a 1200 mm *MANUAL Swing door - Opening width (LV) up to 1200 mm*
H-BML2-1400	Porta a battente MANUALE - Larghezza vano (LV) fino a 1400 mm *MANUAL Swing door - Opening width (LV) up to 1400 mm*
H-BML2-1600	Porta a battente MANUALE - Larghezza vano (LV) fino a 1600 mm *MANUAL Swing door - Opening width (LV) up to 1600 mm*
H-BML2-1800	Porta a battente MANUALE - Larghezza vano (LV) fino a 1800 mm *MANUAL Swing door - Opening width (LV) up to 1800 mm*
H-BML2-2000	Porta a battente MANUALE - Larghezza vano (LV) fino a 2000 mm *MANUAL Swing door - Opening width (LV) up to 2000 mm*

NOTA:
- Disponibile in versione ad ante simmetriche ed asimmetriche.
- Larghezza max. anta "master" = 1200 mm - larghezza min. anta "slave" = 300 mm.

REMARKS:
- *Available in version with symmetrical and asymmetrical leaves.*
- *"Master" leaf max. width = 1200 mm - "slave" leaf min. width = 300 mm.*

H-KBEM2	Kit trasformazione a tenuta ermetica *Hermetic seal conversion kit*

H-KNEXT-BDT	Kit trasf. servoassistita con batteria con braccio BDT (a tirare) *Servo-assisted transformation kit with battery with BDT pull arm*
H-KNEXT-BDS	Kit trasf. servoassistita con batteria con braccio BDS (a spingere) *Servo-assisted transformation kit with battery with BDS push arm*
H-KNEXT-BAS	Kit trasf. servoassistita con batteria con braccio BAS (articolato a spingere) *Servo-assisted transformation kit with battery with articulated push arm (BAS)*

Dimensioni / *Dimensions*

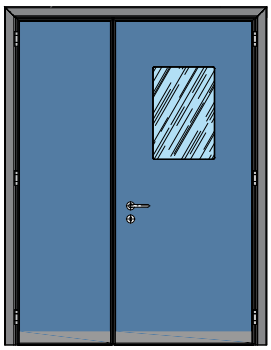

Versione ASIMMETTRICA
ASYMMETRICAL version

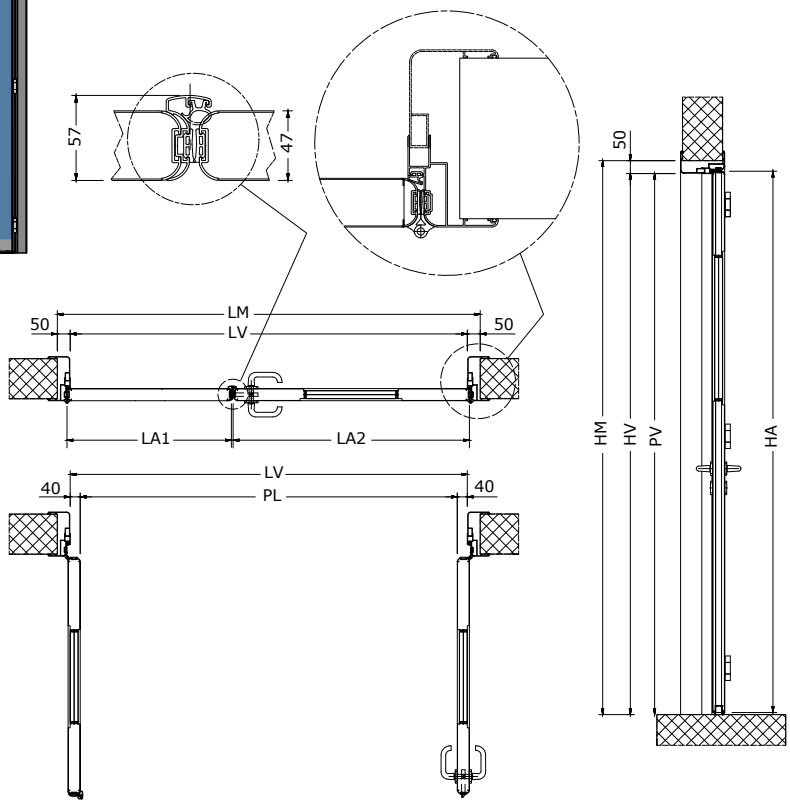

PL	Passaggio netto orizzontale *Horizontal net passage*
PV	Passaggio netto verticale *Vertical net passage*
LM	Larghezza vano grezzo *Unfinished opening width*
LV	Larghezza vano finito *Finished opening width*
LA	Larghezza anta *Leaf width*
HM	Altezza vano grezzo *Unfinished opening height*
HV	Altezza vano finito *Finished opening height*
HA	Altezza anta *Leaf height*

Visive ***Vision panels***		
	**H-VIS40**	Visiva 400x400 mm *Vision panel 400x400 mm*
	H-VIS60	Visiva 600x400 mm *Vision panel 600x400 mm*
	**H-VIS40RX**	Visiva RX 400x400 mm con protezione equivalente di 2 mm *Vision panel X-ray 400x400 mm with equivalent protection 2 mm*
	H-VIS60RX	Visiva RX 600x400 mm con protezione equivalente di 2 mm *Vision panel X-ray 600x400 mm with equivalent protection 2 mm*
	H-VIS40RX3	Visiva RX 400x400 mm con protezione equivalente di 3 mm *Vision panel X-ray 400x400 mm with equivalent protection 3 mm*
	H-VIS60RX3	Visiva RX 600x400 mm con protezione equivalente di 3 mm *Vision panel X-ray 600x400 mm with equivalent protection 3 mm*
	H-VIS40RX4	Visiva RX 400x400 mm con protezione equivalente di 4 mm *Vision panel X-ray 400x400 mm with equivalent protection 4 mm*
	H-VIS60RX4	Visiva RX 600x400 mm con protezione equivalente di 4 mm *Vision panel X-ray 600x400 mm with equivalent protection 4 mm*

Visive con tendina manuale ***Vision panels with manual curtain***		
	**H-VIS40TM**	Visiva 400x400 mm con tendina manuale *Vision panel 400x400 mm with manual curtain*
	H-VIS60TM	Visiva 600x400 mm con tendina manuale *Vision panel 600x400 mm with manual curtain*
	**H-VIS40RXTM**	Visiva RX 400x400 mm con tendina manuale e protezione equivalente a 2 mm *Vision panel RX 400x400 with manual curtain and protection equivalent to 2 mm*
	H-VIS60RXTM	Visiva RX 600x400 mm con tendina manuale e protezione equivalente a 2 mm *Vision panel RX 600x400 with manual curtain and protection equivalent to 2 mm*

NOTA: Disponibile anche visiva con protezione equivalente a 3 e 4 mm.
NOTE: *Also available vision panel with protection equivalent to 3 and 4 mm.*

Visive con tendina elettrica ***Vision panels with electric curtain***		
	**H-VIS40TE**	Visiva 400x400 mm con tendina elettrica *Vision panel 400x400 mm with electric curtain*
	H-VIS60TE	Visiva 600x400 mm con tendina elettrica *Vision panel 600x400 mm with electric curtain*
	H-VIS40TED	Doppia visiva 400x400 mm con tendina elettrica *Double vision panel 400x400 mm with electric curtain*
	H-VIS60TED	Doppia visiva 600x400 mm con tendina elettrica *Double vision panel 600x400 mm with electric curtain*
	**H-VIS40RXTE**	Visiva RX 400x400 mm con tendina elettrica e protezione equivalente a 2 mm *Vision panel X-ray 400x400 mm with electric curtain and equivalent protection 2 mm*
	H-VIS60RXTE	Visiva RX 600x400 mm con tendina elettrica e protezione equivalente a 2 mm *Vision panel X-ray 600x400 mm with electric curtain and equivalent protection 2 mm*
	H-VIS40RXTED	Doppia visiva RX 400x400 mm con tendina elettrica e protezione equivalente a 2 mm *Double vision panel X-ray 400x400 mm with electric curtain and equivalent protection 2 mm*
	H-VIS60RXTED	Doppia visiva RX 600x400 mm con tendina elettrica e protezione equivalente a 2 mm *Double vision panel X-ray 600x400 mm with electric curtain and equivalent protection 2 mm*

NOTA: Disponibile anche visiva con protezione equivalente a 3 e 4 mm.
NOTE: *Also available vision panel with protection equivalent to 3 and 4 mm.*

H-VISM3MM	Maggiorazione per adeguamento pannello a battente piombato da 3mm con visiva *Button panel to control the curtains*

Esempio di porta vetrata a tenuta semplice
Example of simple sealing glazed door

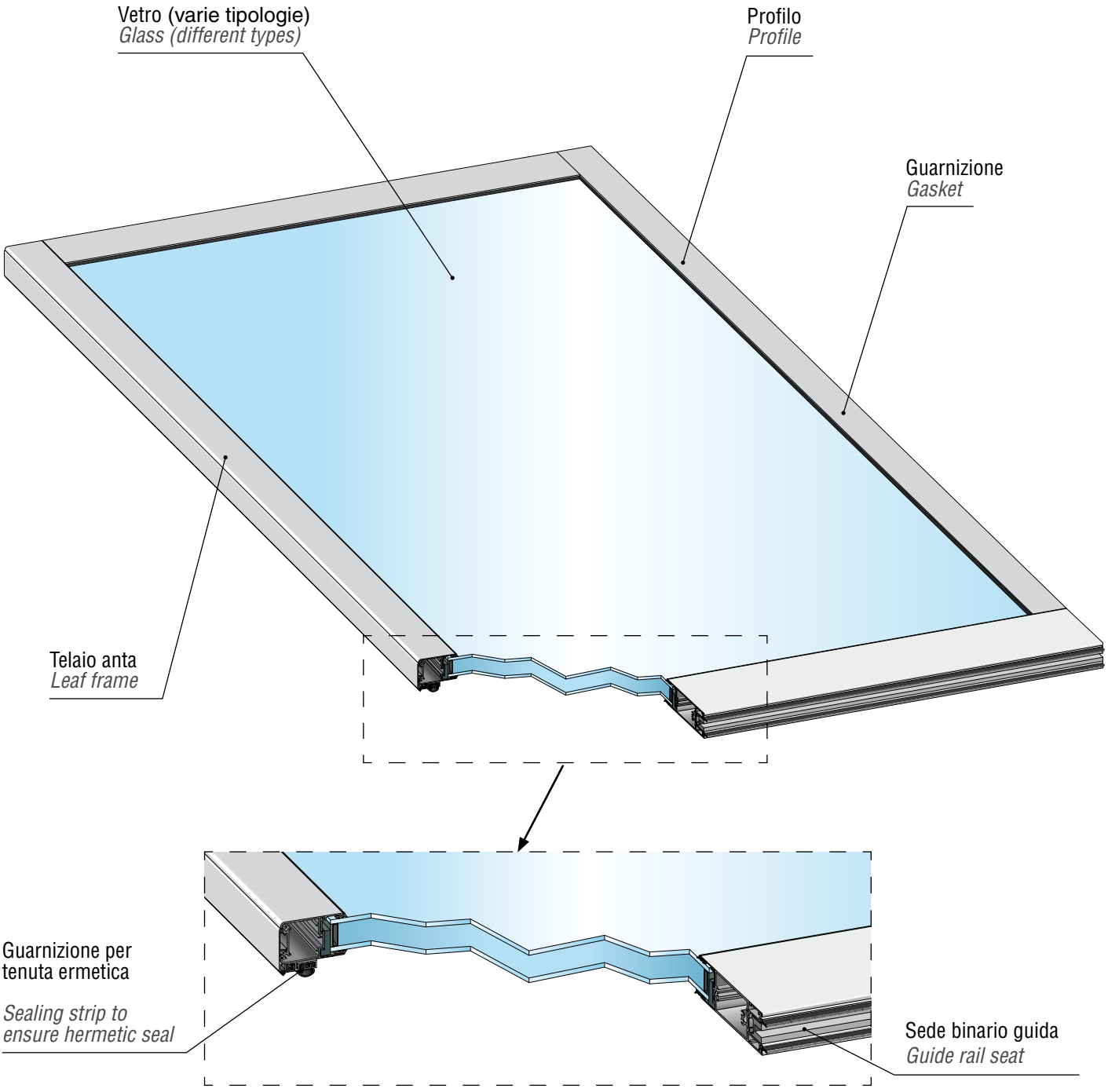

COMPONENTI DI BASE FUNZIONALI E OPZIONALI
BASIC, FUNCTIONAL AND OPTIONAL COMPONENTS

COMPONENTI DI BASE (INCLUSI):

- Telaio di alluminio con vetro stratificato trasparente spessore 44.2 e guarnizioni.
- Automazione EVHT/E o ETH per le porte automatiche scorrevoli o NEPTIS con braccio per le porte automatiche a battente
- Gruppo copertura in alluminio grezzo
- Programmatore digitale H-DSEL o HB-DSEL per automazioni con motore brushless.
- Sensori di sicurezza (Qt. 2)

COMPONENTI FUNZIONALI (DA ORDINARE SEPARATAMENTE):

- Dispositivo/i di impulso/attivazione (per le versioni automatiche)
- Maniglie (per le versioni manuali)
- Imbotte oppure semi-imbotte, in alluminio o acciaio
- Colorazione alluminio gruppo copertura e profili: scelto fra anodizzato, RAL o effetto INOX
- Batterie e/o maniglie (per versioni automatiche ermetiche)

COMPONENTI OPZIONALI (A RICHIESTA):

- Rivestimento copertura in acciaio INOX
- Fasce alluminio colorazione su richiesta
- Vetrazioni varie
- Tendine elettriche e manuali
- Batterie
- Maniglie
- Dispositivo/i di impulso/attivazione

BASIC COMPONENTS (INCLUDED):

- *Transparent aluminium and laminated glass frame, thickness 44.2 and gaskets.*
- *EVHT/E or ETH automation for automatic sliding doors or NEPTIS automation with arm for automatic swing doors*
- *Raw aluminium covering unit*
- *Digital selector H-DSEL or HB-DSEL for automations with brushless motor.*
- *Safety sensors (Qty. 2)*

FUNCTIONAL COMPONENTS (TO BE ORDERED SEPARATELY):

- *Pulse/activation device(s) (for automatic versions)*
- *Handles (for manual versions)*
- *Wall frame or semi-wall frame, in aluminium or steel*
- *Colour of aluminium cladding unit and profiles: choice of anodized, RAL or stainless-steel effect*
- *Batteries and/or handles (for automatic hermetic versions)*

OPTIONAL COMPONENTS (ON REQUEST):

- *Cover coating in stainless steel*
- *Bands in painted aluminium upon request*
- *Miscellaneous glazings*
- *Manual and electric curtains*
- *Batteries*
- *Handles*
- *Pulse/activation device(s)*



Descrizione prodotto

La porta si muove orizzontalmente e, in prossimità della chiusura, gestisce automaticamente il movimento di abbassamento e traslazione della porta affinché questa si avvicini sia al muro che al pavimento, garantendo così la tenuta ermetica, mediante la compressione di speciali guarnizioni in gomma presenti sui quattro lati della porta. I carrelli di sostegno possono supportare e spostare un carico massimo di 150 kg.
L'automazione è dotata di un software specifico per la gestione separata e indipendente delle fasi di abbassamento e di traslazione durante l'apertura e la chiusura della porta, con controllo di potenza e velocità.

Product description

The door moves horizontally and, when it is nearly closed, the special guide enables the lowering and translation of the door towards both the wall and the floor, thereby ensuring an hermetic seal through the compression of special rubber gaskets on all four sides of the door. The support trolleys can bear and convey a maximum load of 150 kg.
The automation is equipped with a special software to separately and independently manage the lowering and translation phases during opening and closing of the door, controlling power and speed.

Automazione

- Automazione su trave da 125 mm, copertura ispezionabile in alluminio e fianchetti laterali in ABS.
- Gruppo copertura da mm 135x180H in lega di alluminio senza viti sulla vista frontale
- Fissaggio su struttura portante con rotaia di scorrimento in lega di alluminio sospesa su guida anti-rumore in polizene
- Motore CC con encoder, scatola ingranaggi reversibile.
- Trasmissione del movimento mediante cinghia dentata in gomma con cordoli in kevlar, antistatica.
- Carrelli con dispositivo anti-deragliamento.
- Unità di controllo con microprocessore ad auto-apprendimento e gestione automatica delle procedure di sicurezza (anti-schiacciamento, inversione di direzione, movimento di sicurezza a bassa velocità)

Automation

- *Automation on 125 mm transom, aluminium cover accessible for inspection, ABS side caps.*
- *Aluminium alloy covering unit, 135x180H mm, with no screws visible on the front view*
- *Fastened on a load-bearing structure with an aluminium alloy slideway rail mounted on a sound-dampening polyzene guide.*
- *DC motor with encoder, reversible gearbox.*
- *The movement is transmitted by a rubber antistatic timing belt with Kevlar sides.*
- *Trolleys with anti-derailment device.*
- *Control unit with self-learning microprocessor and automatic management of safety procedures: (anti-crushing, direction reversal, low-speed safety movement).*

SONO INCLUSI NELLA FORNITURA BASE:
Automazione EVHT/E • Anta completa di profili, vetro, e guarnizioni dedicate • Gruppo copertura in alluminio nella versione con finitura grezza • Programmatore digitale • Sensori di sicurezza (Qt. 2)

THE STANDARD SUPPLY INCLUDES:
EVHT/E automation • Leaf panel complete with dedicated frames and gaskets • Raw aluminium covering unit • Digital selector • Safety sensors (Qty. 2)

SONO ESCLUSI DALLA FORNITURA BASE:
I componenti opzionali non specificamente inclusi e i componenti funzionali.

THE STANDARD SUPPLY DOES NOT INCLUDE:
The optional components not specifically included and the functional components.

Opzionali

• Maniglie (normali e alzanti) • Tendine • Fasce paracolpi • Dispositivi di impulso • Sensori di sicurezza (in apertura) • Differenti tipologie di vetro

Options

• Handles (normal and lifting) • Curtains • Bump bands • Pulse devices • Safety sensors (during opening) • Different types of glass



Legenda / *Key*

1	Gruppo automazione / *Automation unit*
2	Gruppo copertura / *Cladding unit*
3	Sensore di sicurezza in chiusura / *Closing safety sensor*
4	Sensore di sicurezza in apertura opzionale / *Optional opening safety sensor*
5	Programmatore digitale / *Digital programmer*
6	Dispositivi di attivazione / *Activation devices*
7	Vetro / *Glass*
8	-
9	-
10	Imbotte (o semi-imbotte) opzionale / *Optional wall frame (or semi-wall frame)*
11	Riscontro in chiusura / *Closing striker*
12	-
13	Maniglia (opzionale) / *Handle (optional)*



Prova di permeabilità all'aria n° 278814.

Air permeability test no. 278814.

Automazione EVHT/E
EVHT/E automation

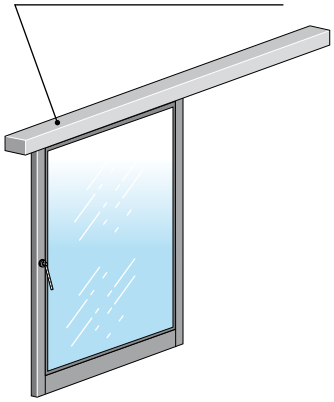

H-SAVTE1-800	Porta scorrevole automatica TE in vetro 1 anta LV fino a 800 mm *Automatic sliding door TE, glazed, 1 leaf , opening width up to 800 mm*
H-SAVTE1-900	Porta scorrevole automatica TE in vetro 1 anta LV fino a 900 mm *Automatic sliding door TE, glazed, 1 leaf , opening width up to 900 mm*
H-SAVTE1-1000	Porta scorrevole automatica TE in vetro 1 anta LV fino a 1000 mm *Automatic sliding door TE, glazed, 1 leaf , opening width up to 1000 mm*
H-SAVTE1-1100	Porta scorrevole automatica TE in vetro 1 anta LV fino a 1100 mm *Automatic sliding door TE, glazed, 1 leaf , opening width up to 1100 mm*
H-SAVTE1-1200	Porta scorrevole automatica TE in vetro 1 anta LV fino a 1200 mm *Automatic sliding door TE, glazed, 1 leaf , opening width up to 1200 mm*
H-SAVTE1-1300	Porta scorrevole automatica TE in vetro 1 anta LV fino a 1300 mm *Automatic sliding door TE, glazed, 1 leaf , opening width up to 1300 mm*
H-SAVTE1-1400	Porta scorrevole automatica TE in vetro 1 anta LV fino a 1400 mm *Automatic sliding door TE, glazed, 1 leaf , opening width up to 1400 mm*
H-SAVTE1-1500	Porta scorrevole automatica TE in vetro 1 anta LV fino a 1500 mm *Automatic sliding door TE, glazed, 1 leaf , opening width up to 1500 mm*
H-SAVTE1-1600	Porta scorrevole automatica TE in vetro 1 anta LV fino a 1600 mm *Automatic sliding door TE, glazed, 1 leaf , opening width up to 1600 mm*
H-SAVTE1-1700	Porta scorrevole automatica TE in vetro 1 anta LV fino a 1700 mm *Automatic sliding door TE, glazed, 1 leaf , opening width up to 1700 mm*
H-SAVTE1-1800	Porta scorrevole automatica TE in vetro 1 anta LV fino a 1800 mm *Automatic sliding door TE, glazed, 1 leaf , opening width up to 1800 mm*
H-SAVTE1-1900	Porta scorrevole automatica TE in vetro 1 anta LV fino a 1900 mm *Automatic sliding door TE, glazed, 1 leaf , opening width up to 1900 mm*
H-SAVTE1-2000	Porta scorrevole automatica TE in vetro 1 anta LV fino a 2000 mm *Automatic sliding door TE, glazed, 1 leaf , opening width up to 2000 mm*

Dimensioni / *Dimensions*

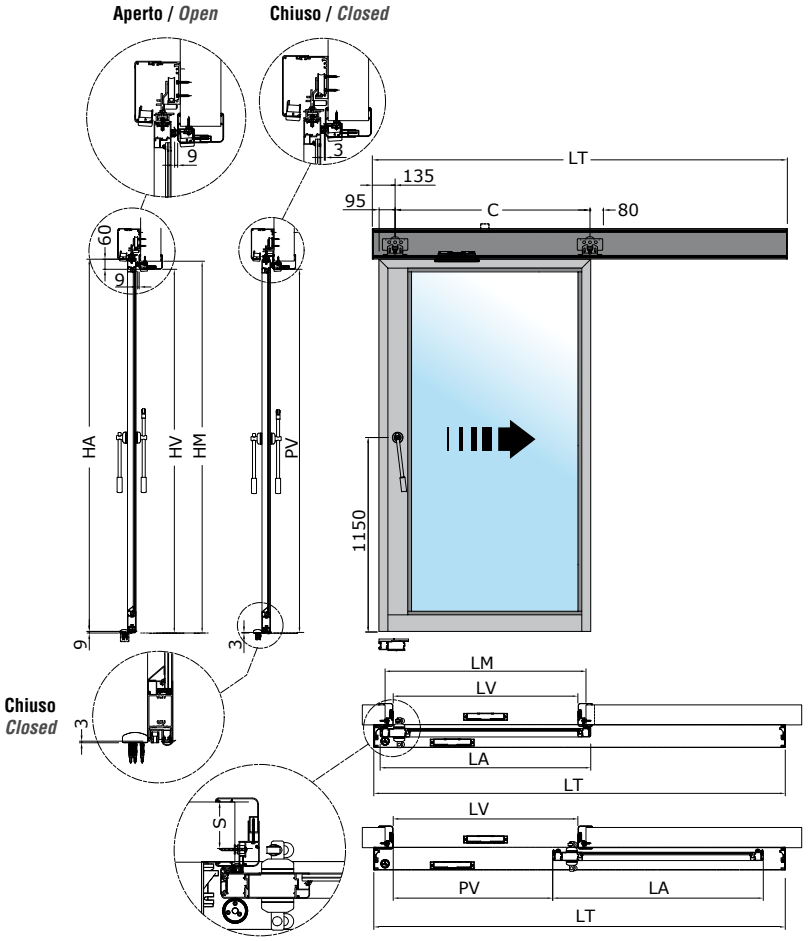

PL	Passaggio netto orizzontale *Horizontal net passage*
PV	Passaggio netto verticale *Vertical net passage*
LT	Lunghezza automazione *Automation length*
LM	Larghezza vano grezzo *Unfinished opening width*
LV	Larghezza vano finito *Finished opening width*
LA	Larghezza anta *Leaf width*
HM	Altezza vano grezzo *Unfinished opening height*
HV	Altezza vano finito *Finished opening height*
HA	Altezza anta *Leaf height*
S	Spessore *Wall thickness*

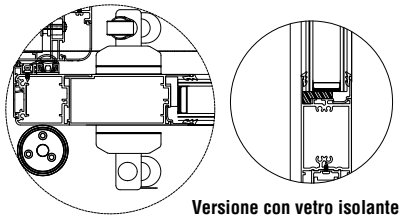

Versione con vetro isolante
Version with insulating glass

NOTE
NOTES

PORTE SCORREVOLI AUTOMATICHE VETRATE A **TENUTA SEMPLICE**
AUTOMATIC SIMPLE SEALING GLAZED ***SLIDING DOORS***

Descrizione prodotto

La porta si muove orizzontalmente e, in prossimità della chiusura, va in appoggio sui montanti ed il traverso del telaio sporgente a muro garantendo, mediante la compressione di speciali guarnizioni in gomma presenti sui due lati verticali e sul lato orizzontale superiore della porta, la tenuta all'aria.
I carrelli di sostegno possono supportare e spostare un carico massimo di 300 kg per porta ad anta singola. L'automazione è inoltre dotata di specifico software in grado di fornire potenza aggiuntiva nella movimentazione di porte pesanti.

Product description

The door moves horizontally and, when it is nearly closed, it comes to rest against the uprights and the crossbar of the frame, which extends out from the wall, ensuring, through the compression of special rubber gaskets on the two vertical sides and the top horizontal side of the door, an airtight seal.
The support trolleys can bear and convey a maximum load of 300 kg per single-leaf door. The automation is also equipped with a specific type of software that is able to provide additional power when operating heavy doors.

Automazione

- Automazione su trave da 78 mm, copertura ispezionabile in alluminio e fianchetti laterali in ABS
- Gruppo copertura da mm 150x120H in lega di alluminio con articolazione per sgancio e supporto
- Automazione per una o due ante scorrevoli
- Portata massima di 400 kg per porta a doppia anta o 300 kg per porta ad anta singola
- Lunghezza massima dell'automazione: 6500 mm
- Rotaia di scorrimento in lega di alluminio sospesa su guarnizione in gomma anti-rumore.
- Motore **BRUSHLESS**, scatola ingranaggi reversibile.
- Trasmissione del movimento mediante cinghia dentata in gomma con cordoli in kevlar, antistatica
- Carrelli a doppia ruota con dispositivo anti-deragliamento
- Unità di controllo con microprocessore ad auto-apprendimento e gestione automatica delle procedure di sicurezza (anti-schiacciamento, inversione di direzione, movimento di sicurezza a bassa velocità)

Automation

- *Automation on 78 mm transom, aluminium cover accessible for inspection, ABS side caps*
- *Aluminium alloy covering unit, 150x120H mm, with release and support articulation*
- *Automation for one or two sliding leaves*
- *Maximum load capacity of 400 kg for a double-leaf door or 300 kg for a single-leaf door*
- *Maximum automation length: 6500 mm*
- *Aluminium alloy slideway rail mounted on a sound-dampening rubber gasket*
- ***BRUSHLESS** motor, reversible gearbox*
- *The movement is transmitted by a rubber antistatic timing belt with Kevlar sides*
- *Double-wheel trolleys with anti-derailment device*
- *Control unit with self-learning microprocessor and automatic management of safety procedures (anti-crushing, direction reversal, low-speed safety movement)*

SONO INCLUSI NELLA FORNITURA BASE:

Automazione ETH con motore **BRUSHLESS**
• Anta completa di profili, vetro e guarnizioni dedicate • Gruppo copertura in alluminio nella versione con finitura grezza • Programmatore digitale • Sensori di sicurezza (Qt. 2)

THE STANDARD SUPPLY INCLUDES:

ETH automation with BRUSHLESS motor
• Leaf panel complete with dedicated frames and gaskets • Raw aluminium covering unit • Digital selector • Safety sensors (Qty. 2)

SONO ESCLUSI DALLA FORNITURA BASE:

I componenti opzionali non specificamente inclusi e i componenti funzionali.

THE STANDARD SUPPLY DOES NOT INCLUDE:

The optional components not specifically included and the functional components.

Opzionali

• Maniglie • Tendine • Fasce paracolpi • Dispositivi di impulso • Sensori di sicurezza (in apertura) • Differenti tipologie di vetro

Options

• Handles • Curtains • Bump bands • Pulse devices • Safety sensors (during opening) • Different types of glass





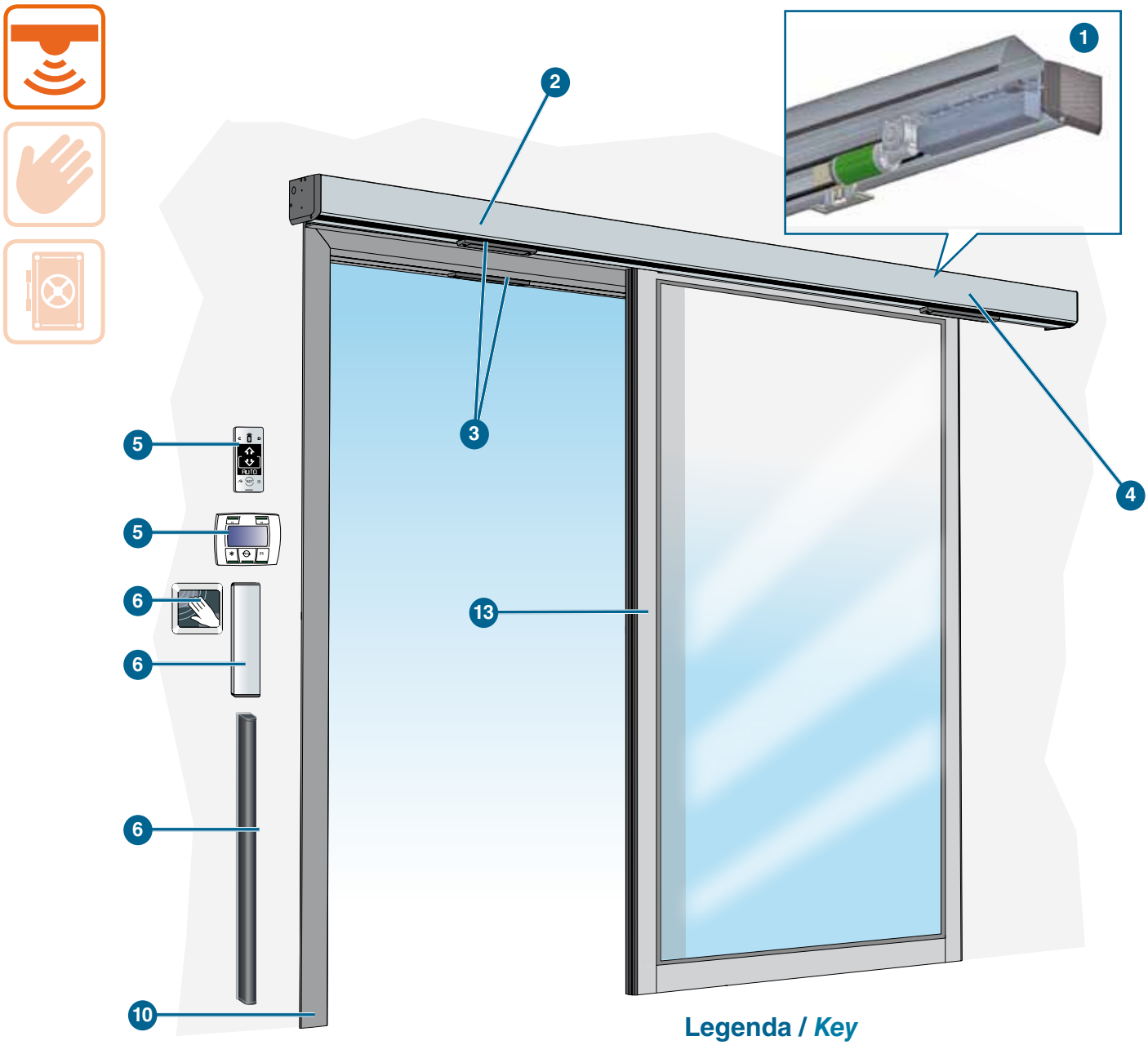

Legenda / *Key*

1	Gruppo automazione / *Automation unit*
2	Gruppo copertura / *Cladding unit*
3	Sensore di sicurezza in chiusura / *Closing safety sensor*
4	Sensore di sicurezza in apertura opzionale / *Optional opening safety sensor*
5	Programmatore digitale / *Digital programmer*
6	Dispositivi di attivazione / *Activation devices*
7	Pannello/ *Panel*
8	Zoccolo / *Base*
9	Fascia orizzontale / *Horizontal band*
10	Imbotte (o semi-imbotte) opzionale / *Optional wall frame (or semi-wall frame)*
11	-
12	-
13	Maniglia (opzionale - solo lato automazione) / *Handle (optional - Automation side only)*

PORTE SCORREVOLI AUTOMATICHE VETRATE A **TENUTA SEMPLICE**
AUTOMATIC SIMPLE SEALING GLAZED ***SLIDING DOORS***

Automazione ETH/S
ETH/S automation

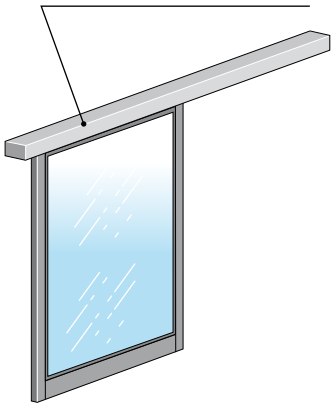

HB-SAVTS1-800	Porta scorrevole automatica TS in vetro 1 anta LV fino a 800 mm *Automatic sliding door TS, glazed, 1 leaf , opening width up to 800 mm*
HB-SAVTS1-900	Porta scorrevole automatica TS in vetro 1 anta LV fino a 900 mm *Automatic sliding door TS, glazed, 1 leaf , opening width up to 900 mm*
HB-SAVTS1-1000	Porta scorrevole automatica TS in vetro 1 anta LV fino a 1000 mm *Automatic sliding door TS, glazed, 1 leaf , opening width up to 1000 mm*
HB-SAVTS1-1100	Porta scorrevole automatica TS in vetro 1 anta LV fino a 1100 mm *Automatic sliding door TS, glazed, 1 leaf , opening width up to 1100 mm*
HB-SAVTS1-1200	Porta scorrevole automatica TS in vetro 1 anta LV fino a 1200 mm *Automatic sliding door TS, glazed, 1 leaf , opening width up to 1200 mm*
HB-SAVTS1-1300	Porta scorrevole automatica TS in vetro 1 anta LV fino a 1300 mm *Automatic sliding door TS, glazed, 1 leaf , opening width up to 1300 mm*
HB-SAVTS1-1400	Porta scorrevole automatica TS in vetro 1 anta LV fino a 1400 mm *Automatic sliding door TS, glazed, 1 leaf , opening width up to 1400 mm*
HB-SAVTS1-1500	Porta scorrevole automatica TS in vetro 1 anta LV fino a 1500 mm *Automatic sliding door TS, glazed, 1 leaf , opening width up to 1500 mm*
HB-SAVTS1-1600	Porta scorrevole automatica TS in vetro 1 anta LV fino a 1600 mm *Automatic sliding door TS, glazed, 1 leaf , opening width up to 1600 mm*
HB-SAVTS1-1700	Porta scorrevole automatica TS in vetro 1 anta LV fino a 1700 mm *Automatic sliding door TS, glazed, 1 leaf , opening width up to 1700 mm*
HB-SAVTS1-1800	Porta scorrevole automatica TS in vetro 1 anta LV fino a 1800 mm *Automatic sliding door TS, glazed, 1 leaf , opening width up to 1800 mm*
HB-SAVTS1-1900	Porta scorrevole automatica TS in vetro 1 anta LV fino a 1900 mm *Automatic sliding door TS, glazed, 1 leaf , opening width up to 1900 mm*
HB-SAVTS1-2000	Porta scorrevole automatica TS in vetro 1 anta LV fino a 2000 mm *Automatic sliding door TS, glazed, 1 leaf , opening width up to 2000 mm*

Dimensioni / *Dimensions*

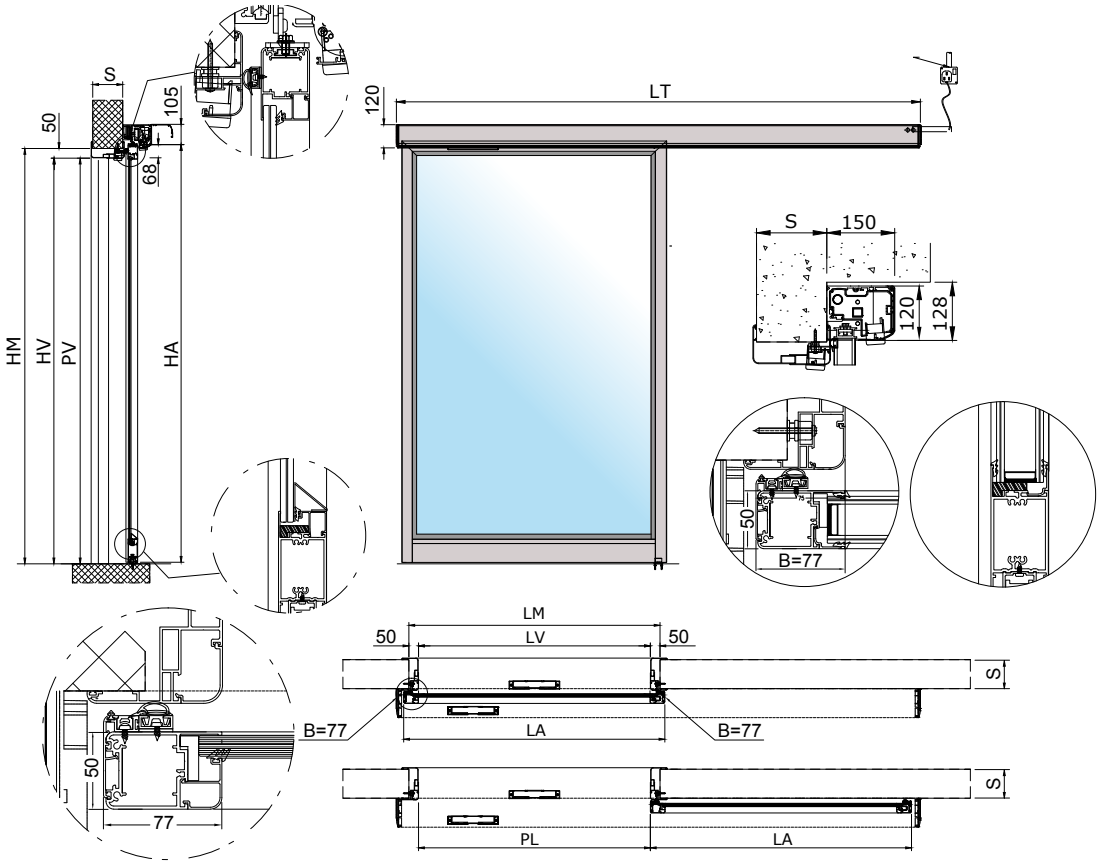

PL	Passaggio netto orizzontale *Horizontal net passage*
PV	Passaggio netto verticale *Vertical net passage*
LM	Larghezza vano grezzo *Unfinished opening width*
LV	Larghezza vano finito *Finished opening width*
LA	Larghezza anta *Leaf width*
HM	Altezza vano grezzo *Unfinished opening height*
HV	Altezza vano finito *Finished opening height*
HA	Altezza anta *Leaf height*
S	Spessore muro *Wall thickness*
B	Sormonto anta oltre LV *Door leaf overlap on the LV*
LT	Larghezza carter *Cover lenght*

Versione con vetro isolante
Version with insulating glass

HB-SAVTS2 PORTE SCORREVOLI AUTOMATICHE VETRATE A **TENUTA SEMPLICE**
AUTOMATIC SIMPLE SEALING GLAZED ***SLIDING DOORS***

Automazione ETH/D
ETH/D automation

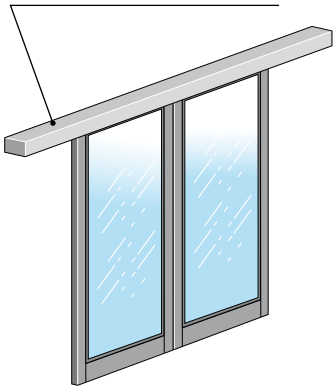

HB-SAVTS2-1000	Porta scorrevole automatica TS in vetro 2 ante LV fino a 1000 mm *Automatic sliding door TS, glazed, 2 leaves, opening width up to 1000 mm*
HB-SAVTS2-1100	Porta scorrevole automatica TS in vetro 2 ante LV fino a 1100 mm *Automatic sliding door TS, glazed, 2 leaves, opening width up to 1100 mm*
HB-SAVTS2-1200	Porta scorrevole automatica TS in vetro 2 ante LV fino a 1200 mm *Automatic sliding door TS, glazed, 2 leaves, opening width up to 1200 mm*
HB-SAVTS2-1300	Porta scorrevole automatica TS in vetro 2 ante LV fino a 1300 mm *Automatic sliding door TS, glazed, 2 leaves, opening width up to 1300 mm*
HB-SAVTS2-1400	Porta scorrevole automatica TS in vetro 2 ante LV fino a 1400 mm *Automatic sliding door TS, glazed, 2 leaves, opening width up to 1400 mm*
HB-SAVTS2-1500	Porta scorrevole automatica TS in vetro 2 ante LV fino a 1500 mm *Automatic sliding door TS, glazed, 2 leaves, opening width up to 1500 mm*
HB-SAVTS2-1600	Porta scorrevole automatica TS in vetro 2 ante LV fino a 1600 mm *Automatic sliding door TS, glazed, 2 leaves, opening width up to 1600 mm*
HB-SAVTS2-1700	Porta scorrevole automatica TS in vetro 2 ante LV fino a 1700 mm *Automatic sliding door TS, glazed, 2 leaves, opening width up to 1700 mm*
HB-SAVTS2-1800	Porta scorrevole automatica TS in vetro 2 ante LV fino a 1800 mm *Automatic sliding door TS, glazed, 2 leaves, opening width up to 1800 mm*
HB-SAVTS2-1900	Porta scorrevole automatica TS in vetro 2 ante LV fino a 1900 mm *Automatic sliding door TS, glazed, 2 leaves, opening width up to 1900 mm*
HB-SAVTS2-2000	Porta scorrevole automatica TS in vetro 2 ante LV fino a 2000 mm *Automatic sliding door TS, glazed, 2 leaves, opening width up to 2000 mm*
HB-SAVTS2-2100	Porta scorrevole automatica TS in vetro 2 ante LV fino a 2100 mm *Automatic sliding door TS, glazed, 2 leaves, opening width up to 2100 mm*
HB-SAVTS2-2200	Porta scorrevole automatica TS in vetro 2 ante LV fino a 2200 mm *Automatic sliding door TS, glazed, 2 leaves, opening width up to 2200 mm*
HB-SAVTS2-2300	Porta scorrevole automatica TS in vetro 2 ante LV fino a 2300 mm *Automatic sliding door TS, glazed, 2 leaves, opening width up to 2300 mm*
HB-SAVTS2-2400	Porta scorrevole automatica TS in vetro 2 ante LV fino a 2400 mm *Automatic sliding door TS, glazed, 2 leaves, opening width up to 2400 mm*
HB-SAVTS2-2500	Porta scorrevole automatica TS in vetro 2 ante LV fino a 2500 mm *Automatic sliding door TS, glazed, 2 leaves, opening width up to 2500 mm*

Dimensioni / *Dimensions*

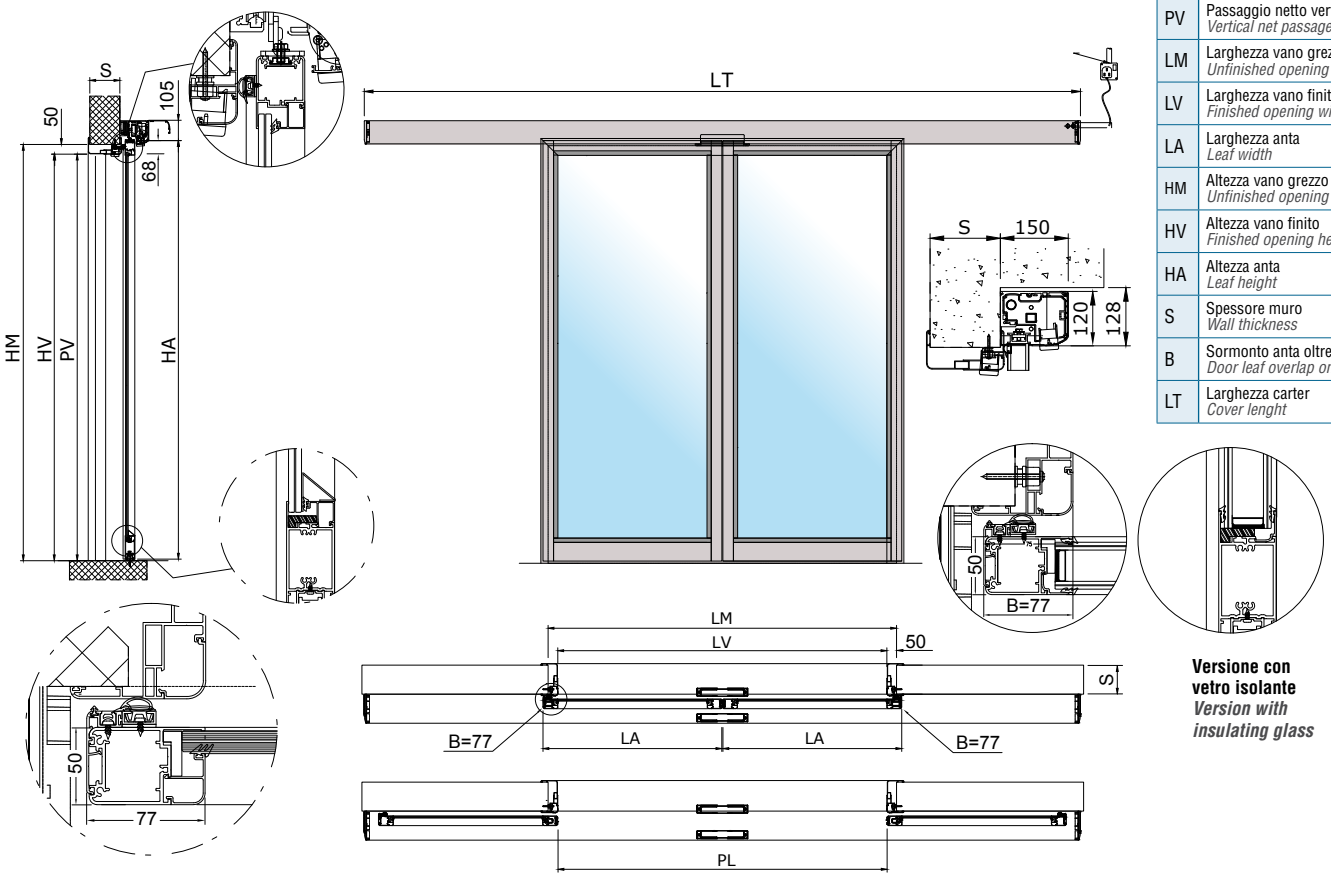

PL	Passaggio netto orizzontale *Horizontal net passage*
PV	Passaggio netto verticale *Vertical net passage*
LM	Larghezza vano grezzo *Unfinished opening width*
LV	Larghezza vano finito *Finished opening width*
LA	Larghezza anta *Leaf width*
HM	Altezza vano grezzo *Unfinished opening height*
HV	Altezza vano finito *Finished opening height*
HA	Altezza anta *Leaf height*
S	Spessore muro *Wall thickness*
B	Sormonto anta oltre LV *Door leaf overlap on the LV*
LT	Larghezza carter *Cover lenght*

Versione con vetro isolante
Version with insulating glass

Descrizione prodotto

La porta (spessore 50 mm) in versione manuale e può essere completata con accessori quale visiva, maniglia, fascia paracolpi.
La porta si muove orizzontalmente e, in prossimità della chiusura, la speciale guida superiore consente il movimento di abbassamento e traslazione della porta affinché questa si avvicini sia al muro che al pavimento, garantendo così la tenuta ermetica, mediante la compressione di speciali guarnizioni in gomma presenti sui quattro lati della porta
I carrelli di sostegno possono supportare e spostare un carico massimo di 150 kg.

Product description

The manual version (thickness 50 mm) of the door can be supplemented with the following accessories: vision panel, handle, bump band.
The door moves horizontally and, when it is nearly closed, the special upper guide allows the lowering and translation of the door both towards the wall and the floor, thereby ensuring the hermetic seal through compression of special rubber gaskets on all four sides of the door
The support trolleys can bear and convey a maximum load of 150 kg.

Trave di scorrimento

- Trave da 125 mm, copertura ispezionabile in alluminio e fianchetti laterali in ABS
- Gruppo copertura da mm 135x180H in lega di alluminio senza viti sulla vista frontale
- Portata massima di 150 kg
- Rotaia di scorrimento in lega di alluminio sospesa su guida anti-rumore in polizene
- Trasmissione del movimento mediante cinghia dentata in gomma con cordoli in kevlar, antistatica.
- Carrelli con dispositivo anti-deragliamento

Slideway transom

- *125 mm transom, aluminium cover accessible for inspection and ABS side caps*
- *Aluminium alloy covering unit, 135x180H mm, with no screws visible on the front view*
- *Maximum load capacity of 150 kg*
- *Aluminium alloy slideway rail mounted on a sound-dampening polyzene guide*
- *The movement is driven by a rubber antistatic timing belt with Kevlar sides*
- *Trolleys with anti-derailment device*

SONO INCLUSI NELLA FORNITURA BASE:

- Anta completa di profili, vetro e guarnizioni dedicate
  Gruppo copertura in alluminio (nella finitura grezza)

THE STANDARD SUPPLY INCLUDES:

- *Leaf panel complete with dedicated frames and gaskets*
- *Raw aluminium covering unit*

SONO ESCLUSI DALLA FORNITURA BASE:

I componenti opzionali e i componenti funzionali.

THE STANDARD SUPPLY DOES NOT INCLUDE:

The optional and functional components.

Opzionali

- Fasce paracolpi

Options

- *Bump bands*

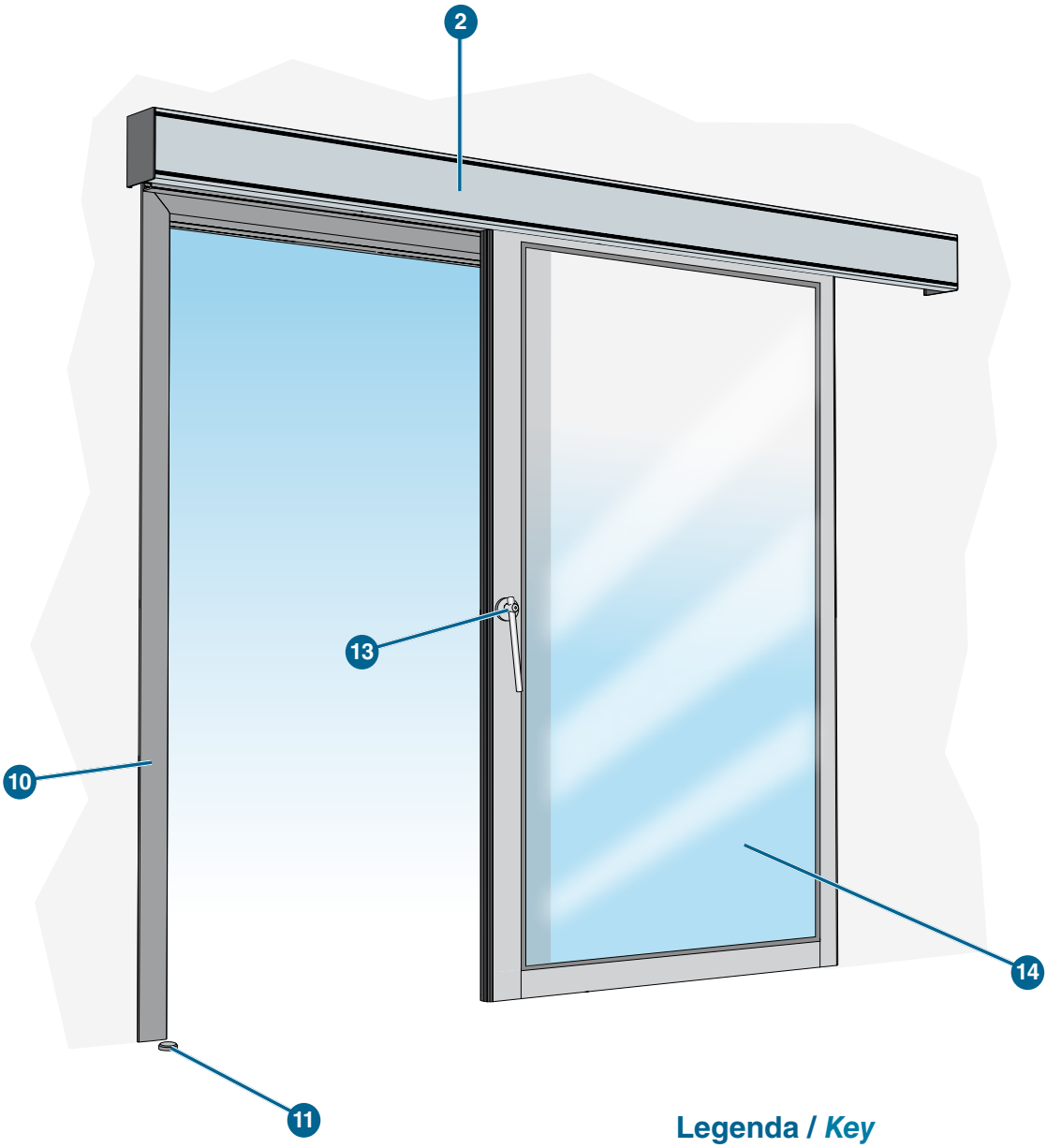



Prova di permeabilità all'aria n° 278814.

EVH-E Air permeability test no. 278814.

Legenda / *Key*

1	-
2	Gruppo copertura / *Cladding unit*
3	-
4	-
5	-
6	-
7	-
8	-
9	-
10	Imbotte (o semi-imbotte) opzionale / *Optional wall frame (or semi-wall frame)*
11	Riscontro in chiusura / *Closing striker*
12	-
13	*Maniglia / Handle*
14	Vetro / *Glass*

PORTE SCORREVOLI MANUALI VETRATE A **TENUTA ERMETICA**
*MANUAL **HERMETICALLY SEALING** GLAZED SLIDING DOORS*

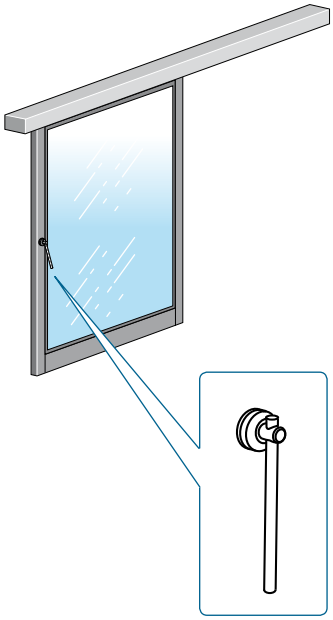

H-SMVTE1-800	Porta scorrevole manuale a tenuta ermetica in vetro 1 anta LV fino a 800 mm *Manual glazed sliding door, hermetically sealing, 1 leaf, opening width up to 800 mm*
H-SMVTE1-900	Porta scorrevole manuale a tenuta ermetica in vetro 1 anta LV fino a 900 mm *Manual glazed sliding door, hermetically sealing, 1 leaf, opening width up to 900 mm*
H-SMVTE1-1000	Porta scorrevole manuale a tenuta ermetica in vetro 1 anta LV fino a 1000 mm *Manual glazed sliding door, hermetically sealing, 1 leaf, opening width up to 1000 mm*
H-SMVTE1-1100	Porta scorrevole manuale a tenuta ermetica in vetro 1 anta LV fino a 1100 mm *Manual glazed sliding door, hermetically sealing, 1 leaf, opening width up to 1100 mm*
H-SMVTE1-1200	Porta scorrevole manuale a tenuta ermetica in vetro 1 anta LV fino a 1200 mm *Manual glazed sliding door, hermetically sealing, 1 leaf, opening width up to 1200 mm*
H-SMVTE1-1300	Porta scorrevole manuale a tenuta ermetica in vetro 1 anta LV fino a 1300 mm *Manual glazed sliding door, hermetically sealing, 1 leaf, opening width up to 1300 mm*
H-SMVTE1-1400	Porta scorrevole manuale a tenuta ermetica in vetro 1 anta LV fino a 1400 mm *Manual glazed sliding door, hermetically sealing, 1 leaf, opening width up to 1400 mm*
H-SMVTE1-1500	Porta scorrevole manuale a tenuta ermetica in vetro 1 anta LV fino a 1500 mm *Manual glazed sliding door, hermetically sealing, 1 leaf, opening width up to 1500 mm*
H-SMVTE1-1600	Porta scorrevole manuale a tenuta ermetica in vetro 1 anta LV fino a 1600 mm *Manual glazed sliding door, hermetically sealing, 1 leaf, opening width up to 1600 mm*
H-SMVTE1-1700	Porta scorrevole manuale a tenuta ermetica in vetro 1 anta LV fino a 1700 mm *Manual glazed sliding door, hermetically sealing, 1 leaf, opening width up to 1700 mm*
H-SMVTE1-1800	Porta scorrevole manuale a tenuta ermetica in vetro 1 anta LV fino a 1800 mm *Manual glazed sliding door, hermetically sealing, 1 leaf, opening width up to 1800 mm*
H-SMVTE1-1900	*Porta scorrevole manuale a tenuta ermetica in vetro 1 anta LV fino a 1900 mm* *Manual glazed sliding door, hermetically sealing, 1 leaf, opening width up to 1900 mm*
H-SMVTE1-2000	Porta scorrevole manuale a tenuta ermetica in vetro 1 anta LV fino a 2000 mm *Manual glazed sliding door, hermetically sealing, 1 leaf, opening width up to 2000 mm*

Dimensioni / *Dimensions*

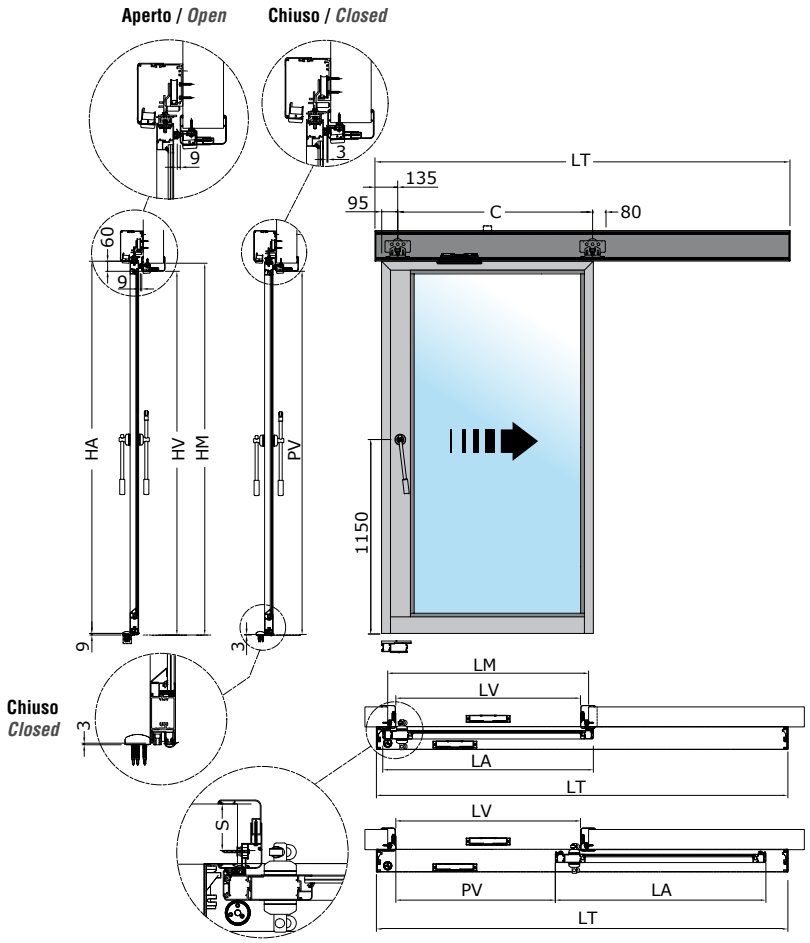

PL	Passaggio netto orizzontale *Horizontal net passage*
PV	Passaggio netto verticale *Vertical net passage*
LT	Lunghezza automazione *Automation length*
LM	Larghezza vano grezzo *Unfinished opening width*
LV	Larghezza vano finito *Finished opening width*
LA	Larghezza anta *Leaf width*
HM	Altezza vano grezzo *Unfinished opening height*
HV	Altezza vano finito *Finished opening height*
HA	Altezza anta *Leaf height*
S	Spessore *Wall thickness*

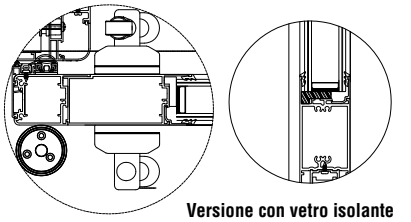

Versione con vetro isolante
Version with insulating glass

NOTE
NOTES

PORTE SCORREVOLI MANUALI VETRATE A **TENUTA SEMPLICE**
MANUAL SIMPLE SEALING GLAZED ***SLIDING DOORS***

Descrizione prodotto

La porta si muove orizzontalmente e, in prossimità della chiusura, va in appoggio sui montanti ed il traverso del telaio sporgente a muro garantendo, mediante la compressione di speciali guarnizioni in gomma presenti sui due lati verticali e sul lato orizzontale superiore della porta, la tenuta all'aria.
I carrelli di sostegno possono supportare e spostare un carico massimo di 300 kg per porta ad anta singola. L'automazione è inoltre dotata di specifico software in grado di fornire potenza aggiuntiva nella movimentazione di porte pesanti.

Product description

The door moves horizontally and, when it is nearly closed, it comes to rest against the uprights and the crossbar of the frame, which extends out from the wall, ensuring, through the compression of special rubber gaskets on the two vertical sides and the top horizontal side of the door, an airtight seal.
The support trolleys can bear and convey a maximum load of 300 kg per single-leaf door. The automation is also equipped with a specific type of software that is able to provide additional power when operating heavy doors.

Trave di scorrimento

- TRAVE da 78 mm, copertura ispezionabile in alluminio e fianchetti laterali in ABS
- Portata massima di 400 kg per porta a doppia anta o 300 kg per porta ad anta singola
- Lunghezza massima trave: 6500 mm
- Gruppo copertura da mm 150x120H in lega di alluminio con articolazione per sgancio e supporto
- Pista di scorrimento in lega di alluminio sospesa su guida anti-rumore in polizene
- Trasmissione del movimento mediante cinghia dentata in gomma con cordoli in kevlar, antistatica
- Carrelli a doppia ruota con dispositivo anti-deragliamento

Slideway transom

- *78-mm transom, aluminium cover accessible for inspection and ABS side caps*
- *Maximum load capacity of 400 kg for a double-leaf door or 300 kg for a single-leaf door*
- *Maximum transom length: 6500 mm*
- *Aluminium alloy covering unit, 150x120H mm, with release and support articulation*
- *Aluminium alloy slideway rail mounted on a sound-dampening polyzene guide*
- *The movement is driven by a rubber antistatic timing belt with Kevlar sides*
- *Double-wheel trolleys with anti-derailment device*

SONO INCLUSI NELLA FORNITURA BASE:

- Anta completa di profili, vetro e guarnizioni dedicate
- Binario superiore con finitura grezza
- Gruppo copertura in alluminio (nella finitura grezza)

THE STANDARD SUPPLY INCLUDES:

- *Leaf panel complete with dedicated frames and gaskets*
- *Upper rail in raw aluminium*
- *Raw aluminium covering unit*

SONO ESCLUSI DALLA FORNITURA BASE:

I componenti opzionali non specificamente inclusi e i componenti funzionali.

THE STANDARD SUPPLY DOES NOT INCLUDE:

The optional components not specifically included and the functional components.

Opzionali

• Tendine • Fasce paracolpi • Differenti tipologie di vetro

Options

• *Curtains* • *Bump bands* • *Different types of glass*





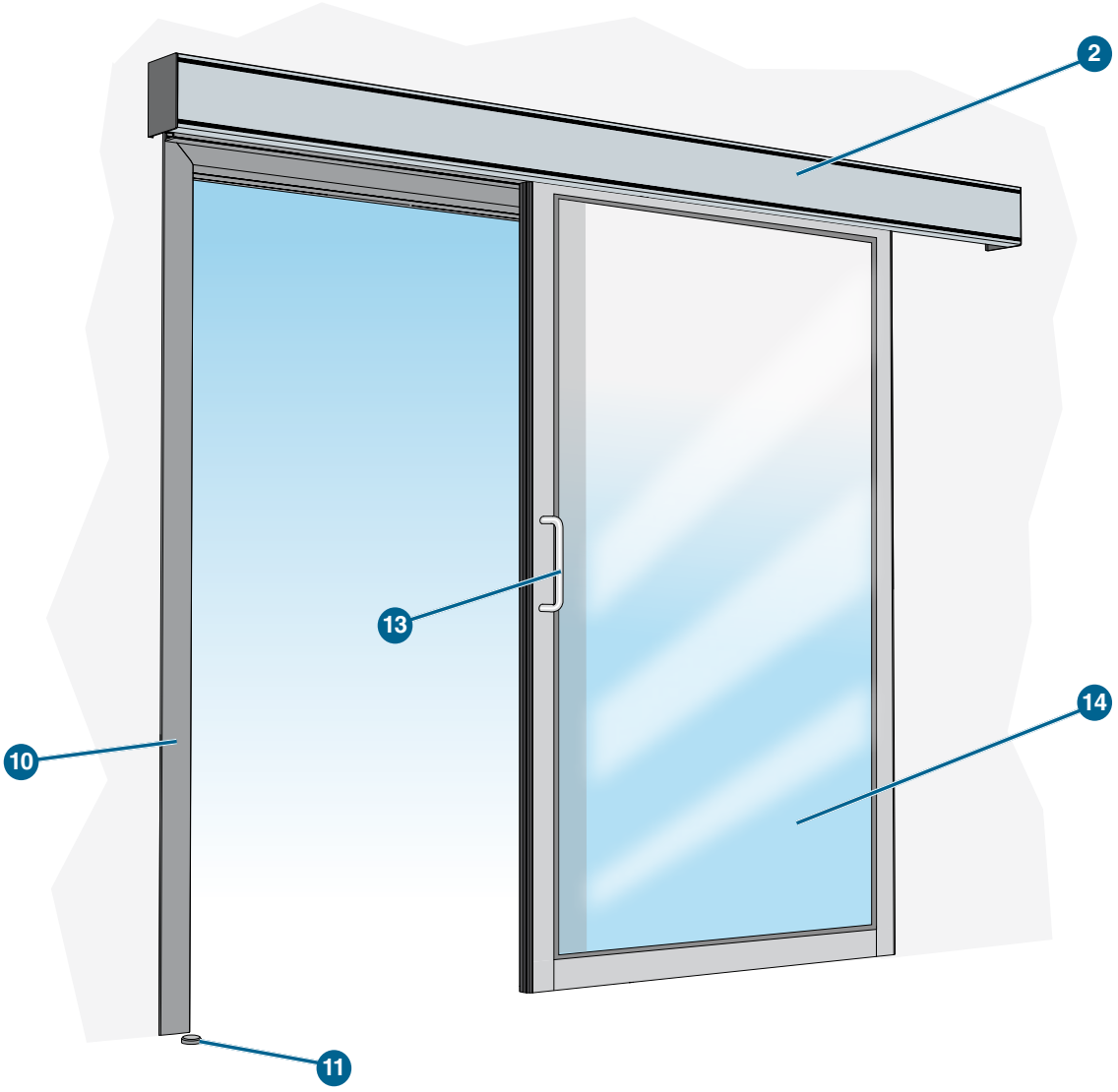


ISTITUTO GIORDANO

RAPPORTO DI PROVA N. 278814

Prova di permeabilità all'aria n° 278814.

EVH-E Air permeability test no. 278814.

Legenda / *Key*

1	-
2	Gruppo copertura / *Cladding unit*
3	-
4	-
5	-
6	-
7	-
8	-
9	-
10	Imbotte (o semi-imbotte) opzionale / *Optional wall frame (or semi-wall frame)*
11	Riscontro in chiusura / *Closing striker*
12	-
13	*Maniglia / Handle*
14	Vetro / *Glass*

H-SMVTS1 PORTE SCORREVOLI MANUALI VETRATE A **TENUTA SEMPLICE**
MANUAL SIMPLE SEALING GLAZED ***SLIDING DOORS***

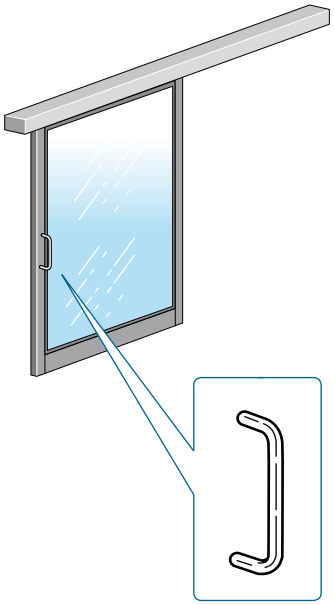

H-SMVTS1-800	Porta scorrevole manuale TS in vetro 1 anta LV fino a 800 mm *Manual glazed sliding door TS, 1 leaf, opening width up to 800 mm*
H-SMVTS1-900	Porta scorrevole manuale TS in vetro 1 anta LV fino a 900 mm *Manual glazed sliding door TS, 1 leaf, opening width up to 900 mm*
H-SMVTS1-1000	Porta scorrevole manuale TS in vetro 1 anta LV fino a 1000 mm *Manual glazed sliding door TS, 1 leaf, opening width up to 1000 mm*
H-SMVTS1-1100	Porta scorrevole manuale TS in vetro 1 anta LV fino a 1100 mm *Manual glazed sliding door TS, 1 leaf, opening width up to 1100 mm*
H-SMVTS1-1200	Porta scorrevole manuale TS in vetro 1 anta LV fino a 1200 mm *Manual glazed sliding door TS, 1 leaf, opening width up to 1200 mm*
H-SMVTS1-1300	Porta scorrevole manuale TS in vetro 1 anta LV fino a 1300 mm *Manual glazed sliding door TS, 1 leaf, opening width up to 1300 mm*
H-SMVTS1-1400	Porta scorrevole manuale TS in vetro 1 anta LV fino a 1400 mm *Manual glazed sliding door TS, 1 leaf, opening width up to 1400 mm*
H-SMVTS1-1500	Porta scorrevole manuale TS in vetro 1 anta LV fino a 1500 mm *Manual glazed sliding door TS, 1 leaf, opening width up to 1500 mm*
H-SMVTS1-1600	Porta scorrevole manuale TS in vetro 1 anta LV fino a 1600 mm *Manual glazed sliding door TS, 1 leaf, opening width up to 1600 mm*
H-SMVTS1-1700	Porta scorrevole manuale TS in vetro 1 anta LV fino a 1700 mm *Manual glazed sliding door TS, 1 leaf, opening width up to 1700 mm*
H-SMVTS1-1800	Porta scorrevole manuale TS in vetro 1 anta LV fino a 1800 mm *Manual glazed sliding door TS, 1 leaf, opening width up to 1800 mm*
H-SMVTS1-1900	Porta scorrevole manuale TS in vetro 1 anta LV fino a 1900 mm *Manual glazed sliding door TS, 1 leaf, opening width up to 1900 mm*
H-SMVTS1-2000	Porta scorrevole manuale TS in vetro 1 anta LV fino a 2000 mm *Manual glazed sliding door TS, 1 leaf, opening width up to 2000 mm*

Dimensioni / *Dimensions*

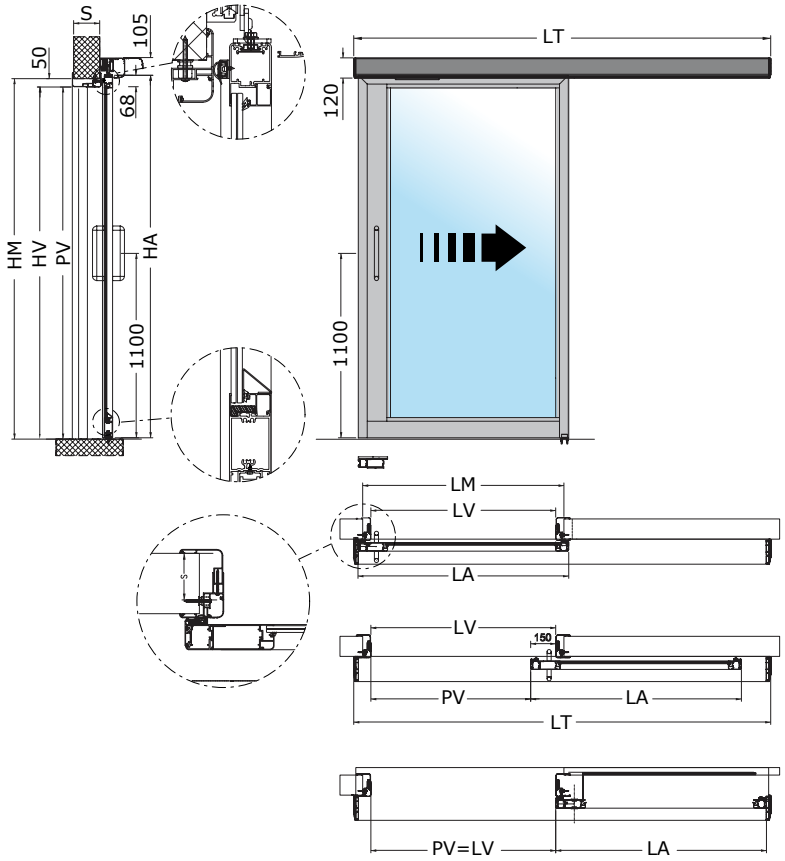

PL	Passaggio netto orizzontale *Horizontal net passage*
PV	Passaggio netto verticale *Vertical net passage*
LM	Larghezza vano grezzo *Unfinished opening width*
LV	Larghezza vano finito *Finished opening width*
LA	Larghezza anta *Leaf width*
HM	Altezza vano grezzo *Unfinished opening height*
HV	Altezza vano finito *Finished opening height*
HA	Altezza anta *Leaf height*
S	Spessore muro *Wall thickness*
B	Sormonto anta oltre LV *Door leaf overlap on the LV*
LT	Larghezza carter *Cover lenght*

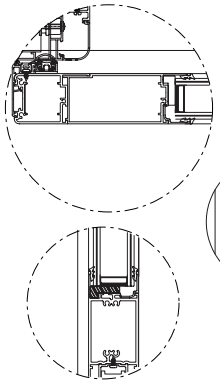

Versione con vetro isolante
Version with insulating glass

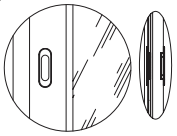

Maniglia ad incasso ovale
Recessed oval handle

H-SMVTS2 PORTE SCORREVOLI MANUALI VETRATE A **TENUTA SEMPLICE**
MANUAL SIMPLE SEALING GLAZED ***SLIDING DOORS***

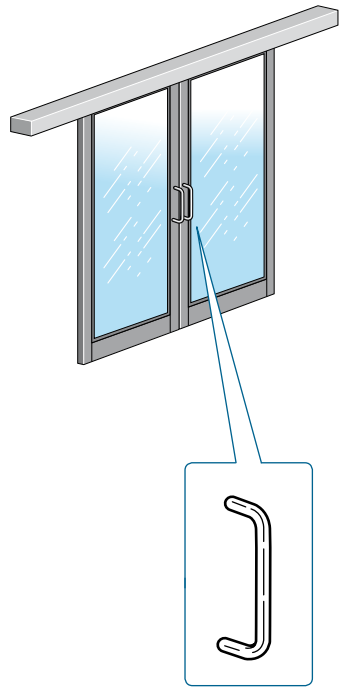

H-SMVTS2-1000	Porta scorrevole manuale TS in vetro 2 ante LV fino a 1000 mm *Manual sliding door TS, glazed, 2 leaves, opening width up to 1000 mm*
H-SMVTS2-1100	Porta scorrevole manuale TS in vetro 2 ante LV fino a 1100 mm *Manual sliding door TS, glazed, 2 leaves, opening width up to 1100 mm*
H-SMVTS2-1200	Porta scorrevole manuale TS in vetro 2 ante LV fino a 1200 mm *Manual sliding door TS, glazed, 2 leaves, opening width up to 1200 mm*
H-SMVTS2-1300	Porta scorrevole manuale TS in vetro 2 ante LV fino a 1300 mm *Manual sliding door TS, glazed, 2 leaves, opening width up to 1300 mm*
H-SMVTS2-1400	Porta scorrevole manuale TS in vetro 2 ante LV fino a 1400 mm *Manual sliding door TS, glazed, 2 leaves, opening width up to 1400 mm*
H-SMVTS2-1500	Porta scorrevole manuale TS in vetro 2 ante LV fino a 1500 mm *Manual sliding door TS, glazed, 2 leaves, opening width up to 1500 mm*
H-SMVTS2-1600	Porta scorrevole manuale TS in vetro 2 ante LV fino a 1600 mm *Manual sliding door TS, glazed, 2 leaves, opening width up to 1600 mm*
H-SMVTS2-1700	Porta scorrevole manuale TS in vetro 2 ante LV fino a 1700 mm *Manual sliding door TS, glazed, 2 leaves, opening width up to 1700 mm*
H-SMVTS2-1800	Porta scorrevole manuale TS in vetro 2 ante LV fino a 1800 mm *Manual sliding door TS, glazed, 2 leaves, opening width up to 1800 mm*
H-SMVTS2-1900	Porta scorrevole manuale TS in vetro 2 ante LV fino a 1900 mm *Manual sliding door TS, glazed, 2 leaves, opening width up to 1900 mm*
H-SMVTS2-2000	Porta scorrevole manuale TS in vetro 2 ante LV fino a 2000 mm *Manual sliding door TS, glazed, 2 leaves, opening width up to 2000 mm*
H-SMVTS2-2100	Porta scorrevole manuale TS in vetro 2 ante LV fino a 2100 mm *Manual sliding door TS, glazed, 2 leaves, opening width up to 2100 mm*
H-SMVTS2-2200	Porta scorrevole manuale TS in vetro 2 ante LV fino a 2200 mm *Manual sliding door TS, glazed, 2 leaves, opening width up to 2200 mm*
H-SMVTS2-2300	Porta scorrevole manuale TS in vetro 2 ante LV fino a 2300 mm *Manual sliding door TS, glazed, 2 leaves, opening width up to 2300 mm*
H-SMVTS2-2400	Porta scorrevole manuale TS in vetro 2 ante LV fino a 2400 mm *Manual sliding door TS, glazed, 2 leaves, opening width up to 2400 mm*
H-SMVTS2-2500	Porta scorrevole manuale TS in vetro 2 ante LV fino a 2500 mm *Manual sliding door TS, glazed, 2 leaves, opening width up to 2500 mm*

Dimensioni / *Dimensions*

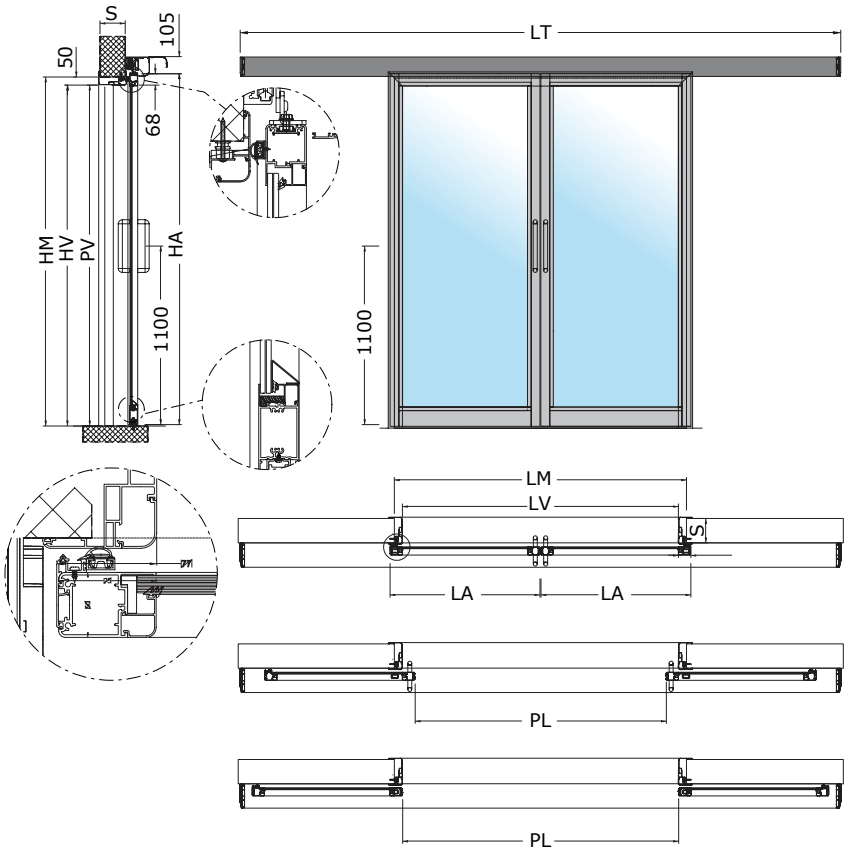

PL	Passaggio netto orizzontale *Horizontal net passage*
PV	Passaggio netto verticale *Vertical net passage*
LM	Larghezza vano grezzo *Unfinished opening width*
LV	Larghezza vano finito *Finished opening width*
LA	Larghezza anta *Leaf width*
HM	Altezza vano grezzo *Unfinished opening height*
HV	Altezza vano finito *Finished opening height*
HA	Altezza anta *Leaf height*
S	Spessore muro *Wall thickness*
B	Sormonto anta oltre LV *Door leaf overlap on the LV*
LT	Larghezza carter *Cover lenght*

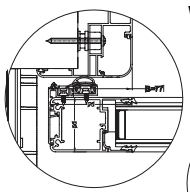

Versione con vetro isolante
Version with insulating glass

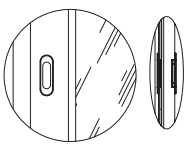

Maniglia ad incasso ovale
Recessed oval handle

Descrizione prodotto

La porta in versione automatica è fornita con telaio a muro porta cerniere, predisposto per il montaggio su mazzetta a muro o controtelaio e può essere completata con accessori quale visiva, maniglia, fascia paracolpi, dispositivi di impulso e sensori di sicurezza (radar, sensori a raggi infrarossi). La tenuta è garantita da guarnizioni in EPDM espanse montate sui profili in alluminio che coprono tre lati del perimetro dell'anta. Nella parte inferiore è installata, di serie, una spazzola in setole rigide e, su richiesta, un kit per tenuta ermetica.

Automazione

Automazione mod. NEP250SLT2 per porte a battente, apertura a motore e chiusura a molla per anta larghezza massima 1500 mm.
Peso massimo per anta: kg 250 (fino a 800 mm)
Larghezza massima anta: 1500 mm (fino a 100 kg)
Dimensioni automazione (HxPxL) 110x120x550 mm.

L'automazione sarà costituita da:

- Automazione elettromeccanica per uso intensivo
- Copertura in alluminio colore argento anodizzato naturale - H.110 mm
- Base supporto in alluminio L.550 mm
- Fianchetti in ABS grigi - P. 120 mm
- Sistema di trasmissione movimento cinghia antistatica rinforzata con cordoli in Kevlar
- Alimentazione a 115/230Vac - 50/60Hz
- Motore in corrente continua con encoder

SONO INCLUSI NELLA FORNITURA BASE:

- Automazione NEP250SLT2
- Anta completa di profili, vetro, guarnizioni dedicate e cerniere
- Gruppo copertura in alluminio
- Braccio (a tirare o a spingere)
- Programmatore digitale e sensori di sicurezza

SONO ESCLUSI DALLA FORNITURA BASE:

I componenti opzionali e i componenti funzionali

Opzionali

• Maniglie • Fasce paracolpi • Dispositivi di impulso (Radar, sensori a raggi infrarossi) • Dispositivo di chiusura elettrificato

Product description

The automatic version of the door comes with a wall frame equipped for hinges, ready to be mounted on wall rabbets or on a subframe. It can be supplemented with the following accessories: vision panel, handle, bump-strip, pulse devices and safety sensors (radar, infrared sensors). The seal is ensured by expanded EPDM gaskets mounted on the aluminium profiles that cover three sides of the leaf perimeter. A rigid-bristle brush is installed on the bottom edge and an hermetic seal kit is available on request.

Automation

Automation mod. NEP250SLT2 for swing doors, motorized opening and spring-actuated closure, for maximum 1500-mm wide leaf.
Maximum weight for each leaf: 250 kg (up to 800 mm)
Maximum width of the leaf: 1500 mm (up to 100 kg)
Automation dimensions (HxDxL) 110x120x550 mm.

The automation shall consist of:

- *Heavy duty electromechanical automation*
- *Aluminium cover in natural anodized-silver colour - H.110 mm.*
- *Aluminium support base width 550 mm.*
- *Grey ABS side panels - Depth 120 mm.*
- *Motion drive system using antistatic belt reinforced with Kevlar sides*
- *115/230Vac - 50/60Hz power supply*
- *Direct current motor with encoder*

THE STANDARD SUPPLY INCLUDES:

- *Automation NEP250SLT2.*
- *Leaf complete with dedicated frames and gaskets*
- *Aluminium covering unit.*
- *Arm (pull or push)*
- *Digital selector and safety sensors.*

THE STANDARD SUPPLY DOES NOT INCLUDE:

The optional and functional components.

Options

• Handles • Bump bands • Pulse devices (Radar, infrared sensors) • Electrically powered closure device





ESEMPIO AUTOMAZIONE CON BRACCIO "A TIRARE"
EXAMPLE OF AUTOMATION WITH "PULL ARM"

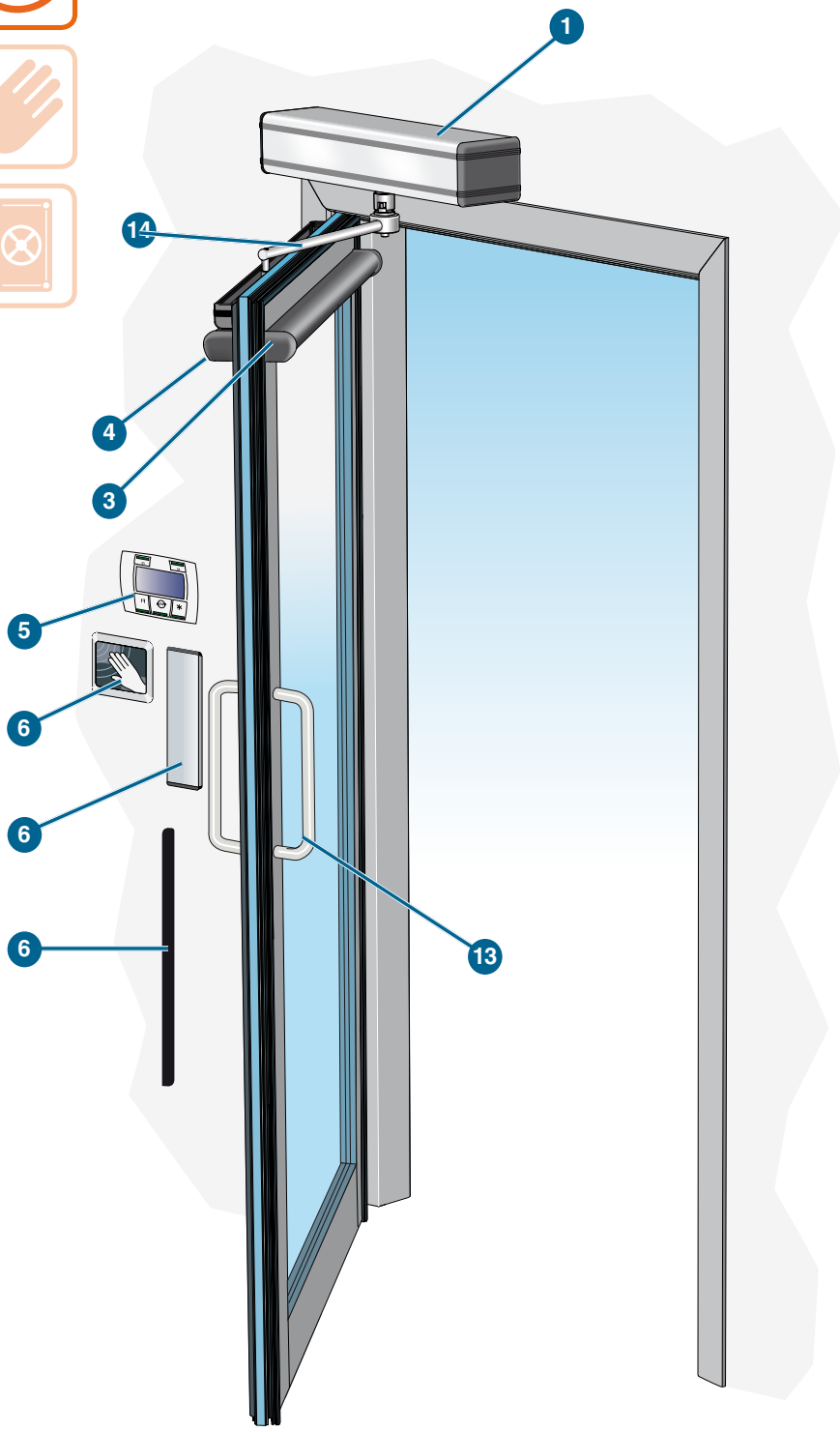

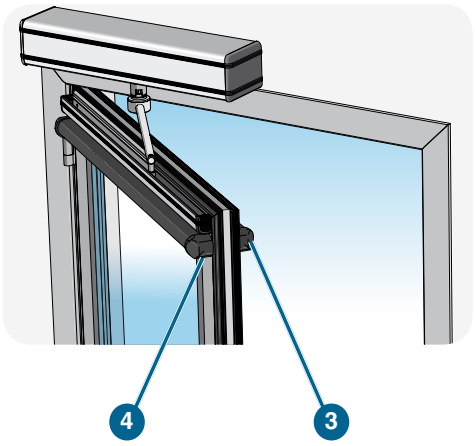

Legenda / *Key*

1	Gruppo automazione / *Automation unit*
2	-
3	Sensore di sicurezza lato chiusura / *Closing-side safety sensor*
4	Sensore di sicurezza lato apertura / *Opening-side safety sensor*
5	Progra mmatore digitale / *Digital programmer*
6	Dispositivi di attivazione / *Activation devices*
7	-
8	-
9	-
10	Imbotte (o semi-imbotte) opzionale / *Optional wall frame (or semi-wall frame)*
11	-
12	-
13	Maniglia (opzionale) / *Handle (optional)*
14	Braccio (a tirare o a spingere) / *Arm (pull or push)*

PORTE A BATTENTE AUTOMATICHE VETRATE A **TENUTA SEMPLICE**
AUTOMATIC SIMPLE SEALING GLAZED ***SWING DOORS***

Automazione **NEP250SLT2**
NEP250SLT2 *automation*

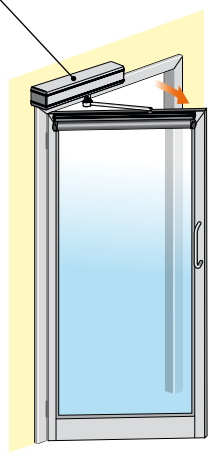

H-BAV1-800	Porta a battente automatica 1 anta - in vetro (LV) fino a 800 mm *Automatic swing door, 1 leaf - glazed, opening width up to 800 mm*
H-BAV1-900	Porta a battente automatica 1 anta - in vetro (LV) fino a 900 mm *Automatic swing door, 1 leaf - glazed, opening width up to 900 mm*
H-BAV1-1000	Porta a battente automatica 1 anta - in vetro (LV) fino a 1000 mm *Automatic swing door, 1 leaf - glazed, opening width up to 1000 mm*
H-BAV1-1100	Porta a battente automatica 1 anta - in vetro (LV) fino a 1100 mm *Automatic swing door, 1 leaf - glazed, opening width up to 1100 mm*
H-BAV1-1200	Porta a battente automatica 1 anta - in vetro (LV) fino a 1200 mm *Automatic swing door, 1 leaf - glazed, opening width up to 1200 mm*

Dimensioni / *Dimensions*

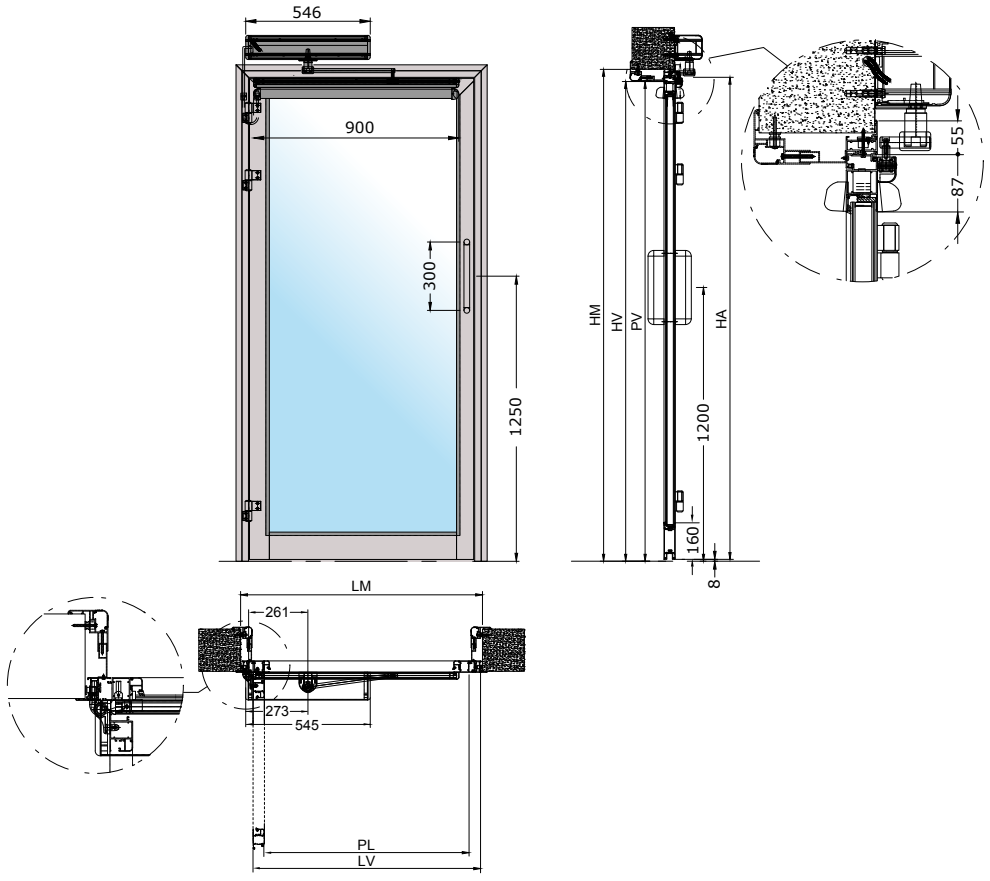

PL	Passaggio netto orizzontale *Horizontal net passage*
PV	Passaggio netto verticale *Vertical net passage*
LT	Lunghezza automazione *Automation length*
LM	Larghezza vano grezzo *Unfinished opening width*
LV	Larghezza vano finito *Finished opening width*
LA	Larghezza anta *Leaf width*
HM	Altezza vano grezzo *Unfinished opening height*
HV	Altezza vano finito *Finished opening height*
HA	Altezza anta *Leaf height*
S	Spessore muro *Wall thickness*

PORTE A BATTENTE AUTOMATICHE VETRATE A **TENUTA SEMPLICE**
AUTOMATIC SIMPLE SEALING GLAZED ***SWING DOORS***

Automazione **NEP250SLTD2**
NEP250SLTD2 *automation*

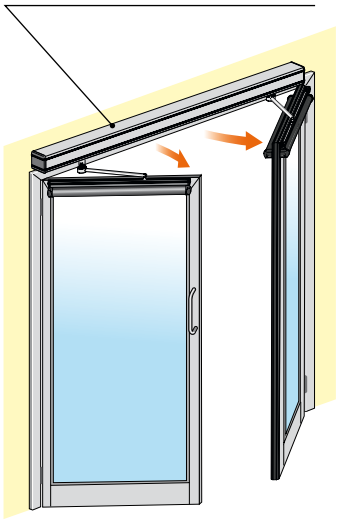

H-BAV2-1000	Porta a battente automatica 2 ante - in vetro (LV) fino a 1000 mm *Automatic swing door, 2 leaves - glazed, opening width up to 1000 mm*
H-BAV2-1200	Porta a battente automatica 2 ante - in vetro (LV) fino a 1200 mm *Automatic swing door, 2 leaves - glazed, opening width up to 1200 mm*
H-BAV2-1400	Porta a battente automatica 2 ante - in vetro (LV) fino a 1400 mm *Automatic swing door, 2 leaves - glazed, opening width up to 1400 mm*
H-BAV2-1600	Porta a battente automatica 2 ante - in vetro (LV) fino a 1600 mm *Automatic swing door, 2 leaves - glazed, opening width up to 1600 mm*
H-BAV2-1800	Porta a battente automatica 2 ante - in vetro (LV) fino a 1800 mm *Automatic swing door, 2 leaves - glazed, opening width up to 1800 mm*
H-BAV2-2000	Porta a battente automatica 2 ante - in vetro (LV) fino a 2000 mm *Automatic swing door, 2 leaves - glazed, opening width up to 2000 mm*

Dimensioni / *Dimensions*

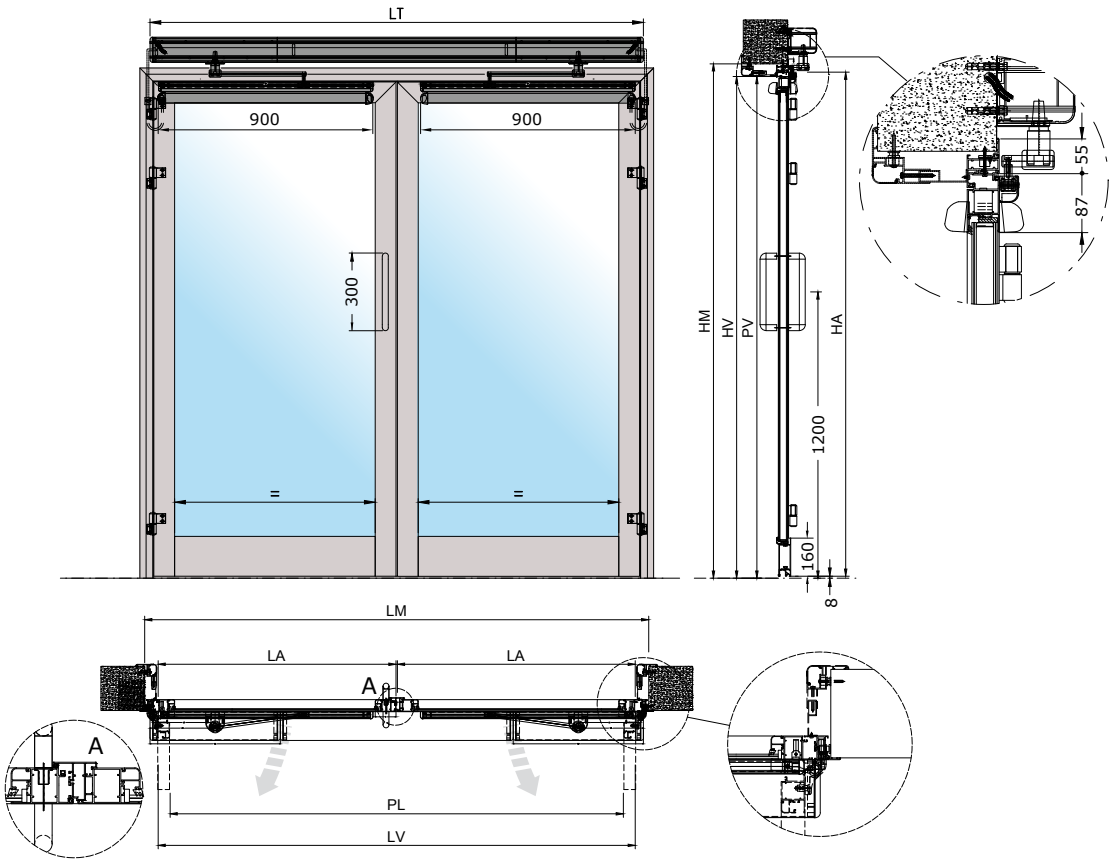

PL	Passaggio netto orizzontale *Horizontal net passage*
PV	Passaggio netto verticale *Vertical net passage*
LT	Lunghezza automazione *Automation length*
LM	Larghezza vano grezzo *Unfinished opening width*
LV	Larghezza vano finito *Finished opening width*
LA	Larghezza anta *Leaf width*
HM	Altezza vano grezzo *Unfinished opening height*
HV	Altezza vano finito *Finished opening height*
HA	Altezza anta *Leaf height*
S	Spessore muro *Wall thickness*



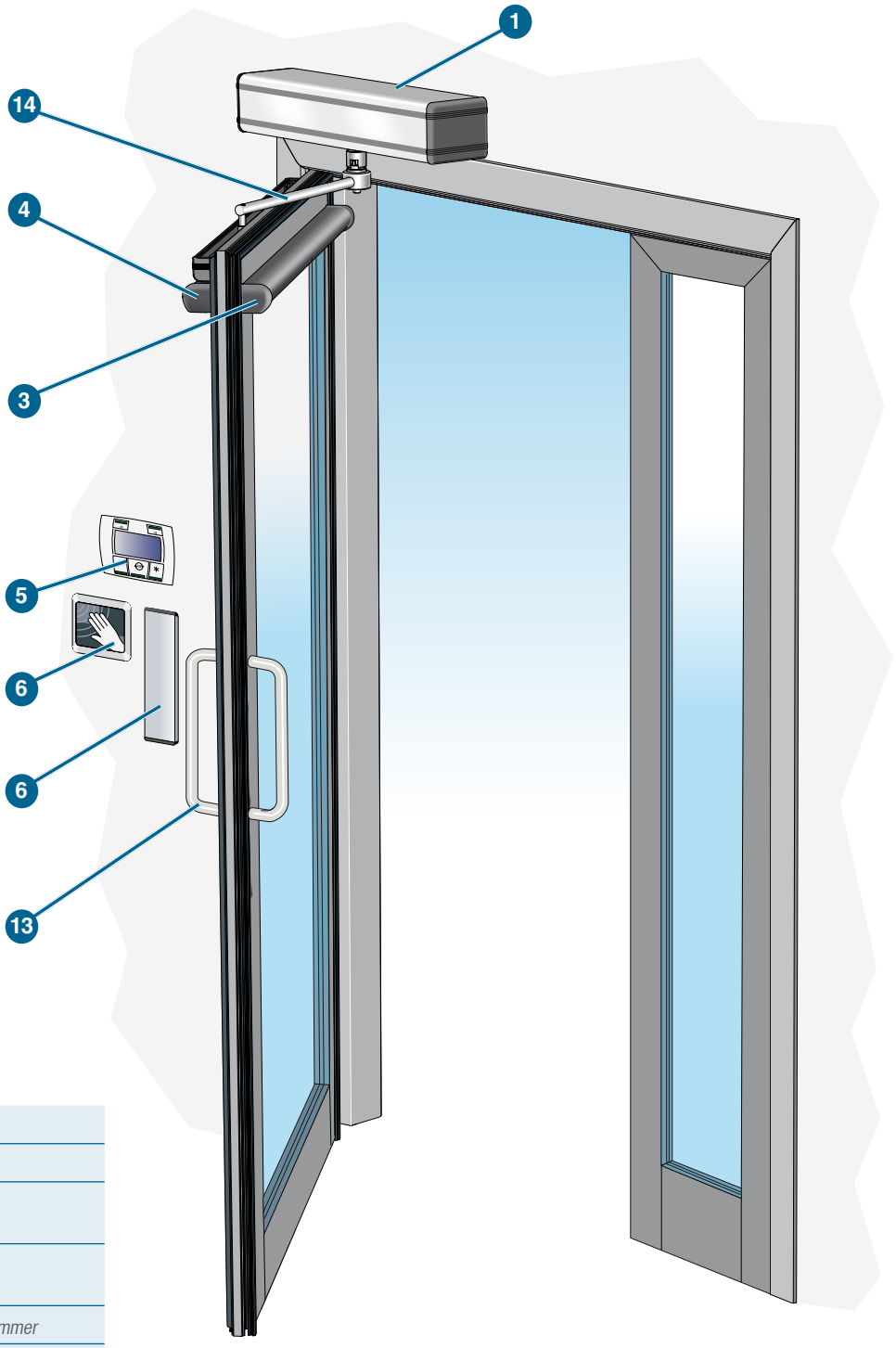

Legenda / *Key*

1	Gruppo automazione / *Automation unit*
2	-
3	Sensore di sicurezza lato chiusura / *Closing-side safety sensor*
4	Sensore di sicurezza lato apertura / *Opening-side safety sensor*
5	Programmatore digitale / *Digital programmer*
6	Dispositivi di attivazione / *Activation devices*
7	-
8	-
9	-
10	Imbotte (o semi-imbotte) opzionale / *Optional wall frame (or semi-wall frame)*
11	-
12	-
13	Maniglia (opzionale) / *Handle (Optional)*
14	Braccio (a tirare o a spingere) / *Arm (pull or push)*

PORTE A BATTENTE AUTOMATICHE ASIMMETRICHE A **TENUTA SEMPLICE**
AUTOMATIC SIMPLE SEALING ASYMMETRIC ***SWING DOORS***

Automazione
NEP250SLT2
NEP250SLT2
automation

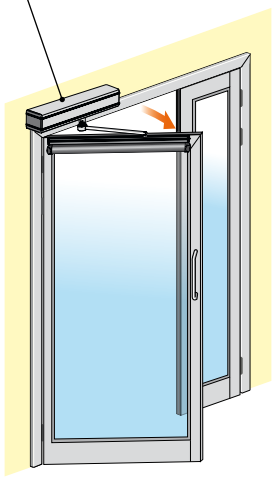

H-BAV2A-1000	Porta a battente automatica 2 ante asimmetrica in vetro (LV) fino a 1000 mm *Asymmetric, automatic swing door, 2 leaves, glazed, opening width up to 1000 mm*
H-BAV2A-1200	Porta a battente automatica 2 ante asimmetrica in vetro (LV) fino a 1200 mm *Asymmetric, automatic swing door, 2 leaves, glazed, opening width up to 1200 mm*
H-BAV2A-1400	Porta a battente automatica 2 ante asimmetrica in vetro (LV) fino a 1400 mm *Asymmetric, automatic swing door, 2 leaves, glazed, opening width up to 1400 mm*
H-BAV2A-1600	Porta a battente automatica 2 ante asimmetrica in vetro (LV) fino a 1600 mm *Asymmetric, automatic swing door, 2 leaves, glazed, opening width up to 1600 mm*
H-BAV2A-1800	Porta a battente automatica 2 ante asimmetrica in vetro (LV) fino a 1800 mm *Asymmetric, automatic swing door, 2 leaves, glazed, opening width up to 1800 mm*
H-BAV2A-2000	Porta a battente automatica 2 ante asimmetrica in vetro (LV) fino a 2000 mm *Asymmetric, automatic swing door, 2 leaves, glazed, opening width up to 2000 mm*

Dimensioni / *Dimensions*

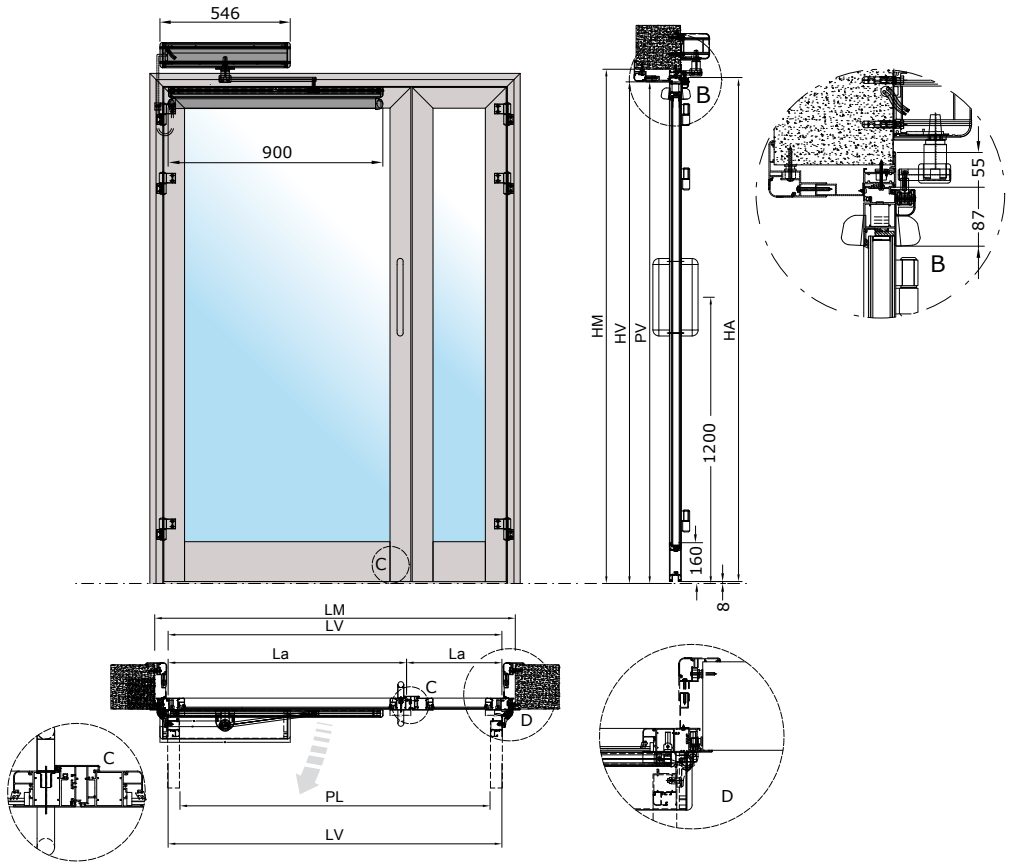

PL	Passaggio netto orizzontale *Horizontal net passage*
PV	Passaggio netto verticale *Vertical net passage*
LT	Lunghezza automazione *Automation length*
LM	Larghezza vano grezzo *Unfinished opening width*
LV	Larghezza vano finito *Finished opening width*
LA	Larghezza anta *Leaf width*
HM	Altezza vano grezzo *Unfinished opening height*
HV	Altezza vano finito *Finished opening height*
HA	Altezza anta *Leaf height*
S	Spessore muro *Wall thickness*

Descrizione prodotto

La porta in versione manuale è fornita con telaio a muro porta cerniere, predisposto per il montaggio su mazzetta a muro o controtelaio e può essere completata con accessori quale visiva, maniglia, fascia paracolpi.
La tenuta è garantita da guarnizioni in EPDM espanse montate sui profili in alluminio che coprono tre lati del perimetro dell'anta. Nella parte inferiore è installata, di serie, una spazzola in setole rigide e, su richiesta, un kit per tenuta ermetica.

SONO INCLUSI NELLA FORNITURA BASE:

- Anta completa di profili, vetro, guarnizioni dedicate e cerniere, maniglia a leva, serratura e cilindro europeo

SONO ESCLUSI NELLA FORNITURA BASE:

- I componenti opzionali e i componenti funzionali

Opzionali

• Visive • Maniglie speciali su richiesta • Fasce paracolpi
• Kit per porta servo-assistita con automazione NEXT75B + accessori, per interni ed entro le limitazioni scheda prodotto (vedi sotto le composizioni possibili)

Product description

The manual version of the door comes with a wall frame equipped for hinges, ready to be mounted on rabbets in the wall or on a subframe. It can be supplemented with the following accessories: vision panel, handle, bump band.
The seal is ensured by expanded EPDM gaskets mounted on the aluminium profiles that cover three sides of the leaf perimeter. A rigid-bristle brush is installed on the bottom edge and an hermetic seal kit is available on request.

THE STANDARD SUPPLY INCLUDES:

- *Leaf panel complete with dedicated frames and gaskets, lever handle, European lock and cylinder*

THE STANDARD SUPPLY DOES NOT INCLUDE:

- *The optional and functional components.*

Options

• Vision panels • Special Handles on request • Bump bands
• Kit for servo-assisted door with automation NEXT75B + accessories, for indoor use and within the limitations of the product sheet (see below the possible combinations)

	**H-KNEXT-BDT**	Kit trasformazione per porta a battente A TIRARE servoassistita composto da: - Automazione battente A TIRARE per interni con batteria - Braccio dritto a TIRARE - Perno per estensione albero - Pulsante a gomito colore argento (OT-3S) *Transformation kit for servo-assisted PULL swing door composed by:* *- Automation for interior PULL swing door with battery* *- PULL sliding arm* *- Arm extension shaft* *- Elbow button silver colour (OT-3S)*
	**H-KNEXT-BDS**	Kit trasformazione per porta a battente A SPINGERE servoassistita composto da: - Automazione battente A SPINGERE per interni con batteria - Braccio dritto a SPINGERE - Perno per estensione albero - Pulsante a gomito colore argento (OT-3S) *Transformation kit for servo-assisted PUSH swing door composed by:* *- Automation for interior PUSH swing door with battery* *- PUSH sliding arm* *- Arm extension shaft* *- Elbow button silver colour (OT-3S)*
	**H-KNEXT-BAS**	Kit trasformazione per porta a battente A SPINGERE servoassistita composta da: - Automazione battente A SPINGERE per interni con batteria - Braccio articolato A SPINGERE - Perno per estensione albero - Pulsante a gomito colore argento (OT-3S) *Transformation kit for servo-assisted PUSH swing door composed by:* *- Automation for interior PUSH swing door with battery* *- PUSH articolated arm* *- Arm extension shaft* *- Elbow button silver colour (OT-3S)*

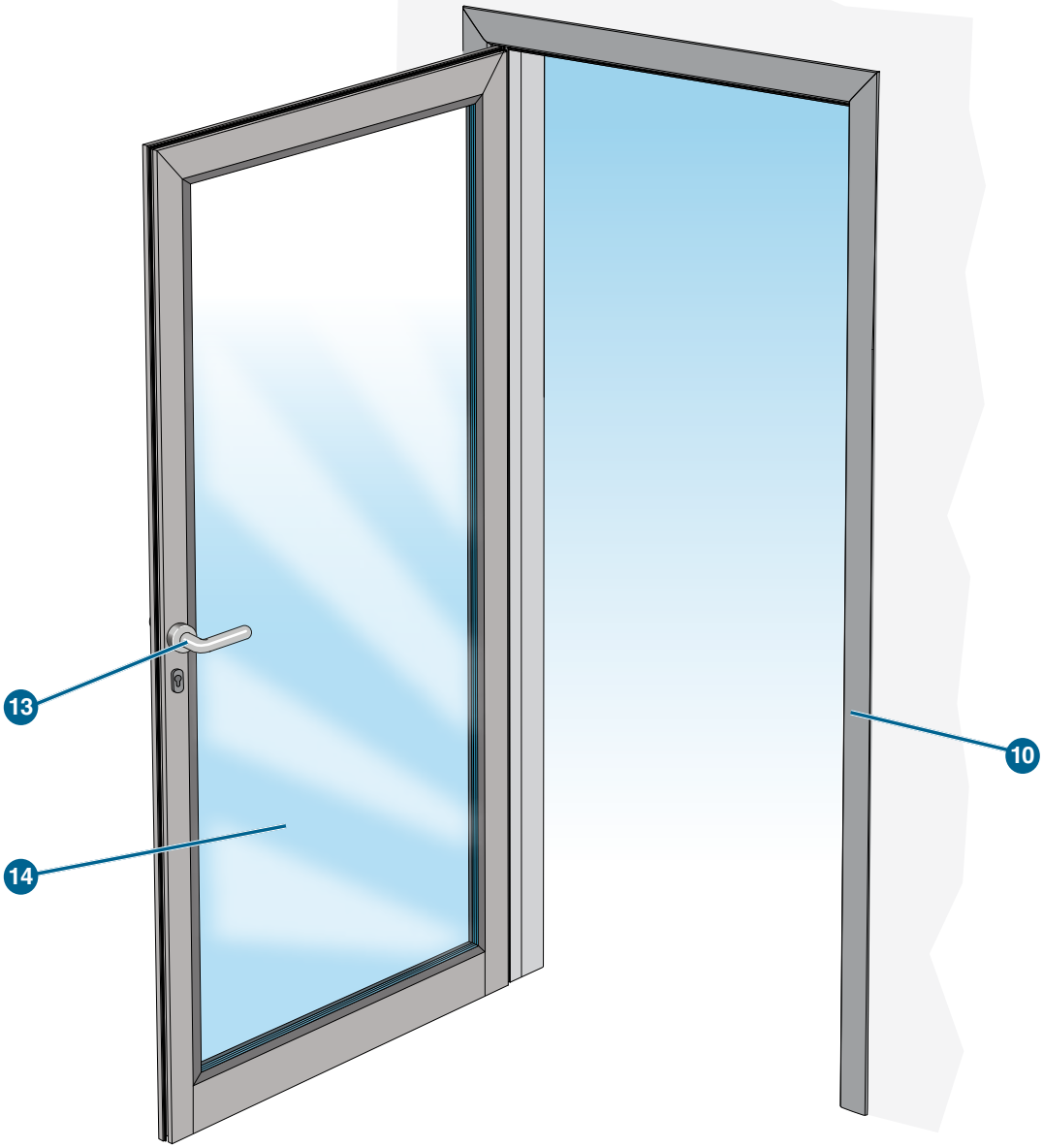

Legenda / *Key*

1	-
2	-
3	-
4	-
5	-
6	-
7	-
8	-
9	
10	Imbotte (o semi-imbotte) / *Wall frame (or semi-wall frame)*
11	-
12	-
13	Maniglia / *Handle*
14	Vetro / *Glass*

PORTE A BATTENTE MANUALI VETRATE A **TENUTA SEMPLICE**
MANUAL SIMPLE SEALING GLAZED ***SWING DOORS***

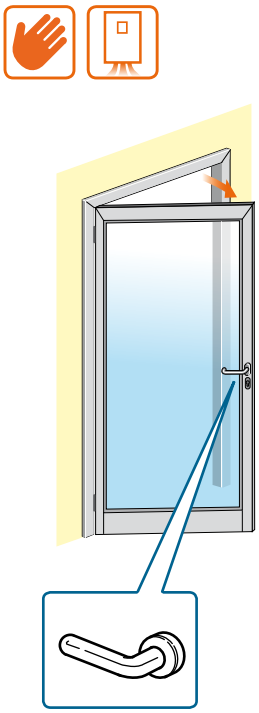

H-BMV1-800	Porta a battente manuale 1 anta - in vetro (LV) fino a 800 mm *Manual swing door, 1 leaf - glazed, opening width up to 800 mm*
H-BMV1-900	Porta a battente manuale 1 anta - in vetro (LV) fino a 900 mm *Manual swing door, 1 leaf - glazed, opening width up to 900 mm*
H-BMV1-1000	Porta a battente manuale 1 anta - in vetro (LV) fino a 1000 mm *Manual swing door, 1 leaf, glazed, opening width up to 1000 mm*
H-BMV1-1100	Porta a battente manuale 1 anta - in vetro (LV) fino a 1100 mm *Manual swing door, 1 leaf - glazed, opening width up to 1100 mm*
H-BMV1-1200	Porta a battente manuale 1 anta - in vetro (LV) fino a 1200 mm *Manual swing door, 1 leaf - glazed, opening width up to 1200 mm*

H-KNEXT-BDT	Kit trasf. servoassistita con batteria con braccio BDT (a tirare) *Servo-assisted transformation kit with battery with BDT pull arm*
H-KNEXT-BDS	Kit trasf. servoassistita con batteria con braccio BDS (a spingere) *Servo-assisted transformation kit with battery with BDS push arm*
H-KNEXT-BAS	Kit trasf. servoassistita con batteria con braccio BAS (articolato a spingere) *Servo-assisted transformation kit with battery with articulated push arm (BAS)*

Dimensioni / *Dimensions*

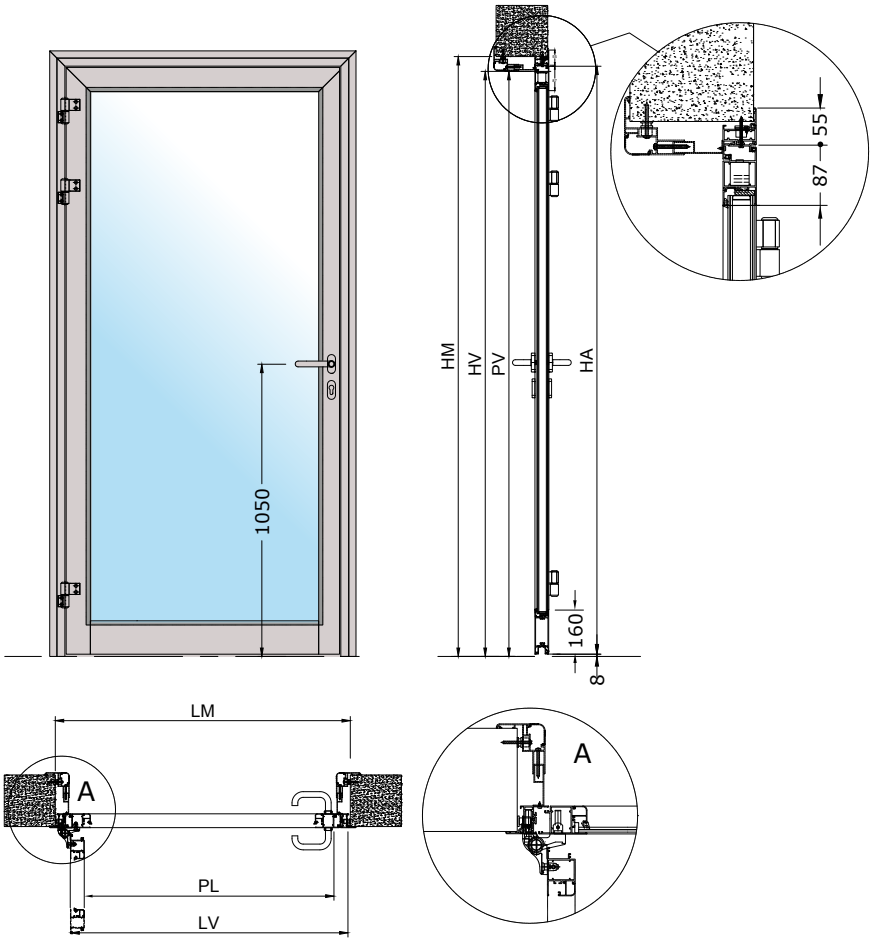

PL	Passaggio netto orizzontale *Horizontal net passage*
PV	Passaggio netto verticale *Vertical net passage*
LT	Lunghezza automazione *Automation length*
LM	Larghezza vano grezzo *Unfinished opening width*
LV	Larghezza vano finito *Finished opening width*
LA	Larghezza anta *Leaf width*
HM	Altezza vano grezzo *Unfinished opening height*
HV	Altezza vano finito *Finished opening height*
HA	Altezza anta *Leaf height*
S	Spessore muro *Wall thickness*

PORTE A BATTENTE MANUALI VETRATE A **TENUTA SEMPLICE**
MANUAL SIMPLE SEALING GLAZED ***SWING DOORS***

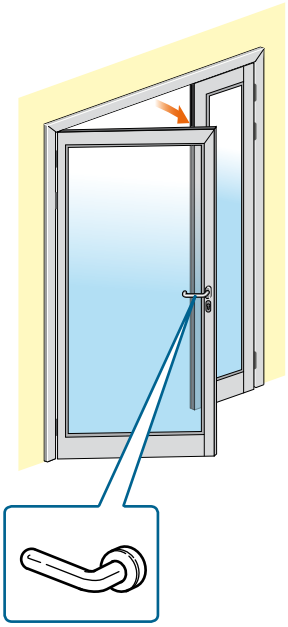

H-BMV2-1000	Porta a battente manuale 2 ante - in vetro (LV) fino a 1000 mm *Manual swing door, 2 leaves - glazed, opening width up to 1000 mm*
H-BMV2-1200	Porta a battente manuale 2 ante - in vetro (LV) fino a 1200 mm *Manual swing door, 2 leaves - glazed, opening width up to 1200 mm*
H-BMV2-1400	Porta a battente manuale 2 ante - in vetro (LV) fino a 1400 mm *Manual swing door, 2 leaves - glazed, opening width up to 1400 mm*
H-BMV2-1600	Porta a battente manuale 2 ante - in vetro (LV) fino a 1600 mm *Manual swing door, 2 leaves - glazed, opening width up to 1600 mm*
H-BMV2-1800	Porta a battente manuale 2 ante - in vetro (LV) fino a 1800 mm *Manual swing door, 2 leaves - glazed, opening width up to 1800 mm*
H-BMV2-2000	Porta a battente manuale 2 ante - in vetro (LV) fino a 2000 mm *Manual swing door, 2 leaves - glazed, opening width up to 2000 mm*

NOTA:
- Larghezza max. anta "master" = 1200 mm: larghezza min. anta "slave" = 300 mm.

REMARKS:
- *"Master" leaf max. width = 1200 mm; "slave" leaf min. width = 300 mm.*

H-KNEXT-BDT	Kit trasf. servoassistita con batteria con braccio BDT (a tirare) *Servo-assisted transformation kit with battery with BDT pull arm*
H-KNEXT-BDS	Kit trasf. servoassistita con batteria con braccio BDS (a spingere) *Servo-assisted transformation kit with battery with BDS push arm*
H-KNEXT-BAS	Kit trasf. servoassistita con batteria con braccio BAS (articolato a spingere) *Servo-assisted transformation kit with battery with articulated push arm (BAS)*

Dimensioni / *Dimensions*

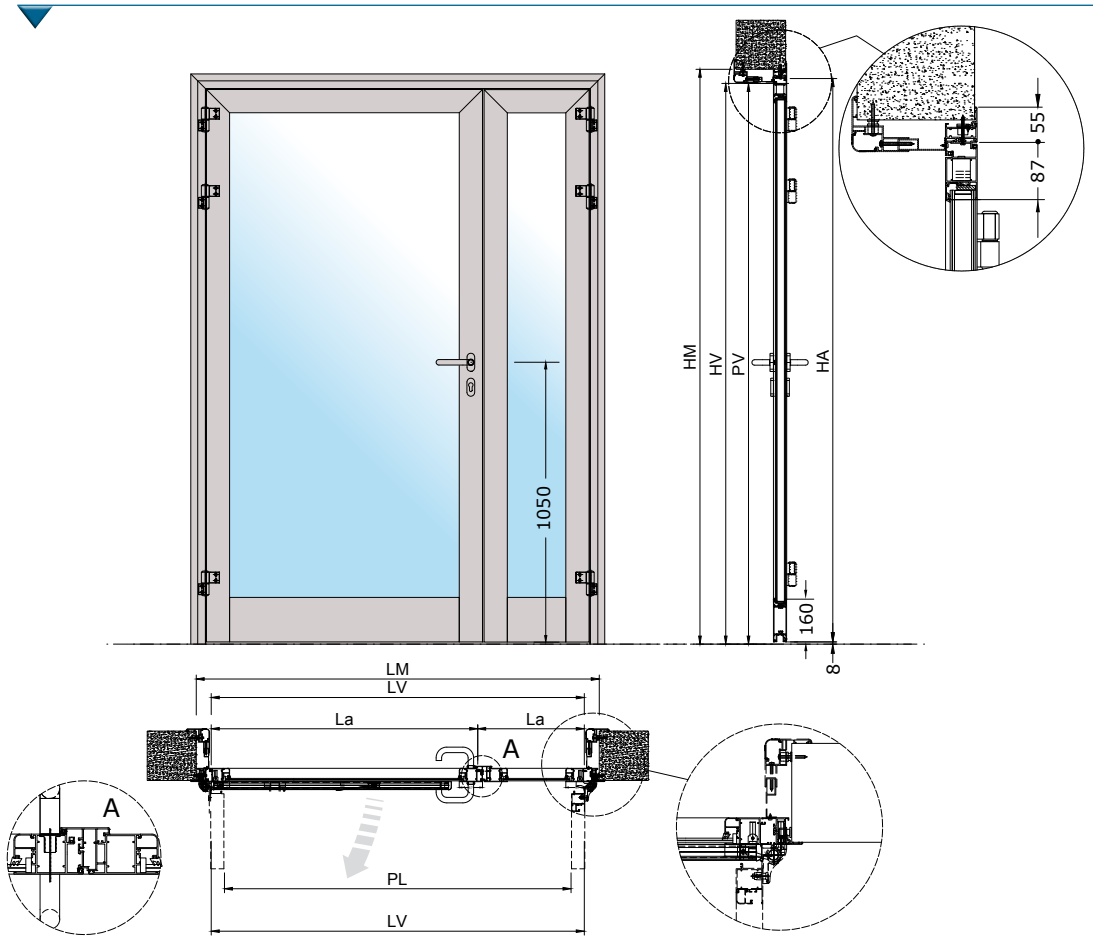

PL	Passaggio netto orizzontale *Horizontal net passage*
PV	Passaggio netto verticale *Vertical net passage*
LT	Lunghezza automazione *Automation length*
LM	Larghezza vano grezzo *Unfinished opening width*
LV	Larghezza vano finito *Finished opening width*
LA	Larghezza anta *Leaf width*
HM	Altezza vano grezzo *Unfinished opening height*
HV	Altezza vano finito *Finished opening height*
HA	Altezza anta *Leaf height*
S	Spessore muro *Wall thickness*

VETRI SPECIALI PER PORTE SCORREVOLI E A BATTENTE
SPECIAL GLASS *FOR SLIDING DOORS AND SWING DOORS*

VETRI "SMART" ***"SMART" GLASS***		
NEW 	**H-VSG**	Maggiorazione per vetro 44.2 SMART GLASS *Increase for glass 44.2 SMART GLASS*
	H-VISG	Maggiorazione per vetro isolante SMART GLASS V44/27/33.2 *Increase for insulating glass SMART GLASS V44 / 27 / 33.2*
	**H-KVSGD ***	Kit accessori per singola anta scorrevole SMART GLASS apertura destra *Accessory kit for single leaf sliding door SMART GLASS right opening*
	H-KVSGS *	Kit accessori per singola anta scorrevole SMART GLASS apertura sinistra *Accessory kit for single leaf sliding door SMART GLASS left opening*
	H-KVSGC *	Kit accessori per doppia anta scorrevole SMART GLASS *Accessory kit for double leaf sliding door SMART GLASS*
	H-KVSGB1 *	Kit accessori per singola anta SMART GLASS battente singola anta *Accessory kit for single leaf swing door SMART GLASS*
	H-KVSGB2 *	Kit accessori per singola anta SMART GLASS battente a doppia anta *Accessory kit for each leaf SMART GLASS double leaf swing door*

*** Abbinare uno di questi kit al vetro SMART desiderato. interruttore escluso dalla fornitura. Radiocomando su richiesta.**
**** Pair one of these kits to the desired SMART glass. Switch not included in the supply. Radio control upon request.***

VETRI SPECIALI PER PORTE SCORREVOLI E A BATTENTE
SPECIAL GLASS *FOR SLIDING DOORS AND SWING DOORS*

Le porte vetrate vengono fornite con vetro standard 44.2.
Glazed doors are supplied with standard glass 44.2.

VETRI *GLASS*		
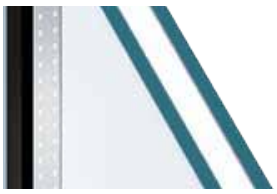	**H-VEI**	Vetro isolante 33.2 con intercapedine 27 mm *33.2 insulating glass with 27 mm interspace*
	**H-VE55.1**	Vetro 55.1 *Glass 55.1*
	H-VE55.2	Vetro 55.2 *Glass 55.2*
	**H-VE55.1BL**	Vetro 55.1 bianco latte *Glass 55.1 milk white*

STAMPE PER **VETRO** PORTA
PRINTS *FOR* ***DOOR*** *GLASS*

STAMPE *PRINTS*		
	**H-FVESD**	Stampa digitale NEW *Digital printing*
	**H-FVESS**	Stampa serigrafica NEW *Serigraph printing*

OPZIONALI PER **PORTE VETRATE**
OPTIONS FOR ***GLAZED DOORS***

*** IMPORTANTE: La tendina è abbinata a un vetro isolante. Tale vetro è incluso nella fornitura.**
**** IMPORTANT: The curtain is combined with an insulating glass. This glass is included in the supply.***

TENDINE *CURTAINS*		
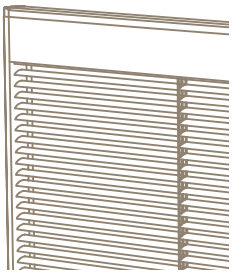 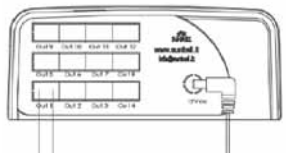	**H-KTESDX**	Kit tendina elettrica con vetro isolante per porta scorrevole 1 anta (da 800 mm a 1400 mm) apertura destra *Electric curtain kit with insulating glass for sliding door, 1 leaf (800 mm to 1400 mm) RH opening*
	H-KTESSX	Kit tendina elettrica con vetro isolante per porta scorrevole 1 anta (da 800 mm a 1400 mm) apertura sinistra *Electric curtain kit with insulating glass for sliding door, 1 leaf (800 mm to 1400 mm) LH opening*
	H-KTES2	Kit tendina elettrica con vetro isolante per porta scorrevole a doppia anta (da 600 mm a 1400 mm) apertura centrale *Electric curtain kit with insulating glass for sliding double leaf door (600 mm to 1400 mm) central opening*
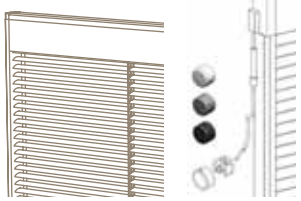	**H-KTM**	Kit tendina manuale con vetro isolante per porta scorrevole e battente da 800 a 1400 mm NOTA: Il movimento delle lamelle è esclusivamente basculante *Manual curtain with insulating glass kit for sliding door and swing door 800 to 1400 mm* *NOTE: The movement of the slats is exclusively tilting*

OPZIONALI PER **PORTE VETRATE**
OPTIONS FOR ***GLAZED DOORS***

*** IMPORTANTE: La tendina è abbinata a un vetro isolante. Tale vetro è incluso nella fornitura.**
**** IMPORTANT: The curtain is combined with an insulating glass. This glass is included in the supply.***

TENDINE *CURTAINS*		
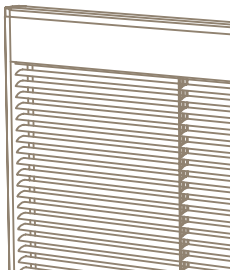 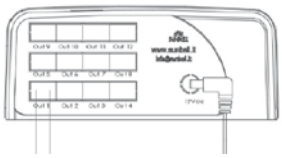	**H-KTEB1**	Kit tendina elettrica con vetro isolante 1 anta battente (da 600 a 1200mm) *Electric curtain kit with insulating glass 1 swing leaf (600 to 1200mm)*
	H-KTEB2	Kit tendina elettrica con vetro isolante 2 ante battenti (da 800 a 1400mm per anta) *Electric curtain kit with insulating glass 2 swing leaves (600 to 1200mm)*

	**H-PULSTE**	Pulsantiera per comando tendine in acciaio INOX *Stainless steel button panel to control the curtains*

IMBOTTI PER PORTE SCORREVOLI
***WALL FRAMES** FOR SLIDING DOORS*

H-IM155A	Imbotte in alluminio per porte scorrevoli in ALLUMINIO con finitura ARGENTO *Aluminium wall frame for ALUMINIUM sliding doors with SILVER finish*	da 85 a 155 mm *85 up to 155 mm*
H-IM155I	Imbotte in alluminio per porte scorrevoli in ALLUMINIO con finitura INOX *Aluminium wall frame for ALUMINIUM sliding doors with ST. STEEL finish*	da 85 a 155 mm *85 up to 155 mm*
H-IM155R	Imbotte in alluminio per porte scorrevoli in ALLUMINIO con finitura RAL *Aluminium wall frame for ALUMINIUM sliding doors with RAL finish*	da 85 a 155 mm *85 up to 155 mm*
H-IM300A	Imbotte in alluminio per porte scorrevoli in ALLUMINIO con finitura ARGENTO *Aluminium wall frame for ALUMINIUM sliding doors with SILVER finish*	fino a 300 mm *up to 300 mm*
H-IM300I	Imbotte in alluminio per porte scorrevoli in ALLUMINIO con finitura INOX *Aluminium wall frame for ALUMINIUM sliding doors with ST. STEEL finish*	fino a 300 mm *up to 300 mm*
H-IM300R	Imbotte in alluminio per porte scorrevoli in ALLUMINIO con finitura RAL *Aluminium wall frame for ALUMINIUM sliding doors with RAL finish*	fino a 300 mm *up to 300 mm*
H-IMB101	Imbotte in INOX per scorrevole LV da 700 mm a 1000 mm *ST. STEEL wall frame for sliding door with LV between 700 mm and 1000 mm*	da 85 a 155 mm *85 up to 155 mm*
H-IMB102	Imbotte in INOX per scorrevole LV da 1001 mm a 1400 mm *ST. STEEL wall frame for sliding door with LV between 1001 mm and 1400 mm*	da 85 a 155 mm *85 up to 155 mm*
H-IMB103	Imbotte in INOX per scorrevole LV da 700 mm a 1000 mm *ST. STEEL wall frame for sliding door with LV between 700 mm and 1000 mm*	fino a 300 mm *up to 300 mm*
H-IMB104	Imbotte in INOX per scorrevole LV da 100 mm a 1400 mm *ST. STEEL wall frame for sliding door with LV between 1001 mm and 1400 mm*	fino a 300 mm *up to 300 mm*
H-IMB105	Imbotte in INOX per scorrevole LV da 1401 mm a 2000 mm *ST. STEEL wall frame for sliding door with LV between 1401 mm and 2000 mm*	da 85 a 155 mm *85 up to 155 mm*
H-IMB106	Imbotte in INOX per scorrevole LV da 1401 mm a 2000 mm *ST. STEEL wall frame for sliding door with LV between 1401 mm and 2000 mm*	fino a 300 mm *up to 300 mm*

NOTA: Sono disponibili su richiesta imbotti per muro con spessore superiore a 300 mm (H-IMBFSA).

NOTE: *Wall frames with thickness over 300 mm (H-IMBFSA) are available on request.*

ALLUMINIO / *ALUMINIUM*

H-IM155A
H-IM155I
H-IM155R

Spessore muro da 85 a 155 mm
Wall thickness 85 to 155 mm

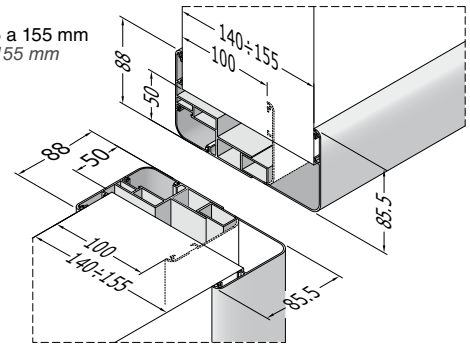

H-IM300A
H-IM300I
H-IM300R

Spessore muro fino a fino a 300 mm
Wall thickness up to 300 mm

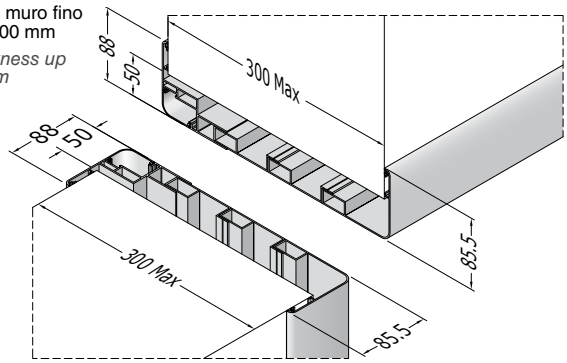

INOX / *ST. STEEL*

H-IMB101
H-IMB102
H-IMB105

Spessore muro da 85 a 155 mm
Wall thickness 85 up to 155 mm

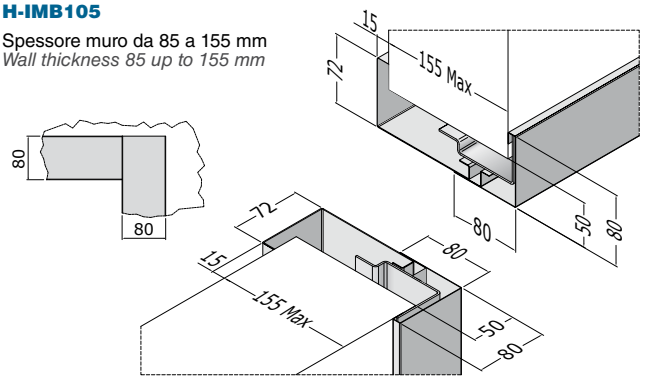

H-IMB103
H-IMB104
H-IMB106

Spessore muro fino a 300 mm
Wall thickness up to 300 mm

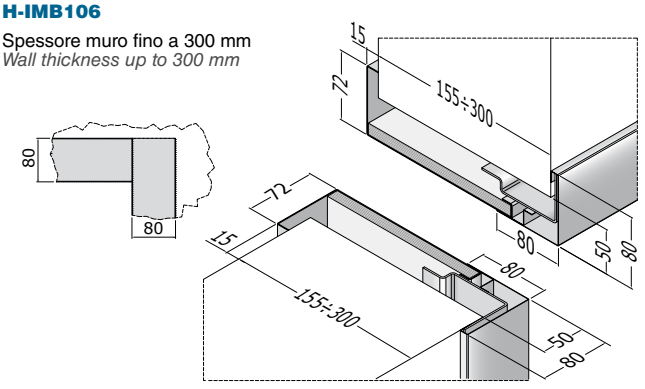

SEMI-IMBOTTI PER PORTE SCORREVOLI
SEMI-WALL FRAMES FOR SLIDING DOORS

H-SIM100	Semi imbotte scorrevole in INOX *Semi-wall frame for sliding door in ST. STEEL*
H-SIMA	Semi imbotte con finitura alluminio *Semi-wall frame mill finish*
H-SIMI	Semi imbotte in ALLUMINIO - finitura simil INOX *Semi-wall frame with ST. STEEL finish*
H-SIMR	Semi Imbotte in ALLUMINIO - finitura RAL *Semi-wall frame with RAL finish*

ALLUMINIO / *ALUMINIUM*

H-SIMA
H-SIMI
H-SIMR

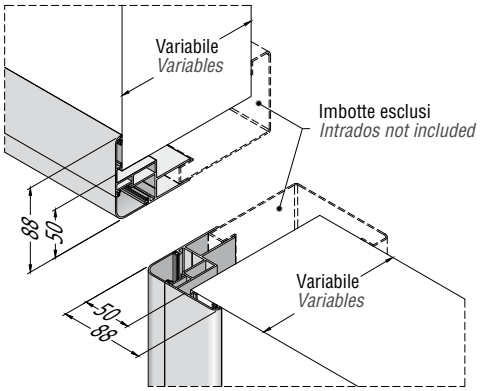

INOX / *ST. STEEL*

H-SIM100

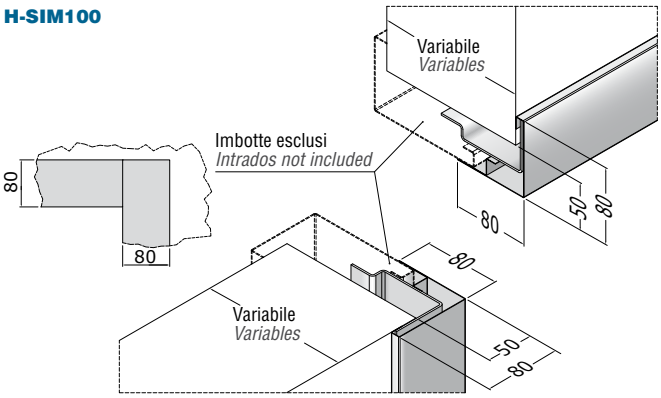

ESTENSIONI PER IMBOTTI PER PORTE A BATTENTE
EXTENSIONS FOR WALL FRAMES FOR SWING DOORS

H-EXTIM155A	Estensione per Imbotte battente in ALLUMINIO con finitura ARGENTO *Extension for Wall frame for swing door in ALUMINIUM with SILVER finish*	da 85 a 155 mm *85 up to 155 mm*
H-EXTIM155I	Estensione per Imbotte battente in ALLUMINIO con finitura INOX *Extension for Wall frame for swing doors in ALUMINIUM with ST. STEEL finish*	da 85 a 155 mm *85 up to 155 mm*
H-EXTIM155R	Estensione per Imbotte battente in ALLUMINIO con finitura RAL *Extension for Wall frame for swing doors in ALUMINIUM with RAL finish*	da 85 a 155 mm *85 up to 155 mm*
H-EXTIM300A	Estensione per Imbotte battente in ALLUMINIO con finitura ARGENTO *Extension for Wall frame for swing door in ALUMINIUM with SILVER finish*	fino a 300 mm *up to 300 mm*
H-EXTIM300I	Estensione per Imbotte battente in ALLUMINIO con finitura INOX *Extension for Wall frame for swing doors in ALUMINIUM with ST. STEEL finish*	fino a 300 mm *up to 300 mm*
H-EXTIM300R	Estensione per Imbotte battente in ALLUMINIO con finitura RAL *Extension for Wall frame for swing doors in ALUMINIUM with RAL finish*	fino a 300 mm *up to 300 mm*

NOTA: Sono disponibili su richiesta estensioni per muro con spessore superiore a 300 mm (H-EXTIMFSA).
NOTE: *Extensions for wall with thickness over 300 mm (H-EXTIMFSA) are available on request.*

ALLUMINIO / *ALUMINIUM*

H-EXTIM155A
H-EXTIM155I
H-EXTIM155R

Spessore muro
fino a 155 mm
Wall thickness
up to 155 mm

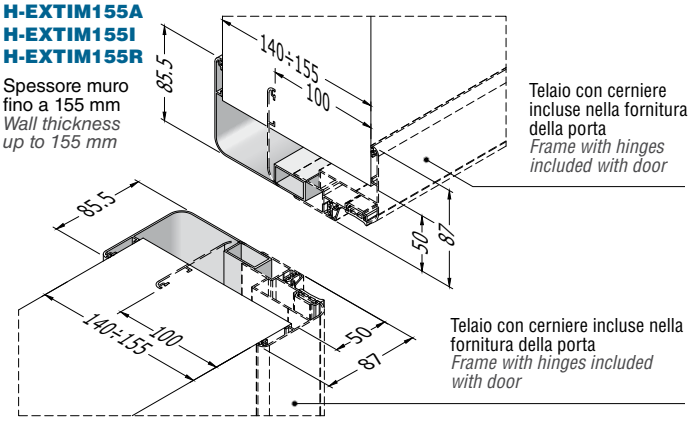

H-EXTIM300A

Spessore muro
fino a 300 mm
Wall thickness
up to 300 mm

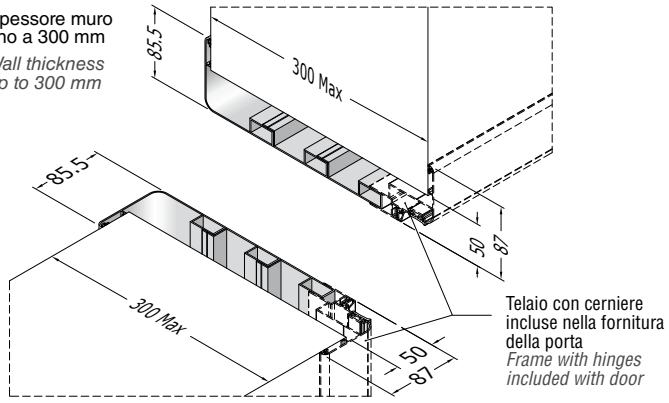

Rivestimenti INOX per COPERTURA PORTE SCORREVOLI A **TENUTA SEMPLICE**
STAINLESS STEEL CLADDING *FOR CLADDINGS FOR* ***SIMPLE SEALING*** *SLIDING DOORS*

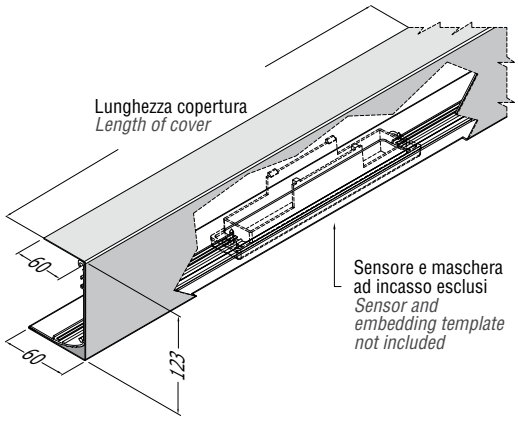

Articolo *Item*	
H-GC2000IS	GRUPPO COPERTURA CON RIVESTIMENTO INOX. Tenuta semplice 2000 mm con predisposizione per sensore a incasso. *CLADDING UNIT WITH ST. STEEL COATING.* *Simple seal, 2000 mm, designed for installation of an embedded sensor.*
H-GC2500IS	GRUPPO COPERTURA CON RIVESTIMENTO INOX. Tenuta semplice 2500 mm con predisposizione per sensore a incasso. *CLADDING UNIT WITH ST. STEEL COATING.* *Simple seal, 2500 mm, designed for installation of an embedded sensor.*
H-GC3000IS	GRUPPO COPERTURA CON RIVESTIMENTO INOX. Tenuta semplice 3000 mm con predisposizione per sensore a incasso. *CLADDING UNIT WITH ST. STEEL COATING.* *Simple seal, 3000 mm, designed for installation of an embedded sensor.*
H-GC3500IS	GRUPPO COPERTURA CON RIVESTIMENTO INOX. Tenuta semplice 3500 mm con predisposizione per sensore a incasso. *CLADDING UNIT WITH ST. STEEL COATING.* *Simple seal, 3500 mm, designed for installation of an embedded sensor.*
H-GC4000IS	GRUPPO COPERTURA CON RIVESTIMENTO INOX. Tenuta semplice 4000 mm con predisposizione per sensore a incasso. *CLADDING UNIT WITH ST. STEEL COATING.* *Simple seal, 4000 mm, designed for installation of an embedded sensor.*
H-GC4500IS	GRUPPO COPERTURA CON RIVESTIMENTO INOX. Tenuta semplice 4500 mm con predisposizione per sensore a incasso. *CLADDING UNIT WITH ST. STEEL COATING.* *Simple seal, 4500 mm, designed for installation of an embedded sensor.*

Rivestimenti INOX per COPERTURA PORTE SCORREVOLI A **TENUTA ERMETICA**
STAINLESS STEEL CLADDING *FOR HERMETICALLY* ***SEALING SLIDING DOOR*** *COVERS*

Articolo *Item*	
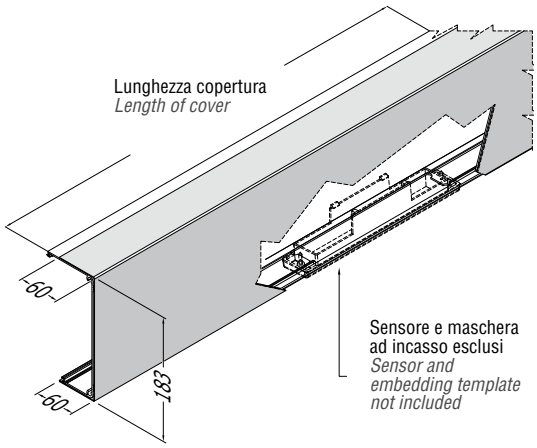	**H-GC25IS** — GRUPPO COPERTURA CON RIVESTIMENTO INOX. Tenuta ermetica 2500 mm con predisposizione per sensore a incasso. *CLADDING UNIT WITH ST. STEEL COATING. Hermetic seal, 2500 mm, designed for installation of an embedded sensor.*
	H-GC31IS — GRUPPO COPERTURA CON RIVESTIMENTO INOX. Tenuta ermetica 3100 mm con predisposizione per sensore a incasso. *CLADDING UNIT WITH ST. STEEL COATING. Hermetic seal, 3100 mm, designed for installation of an embedded sensor.*
	H-GC37IS — GRUPPO COPERTURA CON RIVESTIMENTO INOX. Tenuta ermetica 3700 mm con predisposizione per sensore a incasso. *CLADDING UNIT WITH ST. STEEL COATING. Hermetic seal, 3700 mm, designed for installation of an embedded sensor.*
	H-GC43IS — GRUPPO COPERTURA CON RIVESTIMENTO INOX. Tenuta ermetica 4300 mm con predisposizione per sensore a incasso. *CLADDING UNIT WITH ST. STEEL COATING. Hermetic seal, 4300 mm, designed for installation of an embedded sensor.*

FASCE / ***BANDS***

Articolo *Item*		
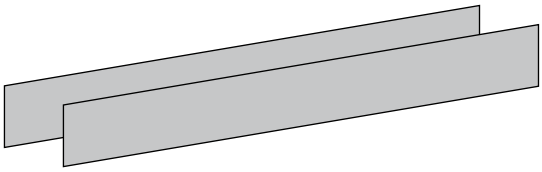	**H-FASC4A**	FASCIA ALLUMINIO OSSIDATO ARGENTO fino a 200x2000 mm (A COPPIA) *ALUMINIUM BAND OXIDIZED-SILVER up to 200x2000 mm (PER PAIR)*
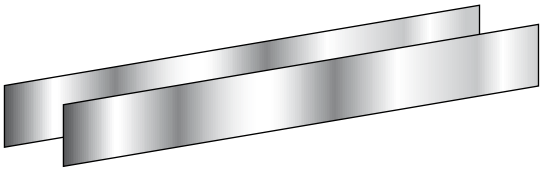	**H-FASC4I**	FASCIA INOX/LAMIERA ZINCATA E VERNICIATA fino a 200x2000 mm (A COPPIA) *BAND IN STAINLESS STEEL/GALVANIZED AND PAINTED PLATE up to 200x2000 mm (PER PAIR)*
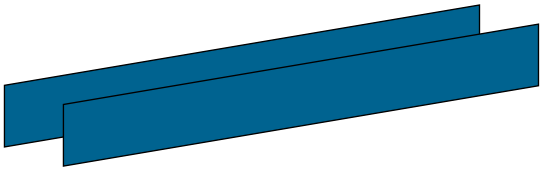	**H-FASC4R**	FASCIA ALLUMINIO VERNICIATO RAL fino a 200X2000 mm (A COPPIA) *ALUMINIUM BAND RAL PAINTED up to 200x2000 mm (PER PAIR)*

SCHERMATURE IN PIOMBO PER PORTE SCORREVOLI
LEAD SHIELDING FOR SLIDING DOORS

Le porte LABEL Hospital rivestite con pannelli in acciaio inox o in laminato, possono essere fornite anche con lastre di piombo di spessore da 1, 2, 3 o 4mm per la protezione dai raggi X. La realizzazione di alcuni modelli è vincolata essenzialmente al peso che la porta può raggiungere a fronte dell'inserimento della lastra di piombo al suo interno.
Consultare l'Ufficio Tecnico LABEL per avere conferma sulla fattibilità di tale installazione sulla vostra porta.
NOTA: Il peso del piombo è 12 kg/mq per millimetro di spessore.

The LABEL Hospital doors with stainless steel or HPL panels, can also be provided with lead plates with thickness of 1, 2, 3 or 4mm for protection from X-rays. The feasibility of some models depends on the weight of the door after a lead plate has been added. Refer to the LABEL technical service about the feasibility of such installation on your door.
NOTE: The weight of lead is 12 kg/sqm per millimeter of thickness.

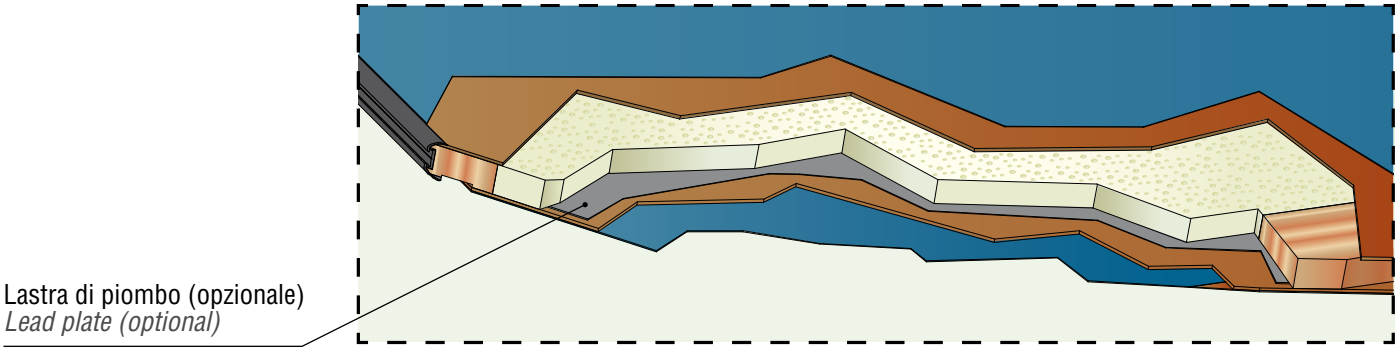

H-PB1-800	Schermatura con lastra di Piombo (1 mm) per porta 800x2200 mm *Shielding with 1mm lead plate for a door 800x2200 mm*
H-PB1-900	Schermatura con lastra di Piombo (1 mm) per porta 900x2200 mm *Shielding with 1mm lead plate for a door 900x2200 mm*
H-PB1-1000	Schermatura con lastra di Piombo (1 mm) per porta 1000x2200 mm *Shielding with 1mm lead plate for a door 1000x2200 mm*
H-PB1-1100	Schermatura con lastra di Piombo (1 mm) per porta 1100x2200 mm *Shielding with 1mm lead plate for a door 1100x2200 mm*
H-PB1-1200	Schermatura con lastra di Piombo (1 mm) per porta 1200x2200 mm *Shielding with 1mm lead plate for a door 1200x2200 mm*
H-PB1-1300	Schermatura con lastra di Piombo (1 mm) per porta 1300x2200 mm *Shielding with 1mm lead plate for a door 1300x2200 mm*
H-PB1-1400	Schermatura con lastra di Piombo (1 mm) per porta 1400x2200 mm *Shielding with 1mm lead plate for a door 1400x2200 mm*
H-PB1-1500	Schermatura con lastra di Piombo (1 mm) per porta 1500x2200 mm *Shielding with 1mm lead plate for a door 1500x2200 mm*
H-PB1-1600	Schermatura con lastra di Piombo (1 mm) per porta 1600x2200 mm *Shielding with 1mm lead plate for a door 1600x2200 mm*
H-PB1-1700	Schermatura con lastra di Piombo (1 mm) per porta 1700x2200 mm *Shielding with 1mm lead plate for a door 1700x2200 mm*
H-PB1-1800 ^	Schermatura con lastra di Piombo (1 mm) per porta 1800x2200 mm *Shielding with 1mm lead plate for a door 1800x2200 mm*
H-PB1-1900 ^	Schermatura con lastra di Piombo (1 mm) per porta 1900x2200 mm *Shielding with 1mm lead plate for a door 1900x2200 mm*
H-PB1-2000 ^	Schermatura con lastra di Piombo (1 mm) per porta 2000x2200 mm *Shielding with 1mm lead plate for a door 2000x2200 mm*

^ = Per l'installazione di queste schermature sui modelli H-SAITE e H-SALTE, rivolgersi all'Ufficio Tecnico LABEL per conferme sulla fattibilità.
^ = *For the feasibility of the installation of these shields on the models H-SAITE and H-SALTE, refer to the LABEL Technical Service.*

IMPORTANTE: La lastra di piombo è presente solo nel pannello. L'imbotte o l'estensione imbotte (se previste nella fornitura) non sono MAI dotate di lastra di piombo. Schermatura del muro/parete non di competenza LABEL.

IMPORTANT: *The lead plate is only present in the panel. The wall frame or wall frame extension (if provided for in the supply) is NEVER equipped with a lead plate. Wall protection not in LABEL scope.*

SCHERMATURE IN PIOMBO PER PORTE SCORREVOLI
LEAD SHIELDING FOR SLIDING DOORS

H-PB2-800	Schermatura con lastra di Piombo (2 mm) per porta 800x2200 mm *Shielding with 2mm lead plate for a door 800x2200 mm*
H-PB2-900	Schermatura con lastra di Piombo (2 mm) per porta 900x2200 mm *Shielding with 2mm lead plate for a door 900x2200 mm*
H-PB2-1000	Schermatura con lastra di Piombo (2 mm) per porta 1000x2200 mm *Shielding with 2mm lead plate for a door 1000x2200 mm*
H-PB2-1100	Schermatura con lastra di Piombo (2 mm) per porta 1100x2200 mm *Shielding with 2mm lead plate for a door 1100x2200 mm*
H-PB2-1200	Schermatura con lastra di Piombo (2 mm) per porta 1200x2200 mm *Shielding with 2mm lead plate for a door 1200x2200 mm*
H-PB2-1300	Schermatura con lastra di Piombo (2 mm) per porta 1300x2200 mm *Shielding with 2mm lead plate for a door 1300x2200 mm*
H-PB2-1400	Schermatura con lastra di Piombo (2 mm) per porta 1400x2200 mm *Shielding with 2mm lead plate for a door 1400x2200 mm*
H-PB2-1500	Schermatura con lastra di Piombo (2 mm) per porta 1500x2200 mm *Shielding with 2mm lead plate for a door 1500x2200 mm*
H-PB2-1600 ^	Schermatura con lastra di Piombo (2 mm) per porta 1600x2200 mm *Shielding with 2mm lead plate for a door 1600x2200 mm*
H-PB2-1700 ^	Schermatura con lastra di Piombo (2 mm) per porta 1700x2200 mm *Shielding with 2mm lead plate for a door 1700x2200 mm*
H-PB2-1800 ^ *	Schermatura con lastra di Piombo (2 mm) per porta 1800x2200 mm *Shielding with 2mm lead plate for a door 1800x2200 mm*
H-PB2-1900 ^ *	Schermatura con lastra di Piombo (2 mm) per porta 1900x2200 mm *Shielding with 2mm lead plate for a door 1900x2200 mm*
H-PB2-2000 ^ *	Schermatura con lastra di Piombo (2 mm) per porta 2000x2200 mm *Shielding with 2mm lead plate for a door 2000x2200 mm*

^ = Per l'installazione di queste schermature sui modelli H-SAITE e H-SALTE e porte a battente, rivolgersi all'Ufficio Tecnico LABEL per conferme sulla fattibilità.
^ = For the feasibility of the installation of these shields on the models H-SAITE and H-SALTE and swing doors, refer to the LABEL Technical Service.

***** = Prodotto fornibile solo nelle versioni di porte a tenuta semplice
** = Product available only in simple sealing version*

IMPORTANTE: La lastra di piombo è presente solo nel pannello. L'imbotte o l'estensione imbotte (se previste nella fornitura) non sono MAI dotate di lastra di piombo. Schermatura del muro/parete non di competenza LABEL.

IMPORTANT: *The lead plate is only present in the panel. The wall frame or wall frame extension (if provided for in the supply) is NEVER equipped with a lead plate. Wall protection not in LABEL scope.*

SCHERMATURE IN PIOMBO PER PORTE SCORREVOLI
LEAD SHIELDING FOR SLIDING DOORS

H-PB3-800	Schermatura con lastra di piombo 3 mm per porta 800x2200 mm *Shielding with 3mm lead plate for a door 800x2200 mm*
H-PB3-900	Schermatura con lastra di piombo 3 mm per porta 900x2200 mm *Shielding with 3mm lead plate for a door 900x2200 mm*
H-PB3-1000	Schermatura con lastra di piombo 3 mm per porta 1000x2200 mm *Shielding with 3mm lead plate for a door 1000x2200 mm*
H-PB3-1100	Schermatura con lastra di piombo 3 mm per porta 1100x2200 mm *Shielding with 3mm lead plate for a door 1100x2200 mm*
H-PB3-1200	Schermatura con lastra di piombo 3 mm per porta 1200x2200 mm *Shielding with 3mm lead plate for a door 1200x2200 mm*
H-PB3-1300	Schermatura con lastra di piombo 3 mm per porta 1300x2200 mm *Shielding with 3mm lead plate for a door 1300x2200 mm*
H-PB3-1400	Schermatura con lastra di piombo 3 mm per porta 1400x2200 mm *Shielding with 3mm lead plate for a door 1400x2200 mm*
H-PB3-1500	Schermatura con lastra di piombo 3 mm per porta 1500x2200 mm *Shielding with 3mm lead plate for a door 1500x2200 mm*
H-PB3-1600	Schermatura con lastra di piombo 3 mm per porta 1600x2200 mm *Shielding with 3mm lead plate for a door 1600x2200 mm*
H-PB3-1700	Schermatura con lastra di piombo 3 mm per porta 1700x2200 mm *Shielding with 3mm lead plate for a door 1700x2200 mm*
H-PB3-1800	Schermatura con lastra di piombo 3 mm per porta 1800x2200 mm *Shielding with 3mm lead plate for a door 1800x2200 mm*
H-PB3-1900	Schermatura con lastra di piombo 3 mm per porta 1900x2200 mm *Shielding with 3mm lead plate for a door 1900x2200 mm*
H-PB3-2000	Schermatura con lastra di piombo 3 mm per porta 2000x2200 mm *Shielding with 3mm lead plate for a door 2000x2200 mm*

NOTA: É possibile installare lastre in Piombo di **3 mm** su tutti i modelli di porte scorrevoli HOSPITAL. É necessario rivolgersi all'Ufficio Tecnico LABEL per conferme sulla fattibilità di installazione.

NOTE: *It is possible to install **3 mm** lead plates on all the models of HOSPITAL sliding doors. Please, contact LABEL Technical Department about the feasibility of the installation.*

IMPORTANTE: La lastra di piombo è presente solo nel pannello. L'imbotte o l'estensione imbotte (se previste nella fornitura) non sono MAI dotate di lastra di piombo. Schermatura del muro/parete non di competenza LABEL.

IMPORTANT: *The lead plate is only present in the panel. The wall frame or wall frame extension (if provided for in the supply) is NEVER equipped with a lead plate. Wall protection not in LABEL scope.*

SCHERMATURE IN PIOMBO PER PORTE SCORREVOLI
LEAD SHIELDING FOR SLIDING DOORS

H-PB4-800	Schermatura con lastra di piombo 4 mm per porta 800x2200 mm *Shielding with 4mm lead plate for a door 800x2200 mm*
H-PB4-900	Schermatura con lastra di piombo 4 mm per porta 900x2200 mm *Shielding with 4mm lead plate for a door 900x2200 mm*
H-PB4-1000	Schermatura con lastra di piombo 4 mm per porta 1000x2200 mm *Shielding with 4mm lead plate for a door 1000x2200 mm*
H-PB4-1100	Schermatura con lastra di piombo 4 mm per porta 1100x2200 mm *Shielding with 4mm lead plate for a door 1100x2200 mm*
H-PB4-1200	Schermatura con lastra di piombo 4 mm per porta 1200x2200 mm *Shielding with 4mm lead plate for a door 1200x2200 mm*
H-PB4-1300	Schermatura con lastra di piombo 4 mm per porta 1300x2200 mm *Shielding with 4mm lead plate for a door 1300x2200 mm*
H-PB4-1400	Schermatura con lastra di piombo 4 mm per porta 1400x2200 mm *Shielding with 4mm lead plate for a door 1400x2200 mm*
H-PB4-1500	Schermatura con lastra di piombo 4 mm per porta 1500x2200 mm *Shielding with 4mm lead plate for a door 1500x2200 mm*
H-PB4-1600	Schermatura con lastra di piombo 4 mm per porta 1600x2200 mm *Shielding with 4mm lead plate for a door 1600x2200 mm*
H-PB4-1700	Schermatura con lastra di piombo 4 mm per porta 1700x2200 mm *Shielding with 4mm lead plate for a door 1700x2200 mm*
H-PB4-1800	Schermatura con lastra di piombo 4 mm per porta 1800x2200 mm *Shielding with 4mm lead plate for a door 1800x2200 mm*
H-PB4-1900	Schermatura con lastra di piombo 4 mm per porta 1900x2200 mm *Shielding with 4mm lead plate for a door 1900x2200 mm*
H-PB4-2000	Schermatura con lastra di piombo 4 mm per porta 2000x2200 mm *Shielding with 4mm lead plate for a door 2000x2200 mm*

NOTA: É possibile installare lastre in Piombo di **4 mm** su tutti i modelli di porte scorrevoli HOSPITAL. É necessario rivolgersi all'Ufficio Tecnico LABEL per conferme sulla fattibilità di installazione.

NOTE: *It is possible to install **4 mm** lead plates on all the models of HOSPITAL sliding doors. Please, contact LABEL Technical Department about the feasibility of the installation.*

IMPORTANTE: La lastra di piombo è presente solo nel pannello. L'imbotte o l'estensione imbotte (se previste nella fornitura) non sono MAI dotate di lastra di piombo. Schermatura del muro/parete non di competenza LABEL.

IMPORTANT: *The lead plate is only present in the panel. The wall frame or wall frame extension (if provided for in the supply) is NEVER equipped with a lead plate. Wall protection not in LABEL scope.*

OPZIONALI PER PORTE AUTOMATICHE SCORREVOLI E A BATTENTE
OPTIONALS *FOR AUTOMATIC SLIDING AND SWING DOORS*

Maniglie *Handles*		
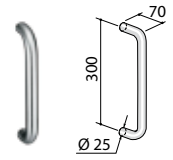	**H-MAND1**	Maniglione diritto SINGOLO per porta scorrevole e a battente in acciaio inox AISI 316L *SINGLE straight pull handle for sliding and swing doors in AISI 316L stainless steel*
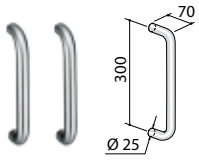	**H-MAND2**	Maniglione diritto DOPPIO per porta scorrevole e a battente in acciaio inox AISI 316L *DOUBLE straight pull handle for sliding and swing doors in AISI 316L stainless steel*
	**H-MANDSV1**	Maniglione per soluzioni vetrate scorrevoli singola anta (incluso profilo maggiorato) *Pull handle for single glazed sliding doors (including increased profile)*
	H-MANDSV2	Coppia maniglioni per soluzioni vetrate scorrevoli doppia anta (inclusi profili maggiorati) *Pair of handles for sliding double glazed solutions (including oversized profiles)*
	**H-MANA**	Maniglia alzante in acciaio inox per porta scorrevole ermetica pannellata *Stainless steel lifting handle for hermetically sealing paneled sliding door*
	H-MANAV	Maniglia alzante in acciaio inox per porta scorrevole ermetica vetrata (da utilizzare con profilo verticale maggiorato o con la fascia) *Stainless steel lifting handle for hermetically sealing glazed sliding door (to be used with oversized vertical profile or band)*
	**MPH9102**	Piastrina di riscontro per maniglia H-MANA (per la soluzione in acciaio inox) *Strike plate for H-MANA handle (for the solution in stainless steel)*
	**H-MANI**	Maniglia ad incasso in inox scorrevoli (confezione singola) *Recessed handle in stainless steel for sliding door (one per package)*
	**H-MANO**	Maniglia ad incasso ovale scorrevoli (confezione singola) *Recessed oval handle for sliding door (one per package)*

***** = Per utilizzo su porte battenti automatiche, richiedere informazioni all'Ufficio Tecnico LABEL.
* = *For use on automatic swing doors, contact LABEL Technical Department for information.*

OPZIONALI PER PORTE AUTOMATICHE SCORREVOLI E A BATTENTE
OPTIONALS *FOR AUTOMATIC SLIDING AND SWING DOORS*

ELETTROBLOCCHI *LOCKS*		
	**ET-EBSFSAK**	Elettroblocco Slim FAIL SAFE con sensore stato porta (in assenza di alimentazione sblocca le ante) *FAIL SAFE electric lock with door status microswitch (releases the door in power off)*
	ET-EBSFSEK	Elettroblocco Slim FAIL SECURE con sblocco manuale EV-EBSSMA e sensore stato porta (mantiene le ante bloccate in assenza alimentazione) *FAIL SECURE electric lock with EV-EBSSMA manual release and door status microswitch (keep the door locked in power off)*
	ET-EBSBISK	Elettroblocco Slim BISTABILE con sblocco manuale e sensore stato porta (mantiene lo stato in cui si trova in assenza di alimentazione) *BISTABLE electric lock with manual release and door status microswitch (the lock maintains its status in power off)*
	**H-V01180**	Elettroblocco per porte ermetiche *Electric lock for hermetical doors*
	**EV-SPCDX**	Sensore di porta chiusa destra (conf. 2 pz.) *Closed door sensor right (pack 2 pcs.)*
	EV-SPCSX	Sensore di porta chiusa sinistra (conf. 2 pz.) *Closed door sensor left (pack 2 pcs.)*

ACCESSORI *ACCESSORIES*		
	**V01200**	UR1 Modulo di interblocco e segnalazioni opzionali per tenuta ermetica *UR1 Interlocking module and optional signals for hermetic seal*
	V01204	UR24E Modulo di interblocco e segnalazioni opzionali per automazioni brushless *UR24E Interlocking module and optional signals for brushless automations*
	**V00175**	Semaforo di segnalazione rosso/verde (finitura anodizzata argento) *Red/green signaling light (silver anodized finish)*
	V00176	Semaforo di segnalazione rosso/verde (finitura anodizzata nera) *Red/green signaling light (black anodized finish)*

OPZIONALI PER PORTE A BATTENTE
OPTIONALS *FOR SWING DOORS*

Maniglioni *Handles*		
	**H-MAPN1 ***	Maniglione antipanico singolo *Single breakout handle*
	**H-MPB1 ***	Push-bar antipanico singola *Single breakout push-bar*
	**H-MPB2 ***	Push-bar antipanico doppia *Double breakout push-bar*
	**H-MPBI1**	Push-bar per porta a battente finitura acciaio *Push-bar for swing door, finishing similar to steel*

***** = Per utilizzo su porte battenti automatiche, richiedere informazioni all'Ufficio Tecnico LABEL.
***** = *For use on automatic swing doors, contact LABEL Technical Department for information.*

Batterie *Batteries*		
	**H-BATHE**	Dispositivo a batteria per apertura di emergenza solo per porta automatica scorrevole a tenuta ermetica *Battery-operated emergency opening device, only for hermetically sealing automatic sliding doors*
	**HB-BAT2P**	Dispositivo a batteria per funzionamento in mancanza di energia elettrica *Battery device for temporary operation in case of blackout*

SERRATURE *LOCKS*		
	**H-SERBP1**	Serratura per porta a battente H-BAL1 e H-BAI1 *Locks for swing door H-BAL1 and H-BAI1*
	H-SERBP2	Serratura per porta a battente H-BAL2 e H-BAI2 *Locks for swing door H-BAL2 and H-BAI2*
	**H-SERSV1**	Serratura per ante mobili con chiusura centrale, valida per singola anta H-SAVTS / H-SMVTS *Lock for mobile doors with central locking, valid for single H-SAVTS / H-SMVTS leaf*
	H-SERSV2	Serratura per ante scorrevoli con chiusura centrale, valida per anta doppia H-SAVTS/SMVTS *Lock for sliding doors with central locking, valid for double leaf H-SAVTS / H-SMVTS*
	**H-SERBV1**	Serrature per porta a battente, valida per singola anta H-BAV (abbinare a H-KIEVA) *Locks for swing door, valid for single leaf H-BAV (to combine with H-KIEVA)*
	H-SERBV2	Serrature per porta a battente completo di catenaccio per seconda anta, valida per doppia anta H-BAV (abbinare a H-KIEVA) *Locks for hinged door complete with deadbolt for second leaf, valid for double leaf H-BAV (to combine with H-KIEVA)*
	**H-SERSP1**	Serratura per porta scorrevole a gancio, valida per H-SALTS / H-SMLTS / H-SAITS / H-SMITS-1 SINGOLA ANTA *Lock for sliding door hook, valid for H-SALTS / H-SMLTS / H-SAITS / H-SMITS-1 SINGLE LEAF*
	H-SERSP2	Serratura per ante mobili doppie con chiusura a gancio per H-SALTS / H-SMLTS/H-SAITS *Lock for movable double leaf with hook closure for H-SALTS / H-SMLTS / H-SAITS*
	**H-KEMPA**	Elettromagnete per ante a battente automatiche H-BAI/H-BAL (per montaggio a incasso) *Electromagnet for automatic swing doors H-BAI / H-BAL (flush mounting)*
	H-KEMPM	Elettromagnete per ante a battente manuali H-BMI/H-BML completo di alimentatore (per montaggio a incasso) *Electromagnet for manual swing doors H-BMI / H-BML complete with power supply (flush mounting)*
	**H-KIEPA**	Incontro elettrico per ante a battente automatiche H-BAI/H-BAL *Electric strike for automatic swing doors H-BAI / H-BAL*
	H-KIEPM	Incontro elettrico con alimentatore per ante a battente manuali H-BMI/H-BML *Electric strike with H-BMI / H-BML manual swing doors feeder*
	H-KIEVA	Incontro elettrico per ante a battente automatiche H-BAV *Electric strike for H-BAV automatic swing doors*
	H-KIEVM	Incontro elettrico con alimentatore per ante a battente manuali H-BMV *Electric strike with H-BMV manual swing doors feeder*
	**V00244**	Elettromagnete per porta a battente MONTAGGIO ESTERNO *Electromagnet for swing door EXTERNAL ASSEMBLY*
	**V00245**	Staffa montaggio a "L" per elettromagnete con copertura *"L" mounting bracket for electromagnet with cover*

Dispositivi di impulso
Pulse devices

	**R01111**	**SPYCO/1E** trasmettitore monocanale per azionamento a distanza ***SPYCO/1E*** *single-channel transmitter for remote operation*
	R03002	**SPYCO/3E** trasmettitore tricanale per azionamento a distanza ***SPYCO/3E*** *three-channel transmitter for remote operation*
	EN-RF1	**EN-RF1** ricevente monocanale ***EN-RF1*** *single-channel receiver*
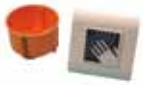	**V01038**	**NTS-1** - Sensore a sfioramento ad incasso ***NTS-1 -*** *Embedded contactless sensor*
	**V00216**	**CLEARWAVE** - Sensore a sfioramento a parete ***CLEARWAVE*** *Wall-mounted contactless sensor*
	**V01054**	**OT-3S** - Pulsante a gomito colore argento ***OT-3S -*** *Silver-coloured elbow button*
	**V01054.2**	Pulsante maggiorato a gomito ES-P SILVER *Elbow button ES-P SILVER*
	**V00164**	Pulsante emergenza a fungo con contatto N.A. standard NERO *Emergency mushroom button with N.O. contact, standard BLACK*
	**CL1425**	Pulsante emergenza a fungo *Emergency mushroom button*
	**H-DSEL**	Programmatore digitale HOSPITAL colore bianco (EN16005) per automazioni a tenuta ermetica e NEPTIS a battente *White HOSPITAL digital programmer (EN16005) for hermetic sealed automations and NEPTIS swing doors automation*
	**HB-DSEL**	Programmatore digitale HOSPITAL colore bianco per automazioni a tenuta semplice con brushless e NEXT a battente *White HOSPITAL digital programmer for simple sealed automations with brushless motor and NEXT swing doors automation*
	**HB-TNFC**	Programmatore digitale NFC per automazione HOSPITAL brushless *NFC digital programmer for HOSPITAL brushless automation*
	**V00160**	Pulsante a barra in gomma atossica comprimibile *Bar pushbutton in compressible non-toxic rubber*

Dispositivi di sicurezza
Safety devices

	**V00218**	**OA PRESENCE-T -** Sensore di sicurezza ad infrarossi attivi con test di sicurezza EN12978 colore nero ***OA PRESENCE-T -*** *Active infrared safety sensor with safety test EN12978 black colour*
	**H-V00217P**	**OA PRESENCE-T** - Sensore con kit di montaggio con base piana (carter tenuta ermetica e imbotte commerciale) ***OA PRESENCE-T - Sensor with mounting kit with flat base*** ***(hermetically sealing carter and commercial wall frame)***
	H-V00217S	**OA PRESENCE-T** - Sensore con kit di montaggio con base stondata (carter tenuta semplice e imbotte di fornitura LABEL) ***OA PRESENCE-T - Sensor with mounting kit with rounded base*** ***(simple sealing carter and LABEL wall frame)***
	**H-V00221L**	**OA-EDGE-T 340 L -** SENSORE DI SICUREZZA 340 mm 1 modulo safety test chiusura SX ***OA-EDGE-T 340 L -*** *SAFETY SENSOR, 340 mm, 1 module, safety test, LH closing*
	H-V00221R	**OA-EDGE-T 340 R -** SENSORE DI SICUREZZA 340 mm 1 modulo safety test chiusura DX ***OA-EDGE-T 340 R -*** *SAFETY SENSOR, 340 mm, 1 module, safety test, RH closing*
	H-V00222L	**OA-EDGE-T 900 L -** SENSORE DI SICUREZZA 900 mm 1 modulo safety test chiusura SX ***OA-EDGE-T 900 L -*** *SAFETY SENSOR, 900 mm, 1 module, safety test, LH closing*
	H-V00222R	**OA-EDGE-T 900 R** - SENSORE DI SICUREZZA 900 mm 1 modulo safety test chiusura DX ***OA-EDGE-T 900 R*** *-SAFETY SENSOR, 900 mm, 1 module, safety test, RH closing*
	**V00254**	**FLATSCAN Black** - Laser scanner di sicurezza per porte battenti (coppia) ***FLATSCAN Black*** *- Safety laser scanner for swing doors (pair)*
	V00255	**FLATSCAN Silver** - Laser scanner di sicurezza per porte battenti (coppia) ***FLATSCAN Silver*** *- Safety laser scanner for swing doors (pair)*

Accessori
Accessories

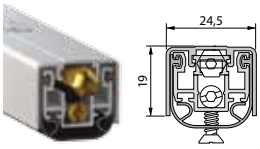	**V00155**	Guarnizione mobile a pavimento *Mobile floor seal*
	**V00156**	Protezione dita per porte a battente mm. 2015 *Swing door finger protector mm. 2015*

OPZIONALI E ACCESSORI PER PORTE A BATTENTE
OPTIONS AND ACCESSORIES *FOR SWING DOORS*

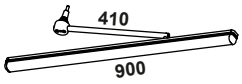	**H-BDT2FE**	Braccio diritto a TIRARE in acciaio per ingressi ospedalieri *Steel PULL arm for hospital entrances*
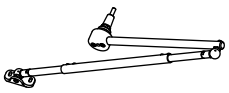	**BSS2FE**	Braccio articolato a SPINGERE in acciaio *Steel articulated PUSH arm*
	**EXTB-Z**	Perno per estensione albero 24 mm *Pin for shaft extension 24 mm*
	**EXTC-Z**	Perno per estensione albero 48 mm. *Pin for shaft extension 48 mm*

	**H-KNEXT-BDT**	Kit trasformazione per porta a battente A TIRARE servoassistita composto da: - Automazione battente A TIRARE per interni con batteria - Braccio dritto a TIRARE - Perno per estensione albero - Pulsante a gomito colore argento (OT-3S) *Transformation kit for servo-assisted PULL swing door composed by:* *- Automation for interior PULL swing door with battery* *- PULL sliding arm* *- Arm extension shaft* *- Elbow button silver colour (OT-3S)*
	**H-KNEXT-BDS**	Kit trasformazione per porta a battente A SPINGERE servoassistita composto da: - Automazione battente A SPINGERE per interni con batteria - Braccio dritto a SPINGERE - Perno per estensione albero - Pulsante a gomito colore argento (OT-3S) *Transformation kit for servo-assisted PUSH swing door composed by:* *- Automation for interior PUSH swing door with battery* *- PUSH sliding arm* *- Arm extension shaft* *- Elbow button silver colour (OT-3S)*
	**H-KNEXT-BAS**	Kit trasformazione per porta a battente A SPINGERE servoassistita composta da: - Automazione battente A SPINGERE per interni con batteria - Braccio articolato A SPINGERE - Perno per estensione albero - Pulsante a gomito colore argento (OT-3S) *Transformation kit for servo-assisted PUSH swing door composed by:* *- Automation for interior PUSH swing door with battery* *- PUSH articolated arm* *- Arm extension shaft* *- Elbow button silver colour (OT-3S)*

TABELLA COLORI PER PANNELLI IN LAMINATO
COLOUR CHART FOR LAMINATED PANELS

Tabella esplicativa non impegnativa che corrisponde a colori serie colours su ABET finitura SEI *
*The colours in this chart, which correspond to the colours series on ABET HPL with SEI finishes, are intended to be illustrative and may vary **



*** N.B.: Colori indicativi, suscettibili di variazioni dovute alla fedeltà di stampa.**
**** N.B.: Colours are intended as examples only and may vary as a result of printing quality.***

FINITURE PER PROFILI, CARTER E PANNELLI
FINISHES FOR PROFILE, CASINGS AND PANELS

H-FIN	Finitura profili e Carter in simil Inox *MILL FINISH profiles*
H-FOX	Finitura profili e carter ARGENTO *SILVER finish for profiles and casings*
H-FRAL	Finitura profili e carter RAL *RAL finish for profiles and casings*
H-FSVIN	Finitura profili e Carter in simil Inox per soluzione vetrate *STAINLESS STEEL finish for profiles and casings for glass solutions*
H-FSVOX	Finitura profili e carter ARGENTO per soluzioni vetrate *SILVER finish for profiles and casings for glass solutions*
H-FSVRAL	Finitura profili e carter RAL per soluzioni vetrate *RAL finish for profiles and casings for glass solutions*
H-FRAL-I *	Verniciatura RAL lamiera INOX/galvanizzato NEW *RAL painted for a Stainless or Galvanized Steel Sheets*
H-FPSD *	Stampa digitale per pannelli in laminato NEW *Digital print for HPL panels*

Descrizione prodotto

La porta si muove orizzontalmente e, in prossimità della chiusura, va in appoggio sui montanti ed il traverso del telaio sporgente a muro garantendo, mediante la compressione di speciali guarnizioni in gomma presenti sui due lati verticali e sul lato orizzontale superiore della porta, la tenuta all'aria.
I carrelli di sostegno possono supportare e spostare un carico massimo di 300 kg per porta ad anta singola. L'automazione è inoltre dotata di specifico software in grado di fornire potenza aggiuntiva nella movimentazione di porte pesanti.

Product description

The door moves horizontally and, when it is nearly closed, it comes to rest against the uprights and the crossbar of the frame, which extends out from the wall, ensuring, through the compression of special rubber gaskets on the two vertical sides and the top horizontal side of the door, an airtight seal.
The support trolleys can bear and convey a maximum load of 300 kg per single-leaf door. The automation is also equipped with a specific type of software that is able to provide additional power when operating heavy doors.

Automazione

- Automazione su trave da 78 mm, copertura ispezionabile in alluminio e fianchetti laterali in ABS
- Gruppo copertura da mm 210x120H in lega di alluminio con articolazione per sgancio e supporto
- Automazione per una o due ante scorrevoli
- Portata massima di 400 kg per porta a doppia anta o 300 kg per porta ad anta singola
- Lunghezza massima dell'automazione: 6500 mm
- Rotaia di scorrimento in lega di alluminio sospesa su guarnizione in go mma anti-rumore
- Motore **BRUSHLESS**, scatola ingranaggi reversibile.
- Trasmissione del movimento mediante cinghia dentata in gomma con cordoli in kevlar, antistatica.
- Carrelli a doppia ruota con dispositivo anti-deragliamento
- Unità di controllo con microprocessore ad auto-apprendimento e gestione automatica delle procedure di sicurezza (anti-schiacciamento, inversione di direzione, movimento di sicurezza a bassa velocità)

Automation

- *Automation on 78-mm transom, aluminium cover accessible for inspection, ABS side caps*
- *Aluminium alloy covering unit, 210x120H mm, with release and support articulation*
- *Automation for one or two sliding leaves.*
- *Maximum load capacity of 400 kg for a double-leaf door or 300 kg for a single-leaf door*
- *Maximum automation length: 6500 mm*
- *Aluminium alloy slideway rail mounted on a sound-dampening rubber gasket*
- *BRUSHLESS motor, reversible gearbox.*
- *The movement is driven by a rubber antistatic timing belt with Kevlar sides*
- *Double-wheel trolleys with anti-derailment device*
- *Control unit with self-learning microprocessor and automatic management of safety procedures (anti-crushing, direction reversal, low-speed safety movement)*

SONO INCLUSI NELLA FORNITURA BASE:
Automazione ETH/T con motore **BRUSHLESS** • Pannello anta completo di cornici e guarnizioni dedicate • Gruppo copertura in alluminio nella versione con finitura grezza • Programmatore digitale • Sensori di sicurezza (Qt. 2)

THE STANDARD SUPPLY INCLUDES:
ETH/T automation with BRUSHLESS motor • Leaf panel complete with dedicated frames and gaskets • Raw aluminium covering unit • Digital selector • Safety sensors (Qty. 2)

SONO ESCLUSI DALLA FORNITURA BASE:
I componenti opzionali non specificamente inclusi e i componenti funzionali.

THE STANDARD SUPPLY DOES NOT INCLUDE:
The optional components not specifically included and the functional components.

Opzionali

• Visive • Maniglie • Fasce paracolpi • Dispositivi di impulso • Sensori di sicurezza (in apertura)

Options

• *Vision panels • Handles • Bump bands • Pulse devices*
• *Safety sensors (during opening)*





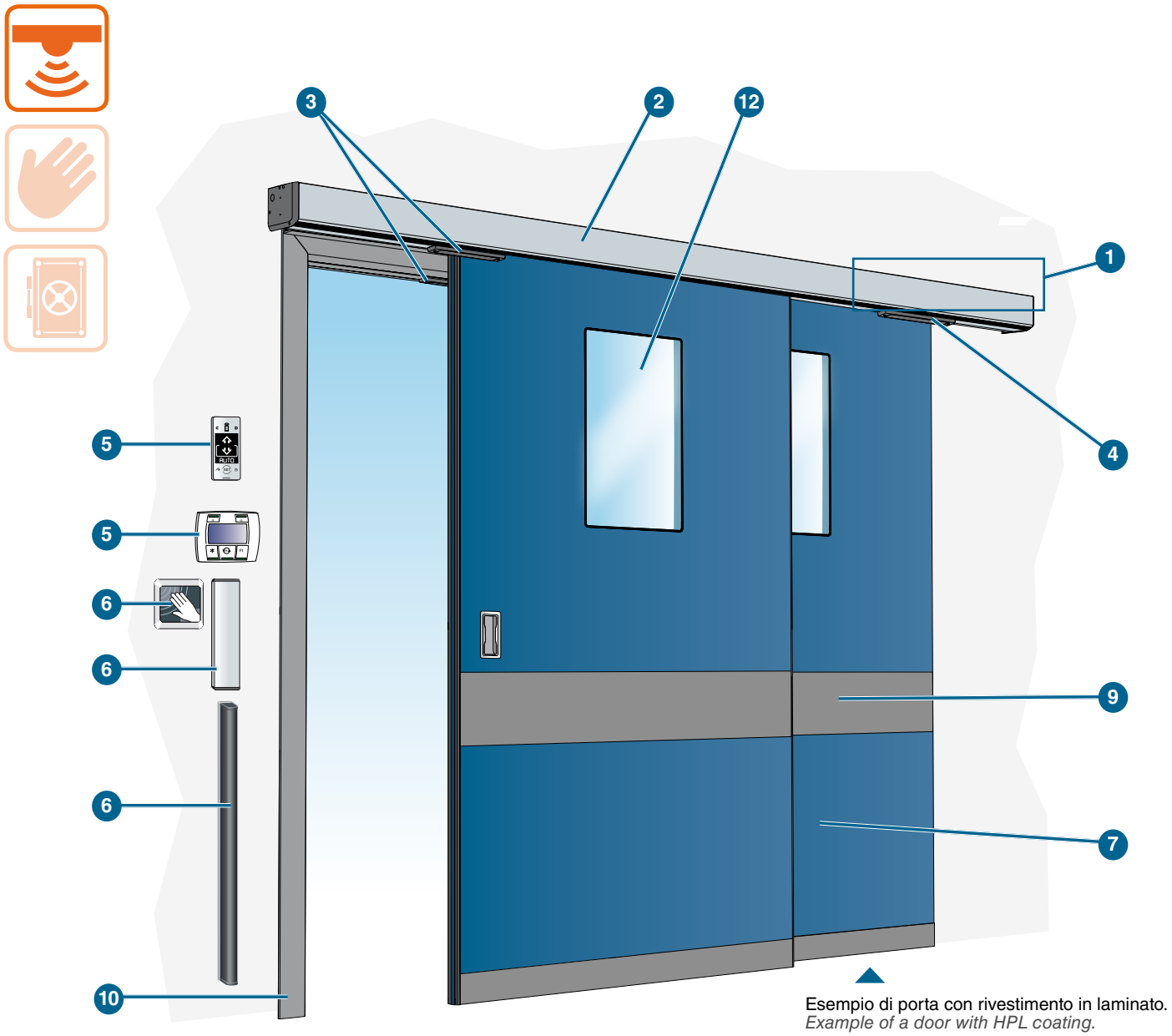

Esempio di porta con rivestimento in laminato.
Example of a door with HPL coating.

Legenda / *Key*

1	Gruppo automazione / *Automation unit*
2	Gruppo copertura / *Cladding unit*
3	Sensore di sicurezza in chiusura / *Closing safety sensor*
4	Sensore di sicurezza in apertura opzionale / *Optional opening safety sensor*
5	Progra mmatore digitale / *Digital programmer*
6	Dispositivo di attivazione / *Activation devices*
7	Pannello / *Panel*
8	Zoccolo / *Base*
9	Fascia orizzontale / *Horizontal band*
10	Imbotte (o semi-imbotte) opzionale / *Optional wall frame (or semi-wall frame)*
11	-
12	Visiva (opzionale) / *Vision panel (optional)*
13	Maniglia / *Handle*

Automazione ETH/T
ETH/T automation

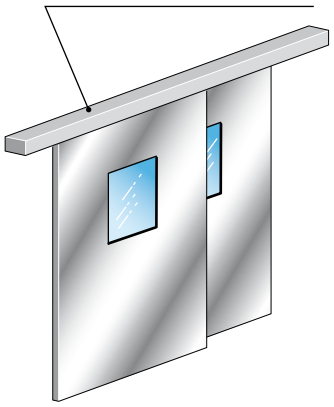

HB-TAITS2-1200	Porta scorrevole telescopica automatica in INOX TS 2 ante LV=1200 mm *Automatic, telescopic sliding door in STAINLESS STEEL TS 2 leaves opening width=1200 mm*
HB-TAITS2-1400	Porta scorrevole telescopica automatica in INOX TS 2 ante LV=1400 mm *Automatic, telescopic sliding door in STAINLESS STEEL TS 2 leaves opening width=1400 mm*
HB-TAITS2-1600	Porta scorrevole telescopica automatica in INOX TS 2 ante LV=1600 mm *Automatic, telescopic sliding door in STAINLESS STEEL TS 2 leaves opening width=1600 mm*
HB-TAITS2-1800	Porta scorrevole telescopica automatica in INOX TS 2 ante LV=1800 mm *Automatic, telescopic sliding door in STAINLESS STEEL TS 2 leaves opening width=1800 mm*
HB-TAITS2-2000	Porta scorrevole telescopica automatica in INOX TS 2 ante LV=2000 mm *Automatic, telescopic sliding door in STAINLESS STEEL TS 2 leaves opening width=2000 mm*

Dimensioni / *Dimensions*

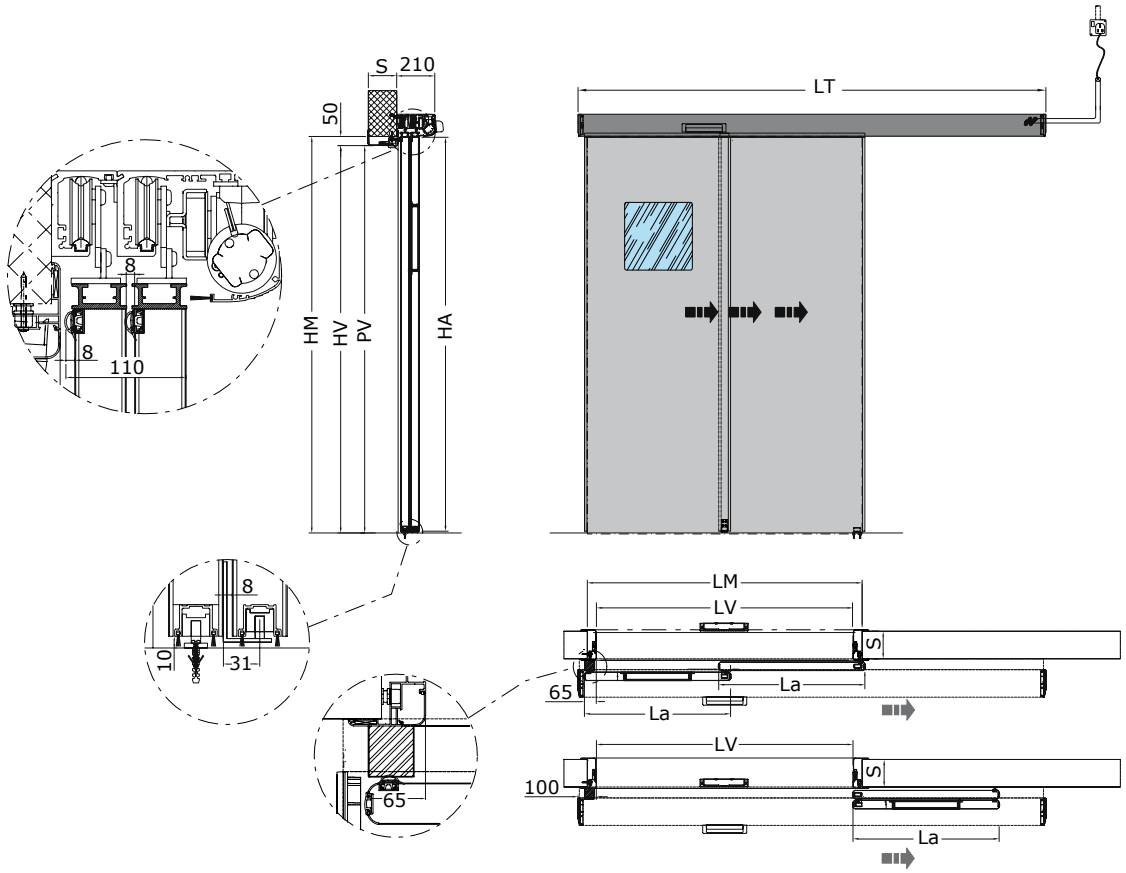

PL	Passaggio netto orizzontale *Horizontal net passage*
PV	Passaggio netto verticale *Vertical net passage*
LT	Lunghezza automazione *Automation length*
LM	Larghezza vano grezzo *Unfinished opening width*
LV	Larghezza vano finito *Finished opening width*
LA	Larghezza anta *Leaf width*
HM	Altezza vano grezzo *Unfinished opening height*
HV	Altezza vano finito *Finished opening height*
HA	Altezza anta *Leaf height*
S	Spessore muro *Wall thickness*

Automazione ETH/T
ETH/T automation

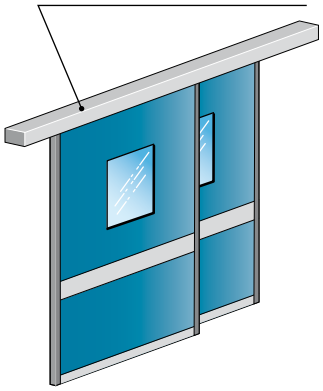

HB-TALTS2-1200	Porta scorrevole telescopica automatica in laminato TS 2 ante LV=1200 mm *Automatic, telescopic sliding door in HPL TS 2 leaves opening width=1200 mm*
HB-TALTS2-1400	Porta scorrevole telescopica automatica in laminato TS 2 ante LV=1400 mm *Automatic, telescopic sliding door in HPL TS 2 leaves opening width=1400 mm*
HB-TALTS2-1600	Porta scorrevole telescopica automatica in laminato TS 2 ante LV=1600 mm *Automatic, telescopic sliding door in HPL TS 2 leaves opening width=1600 mm*
HB-TALTS2-1800	Porta scorrevole telescopica automatica in laminato TS 2 ante LV=1800 mm *Automatic, telescopic sliding door in HPL TS 2 leaves opening width=1800 mm*
HB-TALTS2-2000	Porta scorrevole Telescopica automatica in laminato TS 2 ante LV=2000 mm *Automatic, telescopic sliding door in HPL TS 2 leaves opening width=2000 mm*

Dimensioni / *Dimensions*

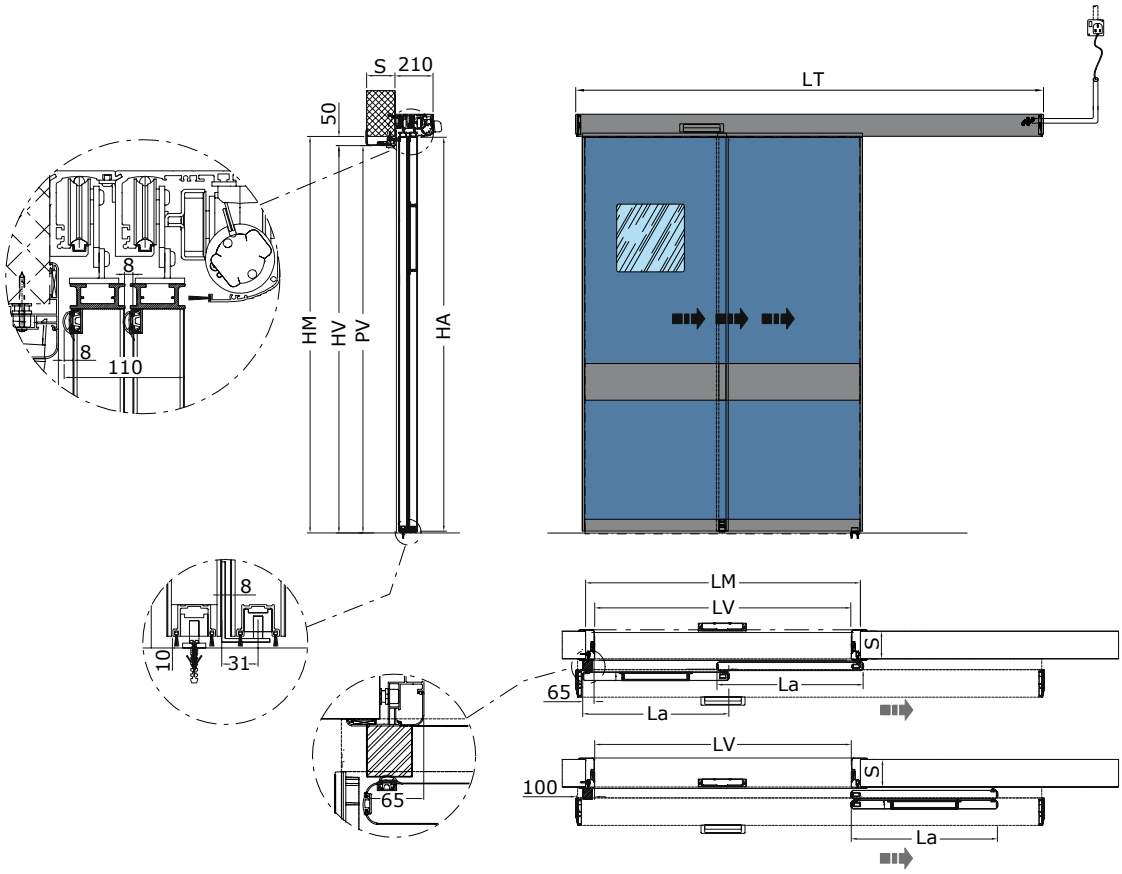

PL	Passaggio netto orizzontale *Horizontal net passage*
PV	Passaggio netto verticale *Vertical net passage*
LT	Lunghezza automazione *Automation length*
LM	Larghezza vano grezzo *Unfinished opening width*
LV	Larghezza vano finito *Finished opening width*
LA	Larghezza anta *Leaf width*
HM	Altezza vano grezzo *Unfinished opening height*
HV	Altezza vano finito *Finished opening height*
HA	Altezza anta *Leaf height*
S	Spessore muro *Wall thickness*

PORTE SPECIALI - A BATTENTE CON LASTRE IN PIOMBO
SPECIAL DOORS - SWING DOORS WITH LEAD PLATES

Automazione NEP250SLT2
NEP250SLT2 automation

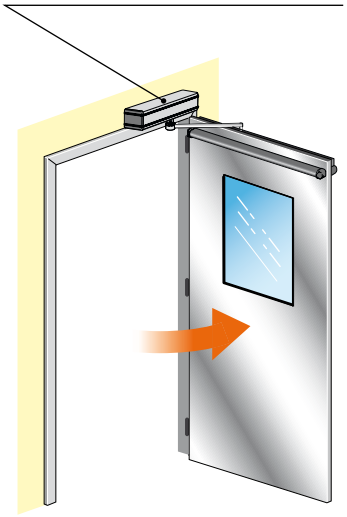

Schema con
BRACCIO **"A TIRARE"**
"PULL" ARM example

1 mm

H-BAI1-800 1PB	Porta a battente automatica 1 anta in INOX - Pb 1 mm (LV) fino a 800 mm *Automatic swing door, 1 leaf - STAINLESS STEEL, lead plate 1 mm, opening width up to 800 mm*
H-BAI1-900 1PB	Porta a battente automatica 1 anta in INOX - Pb 1 mm (LV) fino a 900 mm *Automatic swing door, 1 leaf - STAINLESS STEEL, lead plate 1 mm, opening width up to 900 mm*
H-BAI1-1000 1PB	Porta a battente automatica 1 anta in INOX - Pb 1 mm (LV) fino a 1000 mm *Automatic swing door, 1 leaf - STAINLESS STEEL, lead plate 1 mm, opening width up to 1000 mm*
H-BAI1-1100 1PB	Porta a battente automatica 1 anta in INOX - Pb 1 mm (LV) fino a 1100 mm *Automatic swing door, 1 leaf - STAINLESS STEEL, lead plate 1 mm, opening width up to 1100 mm*
H-BAI1-1200 1PB	Porta a battente automatica 1 anta in INOX - Pb 1 mm (LV) fino a 1200 mm *Automatic swing door, 1 leaf - STAINLESS STEEL, lead plate 1 mm, opening width up to 1200 mm*

2 mm

H-BAI1-800 2PB	Porta a battente automatica 1 anta in INOX - Pb 2 mm (LV) fino a 800 mm *Automatic swing door, 1 leaf - STAINLESS STEEL, lead plate 2 mm, opening width up to 800 mm*
H-BAI1-900 2PB	Porta a battente automatica 1 anta in INOX - Pb 2 mm (LV) fino a 900 mm *Automatic swing door, 1 leaf - STAINLESS STEEL, lead plate 2 mm, opening width up to 900 mm*
H-BAI1-1000 2PB	Porta a battente automatica 1 anta in INOX - Pb 2 mm (LV) fino a 1000 mm *Automatic swing door, 1 leaf -STAINLESS STEEL, lead plate 2 mm, opening width up to 1000 mm*
H-BAI1-1100 2PB	Porta a battente automatica 1 anta in INOX - Pb 2 mm (LV) fino a 1100 mm *Automatic swing door, 1 leaf - STAINLESS STEEL, lead plate 2 mm, opening width up to 1100 mm*
H-BAI1-1200 2PB	Porta a battente automatica 1 anta in INOX - Pb 2 mm (LV) fino a 1200 mm *Automatic swing door, 1 leaf - STAINLESS STEEL, lead plate 2 mm, opening width up to 1200 mm*

NOTA: Per ogni tipologia di porta è necessario specificare l'apertura se "A SPINGERE" o "A TIRARE" con riferimento vista lato automazione.

NOTE: *For every type you must specify the type of opening, whether "PUSH" or "PULL", as seen from the operator side.*

3 mm

H-BAI1-800 3PB	Porta a battente automatica 1 anta in INOX - Pb 3 mm (LV) fino a 800 mm *Automatic swing door, 1 leaf - STAINLESS STEEL, lead plate 3 mm, opening width up to 800 mm*
H-BAI1-900 3PB	Porta a battente automatica 1 anta in INOX - Pb 3 mm (LV) fino a 900 mm *Automatic swing door, 1 leaf - STAINLESS STEEL, lead plate 3 mm, opening width up to 900 mm*
H-BAI1-1000 3PB	Porta a battente automatica 1 anta in INOX - Pb 3 mm (LV) fino a 1000 mm *Automatic swing door, 1 leaf - STAINLESS STEEL, lead plate 3 mm, opening width up to 1000 mm*
H-BAI1-1100 3PB	Porta a battente automatica 1 anta in INOX - Pb 3 mm (LV) fino a 1100 mm *Automatic swing door, 1 leaf - STAINLESS STEEL, lead plate 3 mm, opening width up to 1100 mm*
H-BAI1-1200 3PB	Porta a battente automatica 1 anta in INOX - Pb 3 mm (LV) fino a 1200 mm *Automatic swing door, 1 leaf - STAINLESS STEEL, lead plate 3 mm, opening width up to 1200 mm*

H-KBEA1	Kit trasformazione a tenuta ermetica con elettromagnete *Hermetic seal conversion kit with maglock*

IMPORTANTE: La lastra di piombo è presente solo nel pannello e nel telaio. L'imbotte o l'estensione imbotte (se previste nella fornitura) non sono MAI dotate di lastra di piombo. Schermatura del muro/parete non di competenza LABEL.

IMPORTANT: *The lead plate is present in the panel and the frame only. The wall frame or wall frame extension (if provided for in the supply) is NEVER equipped with a lead plate. Wall protection not in LABEL scope.*

Automazione NEP250SLTD2
NEP250SLTD2 automation

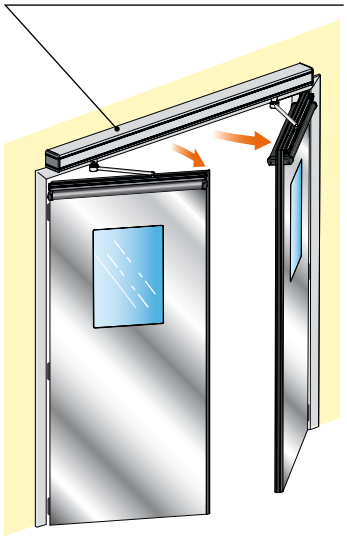

Schema con
BRACCIO **"A TIRARE"**
"PULL" ARM example

1 mm

H-BAI2-1000 1PB	Porta a battente automatica 2 ante - in INOX Pb 1 mm (LV) fino a 1000 mm *Automatic swing door, 2 leaves - STAINLESS STEEL, lead plate 1 mm, opening width up to 1000 mm*
H-BAI2-1200 1PB	Porta a battente automatica 2 ante - in INOX Pb 1 mm (LV) fino a 1200 mm *Automatic swing door, 2 leaves - STAINLESS STEEL, lead plate 1 mm, opening width up to 1200 mm*
H-BAI2-1400 1PB	Porta a battente automatica 2 ante - in INOX Pb 1 mm (LV) fino a 1400 mm *Automatic swing door, 2 leaves - STAINLESS STEEL, lead plate 1 mm, opening width up to 1400 mm*
H-BAI2-1600 1PB	Porta a battente automatica 2 ante - in INOX Pb 1 mm (LV) fino a 1600 mm *Automatic swing door, 2 leaves - STAINLESS STEEL, lead plate 1 mm, opening width up to 1600 mm*
H-BAI2-1800 1PB	Porta a battente automatica 2 ante - in INOX Pb 1 mm (LV) fino a 1800 mm *Automatic swing door, 2 leaves - STAINLESS STEEL, lead plate 1 mm, opening width up to 1800 mm*
H-BAI2-2000 1PB	Porta a battente automatica 2 ante - in INOX Pb 1 mm (LV) fino a 2000 mm *Automatic swing door, 2 leaves - STAINLESS STEEL, lead plate 1 mm, opening width up to 2000 mm*

2 mm

H-BAI2-1000 2PB	Porta a battente automatica 2 ante - in INOX Pb 2 mm (LV) fino a 1000 mm *Automatic swing door, 2 leaves - STAINLESS STEEL, lead plate 2 mm, opening width up to 1000 mm*
H-BAI2-1200 2PB	Porta a battente automatica 2 ante - in INOX Pb 2 mm (LV) fino a 1200 mm *Automatic swing door, 2 leaves - STAINLESS STEEL, lead plate 2 mm, opening width up to 1200 mm*
H-BAI2-1400 2PB	Porta a battente automatica 2 ante - in INOX Pb 2 mm (LV) fino a 1400 mm *Automatic swing door, 2 leaves - STAINLESS STEEL, lead plate 2 mm, opening width up to 1400 mm*
H-BAI2-1600 2PB	Porta a battente automatica 2 ante - in INOX Pb 2 mm (LV) fino a 1600 mm *Automatic swing door, 2 leaves - STAINLESS STEEL, lead plate 2 mm, opening width up to 1600 mm*
H-BAI2-1800 2PB	Porta a battente automatica 2 ante - in INOX Pb 2 mm (LV) fino a 1800 mm *Automatic swing door, 2 leaves - STAINLESS STEEL, lead plate 2 mm, opening width up to 1800 mm*
H-BAI2-2000 2PB	Porta a battente automatica 2 ante - in INOX Pb 2 mm (LV) fino a 2000 mm *Automatic swing door, 2 leaves - STAINLESS STEEL, lead plate 2 mm, opening width up to 2000 mm*

NOTA: Per ogni tipologia di porta è necessario specificare l'apertura se "A SPINGERE" o "A TIRARE" con riferimento vista lato automazione.

NOTE: *For every type you must specify the type of opening, whether "PUSH" or "PULL", as seen from the operator side.*

3 mm

H-BAI2-1000 3PB	Porta a battente automatica 2 ante - in INOX Pb 3 mm (LV) fino a 1000 mm *Automatic swing door, 2 leaves - STAINLESS STEEL, lead plate 3 mm, opening width up to 1000 mm*
H-BAI2-1200 3PB	Porta a battente automatica 2 ante - in INOX Pb 3 mm (LV) fino a 1200 mm *Automatic swing door, 2 leaves - STAINLESS STEEL, lead plate 3 mm, opening width up to 1200 mm*
H-BAI2-1400 3PB	Porta a battente automatica 2 ante - in INOX Pb 3 mm (LV) fino a 1400 mm *Automatic swing door, 2 leaves - STAINLESS STEEL, lead plate 3 mm, opening width up to 1400 mm*
H-BAI2-1600 3PB	Porta a battente automatica 2 ante - in INOX Pb 3 mm (LV) fino a 1600 mm *Automatic swing door, 2 leaves - STAINLESS STEEL, lead plate 3 mm, opening width up to 1600 mm*
H-BAI2-1800 3PB	Porta a battente automatica 2 ante - in INOX Pb 3 mm (LV) fino a 1800 mm *Automatic swing door, 2 leaves - STAINLESS STEEL, lead plate 3 mm, opening width up to 1800 mm*
H-BAI2-2000 3PB	Porta a battente automatica 2 ante - in INOX Pb 3 mm (LV) fino a 2000 mm *Automatic swing door, 2 leaves - STAINLESS STEEL, lead plate 3 mm, opening width up to 2000 mm*

H-KBEA2	Kit trasformazione a tenuta ermetica con elettromagnete *Hermetic seal conversion kit with maglock*

IMPORTANTE: La lastra di piombo è presente solo nel pannello e nel telaio. L'imbotte o l'estensione imbotte (se previste nella fornitura) non sono MAI dotate di lastra di piombo. Schermatura del muro/parete non di competenza LABEL.

IMPORTANT: *The lead plate is present in the panel and the frame only. The wall frame or wall frame extension (if provided for in the supply) is NEVER equipped with a lead plate. Wall protection not in LABEL scope.*

PORTE SPECIALI - A BATTENTE CON LASTRE IN PIOMBO
SPECIAL DOORS - SWING DOORS WITH LEAD PLATES

Automazione NEP250SLT2
NEP250SLT2 automation

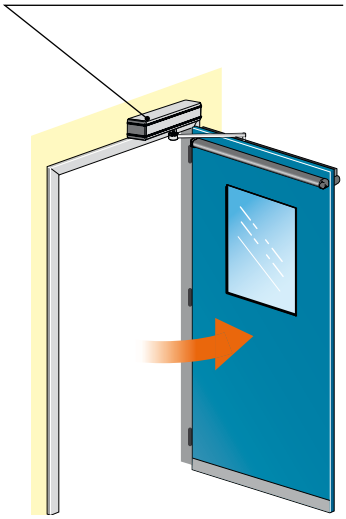

Schema con
BRACCIO **"A TIRARE"**
"PULL" ARM example

1 mm

H-BAL1-800 1PB	Porta a battente automatica 1 anta - in laminato Pb 1 mm (LV) fino a 800 mm *Automatic swing door, 1 leaf - in HPL, lead plate 1 mm, opening width up to 800 mm*
H-BAL1-900 1PB	Porta a battente automatica 1 anta - in laminato Pb 1 mm (LV) fino a 900 mm *Automatic swing door, 1 leaf - in HPL, lead plate 1 mm, opening width up to 900 mm*
H-BAL1-1000 1PB	Porta a battente automatica 1 anta - in laminato Pb 1 mm (LV) fino a 1000 mm *Automatic swing door, 1 leaf - in HPL, lead plate 1 mm, opening width up to 1000 mm*
H-BAL1-1100 1PB	Porta a battente automatica 1 anta - in laminato Pb 1 mm (LV) fino a 1100 mm *Automatic swing door, 1 leaf - in HPL, lead plate 1 mm, opening width up to 1100 mm*
H-BAL1-1200 1PB	Porta a battente automatica 1 anta - in laminato Pb 1 mm (LV) fino a 1200 mm *Automatic swing door, 1 leaf - in HPL, lead plate 1 mm, opening width up to 1200 mm*

2 mm

H-BAL1-800 2PB	Porta a battente automatica 1 anta in laminato - Pb 2 mm (LV) fino a 800 mm *Automatic swing door, 1 leaf - in HPL, lead plate 2 mm, opening width up to 800 mm*
H-BAL1-900 2PB	Porta a battente automatica 1 anta in laminato - Pb 2 mm (LV) fino a 900 mm *Automatic swing door, 1 leaf - in HPL, lead plate 2 mm, opening width up to 900 mm*
H-BAL1-1000 2PB	Porta a battente automatica 1 anta in laminato - Pb 2 mm (LV) fino a 1000 mm *Automatic swing door, 1 leaf - in HPL, lead plate 2 mm, opening width up to 1000 mm*
H-BAL1-1100 2PB	Porta a battente automatica 1 anta in laminato - Pb 2 mm (LV) fino a 1100 mm *Automatic swing door, 1 leaf - in HPL, lead plate 2 mm, opening width up to 1100 mm*
H-BAL1-1200 2PB	Porta a battente automatica 1 anta in laminato - Pb 2 mm (LV) fino a 1200 mm *Automatic swing door, 1 leaf - in HPL, lead plate 2 mm, opening width up to 1200 mm*

3 mm

H-BAL1-800 3PB	Porta a battente automatica 1 anta in laminato - Pb 3 mm (LV) fino a 800 mm *Automatic swing door, 1 leaf - in HPL, lead plate 3 mm, opening width up to 800 mm*
H-BAL1-900 3PB	Porta a battente automatica 1 anta in laminato - Pb 3 mm (LV) fino a 900 mm *Automatic swing door, 1 leaf - in HPL, lead plate 3 mm, opening width up to 900 mm*
H-BAL1-1000 3PB	Porta a battente automatica 1 anta in laminato - Pb 3 mm (LV) fino a 1000 mm *Automatic swing door, 1 leaf - in HPL, lead plate 3 mm, opening width up to 1000 mm*
H-BAL1-1100 3PB	Porta a battente automatica 1 anta in laminato - Pb 3 mm (LV) fino a 1100 mm *Automatic swing door, 1 leaf - in HPL, lead plate 3 mm, opening width up to 1100 mm*
H-BAL1-1200 3PB	Porta a battente automatica 1 anta in laminato - Pb 3 mm (LV) fino a 1200 mm *Automatic swing door, 1 leaf - in HPL, lead plate 3 mm, opening width up to 1200 mm*

H-KBEA1	Kit trasformazione a tenuta ermetica con elettromagnete *Hermetic seal conversion kit with maglock*

NOTA: Per ogni tipologia di porta è necessario specificare l'apertura se "A SPINGERE" o "A TIRARE" con riferimento vista lato automazione.

NOTE: *For every type you must specify the type of opening, whether "PUSH" or "PULL", as seen from the operator side.*

IMPORTANTE: La lastra di piombo è presente solo nel pannello e nel telaio. L'imbotte o l'estensione imbotte (se previste nella fornitura) non sono MAI dotate di lastra di piombo. Schermatura del muro/parete non di competenza LABEL.

IMPORTANT: *The lead plate is present in the panel and the frame only. The wall frame or wall frame extension (if provided for in the supply) is NEVER equipped with a lead plate. Wall protection not in LABEL scope.*

PORTE SPECIALI - A BATTENTE CON LASTRE IN PIOMBO
SPECIAL DOORS - SWING DOORS WITH LEAD PLATES

Automazione NEP250SLTD2
NEP250SLTD2 automation

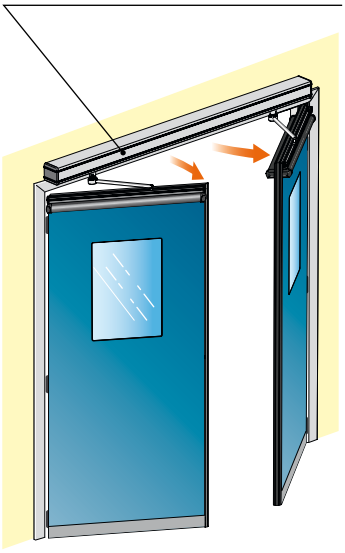

Schema con BRACCIO "A TIRARE"
"PULL" ARM example

1 mm

H-BAL2-1000 1PB	Porta a battente automatica 2 ante - in laminato Pb 1 mm (LV) fino a 1000 mm *Automatic swing door, 2 leaves - in HPL, lead plate 1 mm, opening width up to 1000 mm*
H-BAL2-1200 1PB	Porta a battente automatica 2 ante - in laminato Pb 1 mm (LV) fino a 1200 mm *Automatic swing door, 2 leaves - in HPL, lead plate 1 mm, opening width up to 1200 mm*
H-BAL2-1400 1PB	Porta a battente automatica 2 ante - in laminato Pb 1 mm (LV) fino a 1400 mm *Automatic swing door, 2 leaves - in HPL, lead plate 1 mm, opening width up to 1400 mm*
H-BAL2-1600 1PB	Porta a battente automatica 2 ante - in laminato Pb 1 mm (LV) fino a 1600 mm *Automatic swing door, 2 leaves - in HPL, lead plate 1 mm, opening width up to 1600 mm*
H-BAL2-1800 1PB	Porta a battente automatica 2 ante - in laminato Pb 1 mm (LV) fino a 1800 mm *Automatic swing door, 2 leaves - in HPL, lead plate 1 mm, opening width up to 1800 mm*
H-BAL2-2000 1PB	Porta a battente automatica 2 ante - in laminato Pb 1 mm (LV) fino a 2000 mm *Automatic swing door, 2 leaves - in HPL, lead plate 1 mm, opening width up to 2000 mm*

2 mm

H-BAL2-1000 2PB	Porta a battente automatica 2 ante - in laminato Pb 2 mm (LV) fino a 1000 mm *Automatic swing door, 2 leaves - in HPL, lead plate 2 mm, opening width up to 1000 mm*
H-BAL2-1200 2PB	Porta a battente automatica 2 ante - in laminato Pb 2 mm (LV) fino a 1200 mm *Automatic swing door, 2 leaves - in HPL, lead plate 2 mm, opening width up to 1200 mm*
H-BAL2-1400 2PB	Porta a battente automatica 2 ante - in laminato Pb 2 mm (LV) fino a 1400 mm *Automatic swing door, 2 leaves - in HPL, lead plate 2 mm, opening width up to 1400 mm*
H-BAL2-1600 2PB	Porta a battente automatica 2 ante - in laminato Pb 2 mm (LV) fino a 1600 mm *Automatic swing door, 2 leaves - in HPL, lead plate 2 mm, opening width up to 1600 mm*
H-BAL2-1800 2PB	Porta a battente automatica 2 ante - in laminato Pb 2 mm (LV) fino a 1800 mm *Automatic swing door, 2 leaves - in HPL, lead plate 2 mm, opening width up to 1800 mm*
H-BAL2-2000 2PB	Porta a battente automatica 2 ante - in laminato Pb 2 mm (LV) fino a 2000 mm *Automatic swing door, 2 leaves - in HPL, lead plate 2 mm, opening width up to 2000 mm*

3 mm

H-BAL2-1000 3PB	Porta a battente automatica 2 ante - in laminato Pb 3 mm (LV) fino a 1000 mm *Automatic swing door, 2 leaves - in HPL, lead plate 3 mm, opening width up to 1000 mm*
H-BAL2-1200 3PB	Porta a battente automatica 2 ante - in laminato Pb 3 mm (LV) fino a 1200 mm *Automatic swing door, 2 leaves - in HPL, lead plate 3 mm, opening width up to 1200 mm*
H-BAL2-1400 3PB	Porta a battente automatica 2 ante - in laminato Pb 3 mm (LV) fino a 1400 mm *Automatic swing door, 2 leaves - in HPL, lead plate 3 mm, opening width up to 1400 mm*
H-BAL2-1600 3PB	Porta a battente automatica 2 ante - in laminato Pb 3 mm (LV) fino a 1600 mm *Automatic swing door, 2 leaves - in HPL, lead plate 3 mm, opening width up to 1600 mm*
H-BAL2-1800 3PB	Porta a battente automatica 2 ante - in laminato Pb 3 mm (LV) fino a 1800 mm *Automatic swing door, 2 leaves - in HPL, lead plate 3 mm, opening width up to 1800 mm*
H-BAL2-2000 3PB	Porta a battente automatica 2 ante - in laminato Pb 3 mm (LV) fino a 2000 mm *Automatic swing door, 2 leaves - in HPL, lead plate 3 mm, opening width up to 2000 mm*

H-KBEA2	Kit trasformazione a tenuta ermetica con elettromagnete *Hermetic seal conversion kit with maglock*

NOTA: Per ogni tipologia di porta è necessario specificare l'apertura se "A SPINGERE" o "A TIRARE" con riferimento vista lato automazione.

NOTE: *For every type you must specify the type of opening, whether "PUSH" or "PULL", as seen from the operator side.*

IMPORTANTE: La lastra di piombo è presente solo nel pannello e nel telaio. L'imbotte o l'estensione imbotte (se previste nella fornitura) non sono MAI dotate di lastra di piombo. Schermatura del muro/parete non di competenza LABEL.

IMPORTANT: *The lead plate is present in the panel and the frame only. The wall frame or wall frame extension (if provided for in the supply) is NEVER equipped with a lead plate. Wall protection not in LABEL scope.*

PORTE SPECIALI - A BATTENTE CON LASTRE IN PIOMBO
SPECIAL DOORS - SWING DOORS WITH LEAD PLATES

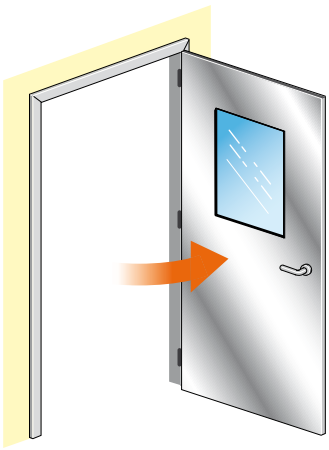

	1 mm
H-BMI1-800 1PB	Porta a battente manuale 1 anta in INOX - Pb 1 mm (LV) fino a 800 mm *Manual swing door, 1 leaf - STAINLESS STEEL, lead plate 1 mm, opening width up to 800 mm*
H-BMI1-900 1PB	Porta a battente manuale 1 anta in INOX - Pb 1 mm (LV) fino a 900 mm *Manual swing door, 1 leaf - STAINLESS STEEL, lead plate 1 mm, opening width up to 900 mm*
H-BMI1-1000 1PB	Porta a battente manuale 1 anta in INOX - Pb 1 mm (LV) fino a 1000 mm *Manual swing door, 1 leaf - STAINLESS STEEL, lead plate 1 mm, opening width up to 1000 mm*
H-BMI1-1100 1PB	Porta a battente manuale 1 anta in INOX - Pb 1 mm (LV) fino a 1100 mm *Manual swing door, 1 leaf - STAINLESS STEEL, lead plate 1 mm, opening width up to 1100 mm*
H-BMI1-1200 1PB	Porta a battente manuale 1 anta in INOX - Pb 1 mm (LV) fino a 1200 mm *Manual swing door, 1 leaf - STAINLESS STEEL, lead plate 1 mm, opening width up to 1200 mm*

	2 mm
H-BMI1-800 2PB	Porta a battente manuale 1 anta in INOX - Pb 2 mm (LV) fino a 800 mm *Manual swing door, 1 leaf - STAINLESS STEEL, lead plate 2 mm, opening width up to 800 mm*
H-BMI1-900 2PB	Porta a battente manuale 1 anta in INOX - Pb 2 mm (LV) fino a 900 mm *Manual swing door, 1 leaf - STAINLESS STEEL, lead plate 2 mm, opening width up to 900 mm*
H-BMI1-1000 2PB	Porta a battente manuale 1 anta in INOX - Pb 2 mm (LV) fino a 1000 mm *Manual swing door, 1 leaf - STAINLESS STEEL, lead plate 2 mm, opening width up to 1000 mm*
H-BMI1-1100 2PB	Porta a battente manuale 1 anta in INOX - Pb 2 mm (LV) fino a 1100 mm *Manual swing door, 1 leaf - STAINLESS STEEL, lead plate 2 mm, opening width up to 1100 mm*
H-BMI1-1200 2PB	Porta a battente manuale 1 anta in INOX - Pb 2 mm (LV) fino a 1200 mm *Manual swing door, 1 leaf - STAINLESS STEEL, lead plate 2 mm, opening width up to 1200 mm*

NOTA: Per ogni tipologia di porta è necessario specificare l'apertura se "A SPINGERE" o "A TIRARE" con riferimento vista lato automazione.

NOTE: *For every type you must specify the type of opening, whether "PUSH" or "PULL", as seen from the operator side.*

	3 mm
H-BMI1-800 3PB	Porta a battente manuale 1 anta in INOX - Pb 3 mm (LV) fino a 800 mm *Manual swing door, 1 leaf - STAINLESS STEEL, lead plate 3 mm, opening width up to 800 mm*
H-BMI1-900 3PB	Porta a battente manuale 1 anta in INOX - Pb 3 mm (LV) fino a 900 mm *Manual swing door, 1 leaf - STAINLESS STEEL, lead plate 3 mm, opening width up to 900 mm*
H-BMI1-1000 3PB	Porta a battente manuale 1 anta in INOX - Pb 3 mm (LV) fino a 1000 mm *Manual swing door, 1 leaf - STAINLESS STEEL, lead plate 3 mm, opening width up to 1000 mm*
H-BMI1-1100 3PB	Porta a battente manuale 1 anta in INOX - Pb 3 mm (LV) fino a 1100 mm *Manual swing door, 1 leaf - STAINLESS STEEL, lead plate 3 mm, opening width up to 1100 mm*
H-BMI1-1200 3PB	Porta a battente manuale 1 anta in INOX - Pb 3 mm (LV) fino a 1200 mm *Manual swing door, 1 leaf - STAINLESS STEEL, lead plate 3 mm, opening width up to 1200 mm*

H-KBEM1	Kit trasformazione a tenuta ermetica *Hermetic seal conversion kit with maglock*

IMPORTANTE: La lastra di piombo è presente solo nel pannello e nel telaio. L'imbotte o l'estensione imbotte (se previste nella fornitura) non sono MAI dotate di lastra di piombo. Schermatura del muro/parete non di competenza LABEL.

IMPORTANT: *The lead plate is present in the panel and the frame only. The wall frame or wall frame extension (if provided for in the supply) is NEVER equipped with a lead plate. Wall protection not in LABEL scope.*

PORTE SPECIALI - A BATTENTE CON LASTRE IN PIOMBO
SPECIAL DOORS - SWING DOORS WITH LEAD PLATES

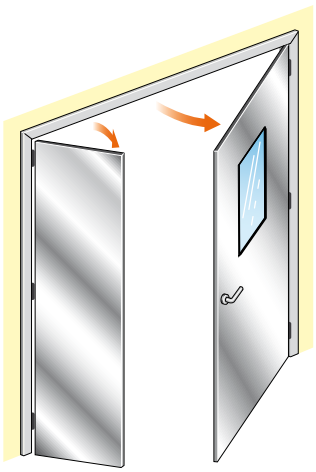

1 mm

H-BMI2-1000 1PB	Porta a battente manuale 2 ante in INOX - Pb 1 mm (LV) fino a 1000 mm *Manual swing door, 2 leaves - STAINLESS STEEL, lead plate 1 mm, opening width up to 1000 mm*
H-BMI2-1200 1PB	Porta a battente manuale 2 ante in INOX - Pb 1 mm (LV) fino a 1200 mm *Manual swing door, 2 leaves - STAINLESS STEEL, lead plate 1 mm, opening width up to 1200 mm*
H-BMI2-1400 1PB	Porta a battente manuale 2 ante in INOX - Pb 1 mm (LV) fino a 1400 mm *Manual swing door, 2 leaves - STAINLESS STEEL, lead plate 1 mm, opening width up to 1400 mm*
H-BMI2-1600 1PB	Porta a battente manuale 2 ante in INOX - Pb 1 mm (LV) fino a 1600 mm *Manual swing door, 2 leaves - STAINLESS STEEL, lead plate 1 mm, opening width up to 1600 mm*
H-BMI2-1800 1PB	Porta a battente manuale 2 ante in INOX - Pb 1 mm (LV) fino a 1800 mm *Manual swing door, 2 leaves - STAINLESS STEEL, lead plate 1 mm, opening width up to 1800 mm*
H-BMI2-2000 1PB	Porta a battente manuale 2 ante in INOX - Pb 1 mm (LV) fino a 2000 mm *Manual swing door, 2 leaves - STAINLESS STEEL, lead plate 1 mm, opening width up to 2000 mm*

2 mm

H-BMI2-1000 2PB	Porta a battente manuale 2 ante in INOX - Pb 2 mm (LV) fino a 1000 mm *Manual swing door, 2 leaves - STAINLESS STEEL, lead plate 2 mm, opening width up to 1000 mm*
H-BMI2-1200 2PB	Porta a battente manuale 2 ante in INOX - Pb 2 mm (LV) fino a 1200 mm *Manual swing door, 2 leaves - STAINLESS STEEL, lead plate 2 mm, opening width up to 1200 mm*
H-BMI2-1400 2PB	Porta a battente manuale 2 ante in INOX - Pb 2 mm (LV) fino a 1400 mm *Manual swing door, 2 leaves - STAINLESS STEEL, lead plate 2 mm, opening width up to 1400 mm*
H-BMI2-1600 2PB	Porta a battente manuale 2 ante in INOX - Pb 2 mm (LV) fino a 1600 mm *Manual swing door, 2 leaves - STAINLESS STEEL, lead plate 2 mm, opening width up to 1600 mm*
H-BMI2-1800 2PB	Porta a battente manuale 2 ante in INOX - Pb 2 mm (LV) fino a 1800 mm *Manual swing door, 2 leaves - STAINLESS STEEL, lead plate 2 mm, opening width up to 1800 mm*
H-BMI2-2000 2PB	Porta a battente manuale 2 ante in INOX - Pb 2 mm (LV) fino a 2000 mm *Manual swing door, 2 leaves - STAINLESS STEEL, lead plate 2 mm, opening width up to 2000 mm*

NOTA: Per ogni tipologia di porta è necessario specificare l'apertura se "A SPINGERE" o "A TIRARE" con riferimento vista lato automazione.

NOTE: *For every type you must specify the type of opening, whether "PUSH" or "PULL", as seen from the operator side.*

3 mm

H-BMI2-1000 3PB	Porta a battente manuale 2 ante in INOX - Pb 3 mm (LV) fino a 1000 mm *Manual swing door, 2 leaves - STAINLESS STEEL, lead plate 3 mm, opening width up to 1000 mm*
H-BMI2-1200 3PB	Porta a battente manuale 2 ante in INOX - Pb 3 mm (LV) fino a 1200 mm *Manual swing door, 2 leaves - STAINLESS STEEL, lead plate 3 mm, opening width up to 1200 mm*
H-BMI2-1400 3PB	Porta a battente manuale 2 ante in INOX - Pb 3 mm (LV) fino a 1400 mm *Manual swing door, 2 leaves - STAINLESS STEEL, lead plate 3 mm, opening width up to 1400 mm*
H-BMI2-1600 3PB	Porta a battente manuale 2 ante in INOX - Pb 3 mm (LV) fino a 1600 mm *Manual swing door, 2 leaves - STAINLESS STEEL, lead plate 3 mm, opening width up to 1600 mm*
H-BMI2-1800 3PB	Porta a battente manuale 2 ante in INOX - Pb 3 mm (LV) fino a 1800 mm *Manual swing door, 2 leaves - STAINLESS STEEL, lead plate 32 mm, opening width up to 1800 mm*
H-BMI2-2000 3PB	Porta a battente manuale 2 ante in INOX - Pb 3 mm (LV) fino a 2000 mm *Manual swing door, 2 leaves - STAINLESS STEEL, lead plate 3 mm, opening width up to 2000 mm*

H-KBEM2	Kit trasformazione a tenuta ermetica *Hermetic seal conversion kit with maglock*

IMPORTANTE: La lastra di piombo è presente solo nel pannello e nel telaio. L'imbotte o l'estensione imbotte (se previste nella fornitura) non sono MAI dotate di lastra di piombo. Schermatura del muro/parete non di competenza LABEL.

IMPORTANT: *The lead plate is present in the panel and the frame only. The wall frame or wall frame extension (if provided for in the supply) is NEVER equipped with a lead plate. Wall protection not in LABEL scope.*

PORTE SPECIALI - A BATTENTE CON LASTRE IN PIOMBO
SPECIAL DOORS - SWING DOORS WITH LEAD PLATES

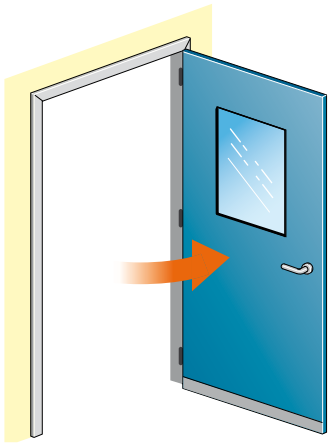

1 mm

H-BML1-800 1PB	Porta a battente manuale 1 anta - in laminato PB 1 mm (LV) fino a 800 mm *Manual swing door, 1 leaf - in HPL, lead plate 1 mm, opening width up to 800 mm*
H-BML1-900 1PB	Porta a battente manuale 1 anta - in laminato PB 1 mm (LV) fino a 900 mm *Manual swing door, 1 leaf - in HPL, lead plate 1 mm, opening width up to 900 mm*
H-BML1-1000 1PB	Porta a battente manuale 1 anta - in laminato PB 1 mm (LV) fino a 1000 mm *Manual swing door, 1 leaf - in HPL, lead plate 1 mm, opening width up to 1000 mm*
H-BML1-1100 1PB	Porta a battente manuale 1 anta - in laminato PB 1 mm (LV) fino a 1100 mm *Manual swing door, 1 leaf - in HPL, lead plate 1 mm, opening width up to 1100 mm*
H-BML1-1200 1PB	Porta a battente manuale 1 anta - in laminato PB 1 mm (LV) fino a 1200 mm *Manual swing door, 1 leaf - in HPL, lead plate 1 mm, opening width up to 1200 mm*

2 mm

H-BML1-800 2PB	Porta a battente manuale 1 anta - in laminato PB 2 mm (LV) fino a 800 mm *Manual swing door, 1 leaf - in HPL, lead plate 2 mm, opening width up to 800 mm*
H-BML1-900 2PB	Porta a battente manuale 1 anta - in laminato PB 2 mm (LV) fino a 900 mm *Manual swing door, 1 leaf - in HPL, lead plate 2 mm, opening width up to 900 mm*
H-BML1-1000 2PB	Porta a battente manuale 1 anta - in laminato PB 2 mm (LV) fino a 1000 mm *Manual swing door, 1 leaf - in HPL, lead plate 2 mm, opening width up to 1000 mm*
H-BML1-1100 2PB	Porta a battente manuale 1 anta - in laminato PB 2 mm (LV) fino a 1100 mm *Manual swing door, 1 leaf - in HPL, lead plate 2 mm, opening width up to 1100 mm*
H-BML1-1200 2PB	Porta a battente manuale 1 anta - in laminato PB 2 mm (LV) fino a 1200 mm *Manual swing door, 1 leaf - in HPL, lead plate 2 mm, opening width up to 1200 mm*

NOTA: Per ogni tipologia di porta è necessario specificare l'apertura se "A SPINGERE" o "A TIRARE" con riferimento vista lato automazione.

NOTE: *For every type you must specify the type of opening, whether "PUSH" or "PULL", as seen from the operator side.*

3 mm

H-BML1-800 3PB	Porta a battente manuale 1 anta - in laminato PB 3 mm (LV) fino a 800 mm *Manual swing door, 1 leaf - in HPL, lead plate 3 mm, opening width up to 800 mm*
H-BML1-900 3PB	Porta a battente manuale 1 anta - in laminato PB 3 mm (LV) fino a 900 mm *Manual swing door, 1 leaf - in HPL, lead plate 3 mm, opening width up to 900 mm*
H-BML1-1000 3PB	Porta a battente manuale 1 anta - in laminato PB 3 mm (LV) fino a 1000 mm *Manual swing door, 1 leaf - in HPL, lead plate 3 mm, opening width up to 1000 mm*
H-BML1-1100 3PB	Porta a battente manuale 1 anta - in laminato PB 3 mm (LV) fino a 1100 mm *Manual swing door, 1 leaf - in HPL, lead plate 3 mm, opening width up to 1100 mm*
H-BML1-1200 3PB	Porta a battente manuale 1 anta - in laminato PB 3 mm (LV) fino a 1200 mm *Manual swing door, 1 leaf - in HPL, lead plate 3 mm, opening width up to 1200 mm*

H-KBEM1	Kit trasformazione a tenuta ermetica *Hermetic seal conversion kit with maglock*

IMPORTANTE: La lastra di piombo è presente solo nel pannello e nel telaio. L'imbotte o l'estensione imbotte (se previste nella fornitura) non sono MAI dotate di lastra di piombo. Schermatura del muro/parete non di competenza LABEL.

IMPORTANT: *The lead plate is present in the panel and the frame only. The wall frame or wall frame extension (if provided for in the supply) is NEVER equipped with a lead plate. Wall protection not in LABEL scope.*

PORTE SPECIALI - A BATTENTE CON LASTRE IN PIOMBO
SPECIAL DOORS - SWING DOORS WITH LEAD PLATES

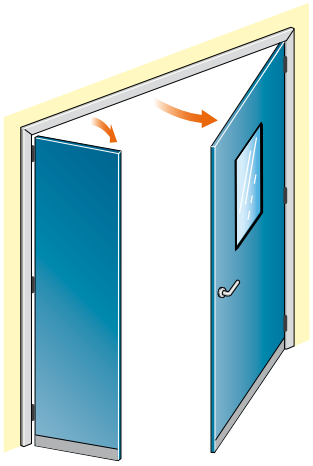

1 mm

H-BML2-1000 1PB	Porta a battente manuale 2 ante - in laminato PB 1 mm (LV) fino a 1000 mm *Manual swing door, 2 leaves - in HPL, lead plate 1 mm, opening width up to 1000 mm*
H-BML2-1200 1PB	Porta a battente manuale 2 ante - in laminato PB 1 mm (LV) fino a 1200 mm *Manual swing door, 2 leaves - in HPL, lead plate 1 mm, opening width up to 1200 mm*
H-BML2-1400 1PB	Porta a battente manuale 2 ante - in laminato PB 1 mm (LV) fino a 1400 mm *Manual swing door, 2 leaves - in HPL, lead plate 1 mm, opening width up to 1400 mm*
H-BML2-1600 1PB	Porta a battente manuale 2 ante - in laminato PB 1 mm (LV) fino a 1600 mm *Manual swing door, 2 leaves - in HPL, lead plate 1 mm, opening width up to 1600 mm*
H-BML2-1800 1PB	Porta a battente manuale 2 ante - in laminato PB 1 mm (LV) fino a 1800 mm *Manual swing door, 2 leaves - in HPL, lead plate 1 mm, opening width up to 1800 mm*
H-BML2-2000 1PB	Porta a battente manuale 2 ante - in laminato PB 1 mm (LV) fino a 2000 mm *Manual swing door, 2 leaves - in HPL, lead plate 1 mm, opening width up to 2000 mm*

2 mm

H-BML2-1000 2PB	Porta a battente manuale 2 ante - in laminato PB 2 mm (LV) fino a 1000 mm *Manual swing door, 2 leaves - in HPL, lead plate 2 mm, opening width up to 1000 mm*
H-BML2-1200 2PB	Porta a battente manuale 2 ante - in laminato PB 2 mm (LV) fino a 1200 mm *Manual swing door, 2 leaves - in HPL, lead plate 2 mm, opening width up to 1200 mm*
H-BML2-1400 2PB	Porta a battente manuale 2 ante - in laminato PB 2 mm (LV) fino a 1400 mm *Manual swing door, 2 leaves - in HPL, lead plate 2 mm, opening width up to 1400 mm*
H-BML2-1600 2PB	Porta a battente manuale 2 ante - in laminato PB 2 mm (LV) fino a 1600 mm *Manual swing door, 2 leaves - in HPL, lead plate 2 mm, opening width up to 1600 mm*
H-BML2-1800 2PB	Porta a battente manuale 2 ante - in laminato PB 2 mm (LV) fino a 1800 mm *Manual swing door, 2 leaves - in HPL, lead plate 2 mm, opening width up to 1800 mm*
H-BML2-2000 2PB	Porta a battente manuale 2 ante - in laminato PB 2 mm (LV) fino a 2000 mm *Manual swing door, 2 leaves - in HPL, lead plate 2 mm, opening width up to 2000 mm*

NOTA: Per ogni tipologia di porta è necessario specificare l'apertura se "A SPINGERE" o "A TIRARE" con riferimento vista lato automazione.

NOTE: *For every type you must specify the type of opening, whether "PUSH" or "PULL", as seen from the operator side.*

3 mm

H-BML2-1000 3PB	Porta a battente manuale 2 ante - in laminato PB 3 mm (LV) fino a 1000 mm *Manual swing door, 2 leaves - in HPL, lead plate 3 mm, opening width up to 1000 mm*
H-BML2-1200 3PB	Porta a battente manuale 2 ante - in laminato PB 3 mm (LV) fino a 1200 mm *Manual swing door, 2 leaves - in HPL, lead plate 3 mm, opening width up to 1200 mm*
H-BML2-1400 3PB	Porta a battente manuale 2 ante - in laminato PB 3 mm (LV) fino a 1400 mm *Manual swing door, 2 leaves - in HPL, lead plate 3 mm, opening width up to 1400 mm*
H-BML2-1600 3PB	Porta a battente manuale 2 ante - in laminato PB 3 mm (LV) fino a 1600 mm *Manual swing door, 2 leaves - in HPL, lead plate 3 mm, opening width up to 1600 mm*
H-BML2-1800 3PB	Porta a battente manuale 2 ante - in laminato PB 3 mm (LV) fino a 1800 mm *Manual swing door, 2 leaves - in HPL, lead plate 3 mm, opening width up to 1800 mm*
H-BML2-2000 3PB	Porta a battente manuale 2 ante - in laminato PB 3 mm (LV) fino a 2000 mm *Manual swing door, 2 leaves - in HPL, lead plate 3 mm, opening width up to 2000 mm*

H-KBEM2	Kit trasformazione a tenuta ermetica *Hermetic seal conversion kit with maglock*

IMPORTANTE: La lastra di piombo è presente solo nel pannello e nel telaio. L'imbotte o l'estensione imbotte (se previste nella fornitura) non sono MAI dotate di lastra di piombo. Schermatura del muro/parete non di competenza LABEL.

IMPORTANT: *The lead plate is present in the panel and the frame only. The wall frame or wall frame extension (if provided for in the supply) is NEVER equipped with a lead plate. Wall protection not in LABEL scope.*

PORTE **AUTOMATICHE** A **SOFFIETTO**
AUTOMATIC ***FOLDING DOORS***

Descrizione prodotto

Porta automatica ad ante pieghevoli con o senza sistema antipanico caratterizzata da una struttura portante in alluminio estruso facilmente assemblabile per facilitare le operazioni di trasporto e montaggio.
Le ante mobili sono realizzate con profili in alluminio a sezione ridotta arrotondati che offrono ampia luminosità e sicurezza antinfortunistica. Assenza di cerniere a vista e movimentazione con l'ausilio di cuscinetti a rullini.
Trascinamento ante mediante automazione LABEL a rotazione per porte automatiche corredato di sistemi di sicurezza rispondenti alle norme vigenti.
Sistema controllo forze di impatto meccanico regolabile.
Sistema di apertura antipanico a sfondamento APN indicato per le vie di fuga con aggancio ante magnetico regolabile (testato dall'Istituto Giordano con rapporto di convalida N. 309537).

Modello:
• SF1000 new (porta automatica ad ante pieghevoli)

Numero ante:
• 4 ante (2 dx - 2 sx)

Profili:
• Profili in lega di alluminio UNI 6060

Dimensione profili ante mobili:
• Verticali 25x35 mm arrotondati
• Orizzontali 60x35 mm

Struttura portante:
• Verticali 80x40 mm.
• Orizzontali 158x291 mm

Dimensioni realizzabili:
• Vano passaggio utile max 1800x2400 mm

Sistema di apertura antipanico (U.S.):
• A sfondamento con aggancio magnetico

Tenuta all'aria:
• Tramite spazzolini perimetrali (disponibile anche con guarnizione in go mma siliconica atossica su richiesta)

Pannellatura ante:
• Spessore: max 28 mm
• Peso ante: 45 kg/cd max.

Alimentazione:
• 220-240 Vac 50 Hz 150W

Product description

Automatic door with folding leaves, with or without breakout system, featuring a load-bearing structure in extruded aluminium, easily assemblable to ease transport and assembly operations.
Mobile leaves are realized with rounded aluminium profiles with reduced section, which provide great luminosity and safety. No visible hinge and motion by means of roller bearings.
Leaf drive by means of rotary LABEL automation for automatic doors, provided with safety systems which comply with the applicable standards.
Adjustable system to control mechanical impact forces.
APN breakout system for escape routes with adjustable magnetic lock of leaves (tested by Istituto Giordano with validation report no. 309537).

Model:
• *SF1000 new (automatic door with foldable leaves)*

Number of leaves:
• *4 leaves (2 rh - 2 lh)*

Profiles:
• *Profiles in aluminium alloy UNI 6060*

Dimensions of mobile leaves profiles:
• *Vertical 25x35 mm rounded*
• *Hrizontal 60x35 mm.*

Load-bearing structure:
• *Vertical 80x40 mm.*
• *Hrizontal 158x291 mm*

Possible dimensions:
• *Max. useful passage opening 1800x2400 mm.*

Anti-panic opening system (U.S.):
• *Breakout type with maglock*

Air tightness:
• *By means of perimeter brushes (also available on request with non-toxic silicone rubber gasket)*

Leaves panels:
• *Thickness: max 28 mm*
• *Leaves weight: 45 kg/cd max.*

Power supply:
• *220-240 Vac 50 Hz 150W*







Automazione EVHT/D
EVHT/D automation

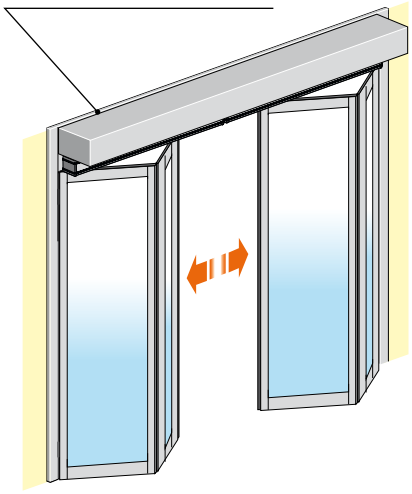

H-SOF-FTA	FTA 20 Porta automatica a soffietto senza sistema antipanico *FTA 20 Automatic folding door without breakout system*
H-SOF-FBO	FBO 20 Porta automatica a soffietto x uscita di sicurezza con sistema antipanico *FBO 20 Automatic folding door for safety exit with breakout system*

✱ Richiedere offerta all'Ufficio Commerciale
Request a bid from the Sales Department

Dimensioni / *Dimensions*

1	Dispositivo di impulso e sicurezza (interno) *Pulse and safety device (internal)*
2	Selettore a chiave o programmatore *Key selector or programmer*

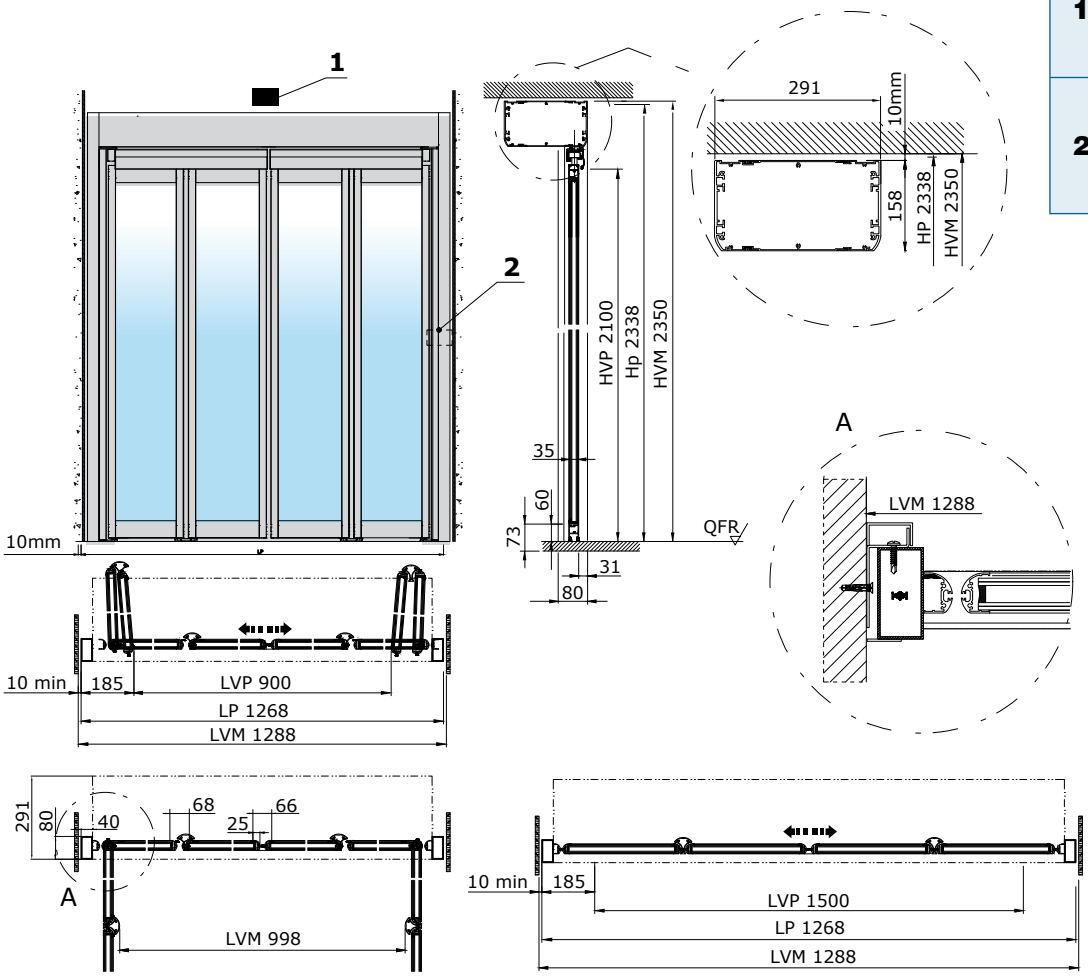

MODULO DI RICHIESTA PER LA CONFIGURAZIONE DELL'IMPIANTO
SYSTEM CONFIGURATION APPLICATION FORM

TIPOLOGIA / *TYPE*

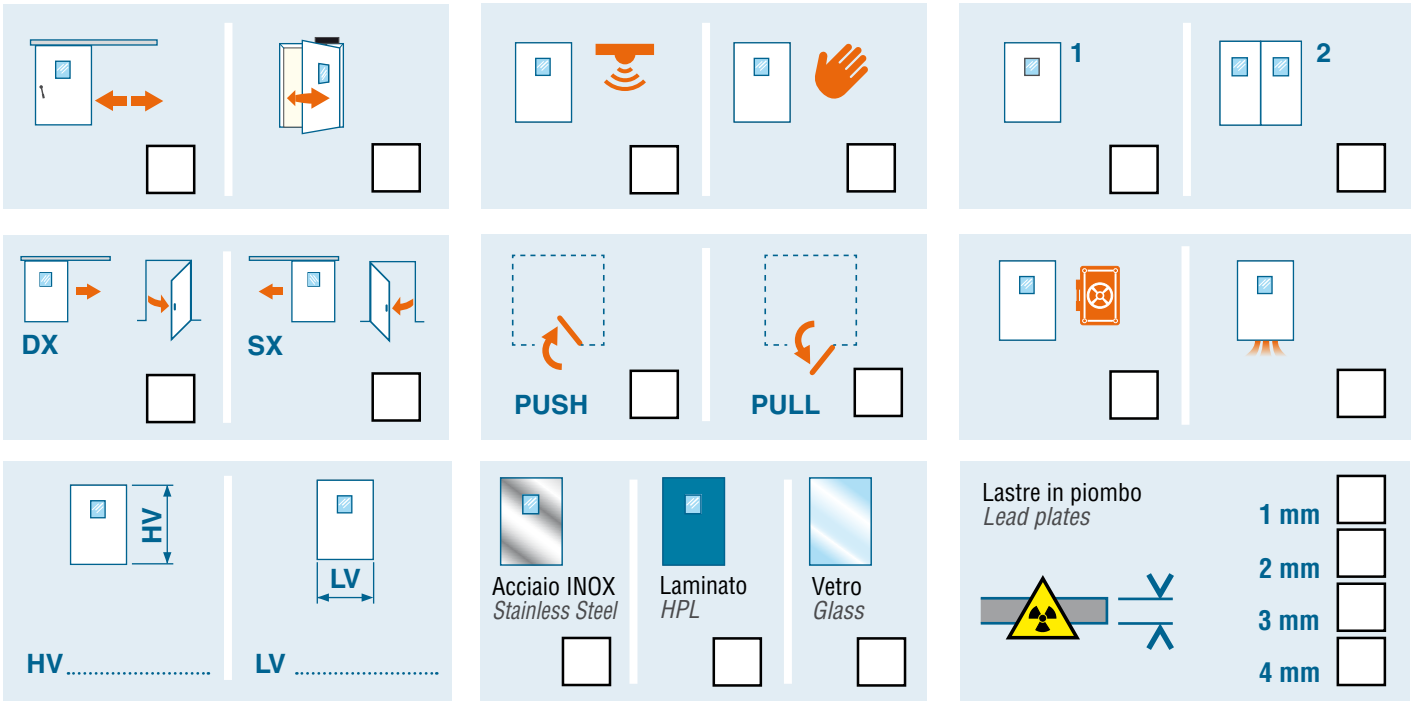

ACCESSORI / *ACCESSORIES*

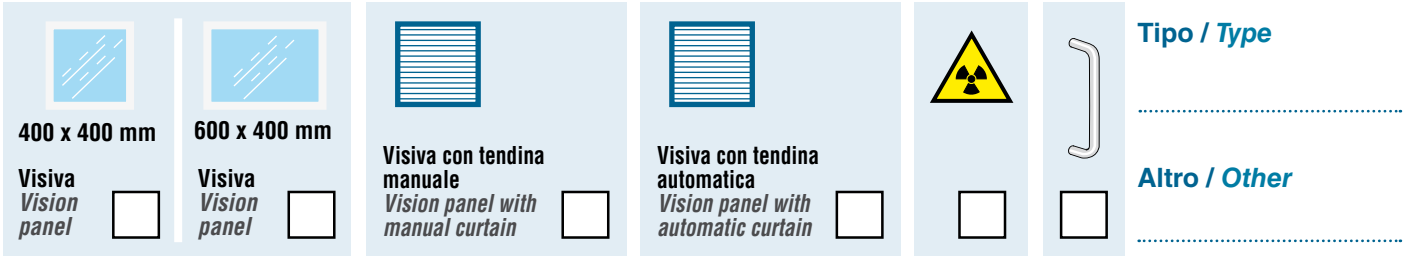

DISPOSITIVI DI COMANDO / *CONTROL DEVICES*

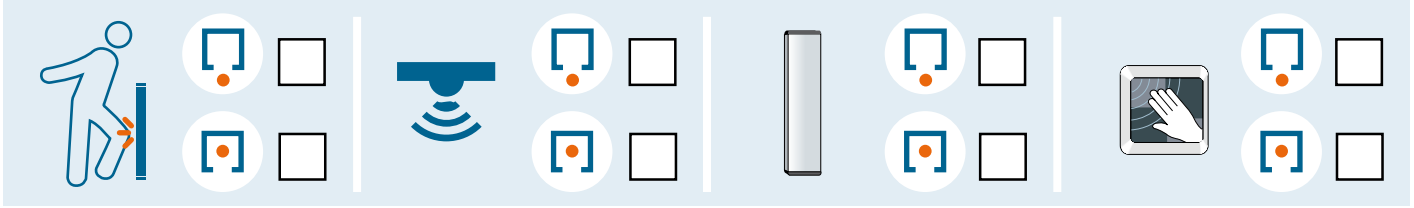

Altro / *Other* .....

.....

In fase di conferma d'ordine è importante indicare se la consegna del materiale avverrà con vostro mezzo oppure con corriere, in questo ultimo caso è opportuno concordare un imballo adeguato per preservare i prodotti; infatti, a vostra richiesta, LABEL potrà approntare imballi in cassa di legno.

When confirming the order, please indicate if the delivery of the material will be carried out by your means of transport or by carrier. In the latter case, suitable packing shall be agreed upon, in order to protect the products; indeed, on your request, LABEL can provide special packing in wooden crates.

CONDIZIONI GENERALI DI VENDITA
GENERAL TERMS OF SALE

CONDIZIONI GENERALI DI VENDITA

1) Definizioni
1.1 Ai fini delle presenti condizioni generali di vendita (di seguito denominate, "Condizioni di Vendita"), i seguenti termini avranno il significato di seguito attribuito ad essi:
- «Venditore» o «LABEL»: indica LABEL S.p.A.
- «Acquirente»: indica qualsiasi società, ente o persona giuridica che acquisti i Prodotti dal Venditore;
- «Prodotti»: indica i beni prodotti e/o assemblati e venduti dal Venditore;
- «Ordine(i)»: indica ciascuna proposta di acquisto dei Prodotti inoltrata dall'Acquirente al Venditore tramite fax o email;
- «Vendita/e»: indica ciascun contratto di vendita concluso a seguito del ricevimento da parte dell'Acquirente dell'accettazione scritta di ogni singolo Ordine, emessa dal Venditore.

2) Ambito di applicazione
2.1 Le presenti Condizioni di Vendita si applicano a tutte le Vendite di Prodotti concluse in tutto il mondo. Nel caso in cui vengano concordate per iscritto e sottoscritte dal Venditore e dall'Acquirente condizioni speciali che derogano alle presenti Condizioni di Vendita, tali condizioni speciali prevarranno e sostituiranno o integreranno le disposizioni delle presenti Condizioni di Vendita.
2.2 Il Venditore si riserva il diritto di aggiungere, modificare o eliminare singole previsioni delle presenti Condizioni di Vendita, rimanendo inteso che tali aggiunte, modifiche o cancellazioni si applicheranno a tutte le Vendite concluse a partire dal trentesimo giorno successivo alla notifica all'Acquirente delle nuove Condizioni di Vendita.

3) Ordini e Vendite
3.1 L'Acquirente dovrà inoltrare gli Ordini al Venditore tramite email al seguente indirizzo ordini@labelspa.it, o tramite fax al seguente numero [+39 0521 675222] indicando espressamente: la data di consegna prevista, la descrizione dei Prodotti, la quantità richiesta, il prezzo e i termini di consegna.
3.2 Ogni Ordine ricevuto da LABEL sarà processato e (i) accettato mediante l'emissione di una conferma d'ordine o (ii) rigettato mediante l'emissione di un report di diniego. Rimane inteso che in caso di discrepanze tra la data di consegna indicata nell'Ordine e la data di consegna specificata nella conferma d'ordine, quest'ultima prevarrà.
3.3 Il Venditore potrà, per specifiche ragioni legate a proprie esigenze produttive o al relativo mercato, fornire l'Acquirente attraverso qualsiasi altra società appartenente al Gruppo LABEL.
3.4 La Vendita dovrà ritenersi conclusa, secondo i termini e le condizioni stabilite nell'Ordine, nel momento in cui l'Acquirente riceve, da parte del Venditore, una conferma scritta (conferma che potrà anche essere inviata tramite email, fax o altri mezzi telematici) o, in assenza di tale conferma scritta, nel momento in cui i Prodotti sono consegnati all'Acquirente.
3.5 Gli Ordini regolarmente accettati dal Venditore non potranno essere annullati dall'Acquirente senza il consenso scritto del Venditore.

4) Prezzo dei Prodotti
4.1 I prezzi dei Prodotti saranno quelli indicati nel listino prezzi del Venditore in vigore al momento dell'invio dell'Ordine da parte dell'Acquirente o, qualora il Prodotto non sia inserito nel listino prezzi o il listino prezzi non sia disponibile, quelli indicati nell'Ordine e confermati per iscritto dal Venditore nella conferma dell'Ordine. Tali prezzi saranno calcolati Ex Works (ICC INCOTERMS 2010), al netto dell'IVA e di ogni sconto.
4.2 Il Venditore si riserva il diritto di modificare unilateralmente i prezzi riportati nel listino prezzi. La modifica sarà comunicata all'Acquirente e si applicherà a tutti gli Ordini ricevuti dal Venditore successivamente alla data in cui la modifica è stata comunicata all'Acquirente.
4.3 Ogni Vendita di Prodotti sarà soggetta ai termini e alle condizioni di garanzia stabilite nel successivo articolo 8.

5) Consegna
5.1 La consegna dei Prodotti sarà effettuata Ex Works (ICC INCOTERMS 2010). I rischi relativi alla perdita dei Prodotti saranno trasferiti all'Acquirente al momento della consegna presso gli stabilimenti del Venditore. I mezzi di trasporto saranno selezionati dal Venditore tenendo conto della loro adeguatezza in relazione agli specifici Prodotti da consegnare.

6) Pagamenti
6.1 Il Venditore emetterà le relative fatture al momento dell'accettazione dell'Ordine.
6.2 I pagamenti dovranno essere effettuati in Euro e necessariamente entro il termine di 30 giorni decorrenti dall'ultimo giorno del mese in cui la fattura è stata inoltrata dal Venditore all'Acquirente.
6.3 Il mancato pagamento entro il termine concordato darà diritto al Venditore (i) di chiedere all'Acquirente il pagamento degli interessi di mora al tasso stabilito dal D. Lgs. 231/02 e successive modifiche; (i) di sospendere la consegna dei Prodotti e (ii) di risolvere ogni singola Vendita conclusa. La sospensione della consegna dei Prodotti o la risoluzione di ogni Vendita non darà diritto all'Acquirente di pretendere alcun risarcimento dei danni.
6.4 Il Venditore manterrà la proprietà dei Prodotti fino all'integrale pagamento del relativo prezzo. L'Acquirente dovrà compiere tutti gli adempimenti necessari richiesti dalle leggi locali al fine di rendere valida ed eseguibile nei confronti di tutti i terzi la presente clausola di riserva della proprietà, anche effettuando l'iscrizione di tale riserva negli appositi registri, ove richiesto localmente.
6.5 La compensazione di qualsiasi tipo tra gli importi dovuti dall'Acquirente al Venditore e gli importi eventualmente dovuti dal Venditore all'Acquirente non è consentita.
6.6 Ogni reclamo relativo ai Prodotti e/o alla consegna degli stessi non potrà in alcun caso giustificare la sospensione o il ritardo nel pagamento.

7) Non conformità
7.1 Qualsiasi difformità dei Prodotti consegnati all'Acquirente rispetto al tipo ed alla quantità indicata nell'Ordine dovrà essere denunciata per iscritto al Venditore entro cinque giorni dalla consegna dei Prodotti, da parte dell'Acquirente. Qualora la denuncia non venga comunicata entro il predetto termine, i Prodotti consegnati verranno considerati come conformi a quelli ordinati.

8) Garanzia
8.1 Salvo diverso accordo tra le parti, il Venditore garantisce che i Prodotti sono esenti da vizi/difetti per un periodo di 24 mesi decorrenti dalla data della fattura emessa dal Venditore.
8.2 La garanzia non opererà con riferimento a quei Prodotti i cui difetti sono dovuti a (i) mancanza di manutenzione o uso improprio; (ii) inosservanza delle istruzioni del Venditore relative al funzionamento, manutenzione ed alla conservazione dei Prodotti; (iii) riparazioni o modifiche apportate dall'Acquirente o da soggetti terzi senza la preventiva autorizzazione scritta del Venditore.
8.3 A condizione che il reclamo dell'Acquirente sia coperto dalla garanzia, il Venditore si impegnerà, a sua discrezione, a sostituire o riparare ciascun Prodotto o le parti di questo che presentino vizi o difetti.
8.4 Le spedizioni, dall'Acquirente al Venditore e dal Venditore all'Acquirente, dei Prodotti oggetto di reclamo saranno effettuate a costo e spese dell'Acquirente, salvo diverso accordo tra le parti.
8.5 Fatto salvo quanto previsto al precedente art. 8.3 e salvo il caso di dolo o colpa grave, il Venditore non sarà responsabile per qualsivoglia danno a cose o persone derivante e/o connesso ai vizi dei Prodotti, salvo nel caso in cui ciò sia prescritto da inderogabili disposizioni di legge. In ogni caso, il Venditore non sarà ritenuto responsabile per danni indiretti o consequenziali di qualsiasi natura quali, a titolo esemplificativo, le perdite derivanti da inattività o il mancato guadagno.
8.6 In ogni caso, il diritto dell'Acquirente al risarcimento dei danni sarà limitato ad un importo massimo pari al valore dei Prodotti che presentino difetti o vizi.

9) Diritti di proprietà intellettuale
9.1 LABEL è l'esclusivo titolare dei diritti di proprietà intellettuale relativi ai Prodotti. La loro comunicazione o utilizzo nell'ambito delle presenti Condizioni di Vendita non crea, in relazione ad essi, alcun diritto o pretesa in capo all'Acquirente. L'Acquirente si obbliga a non compiere alcun atto incompatibile con la titolarità di tali diritti di proprietà intellettuale.
9.2 La consegna dei Prodotti non comporta alcun trasferimento del relativo copyright. Il copyright sui Prodotti rimane di proprietà esclusiva del Venditore. L'Acquirente non dovrà in alcun modo imitare o copiare i Prodotti o qualsiasi parte essenziale dei marchi, disegni, modelli, brevetti e in particolare il software e il firmware.

10) Riservatezza
10.1 L'Acquirente si impegna a mantenere riservate e a non divulgare a terzi qualsiasi informazione tra cui, a titolo esemplificativo e non limitativo, marchi, documentazione tecnica, disegni, know-how, dati e corrispondenza, rivelata dal Venditore all'Acquirente o di cui l'Acquirente sia venuto a conoscenza durante o a seguito di una Vendita, a prescindere dal fatto che sia o meno contrassegnata come "Informazione Confidenziale".
10.2 L'Acquirente si impegna a porre in essere tutte le misure necessarie a mantenere la riservatezza di tali Informazioni Confidenziali e a rivelare le stesse esclusivamente ai propri dipendenti e nei limiti in cui tale rivelazione sia necessaria ai fini dell'adempimento delle obbligazioni previste dalle presenti Condizioni di Vendita.

11) Domicilio legale, legge applicabile e foro competente
11.1 Il Venditore è legalmente domiciliato presso la propria sede principale.
11.2 Le presenti Condizioni di Vendita e ogni singola Vendita saranno regolate da, e interpretate in conformità, alla Legge Italiana. La Convenzione di Vienna del 1980 sui contratti di vendita internazionali viene espressamente esclusa.
11.3 Tutte le controversie derivanti da o connesse alle presenti Condizioni di vendita e/o a ogni singola Vendita saranno soggette all'esclusiva giurisdizione del Tribunale di Parma.
11.4 Fatto salvo quanto previsto dal precedente articolo 11.3, il Venditore si riserva il diritto, quando promotore di un'azione legale in qualità di attore, di promuovere tale azione nel luogo di residenza dell'Acquirente, in Italia o all'estero.

GENERAL TERMS OF SALE

1) Definitions

1.1 For the purposes of these general terms of sale (hereinafter referred to as "Terms of Sale), the following terms shall be defined as follows:
- «Seller» or «LABEL»: shall indicate LABEL S.p.A.
- «Purchaser»: shall indicate any company, organisation or legal person who is purchasing Products from the Seller;
- «Products»: shall indicate the goods produced and/or assembled and sold by the Seller;
- «Order(s)»: shall indicate any proposed purchase of Products sent from the Purchaser to the Seller via fax or email;
- «Sale Agreement(s)»: shall indicate any contract of sale entered into upon receipt of the Purchaser's written acceptance of each individual Order, issued by the Seller.

2) Scope of application

2.1 These Terms of Sale shall apply to all Sales Agreements for Products throughout the world. In the event that the Seller and the Purchaser both agree to special conditions, signed by both Parties and in writing, which deviate from these Terms of Sale, then those special conditions either shall take precedence over and replace or shall incorporate the provisions set forth in these Terms of Sale.
2.2 The Seller reserves the right to add, amend or eliminate individual provisions from these Terms of Sale, with it being understood that such additions, amendments or eliminations shall apply to all Sales Agreements entered into beginning on the thirtieth day following the date on which the Purchaser was informed of the new Terms of Sale.

3) Orders and Sales Agreements

3.1 The Purchaser must send Orders to the Seller either via email to the address ordini@labelspa.it, or via fax to the number [+39 0521 675222], providing clear and specific indication of: the expected date of delivery; a description of the Products; the desired quantity; the price; and terms of delivery.
3.2 All orders received by LABEL shall be processed and (i) accepted by means of issuance of an order confirmation or (ii) rejected by means of issuance of a refusal report. It is understood that, in the event of a discrepancy between the delivery date indicated on the Order and the delivery date specified in the order confirmation, the latter shall take precedence as valid.
3.3 The Seller shall be entitled, for specific reasons associated with its own production needs or its market, to fulfil the Purchaser's order through any other company belonging to the LABEL Group.
3.4 The Sales Agreement shall be considered concluded, in accordance with the terms and conditions laid down in the Order, when the Purchaser receives from the Seller a written confirmation (said confirmation may also be sent via email, fax or other electronic means) or, in the absence of a written confirmation, at the time when the Products are delivered to the Purchaser.
3.5 Orders duly accepted by the Seller cannot be cancelled by the Purchaser without the Seller's written consent.

4) Product Price

4.1 The Product prices shall be those indicated on the Seller's price list in effect at the time when the Purchaser places its Order. Otherwise, in the event that the Product is not listed on the price list or the price list is not available, then the prices shall be those indicated in the Order and confirmed by the Seller in writing in the Order confirmation. Prices shall be calculated Ex Works (ICC INCOTERMS 2010), net of VAT and of any discount.
4.2 The Seller reserves the right to unilaterally modify the prices listed in the price list. Notice of said modification shall be provided to the Purchaser and shall apply to all Orders received by the Seller after the date in which notice of the modification was provided to the Purchaser.
4.3 Any Sales Agreement for Products shall be subject to the terms and conditions of warranty set forth in Article 8 below.

5) Delivery

5.1 Delivery of the Products shall be carried out Ex Works (ICC INCOTERMS 2010). Risks related to the loss of the Products shall be transferred to the Purchaser when the Products are delivered to the Purchaser at the Seller's premises. The means of transport shall be chosen by the Seller, taking into account their suitability to the specific Products to be delivered.

6) Payments

6.1 The Seller shall issue the invoices associated with an Order at the time of said Order's acceptance.
6.2 Payments must be made in EUR and within 30 days of the last day of the month in which the invoice was sent from the Seller to the Purchaser.
6.3 The Purchaser's failure to make payment within the agreed upon time frame shall entitle the Seller to: (i) demand that the Purchaser pay default interest at the rate established by Italian Legislative Decree 231/02 and its subsequent amendments and additions; (i) suspend delivery of the Products and (ii) cancel each individual Sales Agreement that has been entered into. The suspension of Product delivery or the cancellation of all Sales Agreements shall not entitle the Purchaser to claim any damages.
6.4 The Seller shall maintain ownership of the Products until their price has been paid in full. The Purchaser must ensure that all necessary local legal requirements are met in order that this retention of ownership clause be made valid and enforceable against all third parties; the Purchaser must also ensure that this retention of ownership is recorded in the proper registers, where required under local law.
6.5 Sums owed by the Purchaser to the Seller may not be applied as compensation for sums owed by the Seller to the Purchaser and vice versa.
6.6 No complaint regarding the Products and/or their delivery may be used to justify a suspension of or delay in payment.

7) Non-conformity

7.1 The Purchaser must report, in writing, any discrepancy between the Products delivered to the Purchaser and the type and quantity listed in the Order within five days of Product delivery. If said report is not made within the timeframe stated above, then the Products delivered shall be considered to be as ordered.

8) Warranty

8.1 Unless the Parties should come to a different agreement, the Seller hereby warrants that the Products shall be without flaws/defects for a period of 24 months following the issuance of the invoice by the Seller.
8.2 The warranty shall not apply to those Products whose defects arise from: (i) a lack of maintenance or improper use; (ii) failure to follow the Seller's instructions regarding Product operation, maintenance and preservation; (iii) repairs or modifications performed by the Purchaser or third parties without the Seller's prior written consent.
8.3 Provided that the Purchaser's claim is covered by the warranty, the Seller shall, at its discretion, either replace or repair each Product or the parts thereof that present flaws or defects.
8.4 The shipment, from the Purchaser to the Seller and from the Seller to the Purchaser, of the Products that are the object of the claim shall be carried out at the cost and expense of the Purchaser, unless the Parties have come to a different agreement.
8.5 Without prejudice to that which is set forth in Article 8.3 above, and barring cases of wilful misconduct or gross negligence, the Seller shall not be liable for any damages to persons or property arising from and/or associated with flaws in the Products, except in cases where said liability is mandatory under applicable law. In any event, the Seller shall not be held liable for indirect or consequential damages of any nature, such as, for instance, losses arising from downtime or loss of earnings.
8.6 In any event, the Purchaser's right to compensation for damages shall be limited to a maximum amount equal to the value of the Products presenting flaws or defects.

9) Intellectual Property Rights

9.1 LABEL is the sole owner of the intellectual property rights relating to the Products. Their transmission or use within the framework of these Terms of Sale does not grant the Purchaser any right or claim to them. The Purchaser hereby undertakes not to take any action that would conflict with the ownership of said intellectual property rights.
9.2 Delivery of the Products in no way signifies the transfer of the relative copyrights. Copyrights for the Product remain the exclusive property of the Seller. The Purchaser shall in no way imitate or copy the Products or any essential part of the trademarks, designs, models, patents and, in particular, of the software or firmware.

10) Confidentiality

10.1 The Purchaser undertakes to maintain the confidentiality of and refrain from disclosing to third parties any and all information either revealed to the Purchaser by the Seller or which may come into the Purchaser's possession before or after a Sale, regardless of whether or not it is classified as "Confidential Information"; this includes but is not limited to trademarks, technical documentation, designs, know-how, data and correspondence.
10.2 The Purchaser undertakes to put in place all measures necessary to protect the confidentiality of said Confidential Information and to disclose it solely to its own employees only insofar as is necessary for the fulfilment of the obligations set forth in these Terms of Sale.

11) Legal domicile, applicable law and jurisdiction

11.1 The Seller has designated its head office as its legal domicile.
11.2 These Terms of Sale and each individual Sales Agreement shall be subject to and interpreted in compliance with Italian Law. The 1980 Vienna Convention on the International Sale of Goods is expressly excluded.
11.3 Any and all disputes arising from or related to these Terms of Sale and/or to any individual Sales Agreement shall be subject to the exclusive jurisdiction of the Courts of Parma.
11.4 Without prejudice to that which is set forth in Article 11.3 above, the Seller reserves the right, when acting in the role of claimant in a legal action, to bring that action against the Purchaser in the Purchaser's place of residence, whether in Italy or abroad.

INNOVATION IS
AN OPEN DOOR

LEGENDA PITTOGRAMMI TABELLE - TABLES PICTOGRAMS LEGEND

Codice *Code*	**Descrizione** *Description*	**Spessore muro** *Wall thickness*

Funzionamento AUTOMATICO *AUTOMATIC operation*	**Funzionamento MANUALE** *MANUAL operation*	**Tenuta ERMETICA** *HERMETIC seal*	**Tenuta SEMPLICE** *SIMPLE seal*

eco

EN 16005 APPROVED

BRUSHLESS MOTORS 6 YEARS WARRANTY

GREEN POWER

MADE IN ITALY

AZIENDA CERTIFICATA SISTEMA QUALITÀ UNI EN 9001:2015

CE

LABEL
Automatic Door Solutions

HOSPITAL CAT._IT.EN | 1.0 | 01-2020

LABEL
Automatic Door Solutions

INNOVATION IS AN OPEN DOOR



LABEL S.p.A. Via Umberto Ilariuzzi 17/A - 43126 San Pancrazio Parmense (PARMA) Italy
T. +39 0521 6752 - infocom@labelspa.it

www.labelspa.com

MADE IN ITALY

AZIENDA CERTIFICATA
SISTEMA QUALITÀ
UNI EN 9001:2015

CE