RL8542006 - Rev.04

RISE

Rising
Bollards
Evolution

FORCE 525/I

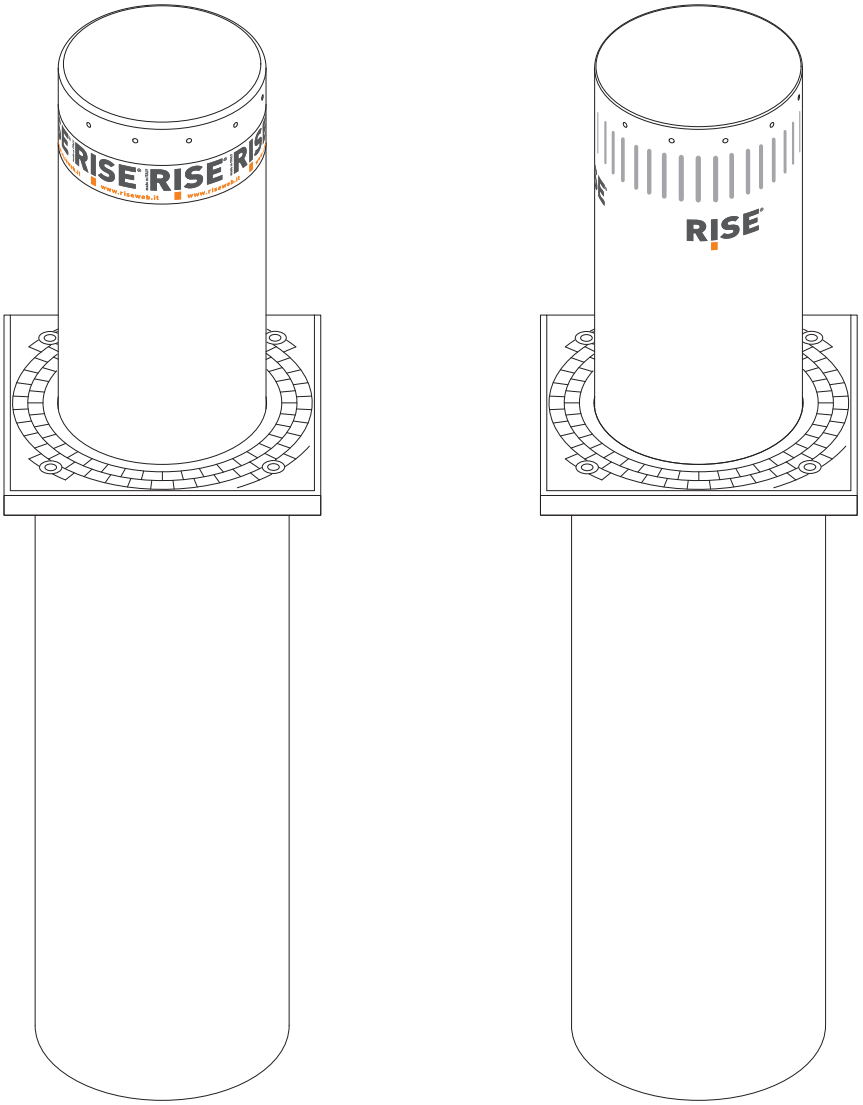

Manuale di installazione
Installation manual
Installationsanleitung
Manuel d'installation
Manual de instalación

I	Dissuasore di sosta e passaggio
GB	Parking and passage rising bollard
D	Poller gegen unrechtmäßiges Parken und Durchfahren
F	Borne escamotable anti-stationnement et anti-accès
E	Disuasor de tránsito de aparcamiento y de paso

Made in Italy

CE

I Dichiarazione di conformità

Il sottoscritto Luigi Benincà, legale rappresentante della ditta **Rise** S.r.l. - Via del Capitello, 42 - 36035 Marano Vicentino (VI) - in qualità di costruttore, dichiara che il prodotto:

FORCE 525/I

è conforme in tutte le sue parti alle Direttive:

- Direttiva EMC 2004/108/CE
- Direttiva Bassa Tensione 2006/95/CE

come da verifiche effettuate da: ECO Certificazioni S.p.A., via Mengolina, 33 - 48018 Faenza (RA)

Marano Vicentino, 30/11/10

Il legale rappresentante

I Dimensioni d'ingombro

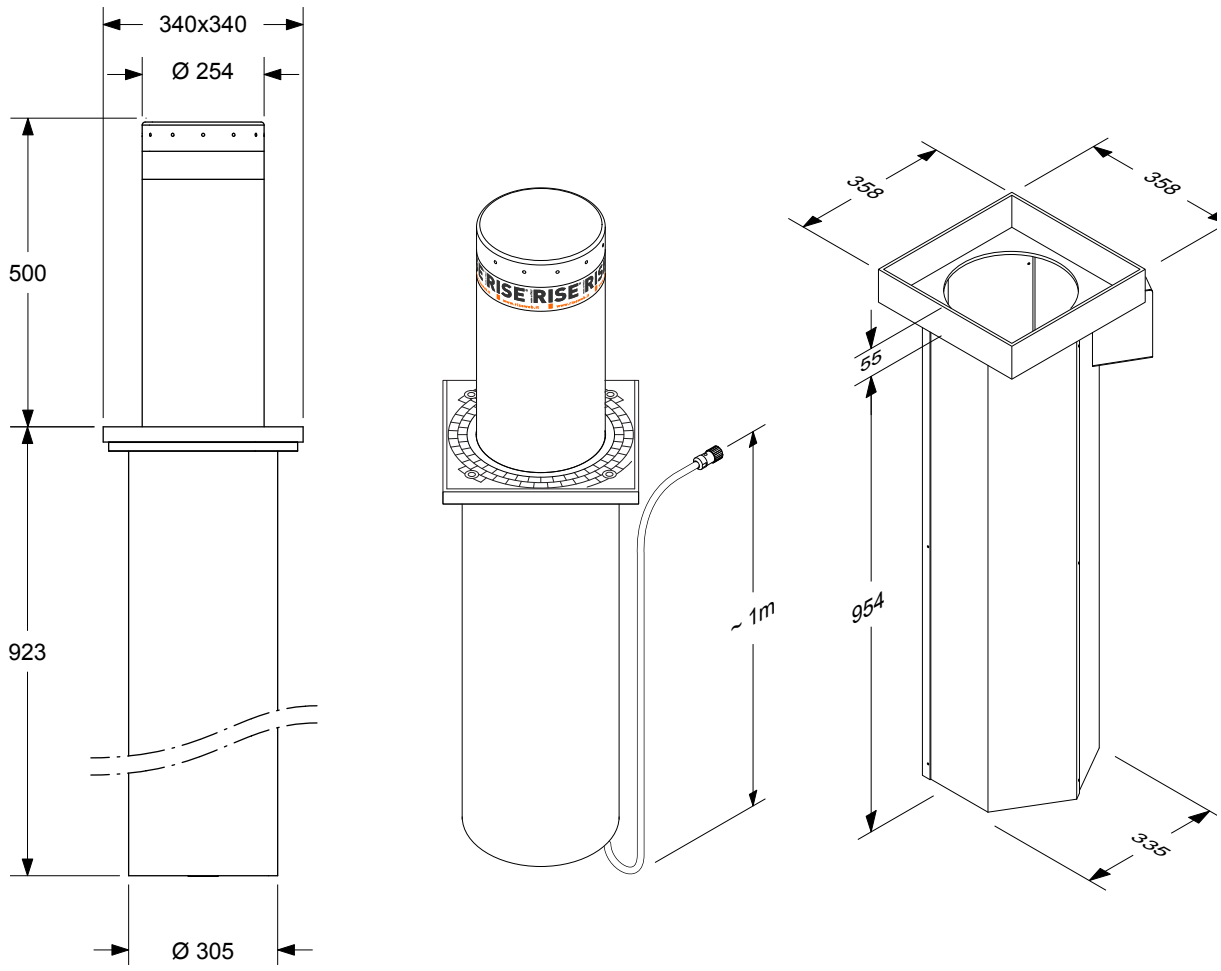

Vi siamo grati per aver scelto uno dei nostri modelli Force di dissuasori automatici retraibili.
Tutti gli articoli della gamma Rise sono il frutto di una lunga esperienza nel settore degli automatismi meccanici ed elettronici.
Proprio per questo, oggi siamo in grado di offrire dei dissuasori automatici estremamente innovativi ed affidabili che, grazie alla loro potenza, efficienza e durata, soddisfano pienamente le esigenze dell'utente finale.
Tutti i nostri prodotti sono coperti da garanzia biennale.
Inoltre, una polizza R.C. prodotti stipulata con primaria compagnia assicurativa copre eventuali danni a cose o persone causati da difetti di fabbricazione.

Informazioni generali

Il dissuasore automatico Force 525/I, con la sua elevata resistenza all'impatto ed il suo design elegante, è adatto all'installazione in luoghi pubblici o commerciali ed è particolarmente indicato per la protezione di edifici.
La versione standard, realizzata in acciaio, è verniciata con cataforesi, un trattamento anticorrosione che conferisce elevatissima resistenza ad agenti atmosferici e ambienti salini.
Il dissuasore funziona a 24Vdc; un sensore amperometrico rileva eventuali ostacoli durante la salita e inverte immediatamente il movimento. Il dissuasore è equipaggiato con 12 led a funzionamento sequenziale e con una fascia riflettente ad alta visibilità. In caso di emergenza, il dissuasore può essere facilmente sbloccato. In caso di mancanza di corrente possono essere selezionate diverse funzioni: il dissuasore può rimanere estratto oppure può essere sbloccato ed abbassato tenendo premuto il pulsante di emergenza; è disponibile anche la discesa automatica in mancanza di corrente (accessorio). Il sistema è altresì predisposto per l'installazione di un gruppo di continuità (accessorio) che permette l'uso del dissuasore in modalità automatica anche in caso di mancanza di corrente.
La cassa di fondazione è realizzata in acciaio verniciato con trattamento di cataforesi ed è di facile assemblaggio in loco prima dell'installazione. Nel caso che il dissuasore non venga installato immediatamente, è disponibile un coperchio per la chiusura del foro.

DATI TECNICI	
MODELLO	**FORCE 525/I**
Alimentazione	230/250 Va.c. 50/60 Hz
Alimentazione Motore	24 Vdc
Potenza Motore	90 W
Assorbimento motore (24 Vdc)	7 A
Frequenza massima di utilizzo	35 cicli/ora
Grado di protezione	IP 68
Temperatura operativa	-20°C / +50°C
Lubrificazione	Grasso permanente
Dimensioni del cilindro	Diametro 254x500 mm - spessore 10 mm (Force 525I:+1,2mm Aicciao Inox AISI 316)
Dimensione della cassa di fondazione	Diametro 360x360x1008 mm
Resistenza all'impatto	18.000 J (senza deformazioni permanenti)
Resistenza a rottura	240.000 J
Tempo di salita	4"
Tempo di discesa	3"
Peso	Force 525: 118 kg / Force 525I: 128 kg
Finitura	Force 525: Cataforesi nera + vernice epossidica / Force 525I: Acciaio inox AISI 316

1 - Posizionare in verticale i quattro elementi laterali come da immagine a lato.

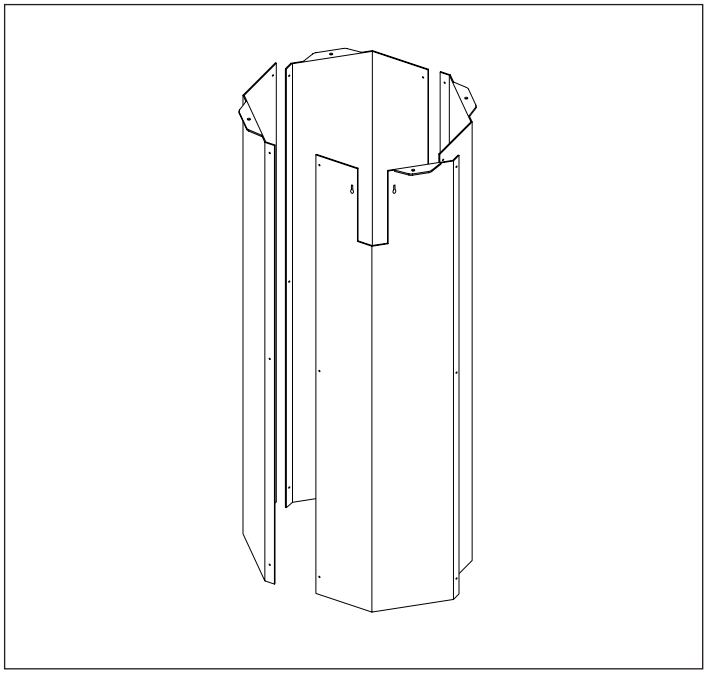

2 - Usando le viti a testa bombata in dotazione si componga la struttura esagonale. È molto importante assemblare i quattro elementi in maniera verticale e su una superficie che assicuri ottima planarità in modo da ottenere un piano d'appoggio della flangia di chiusura affidabile. **Attenzione: La testa della vite deve essere posizionata sul lato interno della cassa di fondazione**. Vedi figura a lato.

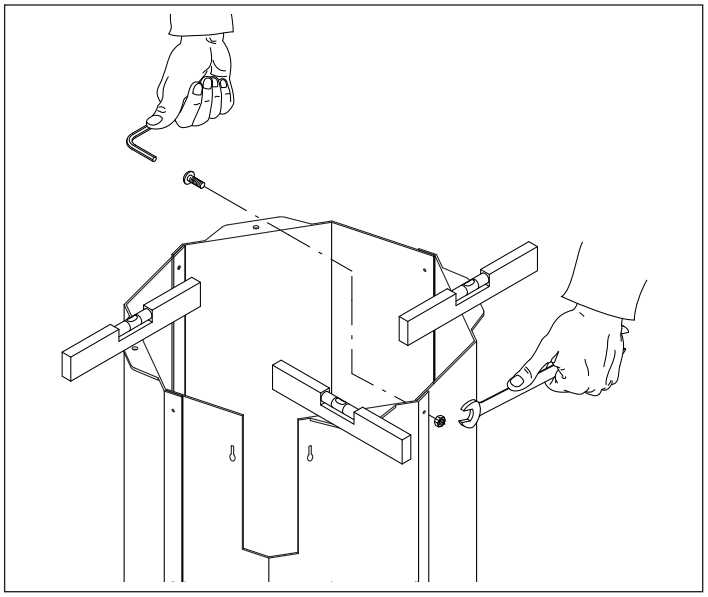

3 - Prima di fissare la flangia superiore, inserire la protezione metallica del tubo corrugato da diametro 50 mm che deve essere predisposto sul terreno per il successivo collegamento elettrico alla centrale di comando. Vedi figure a lato.

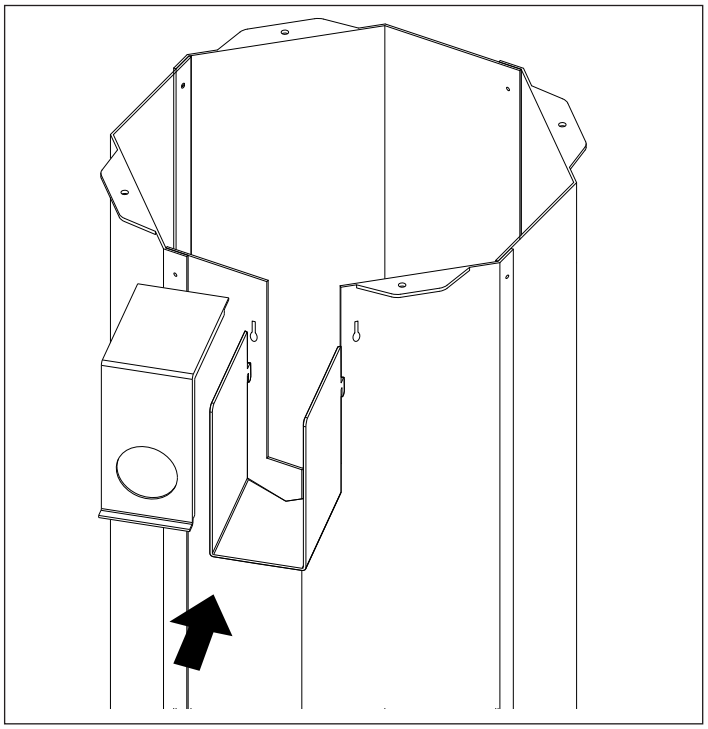

4 - Fissare la flangia superiore con le viti a testa bombata in dotazione. **Attenzione: La testa delle viti deve essere posizionata sulla parte alta della flangia** (interno cassa).
In questo modo la cassa di fondazione viene completata. Vedi figura a lato.

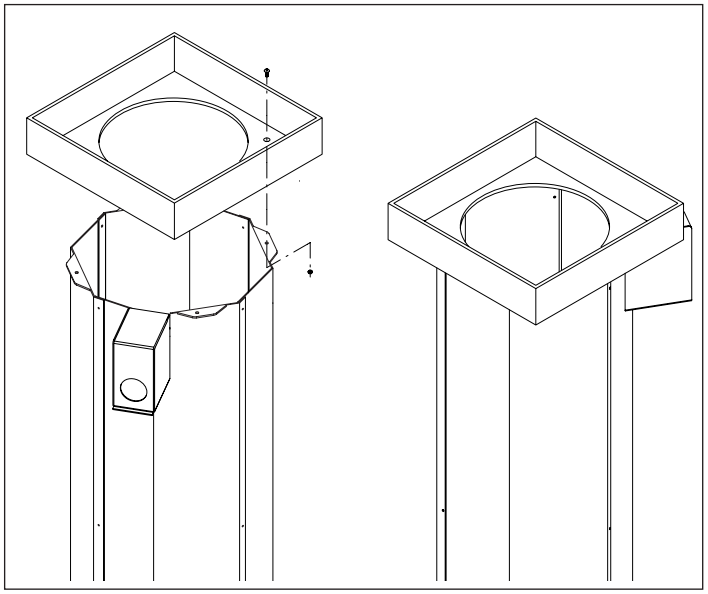

5 - Montare le zanche come in figura bloccandole in posizione con la rondella e la vite M10 a testa esagonale. Piegarle in base alla fondazione.

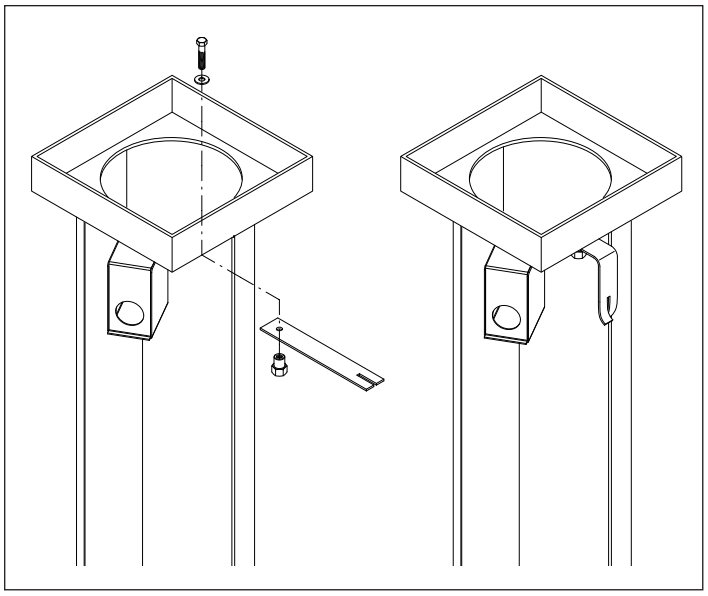

6 - Fare lo scavo nel terreno con le quote indicate nell'immagine a lato e preparare **un fondo drenante adeguato**. Inserire la cassa di fondazione all'interno dello scavo. **Attenzione: La cassa deve poggiare sul fondo dello scavo e deve essere perfettamente verticale - controllare usando una livella appoggiata sulla flangia superiore**.
Importante: Per un agevole inserimento nella cassa, la predisposizione della guaina corrugata deve trovarsi a 200mm dalla superficie di pavimentazione, come indicato in figura.
Inserire la guaina corrugata di diametro 50 mm nella cassa attraverso la guida metallica.
Il tubo corrugato deve entrare per un massimo di 2/3cm all'interno della protezione metallica, in modo da non interferire nel successivo inserimento del dissuasore.

Fissare la cassa con il cemento.
Attenzione: Assicurarsi, durante la colata, che il tassello di fissaggio posto al di sotto della zanca sia completamente sommerso dal cemento. Usando una livella verificare l'orizzontalità del piano della flangia.

TEST DEL DRENAGGIO
Effettuare uno scavo nel terreno fondo 1100 mm e introdurre approssimativamente 35 lt d'acqua. L' acqua deve drenare entro 30 minuti, contrariamente, è necessario drenarla attreverso un tubo collegato ad un pozzo provvisto di pompa elettrica.

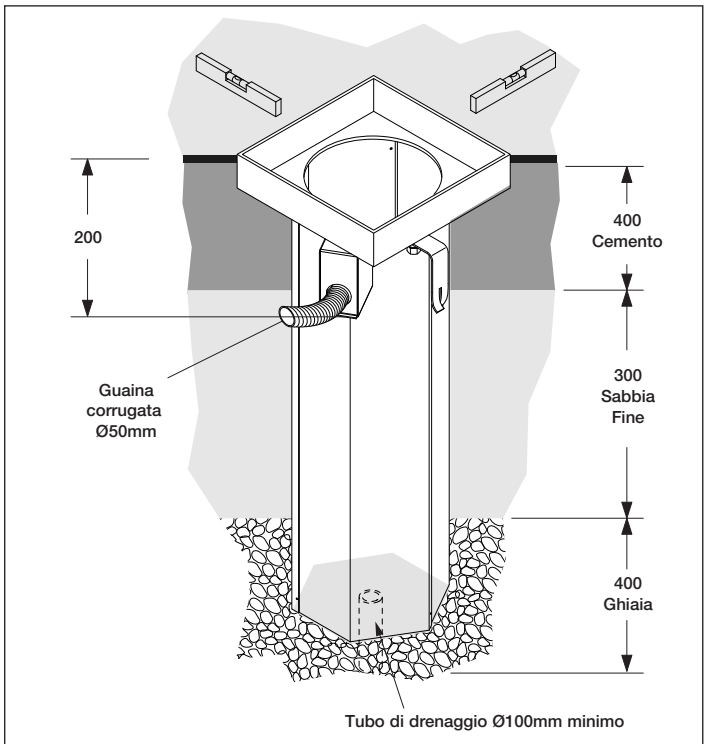

Foro 800x800x1100 mm con fondo drenante

7 - Dopo aver posizionato la cassa, **assicurarsi di coprire il vano aperto**, per tutto il tempo in cui il dissuasore non è inserito, **con adeguata chiusura atta ad impedire incidenti che possano coinvolgere persone o cose**. Un coperchio in lamiera è disponibile come opzione.
Vedi figure a lato.

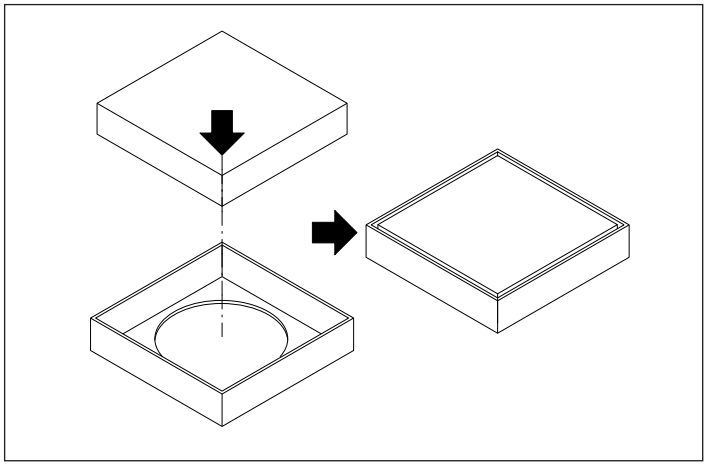

8 - Prima di inserire il dissuasore nella sua sede, rimuovere la chiusura precedentemente disposta o il coperchio avendo cura di pulire attentamente la sede di ancoraggio del dissuasore rapprentata dalla zona in grigio.
Vedi figure a lato.

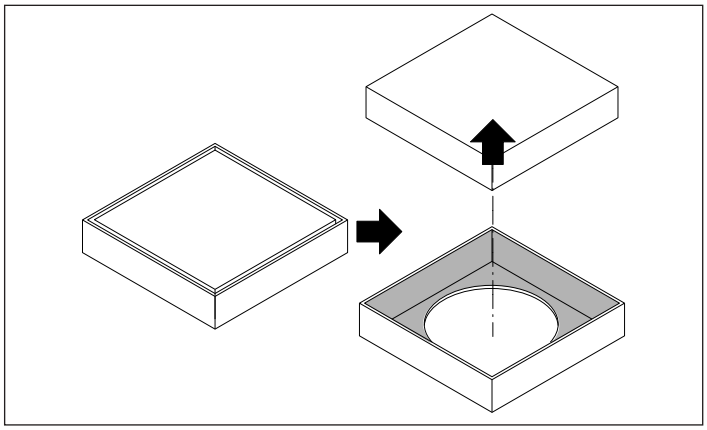

9 -Prevedere una scatola di derivazione in prossimità (max 2/3m) del dissuasore (Rif. S), nella quale lasciare un circa 1m di abbondanza di cavo. Durante l'inserimento del dissuasore, grazie a questa derivazione sarà possibile recuperare/rilasciare il cavo
Nel caso di installazione di più dissuasori, prevedere una scatola di derivazione per ogni dissuasore.
Nella posa delle condutture cercate di mantenere il percorso il più lineare possibile, evitando angoli troppo accentuati.
Vedi figure a lato.

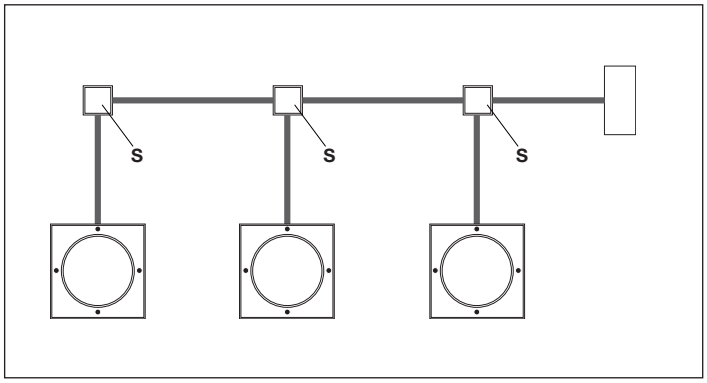

10 - **Attenzione: Il dissuasore viene fornito con un breve tratto di cavo di collegamento dotato di connettore maschio IP68.**
Per il collegamento alla centrale di comando, sono disponibili diverse prolunghe, (da 5 a 25m) dotate di connettore femmina IP68.
Unire le due parti del connettore allineando la freccia con il cerchio come indicato, quindi avvitare completamente la ghiera di fissaggio.

IMPORTANTE: E' indispensabile chiudere completamente ed in modo corretto il connettore per evitare di piegare i contatti elettrici ed evitare infiltrazioni d'acqua. Osservate con attenzione il connettore e le illustrazioni a fianco prima di procedere. Non forzare per nessun motivo l'inserimento delle due parti del connettore.
Il connettore correttamente serrato garantisce il grado di protezione IP68. Il costruttore non fornisce garanzia in caso di malfunzionamenti e guasti dovuti ad errata chiusura del connettore.

Si consiglia di verificare lo scorrimento del connettore all'interno della guaina simulando lo scorrimento del cavo all'interno del dissuasore, utilizzando se necessario prodotti specifici.

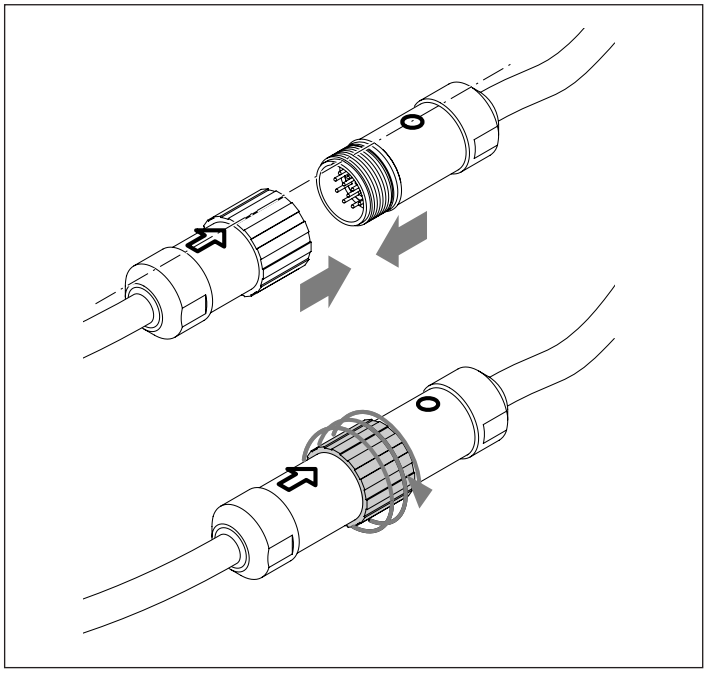

11 - Il cavo va recuperato mentre il dissuasore si avvicina alla cassa di fondazione (rif A).
Importante: In questa fase il connettore deve essere libero di scorrere all'interno della guaina corrugata. Per questo motivo è indispensabile che il tratto tra dissuasore e scatola di derivazione sia collegato da una guaina da 50mm di diametro, correttamente posata, senza giunzioni e/o riduzioni di sezione.

Durante la discesa del dissuasore nella cassa il cavo andrà progressivamente rilasciato (Rif.B).

Il connettore ad inserimento ultimato deve trovarsi in prossimità della protezione metallica (rif C).
Fare attenzione al cavo elettrico che deve essere libero nella sede della cassa e privo di schiacciamenti.

Vedi figure a lato.

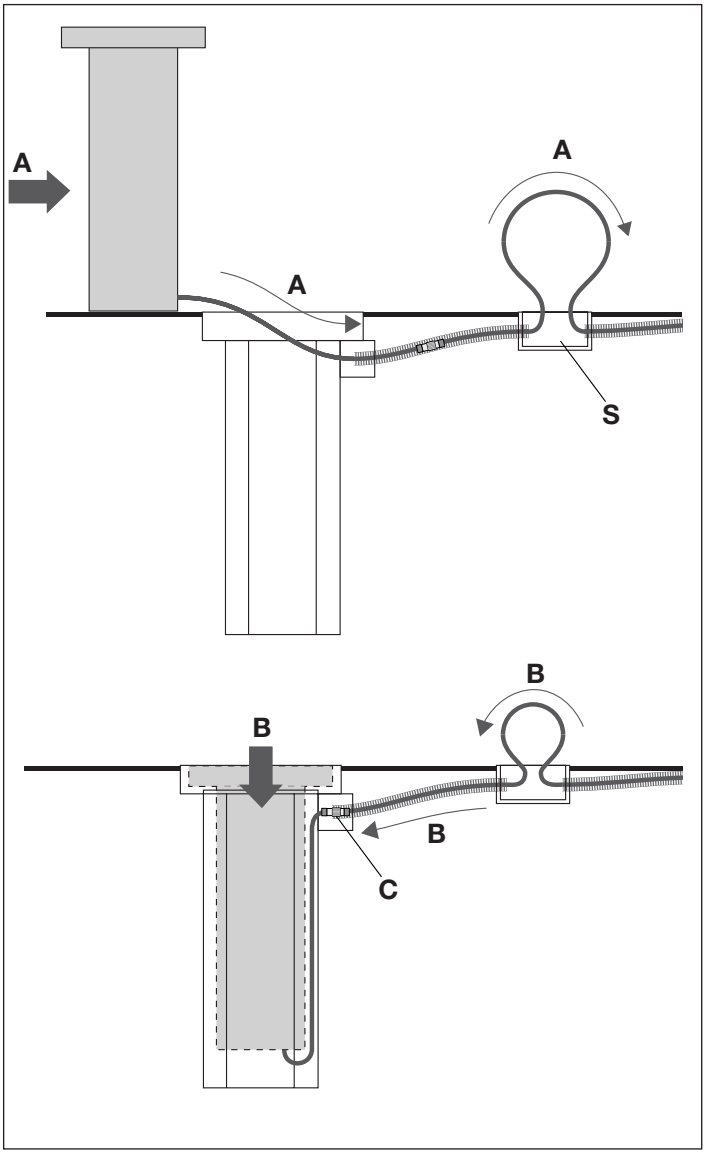

12 - Utilizzare quattro golfari con prigionieri M8 per sollevare il dissuasore.
Vedi figure a lato.

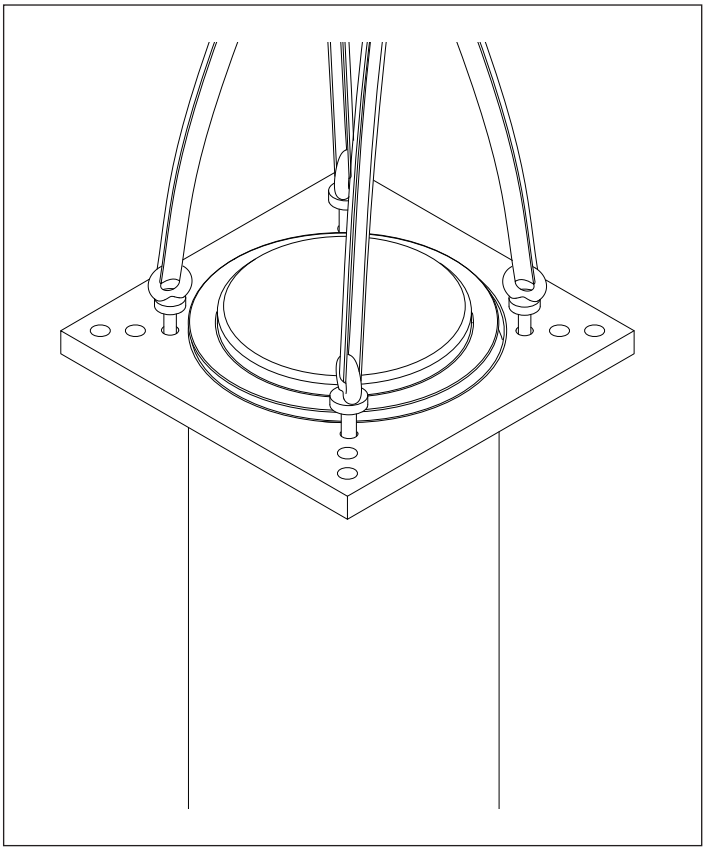

13 - Una volta posizionato il dissuasore all'interno della cassa, togliere i golfari di sollevamento e utilizzando gli stessi fori, posizionare i blocchi sull'anello guida tubo.
I blocchi sono indispensabili per poter sollevare il dissuasore senza flangia calpestabile.
Inserire parzialmente le viti inox M10x40 TCEI con le relative rondelle nei quattro fori Ø 13, senza fissarle completamente alla cassa, in modo da agire successivamente sui piedini di regolazione per la messa a livello del dissuasore.
Collegare il dissuasore alle centrale di comando, e sollevare elettricamente il dissuasore. Fare riferimento alle istruzioni fornite con la centrale.
Con il dissuasore completamente sollevato registrare la planarità del dissuasore. Eseguire questa registrazione a dissuasore sollevato permette di verificare anche visivamente la perfetta verticalità del cilindro, condizione indispensabile per il buon funzionamento dell'automazione.
Vedi figura a lato.

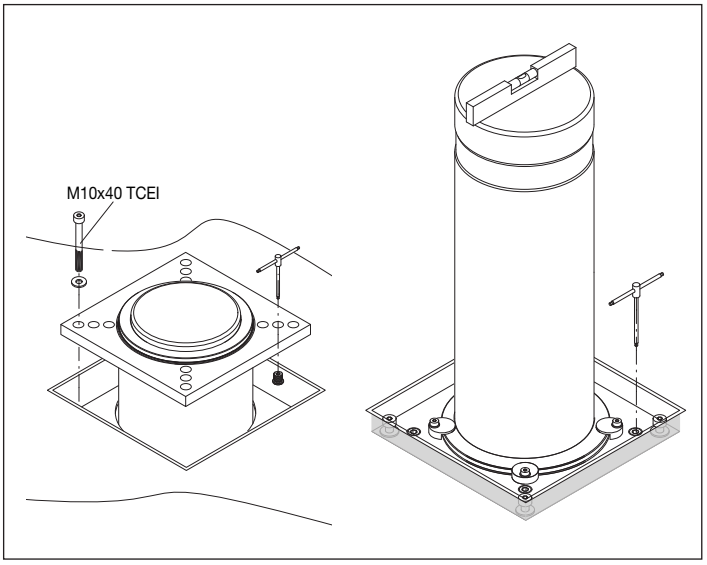

14 - Verificare che la distanza fra la flangia del dissuasore ed il bordo superiore della cassa/pavimento sia pari a 23-24mm.
Rispettando questa distanza la flangia calpestabile, risulterà leggermente sporgente rispetto (1/2mm) alla pavimentazione, limitando le infiltrazioni di sporcizia all'interno del dissuasore.
Sempre per limitare la possibilità di infiltrazioni prevedere, se la pavimentazione lo permette, una leggera pendenza attorno alla cassa di fondazione.
Vedi figure a lato.

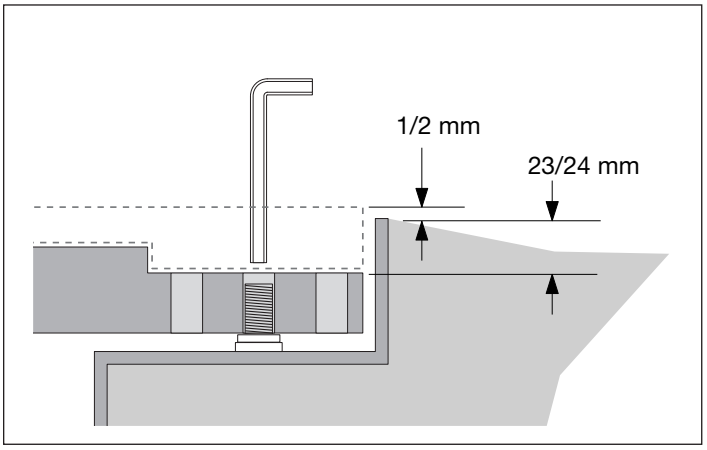

15 - **Dopo aver portato il dissuasore in posizione di riposo, togliere i blocchi sull'anello guida tubo e posizionare la flangia calpestabile**.
Controllare con la flangia calpestabile il livello finale dal pavimento esterno.
Inserire le viti TSEI M8x35 inox e le relative rondelle.
Procedere con il collegamento elettrico seguendo accuratamente lo schema fornito con la centrale e l'applicazione della fascia catarifrangente.
Vedi figure a lato.

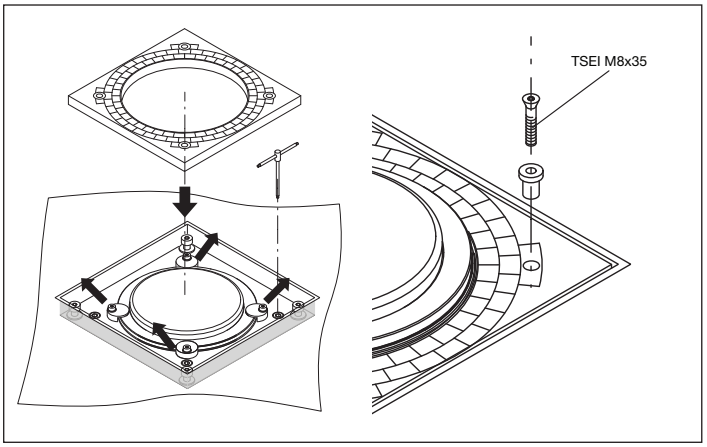

⚠ ATTENZIONE - PERICOLO ⚠

MAI AZIONARE IL DISSUASORE PRIMA DI AVER FISSATO LA FLANGIA CALPESTABILE!

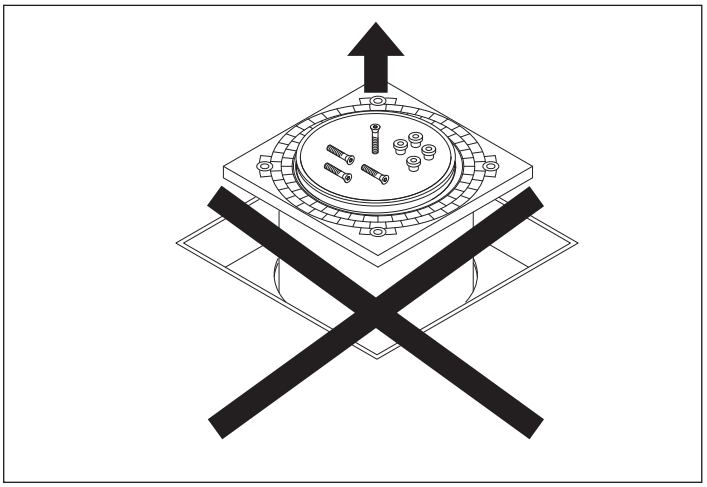

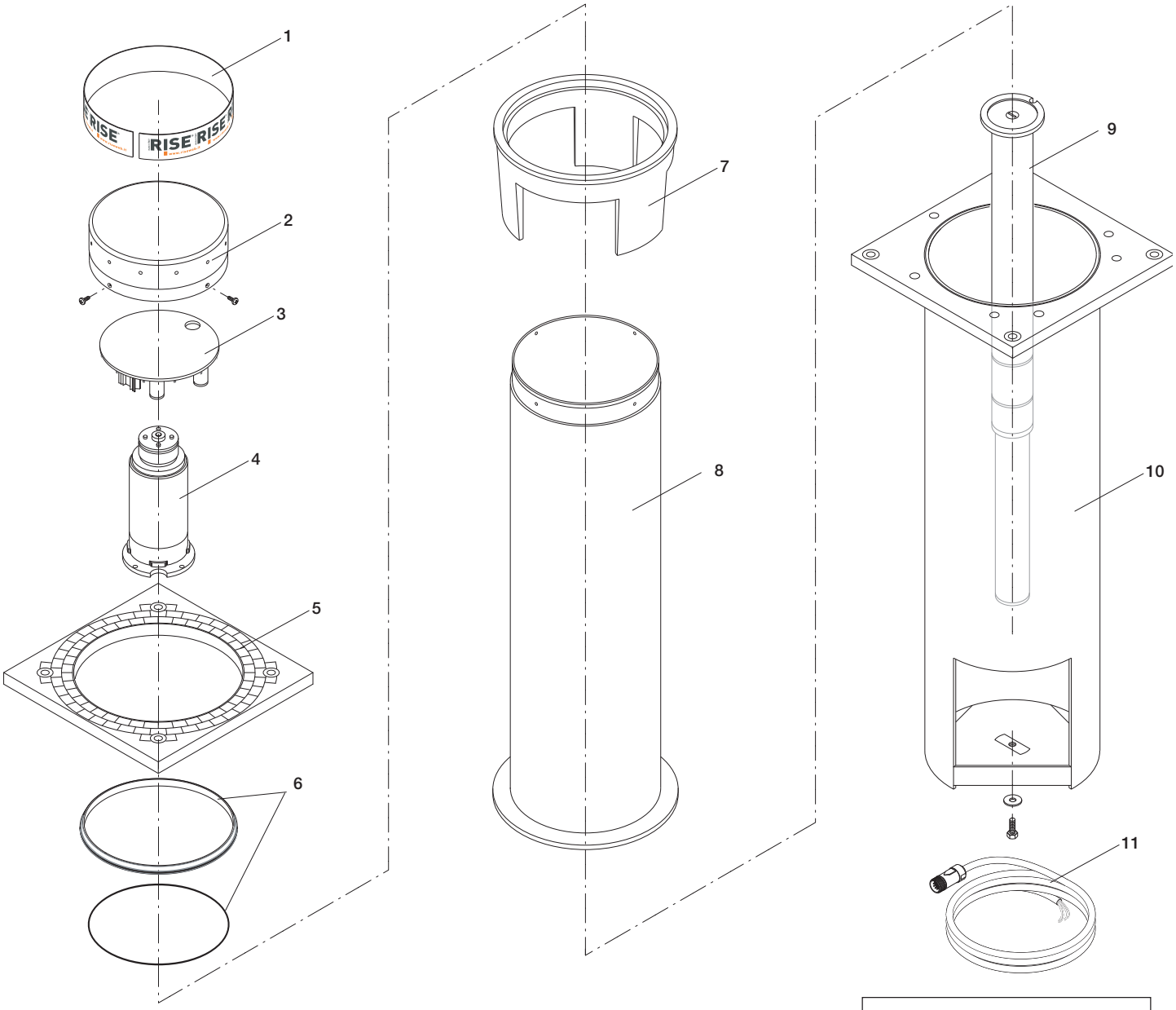

FORCE 525		
N.	**Descrizione**	**Cod.**
1	Adesivo catarifrangente	R9686019
1b	Adesivo catarifrangente (525I)	R9686039
2	Coperchio cilindro	R9686020
3	Centrale di comando	R9686003
4	Motore 24Vdc con encoder e elettrofreno (2Nm)	R9686004
5	Flangia calpestabile	R9686021
6	Guarnizione flangia + O-ring	R9686022
7	Collare di arresto meccanico	R9686025
8	Cilindro mobile	R9686026
8b	Camicia Inox (525I)	R9686036
9	Attuatore	R9686027
10	Cilindro fisso	R9686028
11	Cavo di collegamento con connettore IP68	R9686013

FORCE 525I

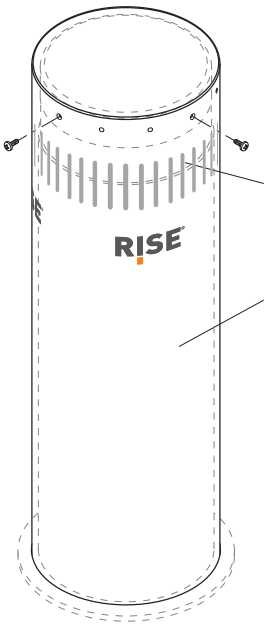

NORME DI SICUREZZA

ATTENZIONE: Leggere attentamente il manuale d'istruzione in tutte le sue parti e conservarlo in luogo sicuro per eventuali consultazioni future. La mancata osservanza delle norme e delle avvertenze riportate nel presente manuale o una errata installazione possono causare danni a persone o cose.

- Questo prodotto è stato progettato e costruito esclusivamente per l'utilizzo indicato nella presente documentazione. Ogni utilizzo difforme può essere causa di danneggiamento del prodotto o fonte di pericolo per persone e/o cose.
- Non installare il prodotto in atmosfera esplosiva: la presenza di gas o vapori infiammabili è fonte di grave pericolo.
- L'installazione deve essere effettuata in osservanza delle norme vigenti.
- Per installazioni in Paesi extra CEE, oltre ai riferimenti normativi nazionali, devono essere seguite le norme e le avvertenze sopra menzionate per ottenere un livello di sicurezza adeguato.
- Verificare che la messa a terra dell'impianto sia stata eseguita secondo le norme della Buona Tecnica e collegarvi le parti metalliche.
- Si consiglia, per ogni impianto, un adeguato cartello di segnalazione.
- Non sostare nella zona di movimento del dissuasore.
- Non lasciare i materiali di imballaggio (plastica, polistirolo, legno ...) alla portata dei bambini in quanto potenziali fonti di pericolo.
- Non lasciare che i bambini giochino con i comandi o in prossimità del dissuasore.
- In caso di anomalie di funzionamento non tentare di riparare il guasto ma avvertire un tecnico specializzato. Utilizzare solo accessori originali RISE Srl.
- Non eseguire modifiche su componenti facenti parte del sistema RISE. Eventuali modifiche, alterazioni, manomissioni del sistema RISE o l'uso di accessori non originali RISE fa decadere la garanzia del prodotto e RISE Srl declina ogni responsabilità ai fini della sicurezza e del buon funzionamento dell'impianto.
- L'installatore deve fornire all'utilizzatore tutte le informazioni necessarie per l'uso e la manutenzione dell'impianto e per la manovra manuale e d'emergenza. Deve consegnare e l'utilizzatore deve richiedere il libretto con le avvertenze e le norme d'uso e manutenzione.
- Il transito attraverso il passaggio controllato tramite il dissuasore deve avvenire solo ed esclusivamente quando quest'ultimo è completamente abbassato.
- **Tutto quello che non è previsto espressamente in queste istruzioni non è permesso**.

ATTENZIONE: PRECAUZIONE D'USO

In caso di allagamenti o precipitazioni straordinarie che risultino in evidenti difficoltà di drenaggio, evitare l'uso del dissuasore finchè le condizioni normali siano ripristinate.

MANOVRA MANUALE DI EMERGENZA

In caso di assenza di alimentazione di rete o di funzionamento anomalo, è possibile sbloccare il dissuasore tramite l'interruttore d'emergenza posto vicino alla centrale. Tener premuto l'interruttore per far scendere il dissuasore.
Le centrali per 2/4 dissuasori sono dotate di morsetti ABC che consentono di far salire o scendere il dissuasore anche in caso di guasto totale delle centrali e in assenza di alimentazione di rete.

MANUTENZIONE

- Sostituire massimo ogni 2 anni le batterie tampone nella centrale. Per lo smaltimento attenersi alle normative vigenti.
- Astenersi assolutamente dal tentativo di effettuare riparazioni: potreste incorrere in incidenti; per queste operazioni contattare un tecnico specializzato.

La manutenzione ai dissuasori, alle centrali e a tutto l'impianto deve essere fatta esclusivamente da personale tecnico specializzato.
I dissuasori RISE non necessitano di una particolare manutenzione, si raccomanda di verificare periodicamente che la zona del dissuasore sia sufficientemente pulita, ed all'occorrenza sostituire le guarnizioni poste alla base del dissuasore. Solo in caso di utilizzo intensivo del prodotto si consiglia di effettuare controlli periodici programmati di tutto il sistema per assicurare un corretto funzionamento e una prolungata vita del prodotto.
Controllare lo stato e l'efficienza delle batterie delle centrali e dei gruppi UPS almeno una volta all'anno e se necessario provvedere alla loro sostituzione.Le batterie devono essere sostituite almeno una volta ogni due anni. Per altre indicazioni circa la manutenzione del prodotto consultare i manuali tecnici in dotazione a dissuasori e centrali.

SMALTIMENTO

Qualora il dissuasore venga posto fuori servizio, è necessario seguire le disposizioni legislative in vigore al momento per quanto riguarda lo smaltimento differenziato ed il riciclaggio dei vari componenti (metalli, plastiche, cavi elettrici, ecc.); è consigliabile contattare il vostro installatore o una ditta specializzata ed abilitata allo scopo.

ATTENZIONE

Tutti i prodotti RISE sono coperti da polizza assicurativa che risponde di eventuali danni a cose o persone causati da difetti di fabbricazione.

RISE

Rising
Bollards
Evolution

RISE S.r.l. - Via Capitello di Sopra, 42 - 36035 Marano Vicentino (VI) - Tel.: +39 0444 751401 - Fax: +39 0444 758049
www.riseweb.it - info@riseweb.it