RL8542005 ITA - Rev:06

RISE
Smart Moving

CENTRALINA A MICROPROCESSORE
230/250 Vac - 50/60Hz

CP1 CP2 CP4
CP1S CP2S CP4S

CP1K CP2K CP4K
CP1SK CP2SK CP4SK

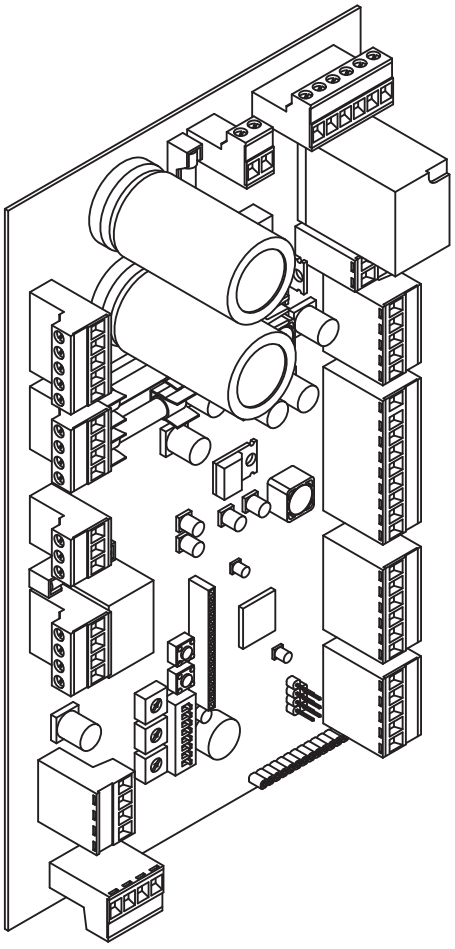

Made in Italy

CE

Libro istruzioni

Dichiarazione di conformità

Il sottoscritto Luigi Benincà, legale rappresentante della ditta **Rise** S.r.l. - Via Maso, 27 - 36035 Marano Vicentino (VI) - in qualità di costruttore, dichiara che l'apparecchiatura descritta in appresso:

CP1/CP2/CP4
CP1S/CP2SCP4S
CP1K/CP2K/CP4K
CP1SK/CP2SK/CP4SK

è conforme alle disposizioni legislative che traspongono le seguenti Direttive:

- Direttiva EMC 2004/108/CE e successivi emendamenti
- Direttiva Bassa Tensione 2006/95/CE e successivi emendamenti

e che sono state applicate tutte le norme e/o specifiche tecniche di seguito indicate:

- EN 61000-6-4 (2007)
- EN 61000-3-2 (2006)
- EN 61000-3-3 (1995) + A1 (2001) + A2 (2005) + IS1 (2005)
- EN 61000-6-2 (2005)
- EN 60529 (1991) + A1 (2000)
- EN 60204-1 (2006)

Ultime due cifre dell'anno in cui è affissa la marcatura CE: 09

Marano Vicentino, 16/12/2010.

Il legale rappresentante

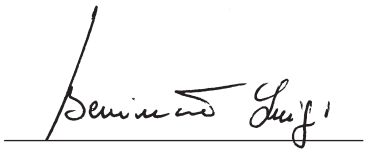

Fig. 1 -CP1/CP1S/CP1SK

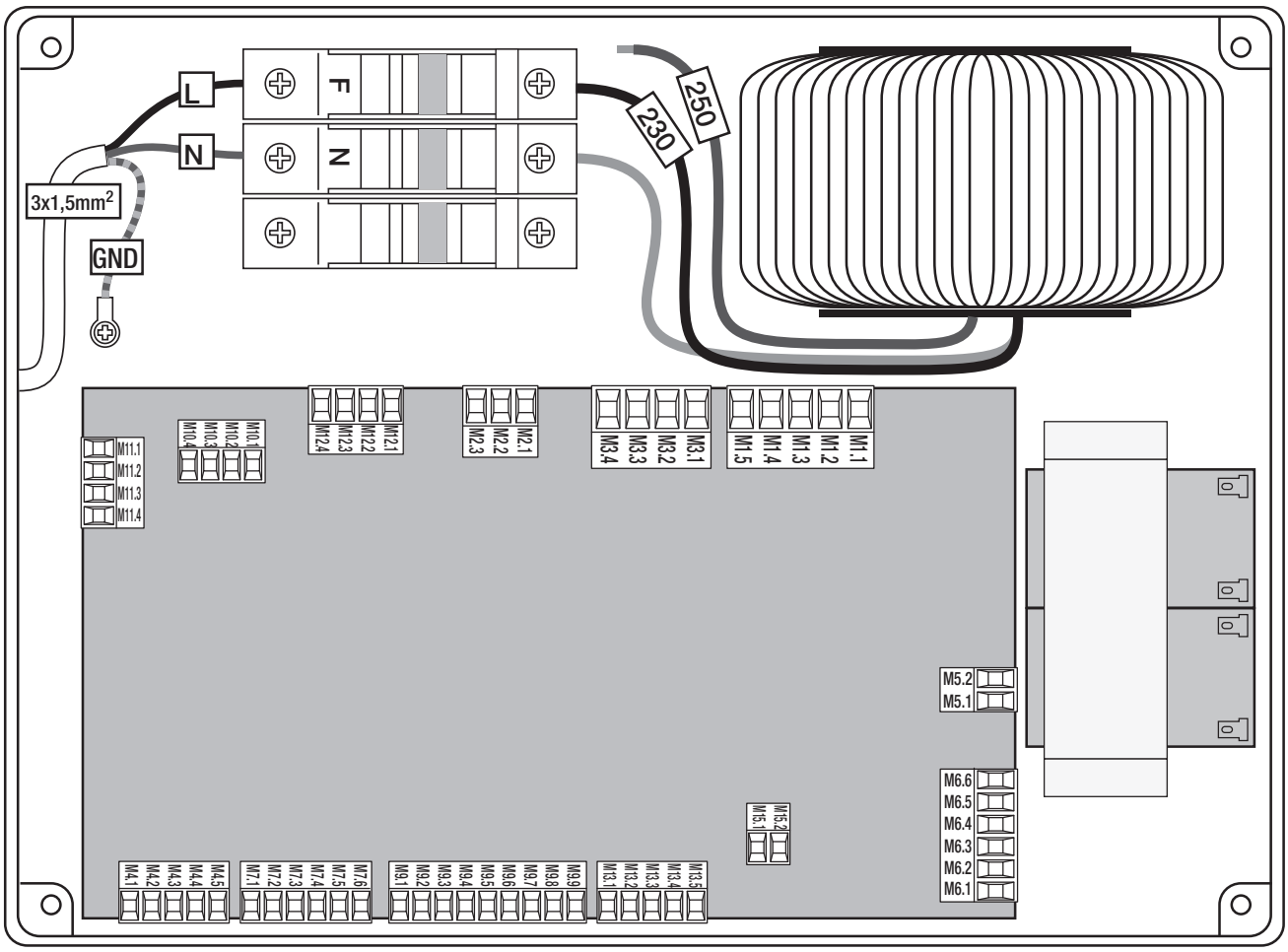

Fig. 2 -CP2/CP2S/CP2SK

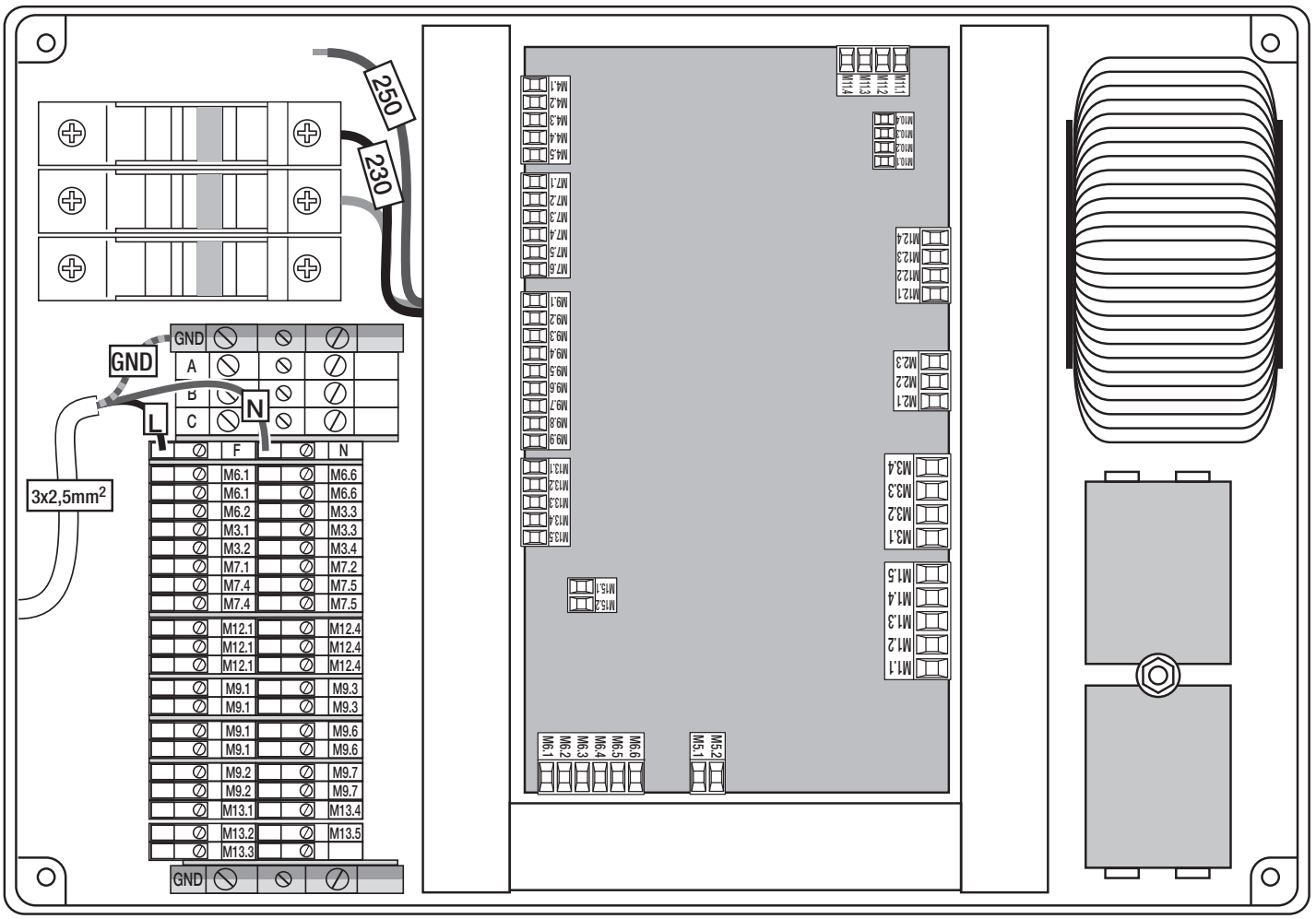

Fig. 3 -CP4/CP4S/CP4SK

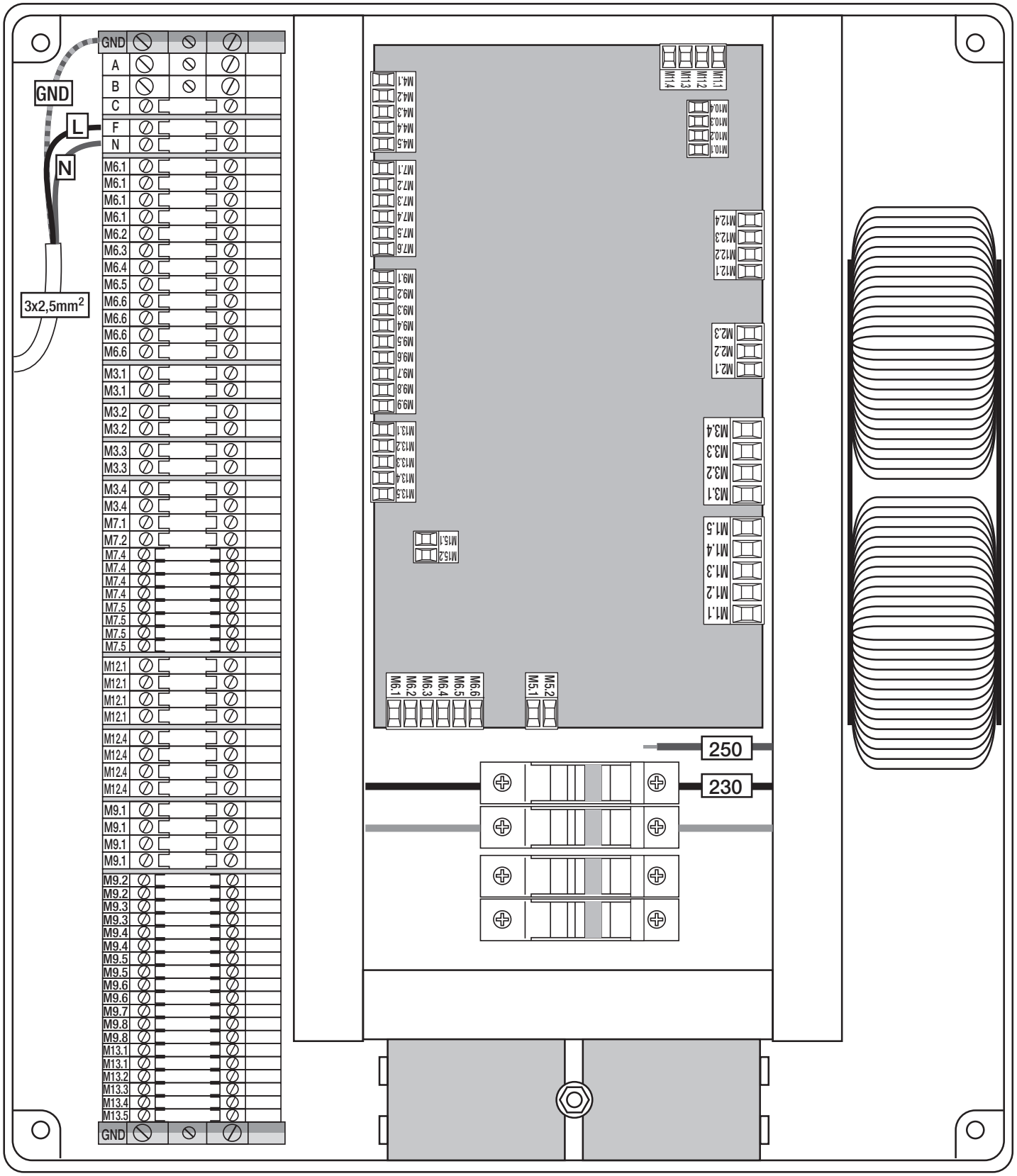

Fig. 4 - Scheda CPU

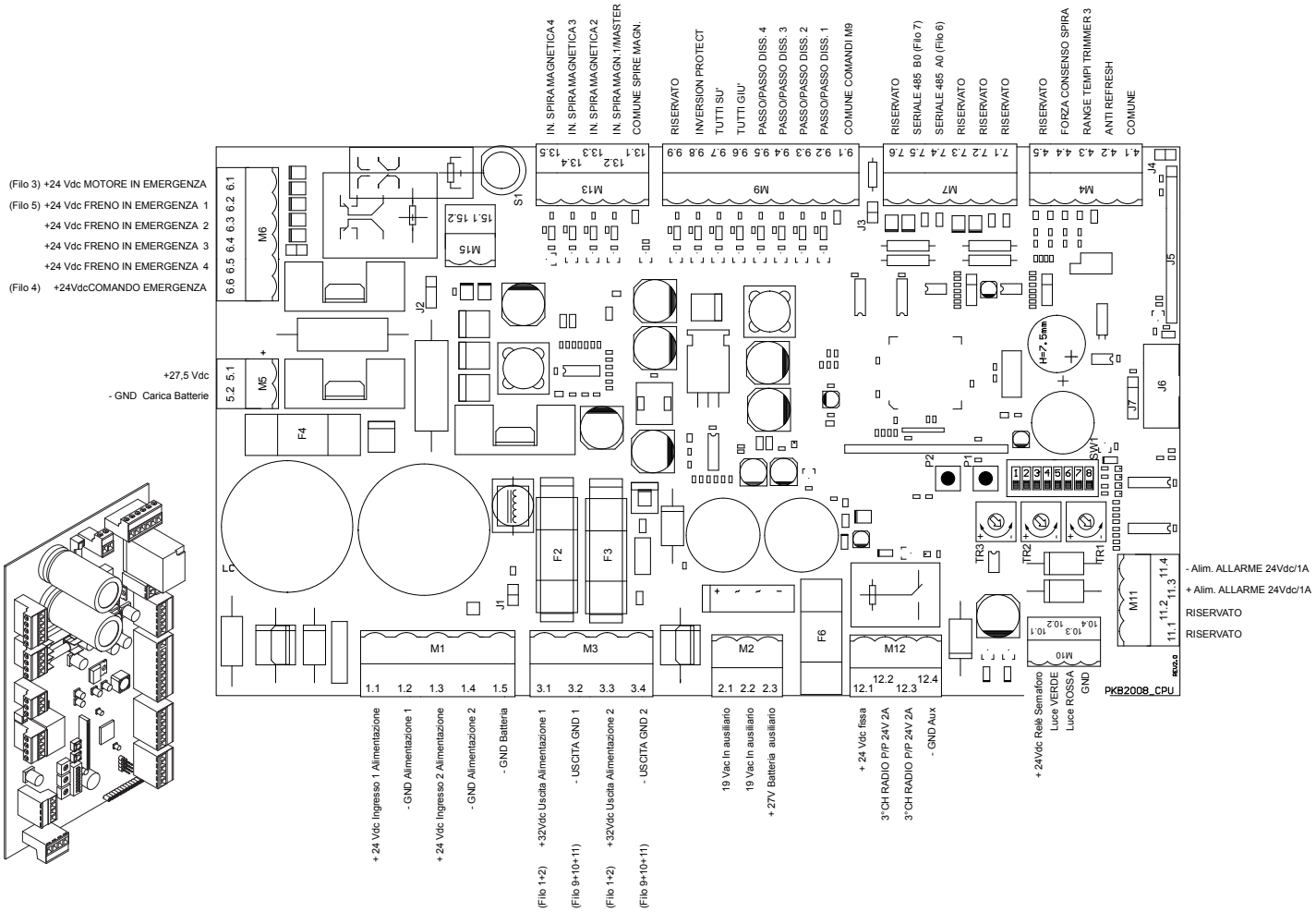

Fig. 5 - Scheda POWER

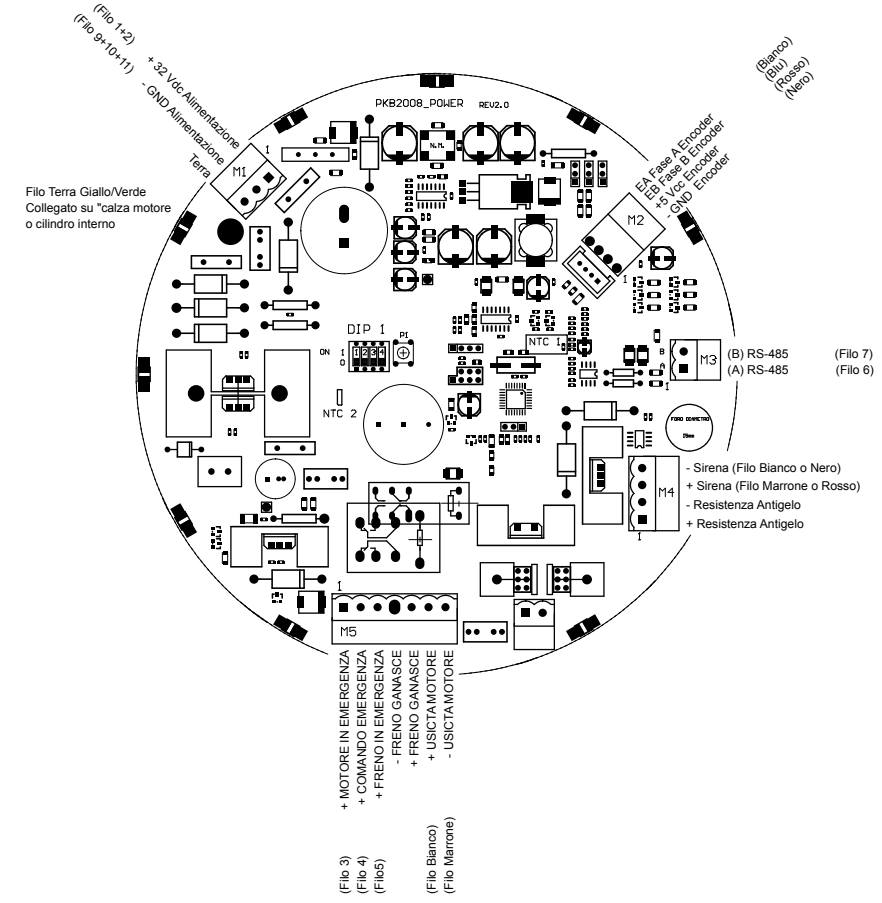

0 = Normale (Massima forza)
1 = Sensibile (Ferma subito in salita)

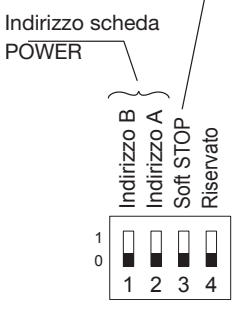

B	A	Indirizzo scheda POWER
0	0	Dissuasore 1 (F0)
0	1	Dissuasore 2 (F1)
1	0	Dissuasore 3 (F2)
1	1	Dissuasore 4 (F3)

Fig. 6 -CP1/CP1S/CP1SK - Cablaggio 1 dissuasore

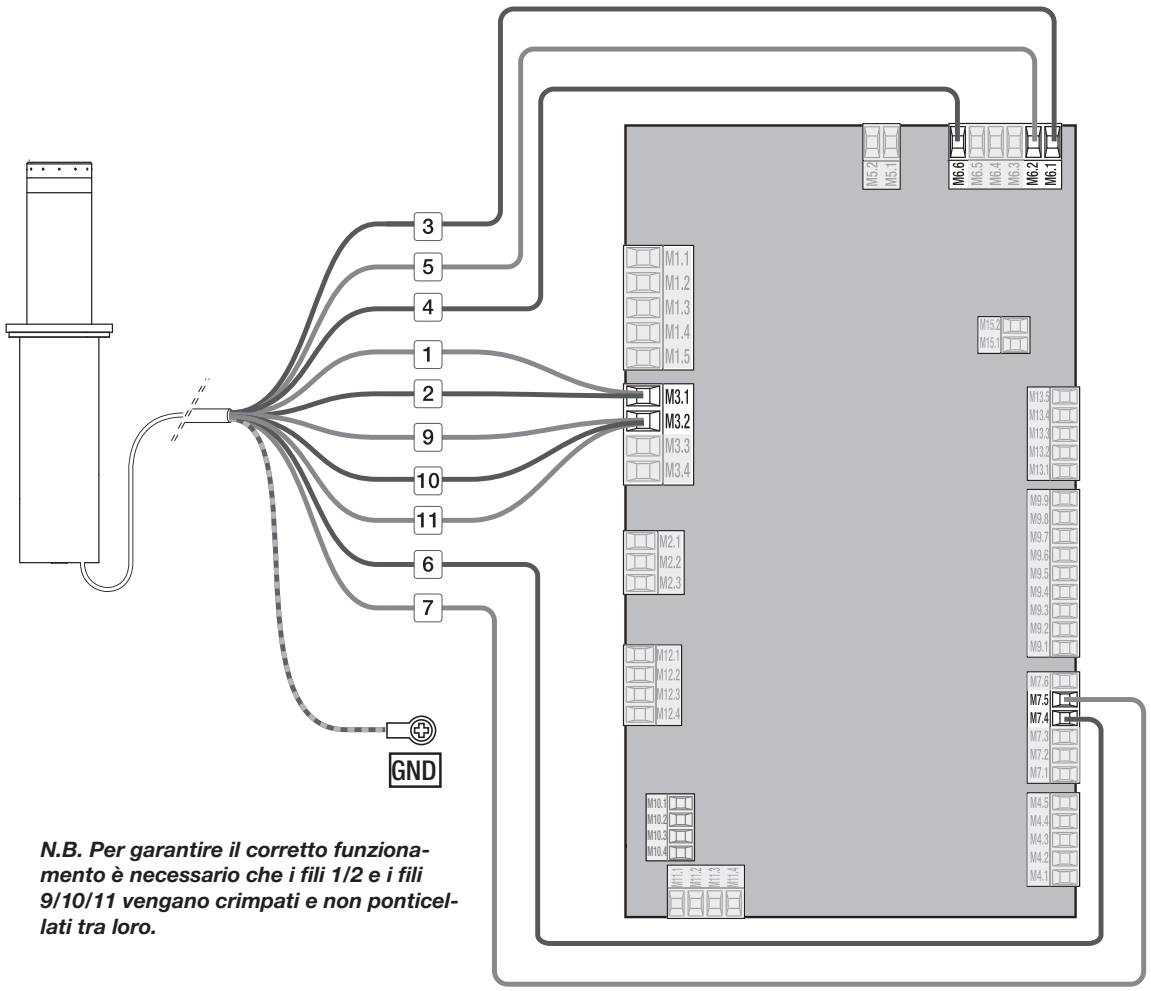

N.B. Per garantire il corretto funzionamento è necessario che i fili 1/2 e i fili 9/10/11 vengano crimpati e non ponticellati tra loro.

Fig. 7 -CP2/CP2S/CP2SK - Cablaggio 2 dissuasori

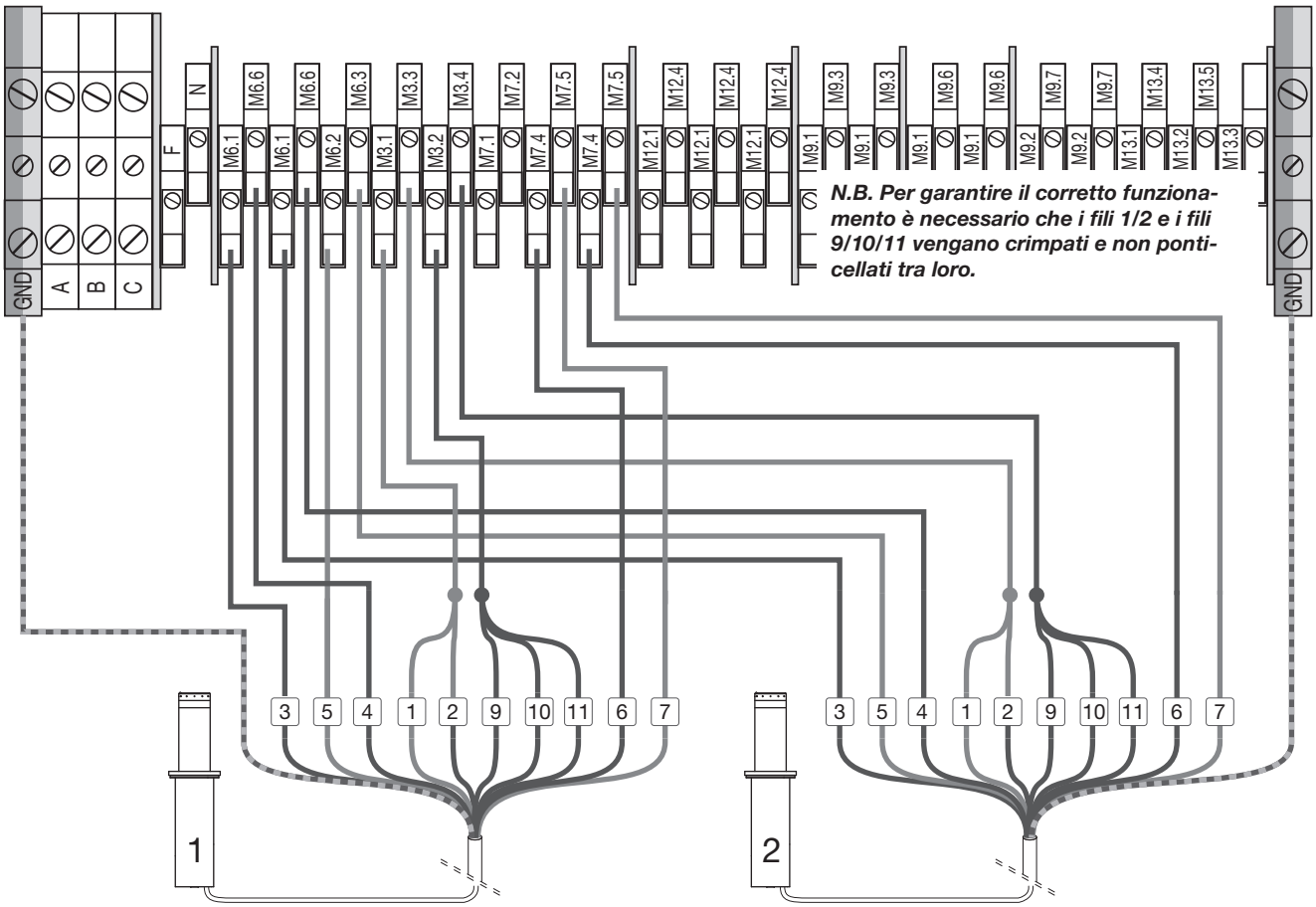

N.B. Per garantire il corretto funzionamento è necessario che i fili 1/2 e i fili 9/10/11 vengano crimpati e non ponticellati tra loro.

Fig. 8 -CP4/CP4S/CP4SK - Cablaggio 4 dissuasori

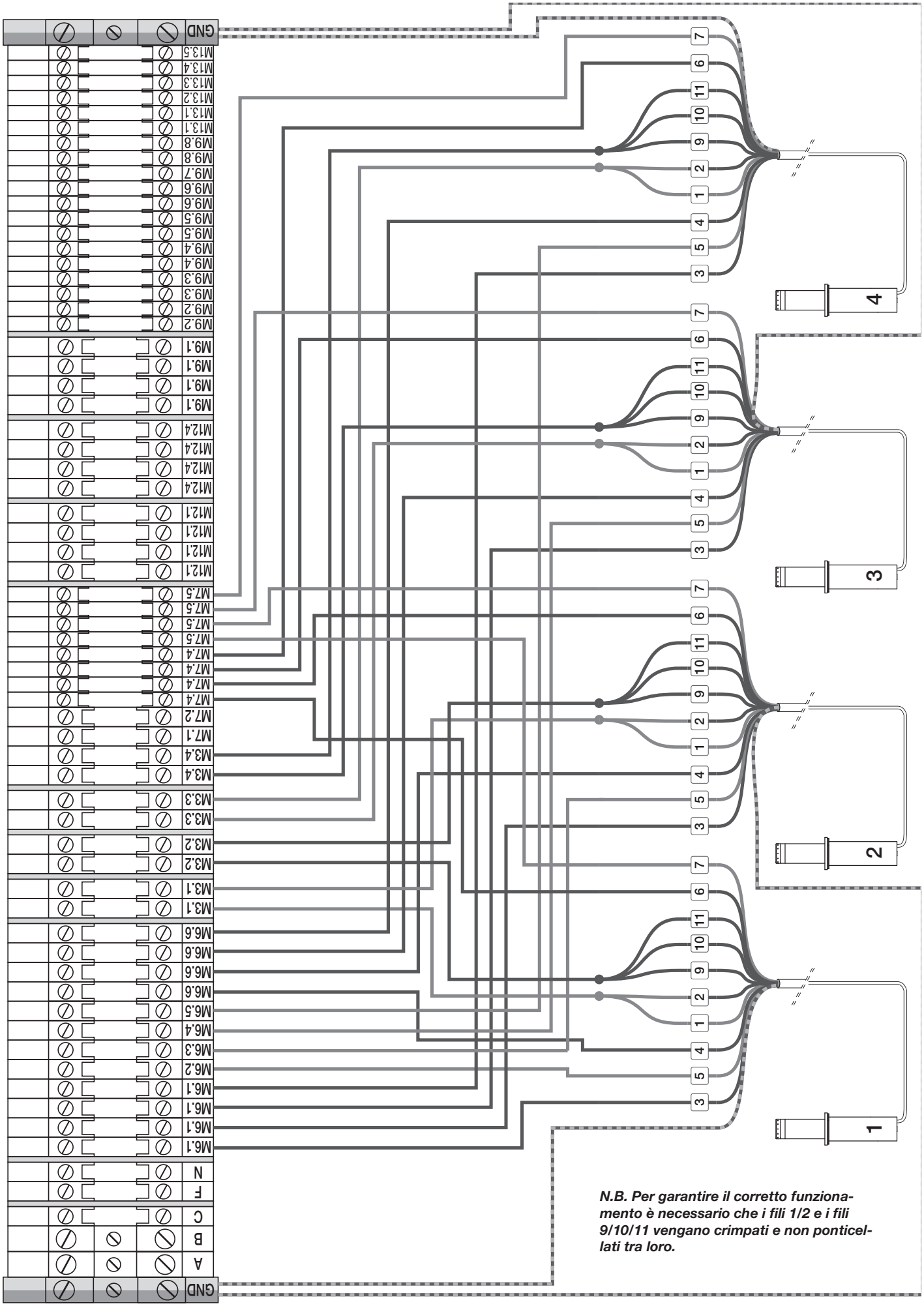

INFORMAZIONI GENERALI

Centrale di comando per uno o più dissuasori della serie Vigilant e Force disponibili in varie versioni:
CP1 centrale per 1 dissuasore Vigilant 500/I (Fig.1)
CP2 centrale per 2 dissuasori Vigilant 500/I (Fig.2)
CP4 centrale per 4 dissuasori Vigilant 500/I (Fig.3)

CP1S centrale per 1 dissuasore Vigilant 800/I o Force 525/I-Force 825/I (Fig.1)
CP2S centrale per 2 dissuasori Vigilant 800/I o Force 525/I-Force 825/I (Fig.2)
CP4S centrale per 4 dissuasori Vigilant 800/I o Force 525/I (Fig.3)

Tutte le centrali sopra descritte possono essere inoltre fornite con il kit batteria di emergenza (UPS) pre-cablato: CP1K-CP2K-CP4K e CP1SK-CP2SK-CP4SK.

Tutte le centrali dispongono di una logica di controllo CPU (Fig.4).
Tutti i dissuasori Force e Vigilant sono provvisti di una scheda di comando POWER posizionata sotto al coperchio del cilindro (Fig.5).

Per il collegamento tra centrale di comando e dissuasore utilizzare l'apposito cavo con connettore rapido IP68 disponibile in varie lunghezze a seconda della distanza centrale-dissuasore.

COLLEGAMENTI ELETTRICI

A seconda del numero di dissuasori da collegare alla centrale, fare riferimento allo schema di cablaggio relativo:
Fig.6 Collegamento CP1/CP1S/CP1K/CP1SK a 1 dissuasore.
Fig.7 Collegamento CP2/CP2S/CP2K/CP2SK a 2 dissuasori.
Fig.8 Collegamento CP4/CP4S/CP4K/CP4SK a 4 dissuasori.
Nel caso di utilizzo di più di 1 dissuasore è **NECESSARIO CHE AD OGNI DISSUASORE VENGA ASSEGNATO UN INDIRIZZO DIVERSO NELLA SCHEDA POWER** utilizzando il selettore DIP1 evidenziato in Fig.5.

Come evidenziato negli schemi, nel caso di collegamento di 1 dissuasore, i cablaggi verranno eseguiti direttamente nelle morsettiere estraibili presenti nella scheda CPU.
Nelle centrali CP2 e CP4 la scheda CPU è collegata ad una morsettiera in linea che replica le numerazioni dei morsetti della scheda CPU.

Nota per alimentazione 250V: La centrale viene normalmente fornita per una tensione di rete di 230V. Nel caso di rete superiore a 230V (240/250V) è sufficiente rimuovere il filo (marcato 230V) che dal trasformatore va all'uscita del portafusibili (L) e collegare al suo posto il filo marcato (250V), come evidenziato in Figura 1/2/3.

La scheda di comando CPU è analoga per tutte le versioni di centrale, più avanti verranno descritte le funzioni dei vari Ingressi/Uscite e delle logiche di funzionamento.
Per semplicità nelle descrizioni verranno utilizzate le illustrazioni riferite alla scheda CP1. I collegamenti e le funzionalità sono in ogni caso le stesse anche per le centrali CP2 e CP4.

IMPORTANTE: Le centrali per 2 e 4 dissuasori sono dotate di una morsettiera (ABC) che consentono il controllo del dissuasore anche in caso di guasto della centrale o in assenza di alimentazione di rete. Vedi paragrafo "Morsettiera ABC".

Nelle pagine finali di questo manuale sono riportati i vari schemi di cablaggio di tutte le centrali riportanti i collegamenti della CPU all'alimentazione di rete, al trasformatore, alle batterie di alimentazione elettrofreno e ad un eventuale relè (KA1) per la discesa automatica in caso di assenza di rete*. Viene indicata inoltre la modalità di collegamento della morsettiera M10 ai relè di controllo del semaforo verde/rosso.

** Il dissuasore viene normalmente mantenuto in posizione da un elettrofreno di stazionamento. In caso di assenza di alimentazione di rete le batterie presenti a bordo della CP1/2/4, intervengono alimentando l'elettrofreno consentendo la discesa del dissuasore. Questa funzione viene eseguita automaticamente quando è installato il relè KA1.*

Consigli per l'installazione.
a) L'installazione elettrica e la logica di funzionamento devono essere in accordo con le normative vigenti.
b) È consigliabile tenere i cavi di potenza (motore, alimentazione) distinti da quelli di comando (pulsanti, fotocellule, radio); per evitare interferenze è preferibile prevedere ed utilizzare due guaine separate (vedi EN 60204-1 15.1.3).
c) Ricontrollare tutti i collegamenti fatti prima di dare tensione.
d) Controllare che le impostazioni dei Dip-Switch siano quelle volute.
e) Gli ingressi N.C. che non vengono usati devono rimanere liberi.

ATTENZIONE!
La centrale viene fornita con il faston e/o il morsetto M5 delle batterie scollegato. Ripristinare il collegamento delle batterie solo dopo aver dato corrente.

FUNZIONE INGRESSI/USCITE CPU

Sono presenti morsettiere per il collegamento:
Morsettiera M9 - pin 9.1-9.9
8 ingressi di comando digitali dei quali:
4 ingressi per comandare la salita/discesa dei dissuasori in modalità "**PASSO/PASSO**" (alla pressione del tasto, se il dissuasore è basso si alza e viceversa)
2 ingressi di comando globale:

Ingresso 9.6: "**TUTTI GIU**" tutti i dissuasori collegati alla centrale effettuano una discesa INDIPENDENTEMENTE DALLA LORO POSIZIONE

Ingresso 9.7: "**TUTTI SU**" tutti i dissuasori collegati alla centrale effettuano una salita INDIPENDENTEMENTE DALLA LORO POSIZIONE. È consigliato avere sempre a disposizione questi comandi per sincronizzare i dissuasori o per effettuare una discesa in emergenza.

Ingresso 9.8: "**PROTEZIONE INVERSIONE**". Ingresso con contatto N.O. per fotocellula o dispositivo di controllo esterno. In fase di manovra di risalita, l'intervento di questo ingresso, provoca l'immediata inversione della manovra. Da utilizzare come protezione supplementare ad altre protezioni (spire e/o fotocellule).

Ingresso 9.9: UOMO PRESENTE. Collegando una pulsante N.O. è possibile far salire il dissuasore fintanto che il pulsante rimane premuto. Se il pulsante viene rilasciato prima di aver completato la manovra di salita, il dissuasore ridiscende.

Tutti gli ingressi sono "**a contatto pulito**" (N.O.) quindi possono essere comandati da tutti i moduli di comando a contatto pulito con relè di uscita come ricevitori dei radiocomandi, ricevitori transponder, ricevitori da tastiera numerica, pulsanti normali alza/abbassa e qualsiasi modulo con relè contatto pulito in uscita: è sufficiente collegare il comune della morsettiera **M9 pin 9.1 - COM IN** con il comando desiderato.

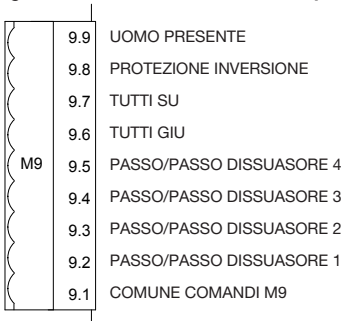

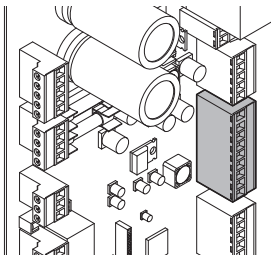

Morsettiera M13 - pin 13.1-13.5
Morsettiera ingressi dei contatti N.C. per dispositivi di protezione (spire magnetiche o fotocellulle).
Usare sempre il contatto M13.1/M13.2 per i comandi globali. Nel caso di funzioni passo/passo nella configurazione "SP1", si possono utilizzare fino a 4 dispositivi di sicurezza indipendenti per ciascun dissuasore.
RISPETTARE SEMPRE l'ordine di configurazione relativo al dissuasore:
INGRESSO SPIRA 1 > DISSUASORE 1
INGRESSO SPIRA 2 > DISSUASORE 2
INGRESSO SPIRA 3 > DISSUASORE 3
INGRESSO SPIRA 4 > DISSUASORE 4

COMANDI GLOBALI: INGRESSO SPIRA 1 > DISSUASORE 1+2+3+4.

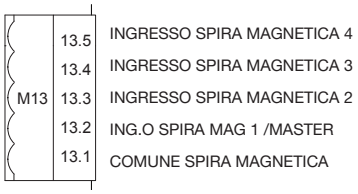

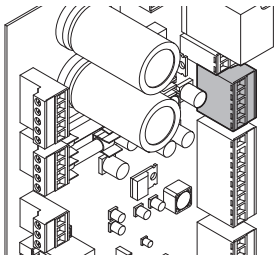

Morsettiera M6 - pin 6.1-6.6
Morsettiera di emergenza: per effettuare una discesa dei dissuasori in mancanza di corrente e/o schede guaste è presente **un pulsante ROSSO** sulla scheda per effettuare una discesa in emergenza (guasti all'elettronica); in questo caso viene by-passato il software ed i dissuasori si posizionano a livello del suolo tenendo il pulsante premuto per il tempo necessario; sulla cassetta elettromeccanica dove è alloggiata la centralina possono essere presenti ulteriori morsetti per effettuare lo sblocco e la salita dei dissuasori per togliere il coperchio e sostituire le schede di potenza/il motore ecc... nel caso questi siano guasti e non funzioni più alcun comando elettronico/software - (è necessario che funzioni almeno il freno motore, il cablaggio non sia interrotto e le batterie siano cariche).

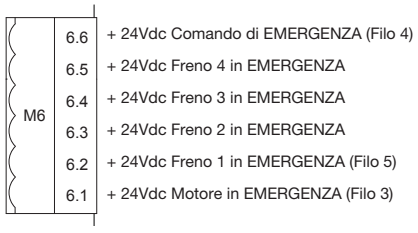

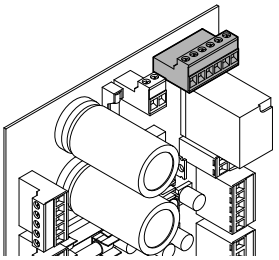

Morsettiera M15 - pin 15.1-15.2
Morsetto discesa automatica: è un contatto in parallelo al pulsante sopra; può essere collegato un contatto pulito NC di un relè comandato direttamente dall'alimentazione principale 230 volt~. Nel caso manchi l'alimentazione di ingresso questo contatto si chiude e fa abbassare tutti i dissuasori collegati alla medesima centrale.

ATTENZIONE!
Se manca l'alimentazione principale per tempi prolungati (superiori a 6/8 ore), è consigliato sganciare il faston delle batterie e rimetterle in servizio al ritorno della rete (i dissuasori rimangono bassi ed in situazione di riposo senza alcun pericolo), altrimenti, come avviene per tutti gli antifurto e gli impianti di backup UPS, le batterie potrebbero rovinarsi e necessitare una sostituzione.
Il sistema è stato progettato per essere sempre alimentato 24 ore su 24; funziona ad UPS (se presente) per le brevi interruzioni di alimentazione di energia (alcune ore), e se disattivato o spento per lunghi periodi è necessario disporre i dissuasori "tutti bassi" a riposo e sganciare i portafusibili ed i contatti della batteria. Quando l'energia viene ripristinata è sufficiente rimettere in servizio la centrale con un'operazione semplicissima di chiusura dell'interruttore generale se presente o dei portafusibili e del collegamento delle batterie.

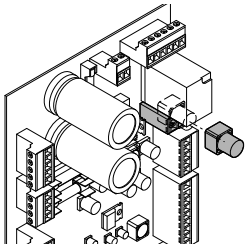

Morsettiera M5 - pin 5.1-5.2
Un caricabatteria automatico è integrato nella centrale in grado di caricare e mantenere in tampone due batterie in serie da 12 Volt (linea 24 Volt) di varie taglie, le batterie servono per poter utilizzare gli sblocchi/funzioni di emergenza in mancanza di Alimentazione da rete 230 Volt o per guasti alle schede e per la funzione **OPTIONAL UPS** che alimenta la centrale e tutte le schede Power integrate nei dissuasori e tutti i moduli inseriti nella cassetta in caso di mancanza di rete 230 Volt.

M5	5.2	
	5.1	

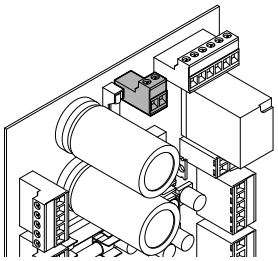

Morsettiera M7 - pin 7.1-7.6
Comunicazione tra schede POWER e CPU: Bus di comunicazione RS-485 tra una centrale e fino a 4 schede POWER (integrate nel dissuasore), un secondo bus RS-485 è previsto per implementazioni future, **lunghezza del cavo tra centrale ed ogni dissuasore da limitare possibilmente entro 20 metri (10-15 consigliati).**

M7	7.6	RISERVATO
	7.5	SERIALE 485 B0 (Filo 7)
	7.4	SERIALE 485 A0 (Filo 6)
	7.3	RISERVATO
	7.2	RISERVATO
	7.1	RISERVATO

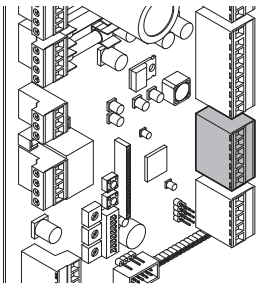

Morsettiera M3 - pin 3.1-3.2-3.3-3.4 - Alimentazione DC di uscita per dissuasore
Collegare il dissuasore da comandare su M3:
Pin 3.1 (utilizzare anche 3.3 su CP2/CP4) :
Alimentazione positiva (+ fili 1, 2 che arrivano dal dissuasore) **+32Volt DC1 OUT Supply**.
Pin 3.2 (utilizzare anche 3.4 su CP2/CP4):
Alimentazione negativa (- fili 9, 10, 11 che arrivano dal dissuasore) **-GND Supply**.

M3	3.4	USCITA GND 2 (Filo 9+10+11)
	3.3	+32Vdc Uscita Alimentazione 2 (Filo 1+2)
	3.2	USCITA GND 1 (Filo 9+10+11)
	3.1	+32Vdc Uscita Alimentazione 1 (Filo 1+2

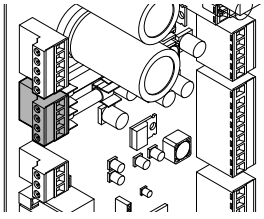

N.B. Per garantire il corretto funzionamento è necessario che i fili 1/2 e i fili 9/10/11 vengano crimpati e non ponticellati tra loro.

Morsettiera M4 - pin 4.1-4.5
Effettuando dei ponticelli su questa morsettiera si possono abilitare o disabilitare alcune funzioni.
M4.1-M4.2: ANTI-REFRESH. Ponticellando questi due morsetti si attiva la funzione anti-refresh che consiste nell'impedire di rieseguire un comando di salita se il dissuasore è già alto o di discesa se già basso. Da utilizzare nel caso un numero elevato di utenti dispongano di radiotrasmettitori di controllo dell'impianto.
M4.1-M4.3: TEMPI PRELAMPEGGIO. Ponticellando questi due morsetti il Trimmer TR3 che regola il preavviso di manovra amplia la scala tempi da 0s a 100s.
In assenza di ponticello la scala tempi va da 0s a 10s.
M4.1-M4.4: IGNORA SICUREZZA. Ponticellando questi due morsetti si abilita il dissuasore a salire anche se il contatto NC della protezione (spira o fotocellula) è aperto. Si by-passa pertanto l'ingresso sicurezza, da utilizzare esclusivamente per testare il corretto funzionamento delle sicurezze nel caso di anomalie di funzionamento.
Valido solo con configurazioni da SP2 a SP6.

M4	4.5	RISERVATO
	4.4	IGNORA SICUREZZA ATTIVA
	4.3	PREALLARME 0/100s
	4.2	ANTI-REFRESH
	4.1	COMUNE

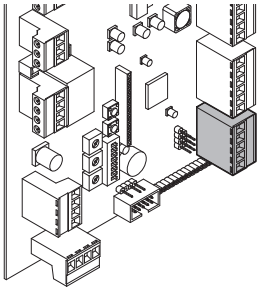

Morsettiera M11 - pin 11.1-11.4
Uscita per avvisatore acustico "Buzzer" 24 Vdc/1A max.

M11	11.4	- Alim. ALLARME
	11.3	+ Alim. ALLARME
	11.2	RISERVATO
	11.1	RISERVATO

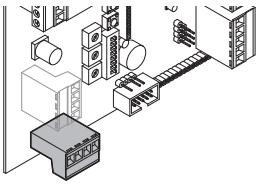

Morsettiera M12
Pin 12.1-12.4 Uscita fissa per alimentazione dei moduli esterni 24 Vdc/1A.
Pin 12.2-12.4 Uscita Passo/Passo 24Vdc/1A max controllata dal 3° canale radio del ricevitore integrato.
Pin 12.3-12.4 Uscita Passo/Passo 24Vdc/1A max controllata dal 3° canale radio del ricevitore integrato.
Le due uscite sono in parallelo e commutano simultaneamente con il 3° canale radio.

M12	12.4	- GND AUX
	12.3	3°CH RADIO P/P 24V 2A
	12.2	3°CH RADIO P/P 24V 2A
	12.1	+ 24 Vdc Fissa

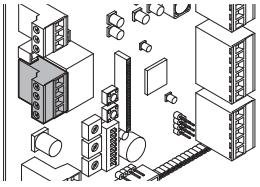

Morsettiera M10 - pin 10.1-10.4
Comando scheda semaforica per 2 semafori: 1° normalmente rosso commuta verde, 2° normalmente rosso commuta verde in base al ciclo di lavoro.

Nota:
Nel caso si utilizzi il semaforo RISE a Led a basso consumo, è sufficiente collegare il connettore alla morsettiera M10 che provvede automaticamente al controllo delle luci e all'alimentazione del semaforo.

Nel caso si utilizzi un semaforo standard a 230 V è necessario utilizzare dei relè come indicato negli schemi di cablaggio nelle ultime pagine del manuale.
Il semaforo viene gestito attraverso l'encoder e non attraverso un finecorsa meccanico.
Di conseguenza è importante settare il tempo di commutazione delle luci tramite il trimmer TR2, in modo tale da dare il giusto margine al dissuasore per il compimento della manovra.
Il semaforo serve ad indicare lo stato del dissuasore, tuttavia è sempre necessario verificare l'effettiva discesa dello stesso prima di passare.

M10	10.4	GND
	10.3	LUCE ROSSA
	10.2	LUCE VERDE
	10.1	+ 24 Vdc relè semaforo

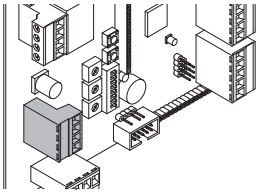

Funzione Trimmer

Trimmer TR1 Regola il tempo di risalita automatica dopo l'intervento di spire o fotocellulle, regolabile da 6 a 66 secondi

Trimmer TR2 Regola il tempo di commutazione dei semafori. Tempo di commutazione da ROSSO a VERDE dopo il completamento della discesa del dissuasore. Regolabile da 0s (commutazione istantanea) a 30 secondi.

Trimmer TR3 Regola il tempo di preavviso manovra minimo 0s, massimo 10s. Se presente il ponticello tra M4.1/M4.3 il tempo di prelampeggio diventa regolabile tra 0 e 100s.
Il preavviso avviene tramite il segnalatore acustico collegato ai morsetti M11.3/M11.4 o visivo, tramite la luce rossa del semaforo.

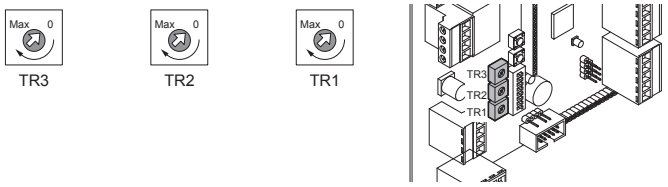

Fusibili - F2, F3, F4, F6
F2, **F3**: 20/25A Slow 6x32 - Fusibile protezione alimentazione motore dissuasore.
F4: 3.15A Fast 5x20 - Fusibile protezione carica batteria tampone.
F6: 3.15A Slow 5x20 - Fusibile protezione moduli esterni 24V.

Diagnostica:

LED ROSSO: Normalmente spento, se lampeggia velocemente significa che manca l'alimentazione di rete per interruzione linea di fusibili o manca l'alimentazione 18 Vac ai morsetti M2.1/M2.2 per i 24 Vdc ausiliari su morsettiera M12.

LED GIALLO: Indica lo stato bus dati RS485 tra centrale CPU e dissuasori. Normalmente lampeggia velocemente con una breve pausa ogni secondo, ad indicare la comunicazione CPU/Dissuasore in corso. Ad ogni comando il LED si spegne per circa 3s dopodiché riprende il lampeggio veloce con pausa.

LED VERDE: Indica l'attività sul ricevitore RR.WBS eventualmente installato sulla CPU. Lampeggia per 0.5s ad ogni attivazione su uno dei 4 canali disponibili.

LED BLU: Se acceso indica la chiusura del contatto M13.2 Ingresso spira 1 (Master), ovvero la spira è collegata e a riposo. Quando viene attivata da una massa metallica in transito il Led si spegne.

BUZZER: Posizionato nella scheda CPU. Segnala con due frequenze lo stato della batteria e di conseguenza il funzionamento del caricabatterie integrato e di tutti i fusibili interni ed esterni, teleruttore UPS, relè e tutti i dispositivi che eventualmente fanno riferimento con il sistema batteria/caricabatteria.
Suono veloce: Indica lo stato di allarme sovraccarico della batteria, caricabatterie in cortocircuito, teleruttore UPS collegato in modo errato (o con contatti incollati), errato collegamento del polo positivo.
Suono lento: Indica lo stato di batteria scarica o in corto circuito o più probabilmente un fusibile interrotto. Verificare consultando lo schema di cablaggio (alla fine del presente manuale) corrispondente alla tipologia di impianto utilizzato.

SPIRE MAGNETICHE: Normalmente i rilevatori per spire magnetiche dispongono di diagnostica integrata, consultare il manuale fornito in dotazione.

ASSENZA RETE: La linea di alimentazione di rete può essere monitorata tramite il kit Ethernet attraverso il relè di "Discesa automatica" (colore arancione) posto a valle dei fusibili di linea principali. Il contatto NO può essere collegato ad uno dei 4 ingressi del kit Ethernet per monitorare lo stato della rete.

STATO DISSUASORI: Tramite il kit Ethernet, collegando l'uscita semaforo ad un relè NC/NO è possibile visualizzare su un ingresso Ethernet lo stato dei dissuasori ALTO/BASSO con il colore corrispondente allo stato del semaforo (VERDE/BASSO, ROSSO/ALTO)

PULSANTE ROSSO CPU: Consente di verificare lo stato delle batterie/caricabatteria, freno motore e componenti meccaniche e di scorrimento del dissuasore.

SCHEDA POWER: Interna al dissuasore. Se il buzzer interno al dissuasore suona con frequenza veloce e il dissuasore non risponde ad un comando di salita, ma solo di discesa significa che il sistema è in protezione termica a causa del surriscaldamento.

Funzione Dip-Switch SW1

All'interno della centrale è presente un modulo da 8 Dip-switch per scegliere varie modalità di funzionamento e parametrizzazione come la velocità di discesa, la corsa massima 500/800mm, la modalità di risalita con spire magnetiche/fotocellule funzioni di temporizzazioni e altre eventuali modalità.

C	B	A	Ciclo	Logica spira
0	0	0	SP0	Disabilitate (funzionamento manuale)
0	0	1	SP1	1 Mod. 1 Spira - Consenso a rialzare manualmente D1-2-3-4
0	1	0	SP2	1 Mod. 1 Spira - Alza D1-2-3-4 dopo tempo TR1 se spira libera (C. Arm. D1).
0	1	1	SP3	Idem SP2 + un "fronte spira" occupata/libera rialzo immediato con tempo fisso 3 sec.
1	0	0	SP4	Idem SP3 + inversione dissuasore se intercetta IN-ALL_DOWN in salita.
1	0	1	SP5	Idem SP4 - "fronte spira" rialzo 3 sec. + ciclo di riarmo OMOLOGATO
1	1	0	SP6	Idem SP4 - "fronte spira" rialzo 3 sec. (resetto tempo TR1 ad ogni evento)
1	1	1	SP7	Riservato

C	B	A	Livello Freno Vigilant 500 / Force 525
0	0	0	Freno minimo
0	0	1	Freno livello 1
0	1	0	Freno livello 2
0	**1**	**1**	**Freno livello 3**
1	0	0	Freno livello 4
1	0	1	Freno livello 5
1	1	0	Freno livello 6
1	1	1	Freno massimo

C	B	A	Livello Freno Vigilant 800 / Force 825
0	0	0	Freno minimo
0	0	1	Freno livello 1
0	1	0	Freno livello 2
0	**1**	**1**	**Freno livello 3**
1	0	0	Freno livello 4
1	0	1	Freno livello 5
1	1	0	Freno livello 6
1	1	1	Freno massimo

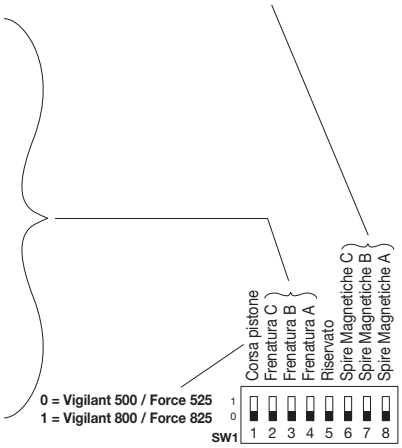

Schema impianto tipo.

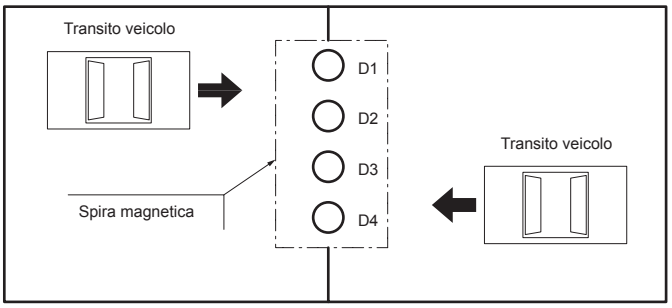

Collegare la fotocellula/spira all'ingresso M13.1/M13.2, **il contatto deve essere NC** (normalmente chiuso) in condizione di riposo, **a spira non occupata o fotocellula libera**.

Logica Spire Magnetiche:

CONFIGURAZIONE 000 SP0

Il comando è completamente manuale, nessuna spira o dispositivo di protezione è collegato. Il comando di salita e discesa viene effettuato mediante operatore in modalità "controllo a vista".

CONFIGURAZIONE 001 SP1

Questa configurazione base prevede che ogni manovra di salita e discesa venga effettuata in modalità "controllo a vista", ovvero, il comando di salita deve essere dato da un operatore presente in prossimità dell'impianto. Se la spira è occupata, il comando viene sempre ignorato. Questa modalità è consigliata nel caso di impianti che non necessitano di risalita automatica del dissuasore.
Esempi di impianti:

Nel caso di **impianto composto da 1 dissuasor**e il comando viene dato mediante morsettiera o ricevitore RRWBS (MASTER), i collegamenti saranno i seguenti:
M 9.1 - M 9.7 (UP) M 9.1 – M 9.6 (DOWN)
M 9.1 – M 9.2 (UP/DOWN) step by step
Collegamento spira : M 13.1 – M 13.2

Nel caso di **impianto composto da piu' dissuasori, con comando (passo-passo) individuale di ciasun dissuasore e utilizzo di una spira per ciascun dissuasore**, i collegamenti saranno i seguenti:
M 9.1 – M 9.2 (UP/DOWN) step by step per il dissuasore nr. 1
M 9.1 – M 9.3 (UP/DOWN) step by step per il dissuasore nr. 2
M 9.1 – M 9.4 (UP/DOWN) step by step per il dissuasore nr. 3
M 9.1 – M 9.5 (UP/DOWN) step by step per il dissuasore nr. 4
Collegamento spire :
M 13.1 – M 13.2 per il dissuasore nr. 1
M 13.1 – M 13.3 per il dissuasore nr. 2
M 13.1 – M 13.4 per il dissuasore nr. 3
M 13.1 – M 13.5 per il dissuasore nr. 4
In questo caso si utilizzano solo gli ingressi della morsettiera con ricevitore esterno a 4 canali (no ricevitore ad innesto RRWBS).

Questa configurazione permette di comandare singolarmente fino a 4 dissuasori utilizzando un'unica centrale CP4 / CP4K / CP4S /CP4SK .

Nel caso di **impianto composto da piu' dissuasori, con comando GLOBALE (tutti i dissuasori si alzano e abbassano contemporaneamente) e utilizzo di una spira unica per tutti i dissuasori** , i collegamenti saranno i seguenti:
M 9.1 – M 9.7 (ALL UP)
M 9.1 – M 9.6 (ALL DOWN)
Collegamento spira :
M 13.1 – M 13.2 (Master)M 13.3 – 4 – 5 devono essere ponticellati con M 13.1

Configurazione 010 SP2

I 4 dissuasori vengono abbassati da un comando globale "**ALL DOWN**" (telecomando, pulsante, ecc ...), solo in questo caso inizia il ciclo di rialzo automatico, inizia il conteggio del tempo di risalita impostato dal Trimmer **TR1** (tempo da circa 6 a 66 secondi). Alla fine del tempo impostato: se la spira o fotocellula è "**libera**" (contatto chiuso), si ha il consenso ed il dissuasore si rialza automaticamente, se la spira è "**occupata**", il dissuasore rimane basso anche dopo lo scadere del tempo impostato; non appena la spira si "**libera**" (contatto chiuso), con il tempo già scaduto, il dissuasore si rialza immediatamente.

Configurazione 011 SP3

Funzionamento analogo al precedente SP2 come gestione consensi e risalita, in più viene introdotta la logica "**Chiusura Rapida**": il dissuasore dopo essere stato abbassato, inizia il conteggio del tempo di risalita impostato dal Trimmer **TR1** come **SP2**, ma se la spira intercetta un fronte di salita "**Apre - Chiude**" "**Spira occupata - Spira Libera**", il dissuasore si rialza "**subito**" dopo un tempo fisso di tre secondi senza aspettare il tempo residuo impostato da **TR1**.

Configurazione 100 SP4

Funzionamento analogo al precedente **SP3** come gestione consensi e risalita, in più viene introdotto il "**MONITOR**" durante la risalita del dissuasore che se intercetta un comando globale "ALL DOWN" inverte la marcia e ritorna basso.
NB1: Se l'ingresso "ALL_DOWN" viene richiuso il tempo spira viene resettato e riparte il conteggio.
NB2: Se l'ingresso "ALL_DOWN" viene intercettato durante la salita il dissuasore inverte la marcia.
NB3: Se la spira 1 intercetta un veicolo durante la fase di risalita del dissuasore, interviene l'inversione di marcia

Configurazione 101 SP5 (OMOLOGATA)

Funzionamento analogo al precedente **SP4** come gestione consensi e risalita, tranne che **NON** effettua una risalita rapida (fronte 3 secondi) se intercetta un fronte spira: un fronte di salita "APRE --> CHIUDE" > "SPIRA OCCUPATA --> SPIRA LIBERA".
Inoltre, se manca l'alimentazione da rete elettrica per più di 3 secondi, il dissuasore effettua un "ciclo di riarmo automatico" cioè si abbassa completamente e successivamente effettua in automatico un comando di risalita "ALL UP" per tutti i dissuasori collegati, verificando prima che la spira magnetica / fotocellula sia libera (che non ci siano ostacoli) e che il comando "GLOBAL DOWN" non sia chiuso.
Il riarmo automatico avviene dopo 20 secondi dalla completa discesa del dissuasore; durante questo tempo il sistema effettua un doppio controllo su spire/fotocellule e comando "GLOBAL DOWN" ed il semaforo rimane rosso.
Questo sistema rende il dissuasore immune ai "buchi di tensione", soprattutto quando è collegato il relè di discesa automatica in mancanza di rete elettrica su M15.
Ogni evento (spira o ingresso "ALL DOWN") resetta il tempo spira TR1 (funzione con il massimo tempo di sgombero passaggio).
NB1: Se l'ingresso "ALL DOWN" viene richiuso, il tempo spira viene resettato e riparte il conteggio.
NB2: Se l'ingresso "ALL DOWN" viene intercettato durante la salita, il dissuasore inverte la marcia.
NB3: Se la spira 1 intercetta un veicolo durante la fase di risalita del dissuasore, interviene l'inversione di marcia.

Configurazione 110 SP6

Funzionamento analogo al servizio spira **SP4** come gestione consensi e risalita, tranne che **NON** effettua una risalita rapida (fronte 3 secondi) se intercetta un fronte spira: un fronte di salita "APRE --> CHIUDE" > "SPIRA OCCUPATA --> SPIRA LIBERA"
Ogni evento (spira o ingresso "ALL DOWN") resetta il tempo spira TR1 (funzione con il massimo tempo di sgombero passaggio).
NB1: Se l'ingresso "ALL DOWN" viene richiuso, il tempo spira viene resettato e riparte il conteggio.
NB2: Se l'ingresso "ALL DOWN" viene intercettato durante la salita, il dissuasore inverte la marcia.
NB3: Il dissuasore può risalire solamente dopo aver ultimato il conteggio del tempo TR1 sempre che questo non venga resettato da comandi "all down" o ingresso spira1, in questo caso il dissuasore rimane basso e non può risalire.
NB4: Se la spira 1 intercetta un veicolo durante la fase di risalita del dissuasore, interviene l'inversione di marcia.

FUNZIONE INGRESSI/USCITE POWER

Nella scheda POWER sono presenti 5 morsettiere. Alcuni ingressi/uscite sono precablati al cavo di uscita con connettore rapido. Altri ingressi/uscite sono connessioni interne al dissuasore.
Di seguito sono descritte le morsettiere e nel caso di cablaggio al connettore le relative numerazioni sul cavo di collegamento.
In alcuni casi più fili in uscita sono collegati ad un unico morsetto, in questo caso i fili vanno raggruppati anche nel collegamento alla centrale.

Morsettiera M1 - Alimentazione da centrale CPU
M1.1: + Ingresso alimentazione +32Vdc (Filo 1+2).
M1.2: - GND alimentazione (Filo 9+10-11).
M1.3: - Collegamento di terra interno al dissuasore.

Morsettiera M2 - Connessione Encoder motore
M2.1: EA fase A Encoder - bianco.
M2.2: EB fase B Encoder - blu.
M2.3: + 5Vcc Encoder - rosso.
M2.4: - GND Encoder - nero.

Morsettiera M3 - Connessione seriale RS-485
M3.1: A RS-485 (Filo 6).
M3.2: B RS-485 (Filo 7).

Morsettiera M4 - Connessione avvisatore acustico e resistenza antigelo
M4.1: + Resistenza antigelo
M4.2: - Resistenza antigelo
M4.3: + Avvisatore acustico (Filo Marrone).
M4.4: - Avvisatore acustico (Filo Bianco).
Connessioni per accessori opzionali pre-installati.

Morsettiera M5 - Connessione Motore-Elettrofreno-Emergenza
M5.1: + Motore in emergenza (Filo 3).
M5.2: + Comando di emergenza (Filo 4).
M5.3: + Freno in emergenza (Filo 5)
M5.4: - Freno Ganasce
M5.5: + Freno Ganasce
M5.6: + Collegamento interno motore 24Vdc (bianco)
M5.7: - Collegamento interno motore 24Vdc (marrone)

MORSETTIERA ABC

La morsettiera ABC, presente nei modelli CP2 e CP4 consente il controllo dei dissuasori nel caso di guasto della centrale POWER, alimentando direttamente i motori dei dissuasori, by-passando l'elettronica di comando.
Se i motori ed i releativi elettrofreni sono funzionanti, sarà possibile sollevare PARZIALMENTE i dissuasori in modo da consentire l'accesso alle schede POWER.



- **L'uso della morsettiera ABC è consentito solo a personale tecnico qualificato.**
- **Per NESSUN MOTIVO BISOGNA ALZARE COMPLETAMENTE IL DISSUASORE, portato a finecorsa, il motore 24vdc si danneggia irrimediabilmente.**
- **Utilizzare questa procedura esclusivamente per sollevare il dissuasore al massimo al 50% della sua corsa per consentire l'apertura del coperchio per l'intervento sulla centrale POWER.**
- **I dissuasori devono poter essere controllati visivamente durante la procedura di sollevamento.**
- **I dissuasori devono essere tutti bassi, se anche solo un dissuasore si trova in posizione parzialmente o totalmente alzata, la procedura non può essere avviata. Abbassare i dissuasori eventualmente sollevati, utilizzando il contatto di discesa automatica.**

Seguire passo-passo questa procedura:
1 -**Togliere alimentazione di rete.**
2 - Utilizzando del cavo di sezione 2,5 mm^2 ponticellare i morsetti B-C e collegare un contatto provvisorio N.O.* (normalmente aperto) tra i morsetti A-B (vedi figura).

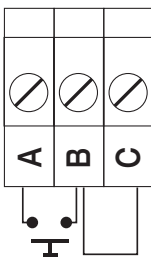

**Utilizzare un pulsante da almeno 15A o preferibilmente, un interruttore magnetotermico da almeno 20A. L'uso di pulsanti di portata inferiore, in caso di incollaggio dei contatti può danneggiare irreversibilmente i motori.*
3 - Ripristinare l'alimentazione di rete, quindi con i dissuasori visibili, premere brevemente il pulsante NO. Se i dissuasori si alzano, appena arrivati a circa metà corsa, rilasciare il pulsante NO.
4 - **Togliere alimentazione di rete.** con i dissuasori parzialmente alzati è possibile intervenire sulle centrali POWER.
5- **Rimuovere tutti i collegamenti alla morsettiera ABC**
Se la procedura non ha effetto sui dissuasori, significa che il guasto riguarda i motori. E' quindi necessario rimuovere completamente il dissuasore dalla cassa di fondazione.

RICEVITORE INTEGRATO

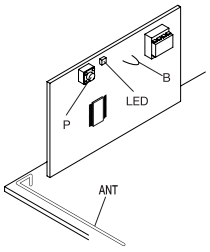

Su richiesta la centrale può essere fornita con un modulo radio 4 canali con frequenza 433,92MHz in grado di memorizzare fino a 64 trasmettitori rolling-code o 1 codice programmabile.
Sulla scheda è già preinstalla un antenna (ANT) valida nella maggior parte delle installazioni. Nel caso sia necessario installare un'antenna esterna, collegare il filo del segnale al filo ANT e la calza al morsetto M4.1.
I 4 canali sono automaticamente associati alle funzioni:
Canale 1 LED ROSSO: Tutti GIU - tutti i dissuasori vengono abbassati.
Canale 2 LED VERDE Tutti SU - tutti i dissuasori vengono sollevati.
Canale 3 LED ARANCIO - effettua la commutazione sui morsetti M12.2 e M12.3 24V
Canale 4 LED ARANCIO/Lampeggiante - effettua la funzione allarme antipanico, attivando l'uscita sirena sui morsetti M11.3/M11.4

MEMORIZZAZIONE TRASMETTITORI

Per mezzo del ponticello B è possibile selezionare il tipo di trasmettitori utilizzato:
con il ponticello chiuso: solo rolling-code.
con il ponticello aperto: rolling-code e programmabili.
Per la memorizzazione di un trasmettitore procedere come segue:

1 Premere il pulsante P del ricevitore radio
2 Il LED si accende con colore ROSSO per circa 3s, quindi il led si spegne e si riaccende.
Se si desidera memorizzare un trasmettitore sul primo canale, (funzione dissuasori TUTTI GIU) premere il pulsante del trasmettitore da memorizzare entro 5s.
3 Se si preme nuovamente il pulsante P del ricevitore, il LED passa al colore VERDE per circa 3s, quindi il led si spegne e si riaccende.
Se si desidera memorizzare un trasmettitore sul secondo canale, (funzione dissuasori TUTTI SU) premere il pulsante del trasmettitore da memorizzare entro 5s.
4 Se si preme nuovamente il pulsante P del ricevitore, il LED passa al colore ARANCIO per circa 3s, quindi il led si spegne e si riaccende.
Se si desidera memorizzare un trasmettitore sul terzo canale, (commutazione sui morsetti M12.2 e M12.3) premere il pulsante del trasmettitore da memorizzare entro 5s.
5 Se si preme nuovamente il pulsante P del ricevitore, il LED passa al colore ARANCIO/Lampeggiante per circa 3s, quindi il led si spegne e si riaccende.
Se si desidera memorizzare un trasmettitore sul quarto canale, (funzione allarme antipanico) premere il pulsante del trasmettitore da memorizzare entro 5s.
6 Se si preme nuovamente il pulsante P del ricevitore, il LED si spegne e la ricevente esce dalla modalità di apprendimento.

Per resettare la ricevente:
Togliere alimentazione, premere il pulsante P e mantenendolo premuto ridare alimentazione. Il LED si accende rosso fisso, dopo circa 5s il LED lampeggia alternando i colori, rilasciare il pulsante, la ricevente è così azzerata e tutti i trasmettitori sono rimossi.

CP1

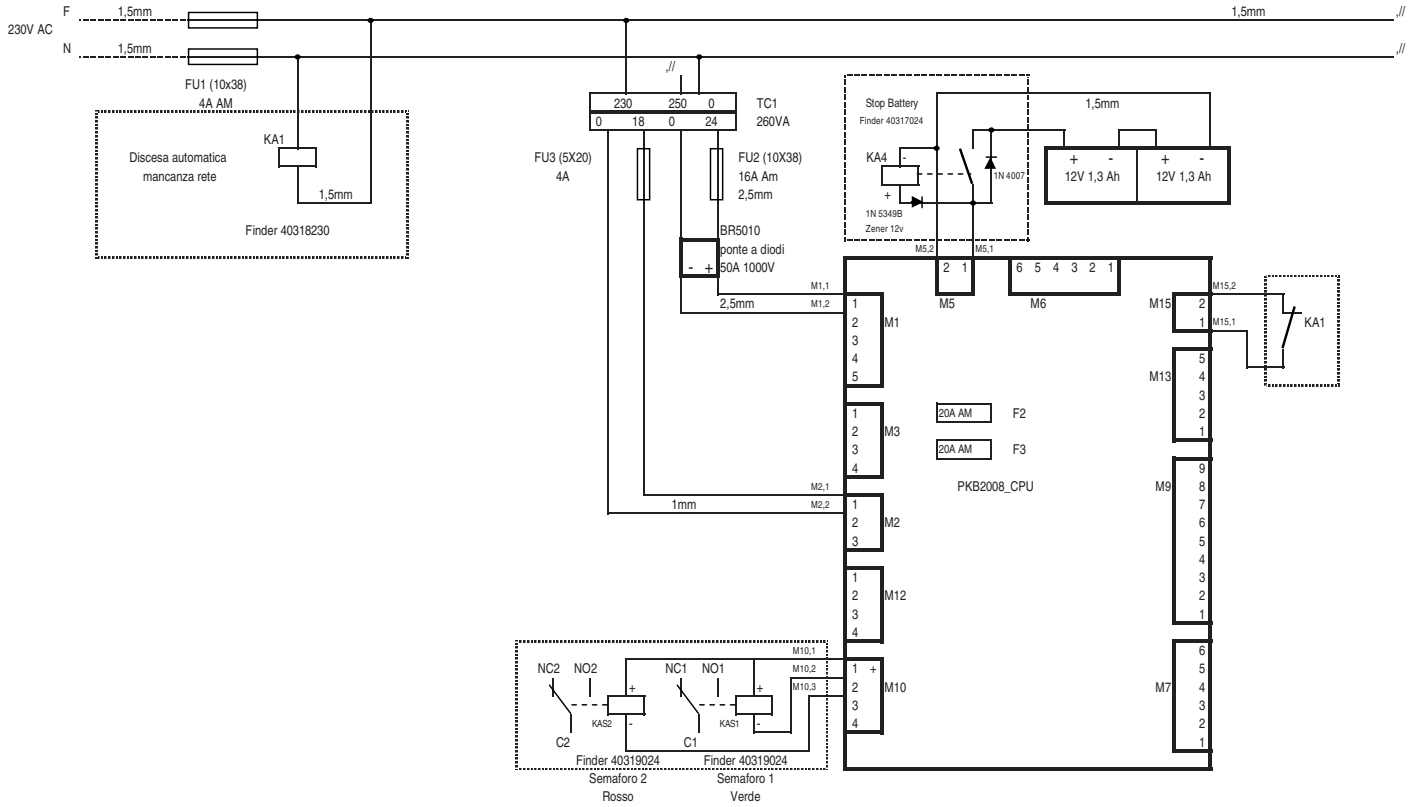
230V AC
F
N
1,5mm
FU1 (10x38)
4A AM
KA1
Discesa automatica
mancanza rete
Finder 40318230
230 250 0
0 18 0 24
TC1
260VA
FU3 (5X20)
4A
FU2 (10X38)
16A Am
2,5mm
BR5010
ponte a diodi
50A 1000V
Stop Battery
Finder 40317024
KA4
1N 4007
1N 5349B
Zener 12v
12V 1,3 Ah
12V 1,3 Ah
M1
M2
M3
M12
M10
M5
M6
M15
M13
M9
M7
KA1
20A AM
F2
20A AM
F3
PKB2008_CPU
NC2 NO2
NC1 NO1
KAS2
KAS1
C2
C1
Finder 40319024
Finder 40319024
Semaforo 2
Rosso
Semaforo 1
Verde

CP1K

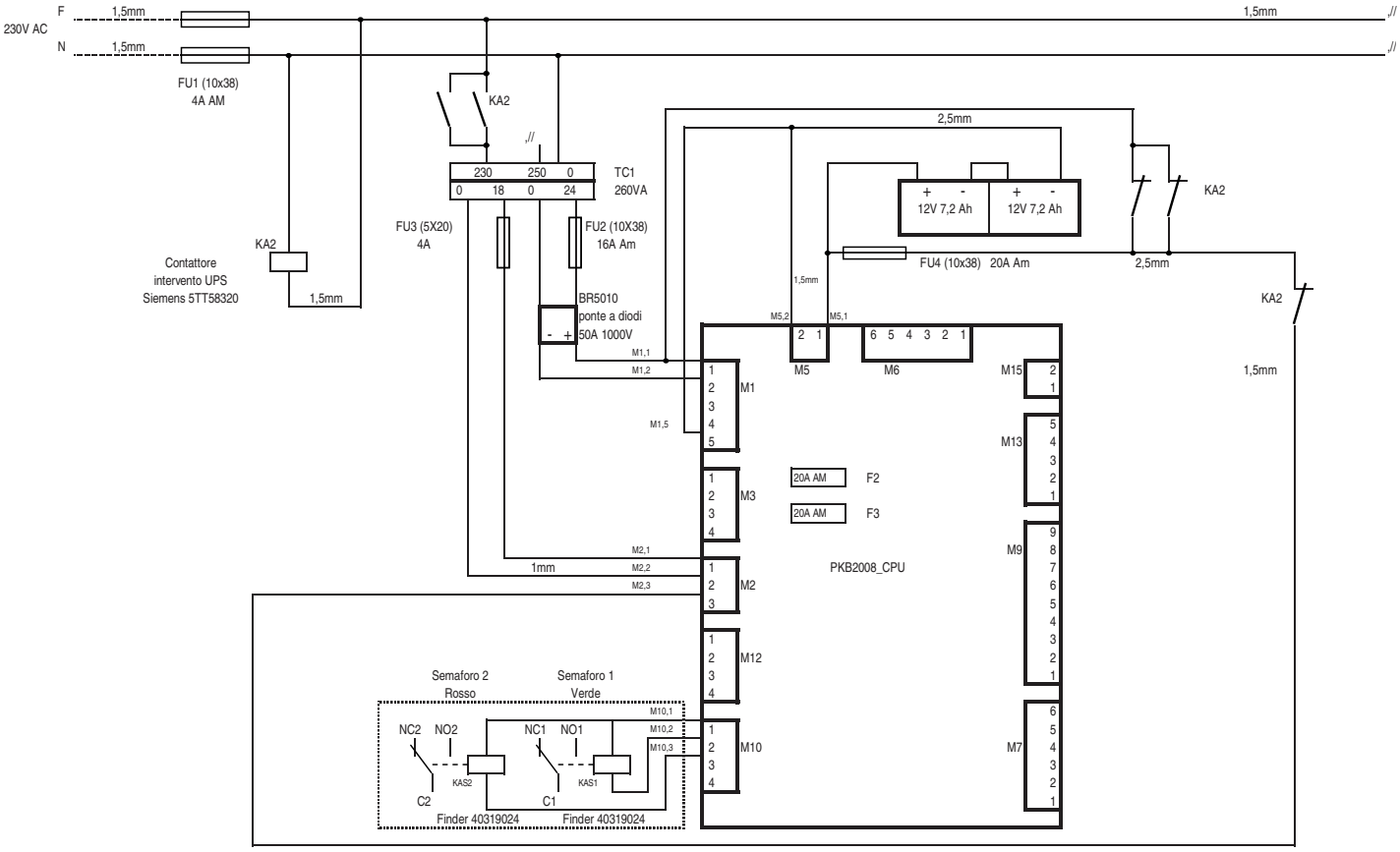
230V AC
F
N
1,5mm
FU1 (10x38)
4A AM
KA2
Contattore
intervento UPS
Siemens 5TT58320
230 250 0
0 18 0 24
TC1
260VA
FU3 (5X20)
4A
FU2 (10X38)
16A Am
BR5010
ponte a diodi
50A 1000V
12V 7,2 Ah
12V 7,2 Ah
FU4 (10x38) 20A Am
2,5mm
M1
M2
M3
M12
M10
M5
M6
M15
M13
M9
M7
20A AM
F2
20A AM
F3
PKB2008_CPU
Semaforo 2
Rosso
Semaforo 1
Verde
NC2 NO2
NC1 NO1
KAS2
KAS1
C2
C1
Finder 40319024
Finder 40319024

CP1S

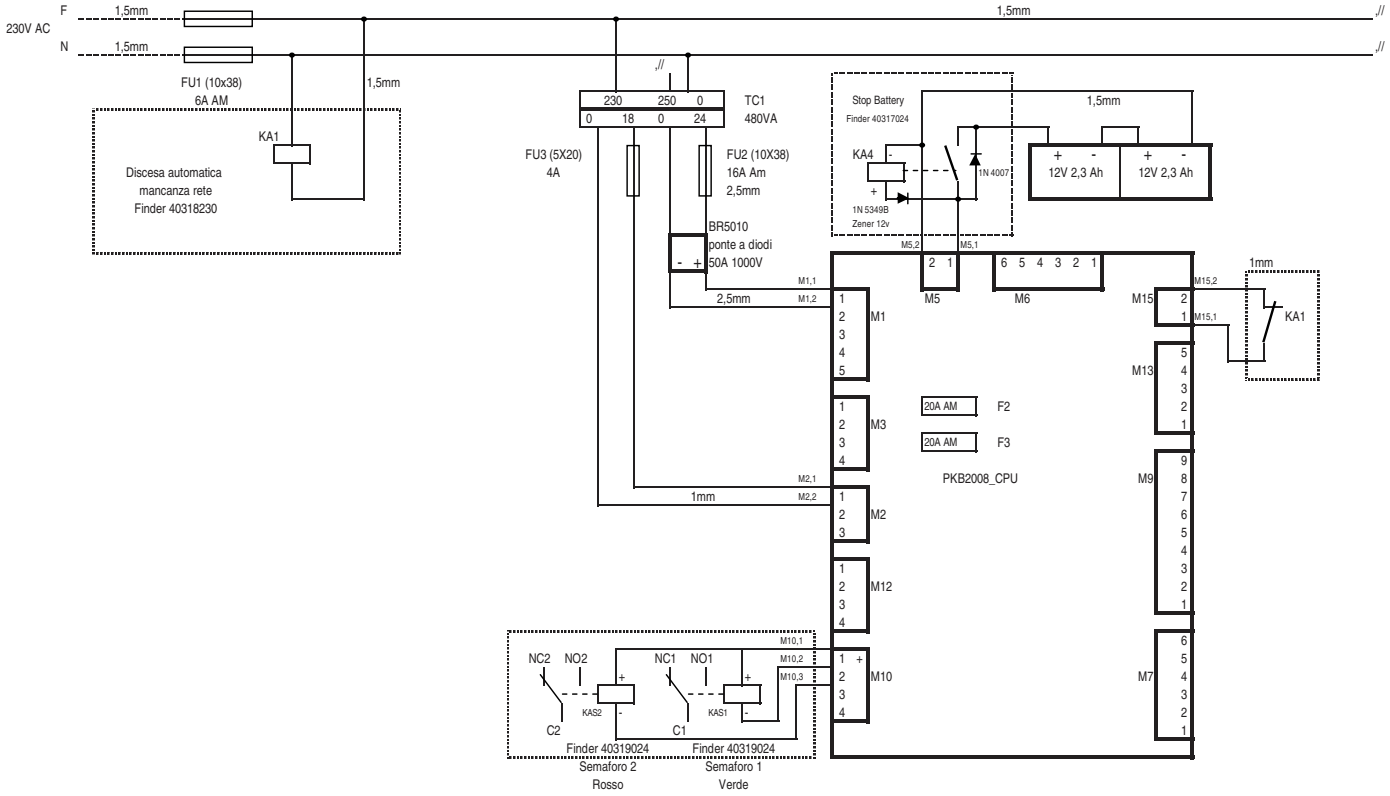
F
230V AC
N
1,5mm
1,5mm
1,5mm
1,5mm
,//
,//
FU1 (10x38)
6A AM
KA1
Discesa automatica
mancanza rete
Finder 40318230
230 250 0
0 18 0 24
TC1
480VA
FU3 (5X20)
4A
FU2 (10X38)
16A Am
2,5mm
BR5010
ponte a diodi
50A 1000V
2,5mm
1mm
Stop Battery
Finder 40317024
KA4
1N 4007
1N 5349B
Zener 12v
12V 2,3 Ah
12V 2,3 Ah
M1
M2
M3
M12
M10
M5
M6
M15
M13
M9
M7
20A AM
F2
20A AM
F3
PKB2008_CPU
KA1
NC2 NO2
NC1 NO1
KAS2
KAS1
C2
C1
Finder 40319024
Finder 40319024
Semaforo 2
Rosso
Semaforo 1
Verde

CP1SK

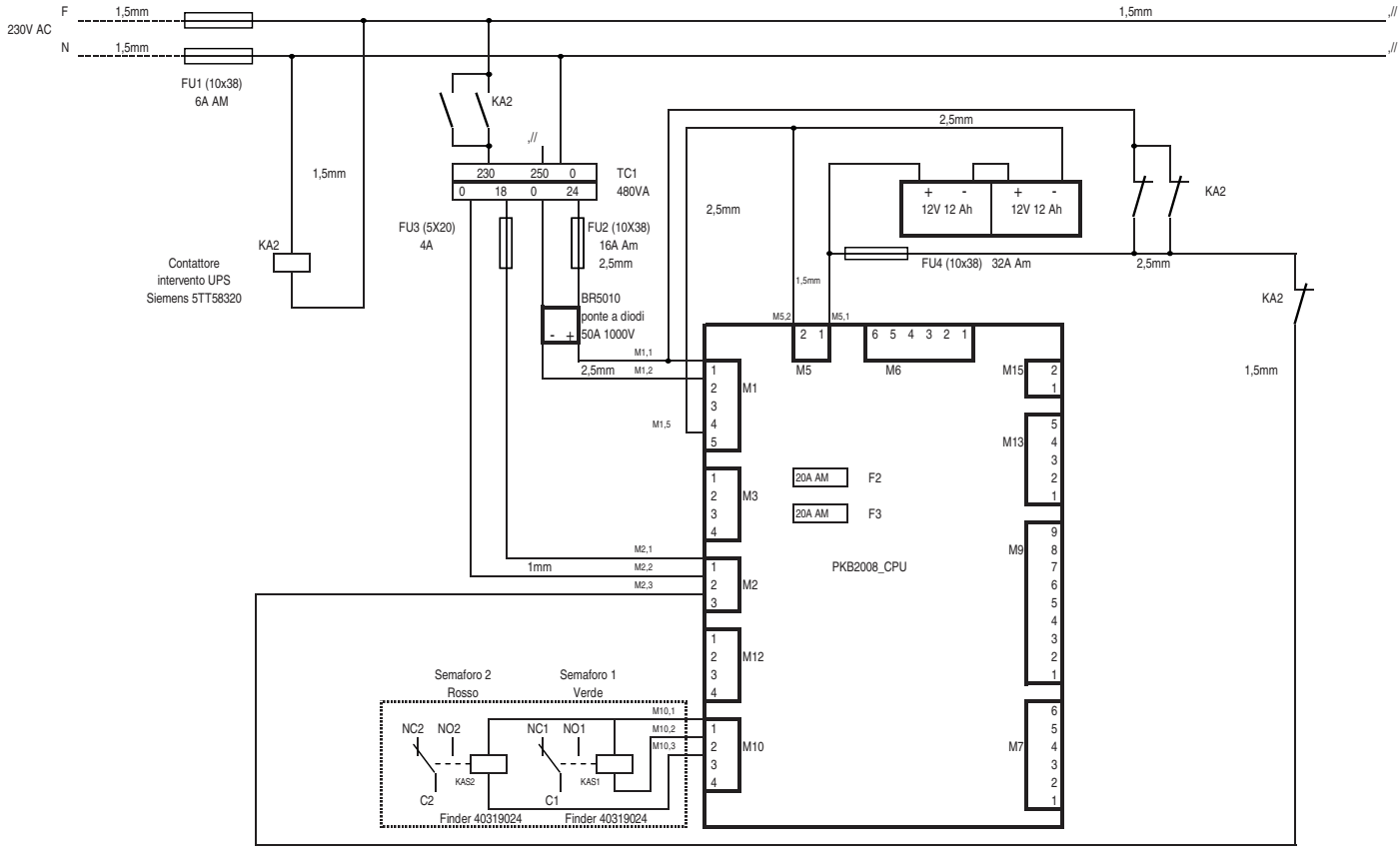
F
230V AC
N
1,5mm
1,5mm
1,5mm
,//
,//
FU1 (10x38)
6A AM
KA2
KA2
Contattore
intervento UPS
Siemens 5TT58320
230 250 0
0 18 0 24
TC1
480VA
FU3 (5X20)
4A
FU2 (10X38)
16A Am
2,5mm
BR5010
ponte a diodi
50A 1000V
2,5mm
1mm
2,5mm
2,5mm
12V 12 Ah
12V 12 Ah
KA2
FU4 (10x38) 32A Am
2,5mm
KA2
1,5mm
1,5mm
M1
M2
M3
M12
M10
M5
M6
M15
M13
M9
M7
20A AM
F2
20A AM
F3
PKB2008_CPU
Semaforo 2
Rosso
Semaforo 1
Verde
NC2 NO2
NC1 NO1
KAS2
KAS1
C2
C1
Finder 40319024
Finder 40319024

CP2

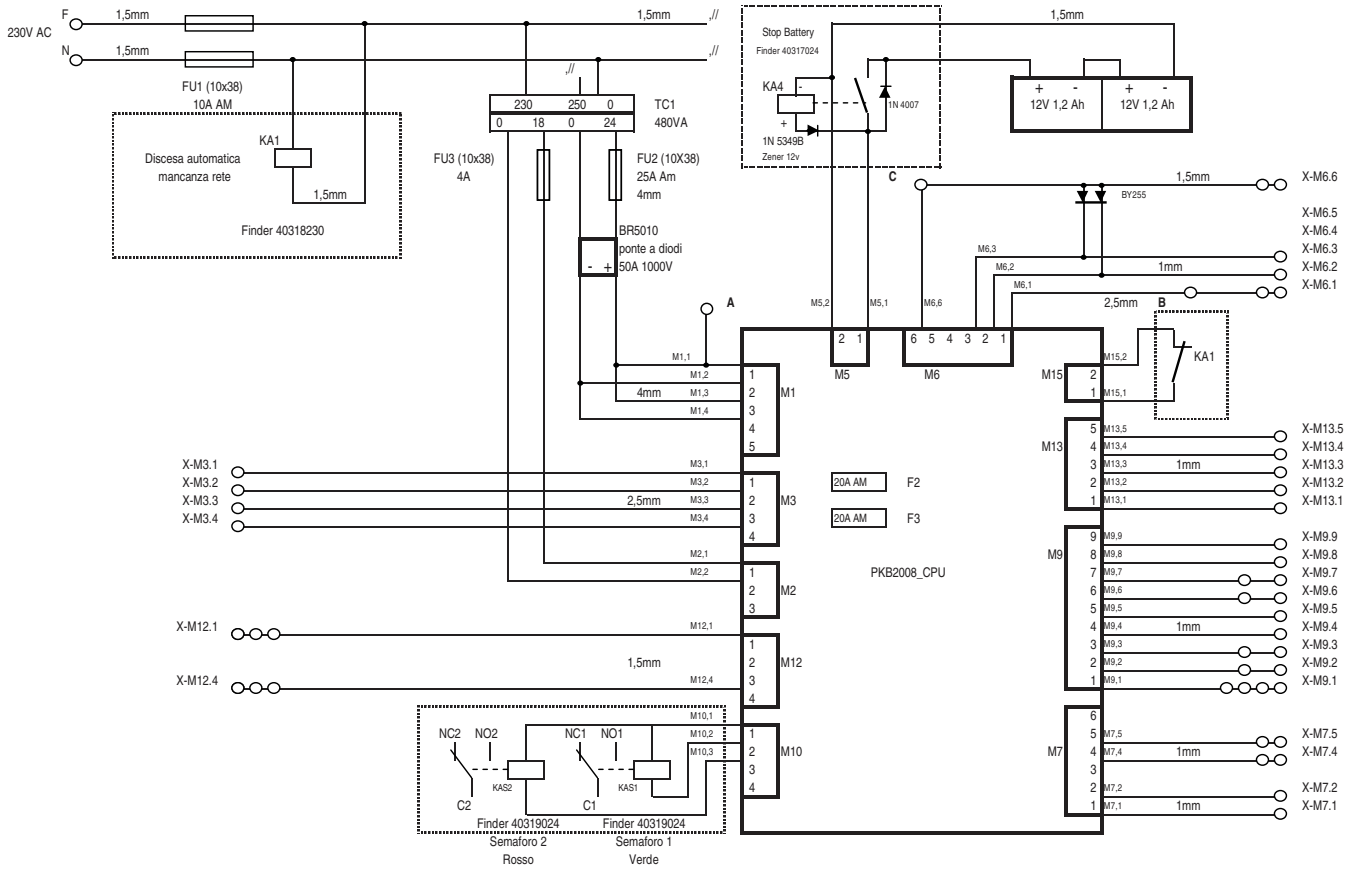
F
N
230V AC
1,5mm
FU1 (10x38)
10A AM
KA1
Discesa automatica
mancanza rete
Finder 40318230
TC1
480VA
230 250 0
0 18 0 24
FU3 (10x38)
4A
FU2 (10X38)
25A Am
4mm
BR5010
ponte a diodi
50A 1000V
Stop Battery
Finder 40317024
KA4
1N 4007
1N 5349B
Zener 12v
12V 1,2 Ah
12V 1,2 Ah
BY255
2,5mm
1mm
4mm
M1
M2
M3
M5
M6
M9
M10
M12
M13
M15
M7
20A AM
F2
20A AM
F3
PKB2008_CPU
KA1
X-M3.1
X-M3.2
X-M3.3
X-M3.4
X-M12.1
X-M12.4
X-M6.6
X-M6.5
X-M6.4
X-M6.3
X-M6.2
X-M6.1
X-M13.5
X-M13.4
X-M13.3
X-M13.2
X-M13.1
X-M9.9
X-M9.8
X-M9.7
X-M9.6
X-M9.5
X-M9.4
X-M9.3
X-M9.2
X-M9.1
X-M7.5
X-M7.4
X-M7.2
X-M7.1
NC2 NO2
NC1 NO1
KAS2
KAS1
C2
C1
Finder 40319024
Finder 40319024
Semaforo 2
Rosso
Semaforo 1
Verde

CP2K

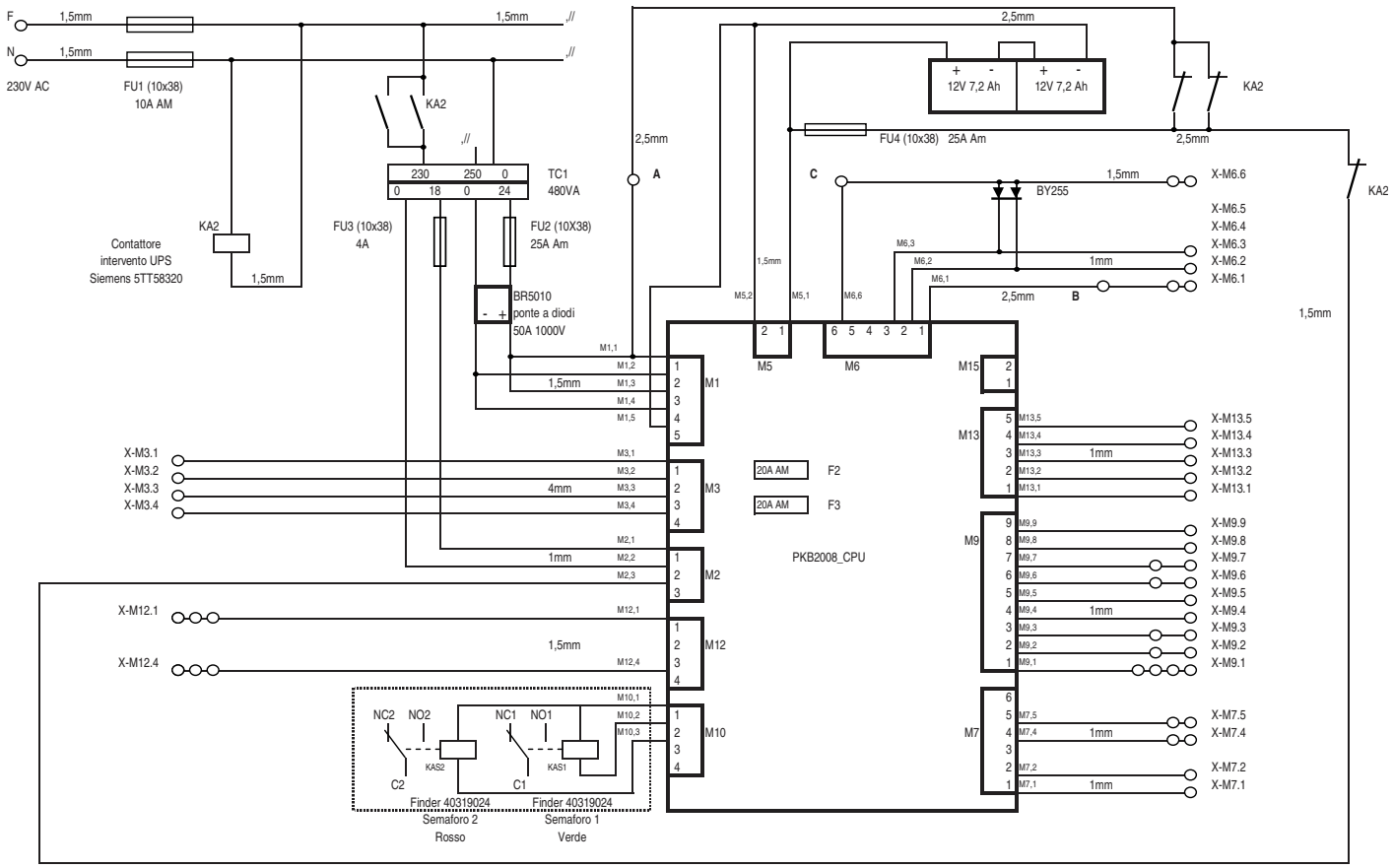
F
N
230V AC
1,5mm
FU1 (10x38)
10A AM
KA2
Contattore
intervento UPS
Siemens 5TT58320
TC1
480VA
230 250 0
0 18 0 24
FU3 (10x38)
4A
FU2 (10X38)
25A Am
BR5010
ponte a diodi
50A 1000V
FU4 (10x38) 25A Am
12V 7,2 Ah
12V 7,2 Ah
2,5mm
BY255
1mm
1,5mm
M1
M2
M3
M5
M6
M9
M10
M12
M13
M15
M7
20A AM
F2
20A AM
F3
PKB2008_CPU
X-M3.1
X-M3.2
X-M3.3
X-M3.4
X-M12.1
X-M12.4
X-M6.6
X-M6.5
X-M6.4
X-M6.3
X-M6.2
X-M6.1
X-M13.5
X-M13.4
X-M13.3
X-M13.2
X-M13.1
X-M9.9
X-M9.8
X-M9.7
X-M9.6
X-M9.5
X-M9.4
X-M9.3
X-M9.2
X-M9.1
X-M7.5
X-M7.4
X-M7.2
X-M7.1
NC2 NO2
NC1 NO1
KAS2
KAS1
C2
C1
Finder 40319024
Finder 40319024
Semaforo 2
Rosso
Semaforo 1
Verde

CP2S

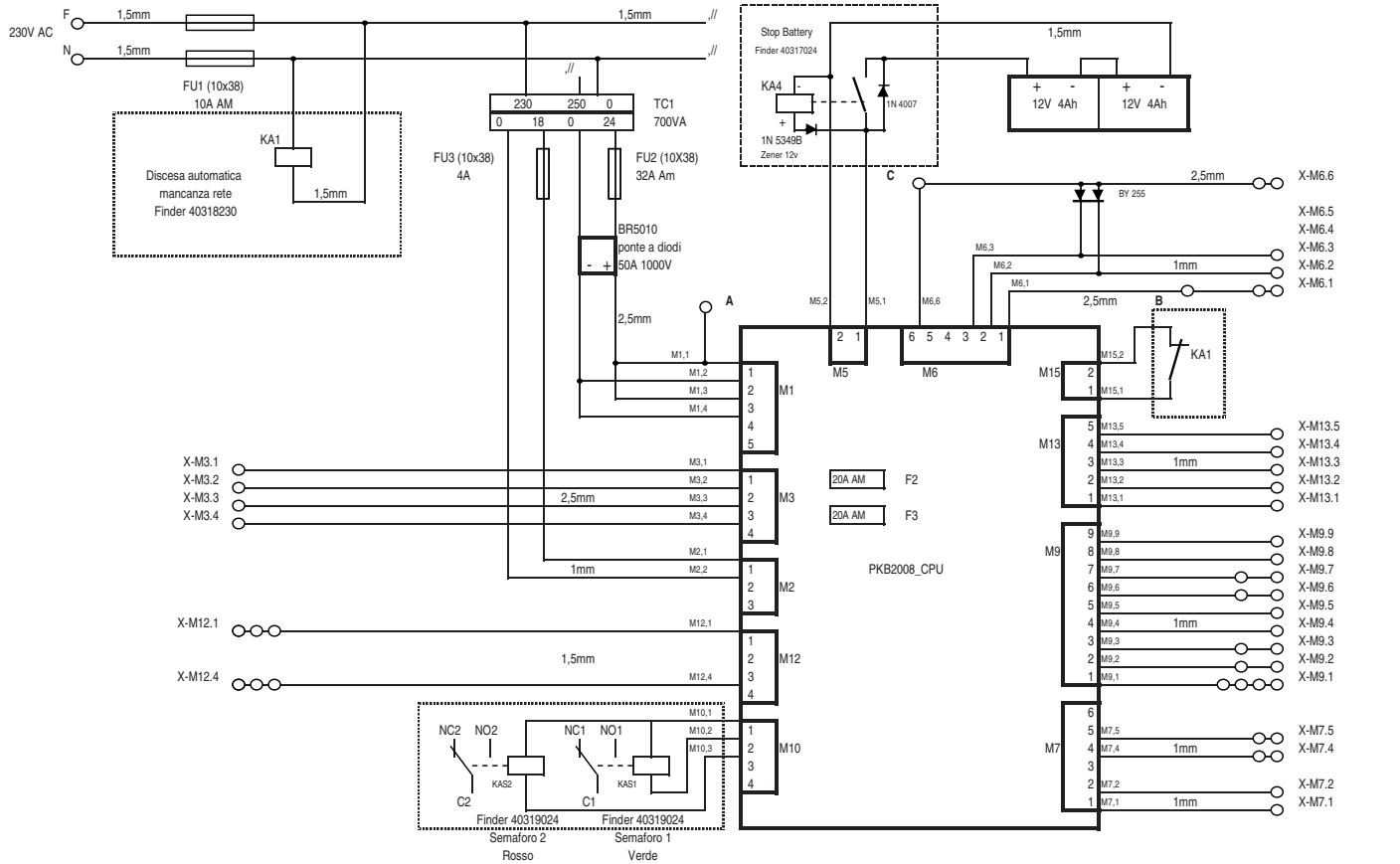
F
230V AC
N
1,5mm
FU1 (10x38)
10A AM
KA1
Discesa automatica
mancanza rete
Finder 40318230
1,5mm
230 250 0
0 18 0 24
TC1
700VA
FU3 (10x38)
4A
FU2 (10X38)
32A Am
BR5010
ponte a diodi
50A 1000V
2,5mm
Stop Battery
Finder 40317024
KA4
1N 4007
1N 5349B
Zener 12v
12V 4Ah
12V 4Ah
BY 255
X-M6.6
X-M6.5
X-M6.4
X-M6.3
X-M6.2
X-M6.1
1mm
X-M3.1
X-M3.2
X-M3.3
X-M3.4
20A AM
F2
F3
PKB2008_CPU
X-M12.1
X-M12.4
NC2 NO2
NC1 NO1
KAS2
KAS1
C2
C1
Finder 40319024
Finder 40319024
Semaforo 2
Rosso
Semaforo 1
Verde
X-M13.5
X-M13.4
X-M13.3
X-M13.2
X-M13.1
X-M9.9
X-M9.8
X-M9.7
X-M9.6
X-M9.5
X-M9.4
X-M9.3
X-M9.2
X-M9.1
X-M7.5
X-M7.4
X-M7.2
X-M7.1

CP2SK

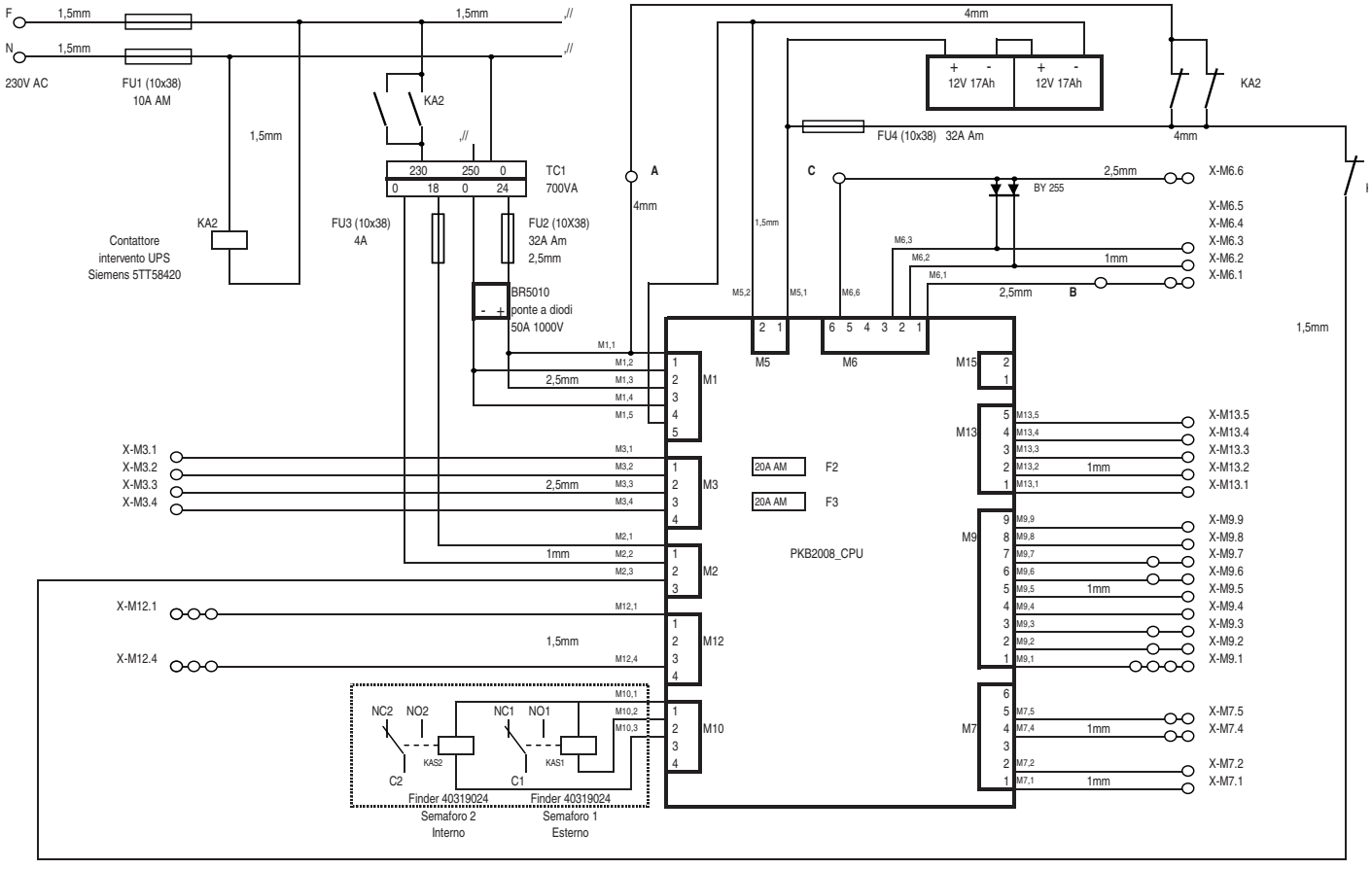
F
N
230V AC
1,5mm
FU1 (10x38)
10A AM
KA2
Contattore
intervento UPS
Siemens 5TT58420
230 250 0
0 18 0 24
TC1
700VA
FU3 (10x38)
4A
FU2 (10X38)
32A Am
2,5mm
BR5010
ponte a diodi
50A 1000V
4mm
12V 17Ah
12V 17Ah
FU4 (10x38) 32A Am
BY 255
X-M6.6
X-M6.5
X-M6.4
X-M6.3
X-M6.2
X-M6.1
1mm
X-M3.1
X-M3.2
X-M3.3
X-M3.4
20A AM
F2
F3
PKB2008_CPU
X-M12.1
X-M12.4
NC2 NO2
NC1 NO1
KAS2
KAS1
C2
C1
Finder 40319024
Finder 40319024
Semaforo 2
Interno
Semaforo 1
Esterno
X-M13.5
X-M13.4
X-M13.3
X-M13.2
X-M13.1
X-M9.9
X-M9.8
X-M9.7
X-M9.6
X-M9.5
X-M9.4
X-M9.3
X-M9.2
X-M9.1
X-M7.5
X-M7.4
X-M7.2
X-M7.1

CP4

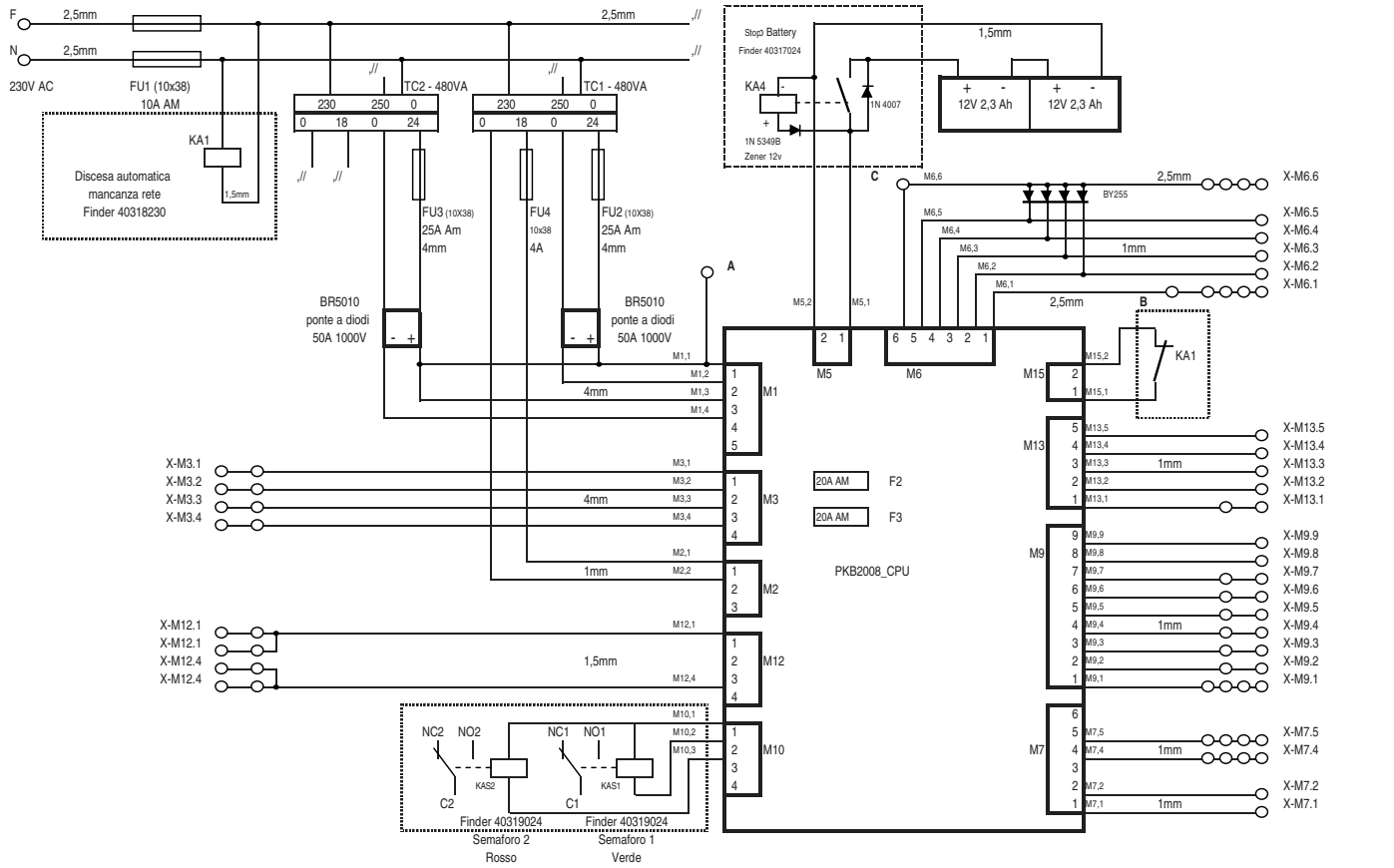

F
N
230V AC
2,5mm
FU1 (10x38)
10A AM
KA1
Discesa automatica
mancanza rete
Finder 40318230
1,5mm
TC2 - 480VA
TC1 - 480VA
230 250 0
0 18 0 24
FU3 (10X38)
25A Am
4mm
FU4
10x38
4A
FU2 (10X38)
25A Am
4mm
BR5010
ponte a diodi
50A 1000V
Stop Battery
Finder 40317024
KA4
1N 4007
1N 5349B
Zener 12v
12V 2,3 Ah
12V 2,3 Ah
BY255
X-M6.6
X-M6.5
X-M6.4
X-M6.3
X-M6.2
X-M6.1
1mm
X-M3.1
X-M3.2
X-M3.3
X-M3.4
X-M12.1
X-M12.1
X-M12.4
X-M12.4
20A AM
F2
F3
PKB2008_CPU
X-M13.5
X-M13.4
X-M13.3
X-M13.2
X-M13.1
X-M9.9
X-M9.8
X-M9.7
X-M9.6
X-M9.5
X-M9.4
X-M9.3
X-M9.2
X-M9.1
X-M7.5
X-M7.4
X-M7.2
X-M7.1
NC2 NO2
NC1 NO1
KAS2
KAS1
C2
C1
Finder 40319024
Semaforo 2
Rosso
Finder 40319024
Semaforo 1
Verde

CP4K

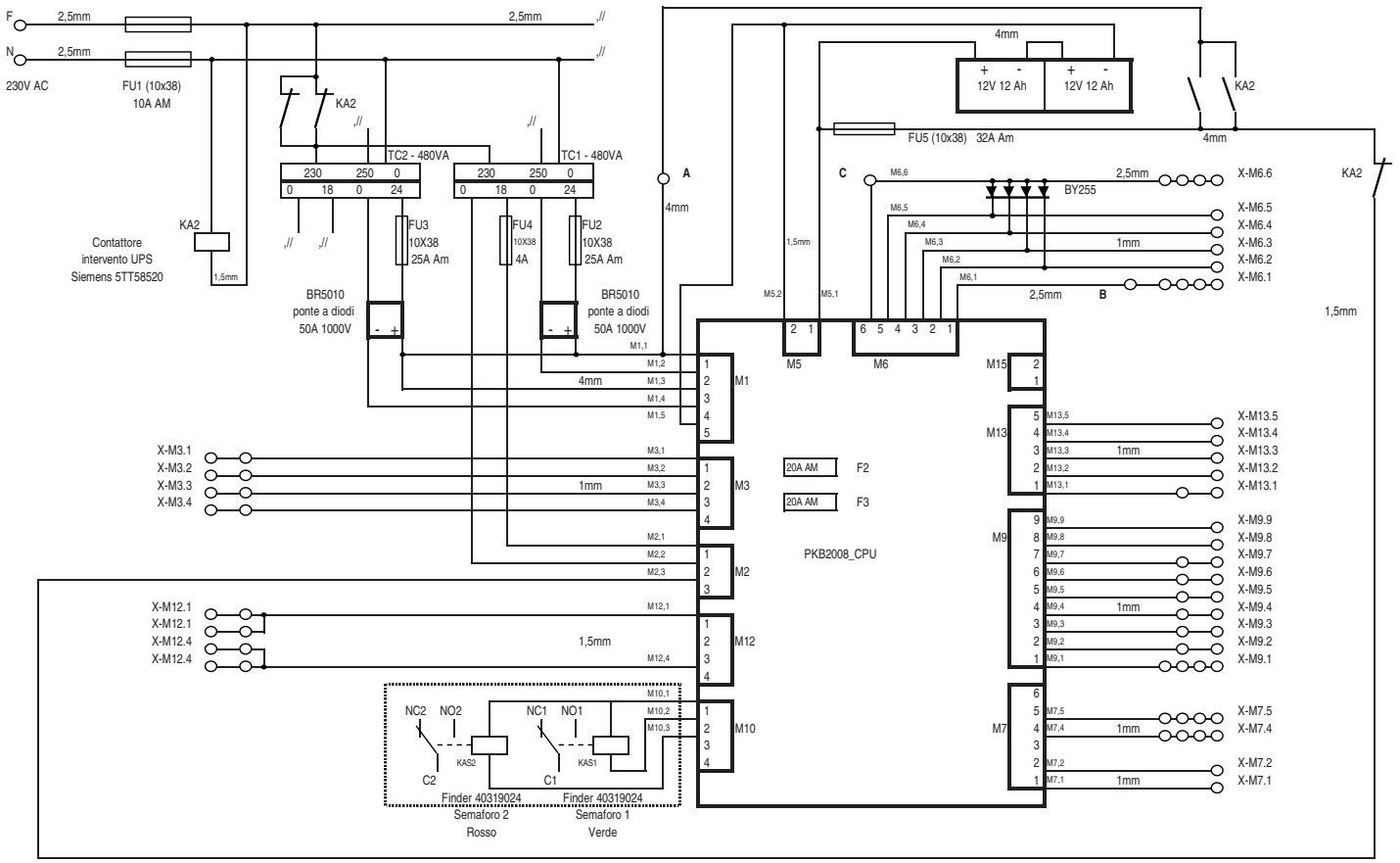

F
N
230V AC
2,5mm
FU1 (10x38)
10A AM
KA2
Contattore
intervento UPS
Siemens 5TT58520
1,5mm
TC2 - 480VA
TC1 - 480VA
230 250 0
0 18 0 24
FU3
10X38
25A Am
FU4
10X38
4A
FU2
10X38
25A Am
BR5010
ponte a diodi
50A 1000V
12V 12 Ah
12V 12 Ah
FU5 (10x38) 32A Am
BY255
X-M6.6
X-M6.5
X-M6.4
X-M6.3
X-M6.2
X-M6.1
1mm
X-M3.1
X-M3.2
X-M3.3
X-M3.4
X-M12.1
X-M12.1
X-M12.4
X-M12.4
20A AM
F2
F3
PKB2008_CPU
X-M13.5
X-M13.4
X-M13.3
X-M13.2
X-M13.1
X-M9.9
X-M9.8
X-M9.7
X-M9.6
X-M9.5
X-M9.4
X-M9.3
X-M9.2
X-M9.1
X-M7.5
X-M7.4
X-M7.2
X-M7.1
NC2 NO2
NC1 NO1
KAS2
KAS1
C2
C1
Finder 40319024
Semaforo 2
Rosso
Finder 40319024
Semaforo 1
Verde

CP4S

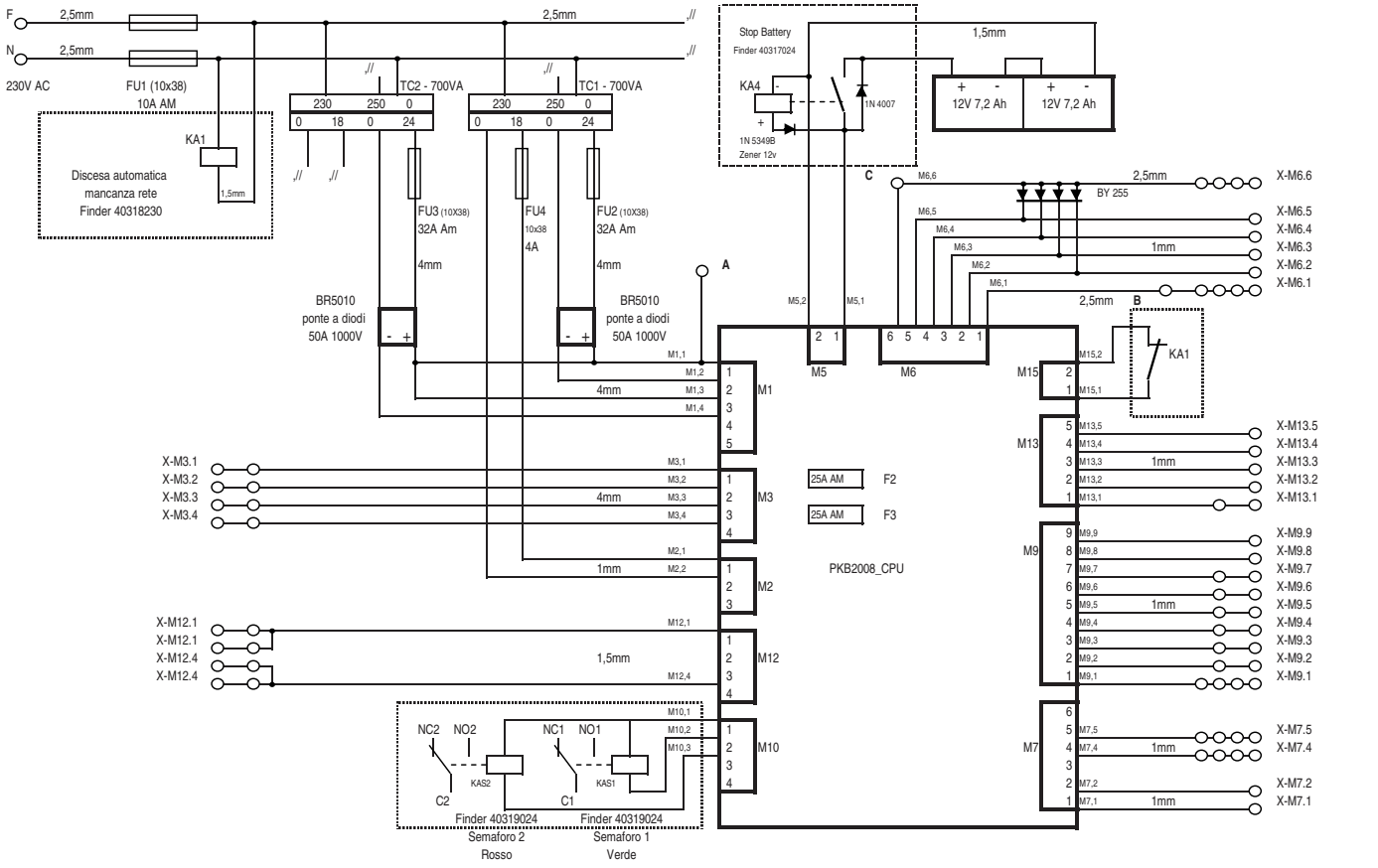
F
N
230V AC
2,5mm
FU1 (10x38)
10A AM
KA1
Discesa automatica
mancanza rete
Finder 40318230
1,5mm
TC2 - 700VA
TC1 - 700VA
230 250 0
0 18 0 24
FU3 (10X38)
32A Am
FU4
10x38
4A
FU2 (10X38)
32A Am
4mm
BR5010
ponte a diodi
50A 1000V
Stop Battery
Finder 40317024
KA4
1N 4007
1N 5349B
Zener 12V
1,5mm
12V 7,2 Ah
12V 7,2 Ah
BY 255
1mm
X-M6.6
X-M6.5
X-M6.4
X-M6.3
X-M6.2
X-M6.1
M5
M6
M15
KA1
X-M3.1
X-M3.2
X-M3.3
X-M3.4
25A AM
F2
F3
PKB2008_CPU
X-M12.1
X-M12.1
X-M12.4
X-M12.4
M1
M2
M3
M12
M10
M13
M9
M7
X-M13.5
X-M13.4
X-M13.3
X-M13.2
X-M13.1
X-M9.9
X-M9.8
X-M9.7
X-M9.6
X-M9.5
X-M9.4
X-M9.3
X-M9.2
X-M9.1
X-M7.5
X-M7.4
X-M7.2
X-M7.1
NC2 NO2
NC1 NO1
KAS2
KAS1
C2
C1
Finder 40319024
Finder 40319024
Semaforo 2
Rosso
Semaforo 1
Verde

CP4SK

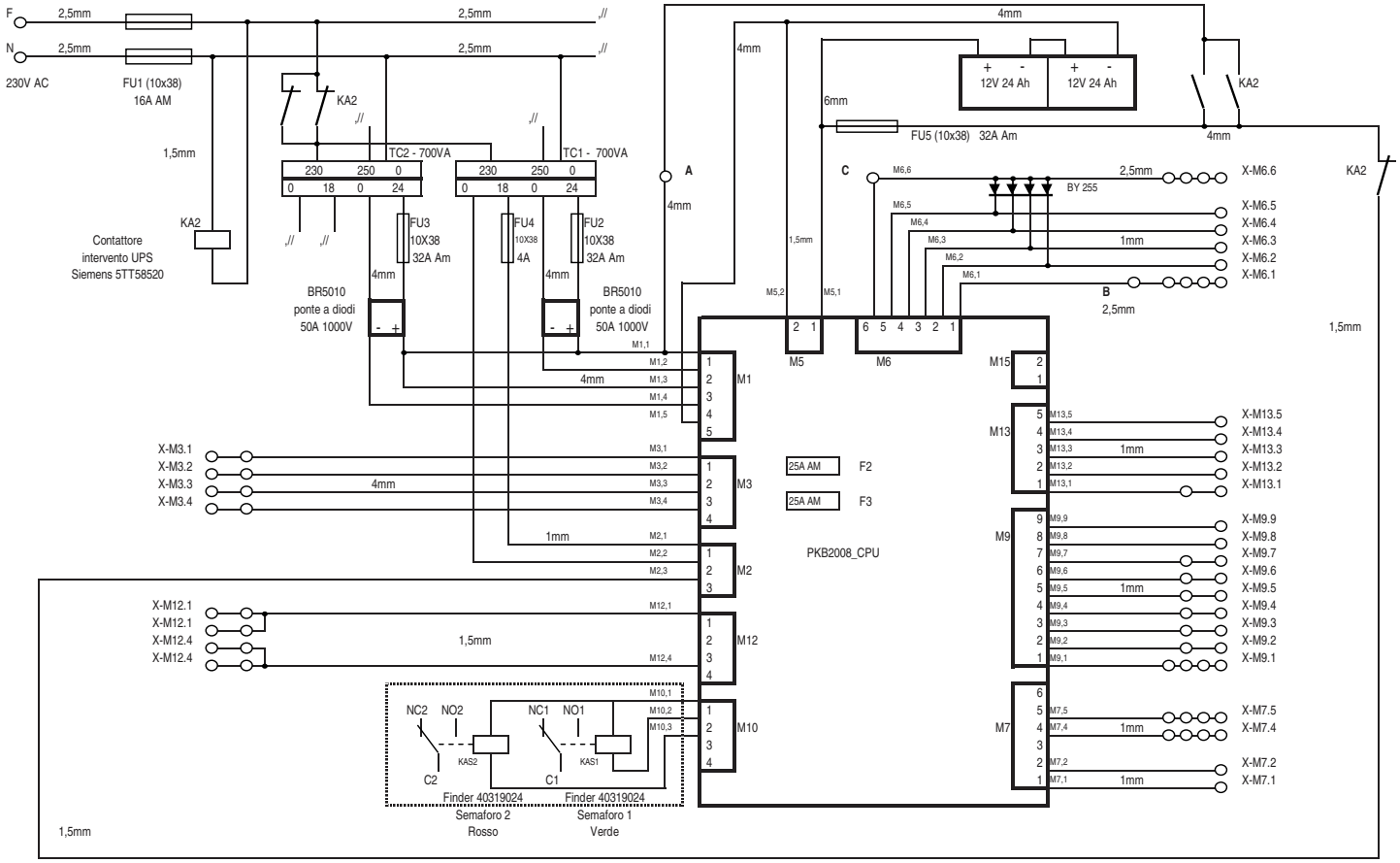
F
N
230V AC
2,5mm
FU1 (10x38)
16A AM
KA2
1,5mm
Contattore
intervento UPS
Siemens 5TT58520
TC2 - 700VA
TC1 - 700VA
230 250 0
0 18 0 24
FU3
10X38
32A Am
FU4
10X38
4A
FU2
10X38
32A Am
4mm
BR5010
ponte a diodi
50A 1000V
6mm
FU5 (10x38) 32A Am
12V 24 Ah
12V 24 Ah
BY 255
1mm
X-M6.6
X-M6.5
X-M6.4
X-M6.3
X-M6.2
X-M6.1
M5
M6
M15
X-M3.1
X-M3.2
X-M3.3
X-M3.4
25A AM
F2
F3
PKB2008_CPU
X-M12.1
X-M12.1
X-M12.4
X-M12.4
M1
M2
M3
M12
M10
M13
M9
M7
X-M13.5
X-M13.4
X-M13.3
X-M13.2
X-M13.1
X-M9.9
X-M9.8
X-M9.7
X-M9.6
X-M9.5
X-M9.4
X-M9.3
X-M9.2
X-M9.1
X-M7.5
X-M7.4
X-M7.2
X-M7.1
NC2 NO2
NC1 NO1
KAS2
KAS1
C2
C1
Finder 40319024
Finder 40319024
Semaforo 2
Rosso
Semaforo 1
Verde

CONNESSIONE SEMAFORO STANDARD

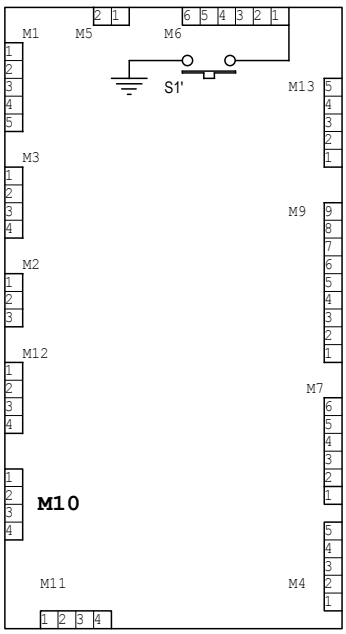

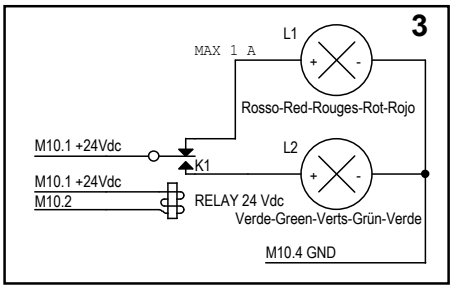

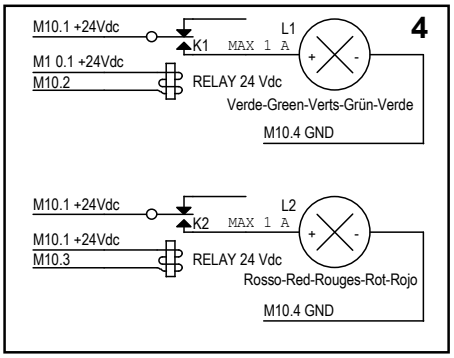

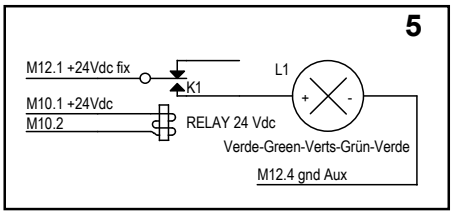

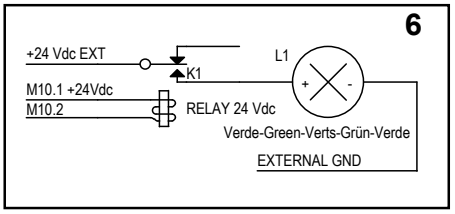

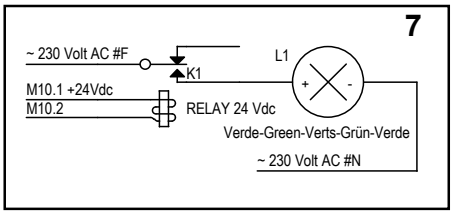

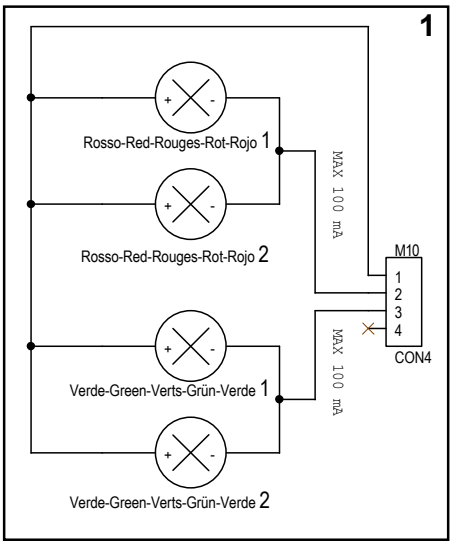

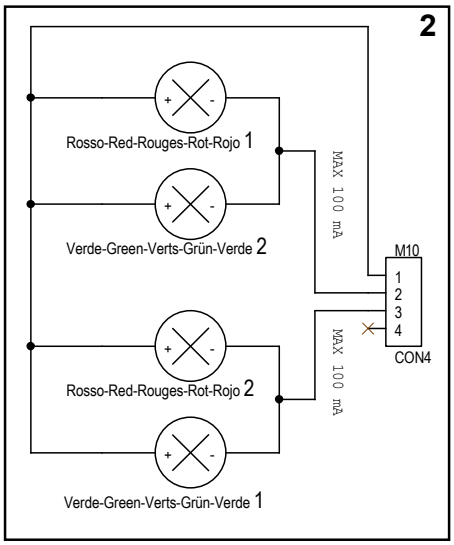

Morsetto M10
L'uscita semaforica M10 può controllare uno o più semafori in parallelo (VERDE/ROSSO sincronizzati) o passaggi alternati (Semaforo 1 Rosso/ Semaforo 2 Verde o viceversa)

Pulsante S1
Ingresso per discesa di emergenza in mancanza di rete/guasto.

Schema 1:
Collegamento di due semafori a basso assorbimento (100 mA max) in parallelo (VERDE1/VERDE2 o ROSSO1/ROSSO2).

Schema 2:
Collegamento di due semafori a basso assorbimento (100 mA max) per passaggi alternati (VERDE1/ROSSO2 o ROSSO1/VERDE2).

Schema 3:
Collegamento di 1 semaforo 24V max 1A alimentato da centrale con 1 relay di commutazione.

Schema 4:
Collegamento di 2 semafori 24V max 1A alimentati dalla centrale con 2 relay sulle uscite VERDE/ROSSO della centrale.

Schema 5:
Collegamento di 2 semafori 24V alimentati dall'uscita ausiliaria della centrale M12.1-12.4. controllato da relay sull'uscita VERDE centrale.

Schema 6:
Collegamento di semafori 24V con alimentazione esterna controllato da relay sull'uscita VERDE centrale.
Collegamento della luce ROSSA analoga a quella della verde sul morsetto M10.3

Schema 7:
Collegamento di 1 semafori 230 V con alimentazione di rete controllato da relay sull'uscita VERDE centrale.
Collegamento della luce ROSSA analoga a quella della verde sul morsetto M10.3

Funzionamento manuale:
A dissuasore basso il semaforo è VERDE (M10.2:ON/M10.3:OFF).
Nel momento in cui il dissuasore inizia la salita avviene la commutazione in ROSSO (M10.2:OFF/M10.3:ON).
A inizio della manovra di discesa il semaforo rimane ROSSO, solo arrivato a livello terreno il semaforo commuta a VERDE dopo il tempo impostato dal Trimmer TR2 (tempo di sgombero area transito).

Funzionamento automatico:
Dissuasore abbassato da comando globale (M9.6), a fine discesa commuta in VERDE (M10.2:ON/M10.3:OFF) dopo il tempo di sgombero eventualmente impostato dal Trimmer TR2.
Con circa 3,5 secondi di anticipo sulla manovra di rialzo automatico avviene la commutazione in ROSSO (funzione preallarme), una volta salito il dissuasore, il semaforo rimane ROSSO (M10.2:OFF/M10.3:ON).
Nota: Al preavviso di 3.5 secondi può essere sommato il tempo di prelampeggio impostabile dal trimmer TR3.

CONNESSIONE SEMAFORO TLC2

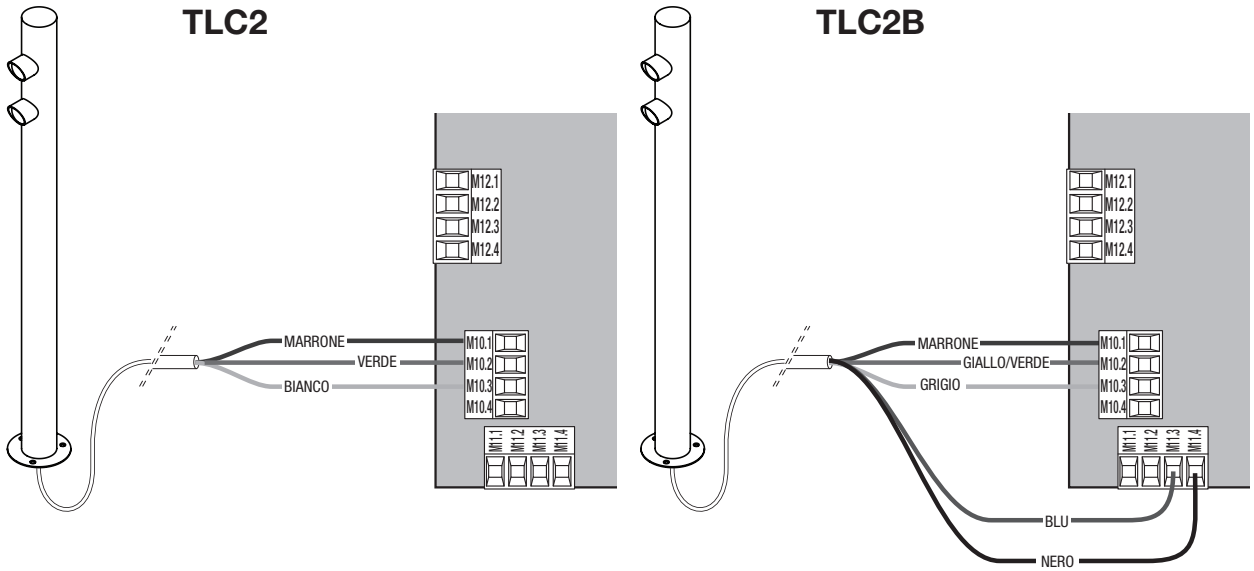

DIMENSIONI E CARATTERISTICHE DEI BOX CENTRALI

Grado di protezione IP56
Chiusura a viti metalliche

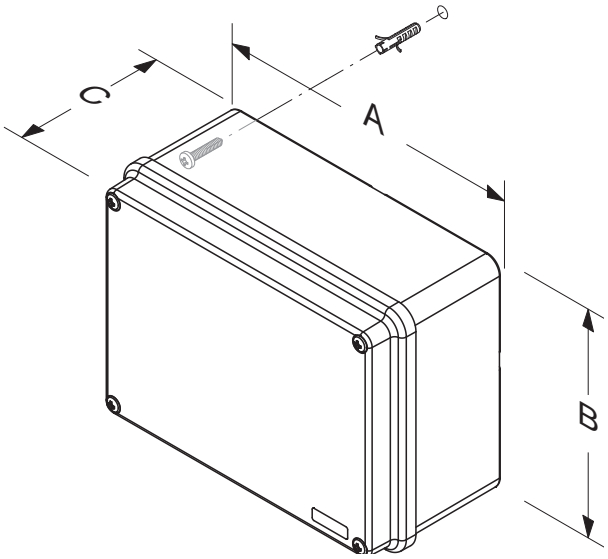

Dimensioni (mm)			
Modello	**A**	**B**	**C**
CP 1	300	220	120
CP 2	380	300	120
CP 4	460	380	120

Pressacavi IP68 installati		
Modello	**Connessione Rete**	**Connessione Dissuasori**
CP 1	1 PG 13,5	1 PG 16
CP 2	1 PG 13,5	2 PG 16
CP 4	1 PG 13,5	4 PG 16

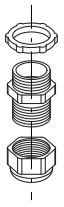

RISE
Smart Moving

RISE S.r.l. - Via Maso, 27 - 36035 Marano Vicentino (VI) - Tel.: +39 0444 751401 - Fax: +39 0444 758049
www.riseweb.it - info@riseweb.it