RL8542002 - Rev.00

RISE

Smart Moving

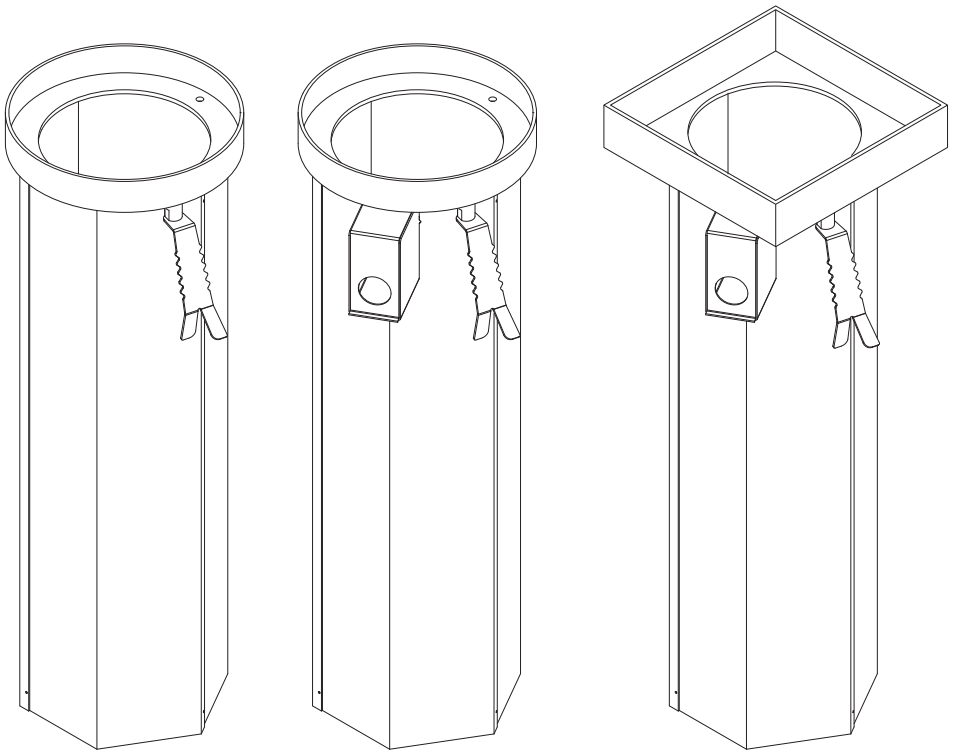

CA 500 | CA 500A CA 800A | CA 525A CA 825A

RANGER 500/I: mod. CA 500
HYDRA 500/I: mod. CA 500A
VIGILANT 500/I: mod. CA 500A
VIGILANT 800/I: mod. CA 800A
FORCE 525/I: mod. CA 525A
FORCE 825/I: mod. CA 825A

Manuale di installazione
Installation manual
Installationsanleitung
Manuel d'installation
Manual de instalación

I Cassa di fondazione per dissuasore
GB Foundation case for rising bollard
D Fundamentkasten des Pollers
F Caisson de fondation pour borne escamotable

Made in Italy

CE

RANGER 500

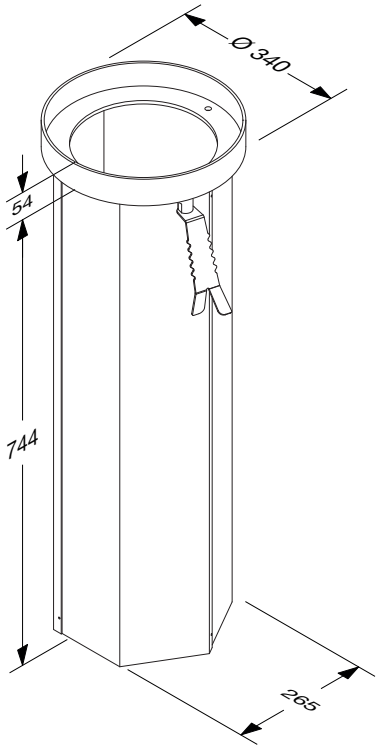

VIGILANT 500 / 800
HYDRA 500

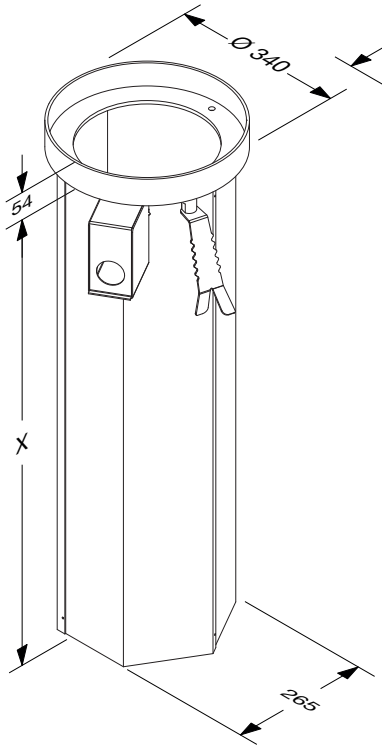

FORCE 525 / 825

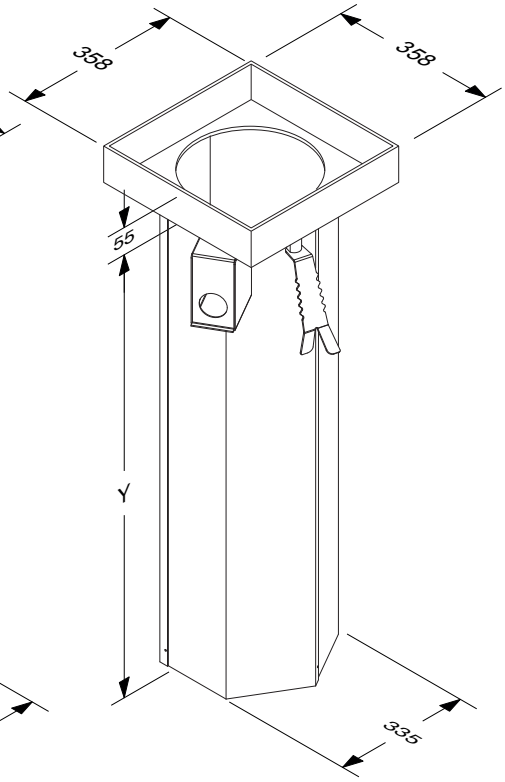

X	VIGILANT 500	954mm
	HYDRA 500	
	VIGILANT 800	1306mm
Y	FORCE 525	954mm
	FORCE 825	1306mm

IMPORTANTE

Leggere attentamente queste istruzioni prima di procedere con la posa della cassa di fondazione.
E' di fondamentale importanza che la posa della cassa di fondazione e la preparazione delle fondamenta ed in particolare dei drenaggi siano fatte correttamente, al fine di garantire il corretto funzionamento del dissuasore.

1- Leggere tutto il libretto di montaggio fornito con il prodotto e attenersi scrupolosamente a quanto indicato nello stesso.
2- Assicurarsi che il fondo dello scavo sia drenante, effettuare il test come indicato nelle pagine che seguono ed eventualmente installare una pompa elettrica.
Per ulteriori informazioni consultare anche il nostro canale Youtube:
http://www.youtube.com/user/RiseWeb.

I DISSUASORI NON SONO PRODOTTI SUBACQUEI E NON DEVONO LAVORARE IN IMMERSIONE.

3- Utilizzare solo ed esclusivamente accessori originali RISE

Se il prodotto non viene installato e utilizzato come indicato sul libretto di montaggio, se viene fatto lavorare in immersione e/o se gli accessori utilizzati non sono originali RISE, la garanzia decade.

1 - Posizionare in verticale i tre elementi laterali come da immagine a lato.

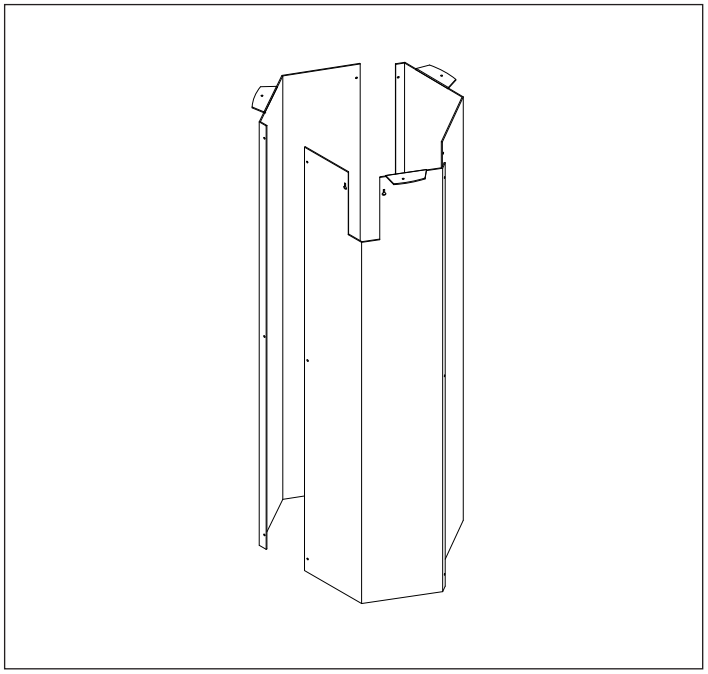

2 - Usando le viti a testa bombata in dotazione si componga la struttura esagonale. È molto importante assemblare i tre elementi in maniera verticale e su una superficie che assicuri ottima planarità in modo da ottenere un piano d'appoggio della flangia di chiusura affidabile. **Attenzione: La testa della vite deve essere posizionata sul lato interno della cassa di fondazione**. Vedi figura a lato.

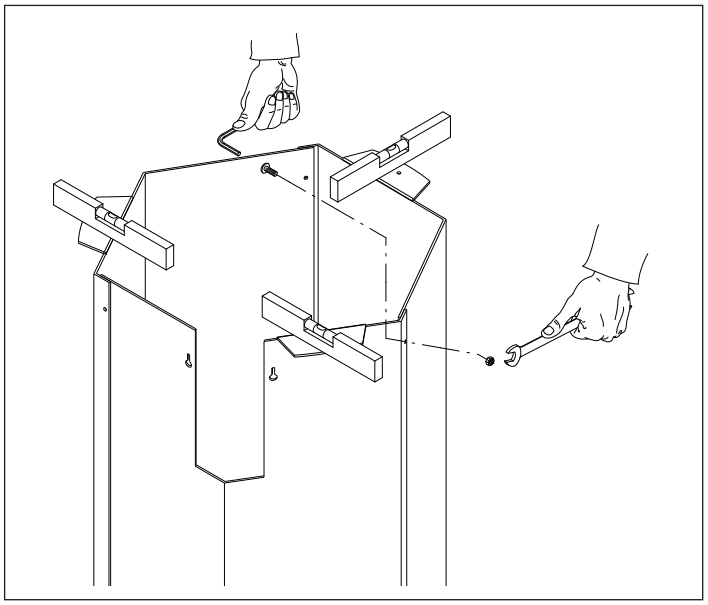

3 - Prima di fissare la flangia superiore, inserire la protezione metallica del tubo corrugato da diametro 50 mm che deve essere predisposto sul terreno per il successivo collegamento elettrico alla centrale di comando. Vedi figure a lato.

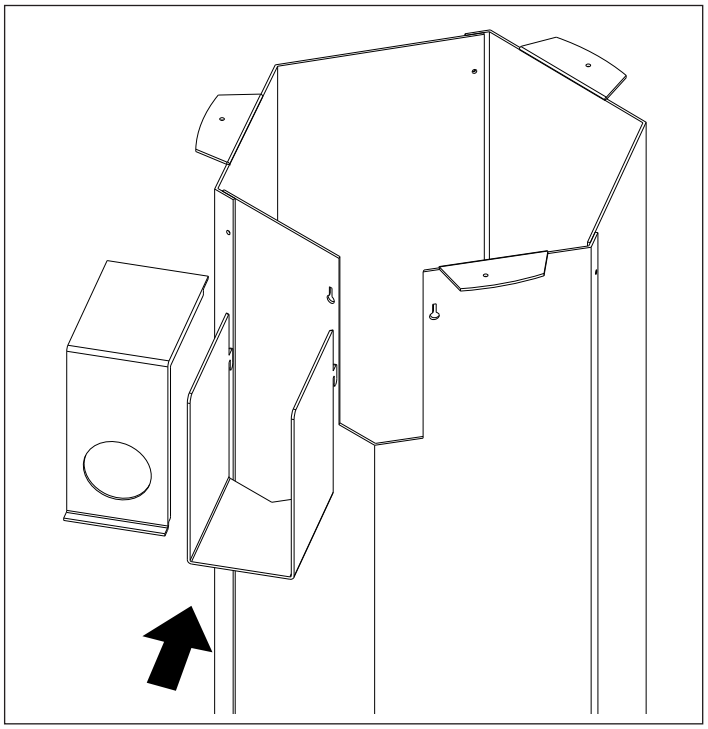

4 - Fissare la flangia superiore con le viti a testa bombata in dotazione. **Attenzione: La testa delle viti deve essere posizionata sulla parte alta della flangia** (interno cassa).
In questo modo la cassa di fondazione viene completata. Vedi figura a lato.

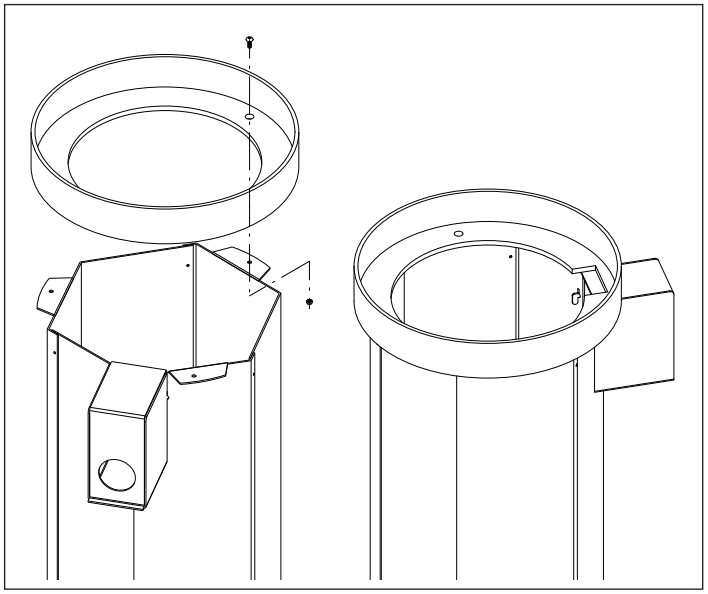

5 - Montare le zanche come in figura bloccandole in posizione con la rondella e la vite M10 a testa esagonale. Piegarle in base alla fondazione.

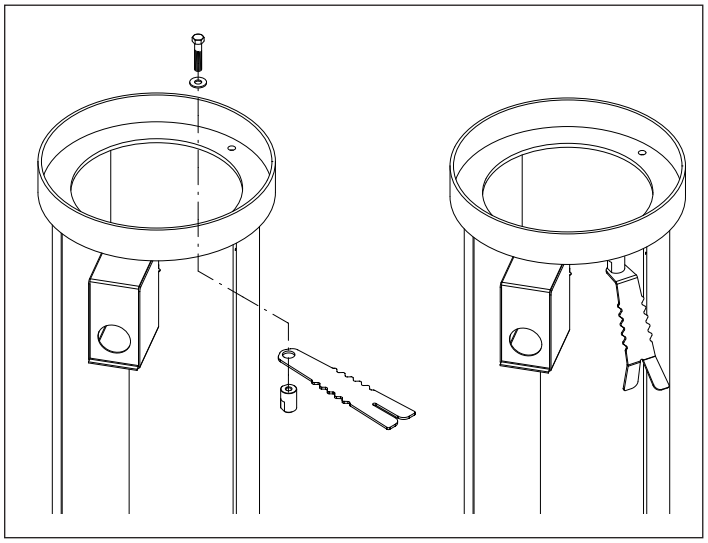

6 - Effettuare lo scavo nel terreno con le quote indicate nell'immagine a lato e preparare un fondo drenante adeguato.
Prima di inserire la cassa di fondazione nello scavo eseguire il TEST DEL DRENAGGIO.
Il TEST DEL DRENAGGIO, è INDISPENSABILE per valutare il livello di permeabilità del terreno e adottare le misure più adatte affinchè l'acqua non ristagni nello scavo ma venga assorbita nel più breve tempo possibile:
- versate 40 litri di acqua nello scavo e attendete 25 minuti.

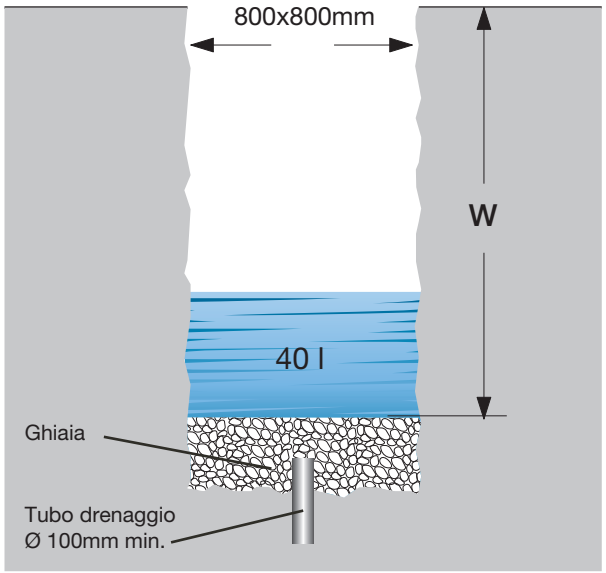

W	RANGER 500	1000 mm
	VIGILANT / HYDRA 500 / FORCE 525	1100 mm
	VIGILANT 800 / FORCE 825	1400 mm

7 - Se nonostante il fondo drenante, l'acqua impiegasse più di 25 min. ad essere assorbita, sarà necessario procedere con la posa di tubature per far convogliare l'acqua in una vasca ed eventualmente aspirarla mediante pompa elettrica.

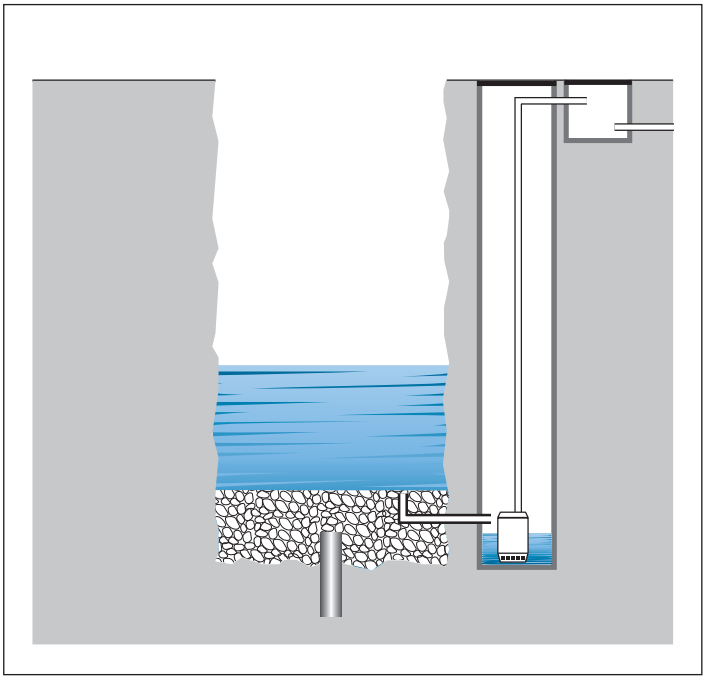

8 - Inserire la cassa di fondazione all'interno dello scavo.
Attenzione: La cassa deve poggiare sul fondo dello scavo e deve essere perfettamente verticale - controllare usando una livella appoggiata sulla flangia superiore.
Importante: Per un agevole inserimento nella cassa, la predisposizione della guaina corrugata deve trovarsi a 200mm dalla superficie di pavimentazione, come indicato in figura.
Inserire la guaina corrugata di diametro 50 mm nella cassa attraverso la guida metallica.
Il tubo corrugato deve entrare per un massimo di 2/3cm all'interno della protezione metallica, in modo da non interferire nel successivo inserimento del dissuasore.
Apportare lo strato di ghiaia. Apportare lo strato di sabbia fine.
Stendere su tutta la superficie uno strato di tessusto non tessuto tipo "Terbond".
Cementare con calcestruzzo con le seguenti caratteristiche:
- Contenuto minimo cemento 300kg/metro^3.
- Cemento tipo CEM III-IV
- Massimo apporto acqua/cemento= 0,6
- Classe di esposizione XC2
- Diametro massimo degli aggreganti=32mm

Attenzione: Assicurarsi, durante la colata, che il tassello di fissaggio posto al di sotto della zanca sia completamente sommerso dal cemento. Usando una livella verificare l'orizzontalità del piano della flangia.

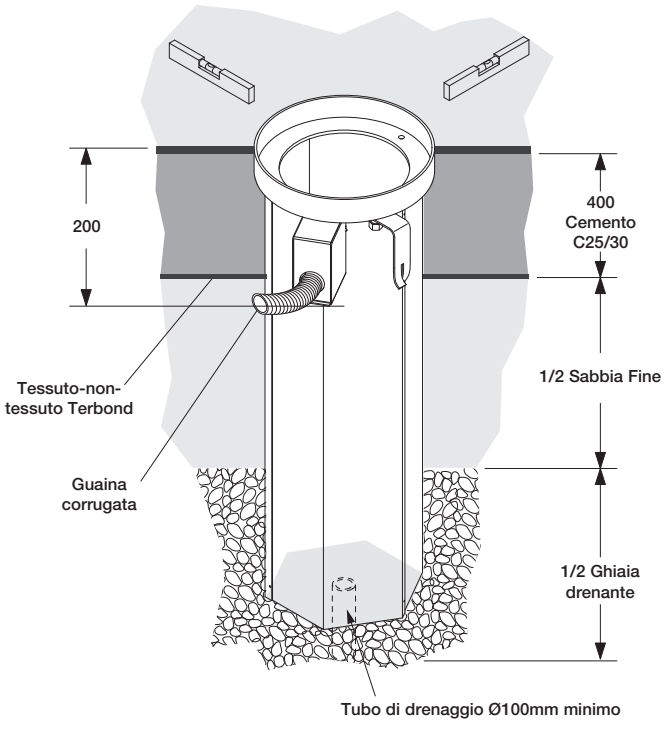

9 - Dopo aver posizionato la cassa, **assicurarsi di coprire il vano aperto**, per tutto il tempo in cui il dissuasore non è inserito, **con adeguata chiusura atta ad impedire incidenti che possano coinvolgere persone o cose**. Un coperchio in lamiera è disponibile come opzione.
Vedi figure a lato.

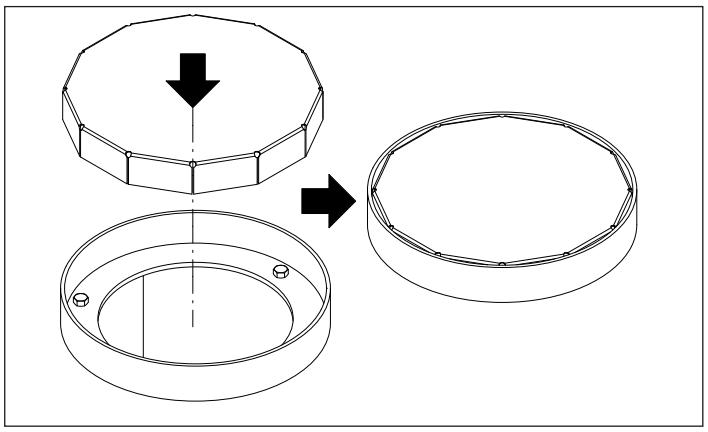

10 - Prima di inserire il dissuasore nella sua sede, rimuovere la chiusura precedentemente disposta o il coperchio avendo cura di pulire attentamente la sede di ancoraggio del dissuasore rapprentata dalla zona in grigio.
Vedi figure a lato.

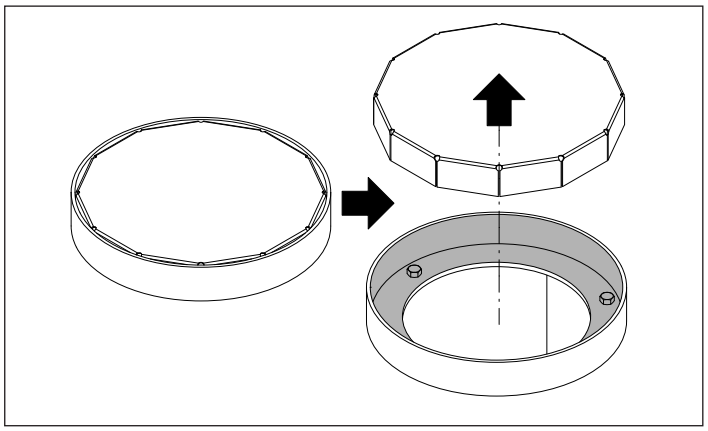

11 -Prevedere una scatola di derivazione in prossimità (max 2/3m) del dissuasore (Rif. S), nella quale lasciare circa 1m di abbondanza di cavo. Durante l'inserimento del dissuasore, grazie a questa derivazione sarà possibile recuperare/rilasciare il cavo
Nella posa delle condutture cercate di mantenere il percorso il più lineare possibile, evitando angoli troppo accentuati.
Nota: la distanza massima tra centrali della serie CP.1/2/4/S/K e dissuasore non deve superare i 25m.
Vedi figure a lato.

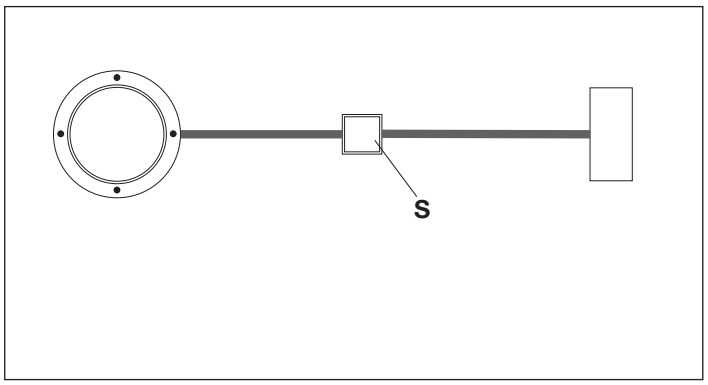

RISE

Smart
Moving

RISE S.r.l. - Via Maso, 27 - 36035 Marano Vicentino (VI) - Tel.: +39 0444 751401
www.riseweb.it - info@riseweb.it