GRUPPO
NORTON

MOVING
YOUR LIFE

CATALOGO

ROLL
TAP ROLL
BATHY
MSC
TECHO



2018

MADE IN ITALY

WWW.GRUPPONORTON.IT





ALTOFONTE PALERMO ITALIA







La Gruppo Norton si trova nell'area industriale di Altofonte, nella provincia di Palermo. L'azienda nasce nel 2007, dall'idea di un gruppo di imprenditori italiani e spagnoli, che hanno ritenuto interessante unire le loro esperienze e competenze, maturate in oltre 30 anni di attività, nel settore degli automatismi per aperture. La Gruppo Norton produce all'interno del proprio stabilimento una vasta gamma di automazioni, in particolare motori centrali per serrande, motoriduttori per cancelli scorrevoli e attuatori oleodinamici per cancelli ad ante battenti; la realizzazione di tali prodotti, all'insegna del Made in Italy, avviene mediante l'utilizzo di macchinari altamente tecnologici.
L'Azienda, inoltre, è presente su tutti i mercati nazionali ed internazionali, soprattutto Medio Oriente, Nord Africa, Europa dell'Est e tutti i Paesi del Sud America.

The Norton Group is located in the industrial area of Altofonte, Palermo province. The company was founded in 2007, from the idea of a group of Italian and Spanish entrepreneurs, who decide to combine their experiences and skills, got in over 30 years of activity, in access automation world. The Norton Group produces inside its factory a wide range of automations, central motors for rolling shutters, gear motors for sliding gates and hydraulic actuators for swing gates; these products, completely Made in Italy, are realized using highly technological machinery.
Furthermore, the company is present on all national and international markets, especially the Middle East, North Africa, the Eastern Europe and all the countries of South America.

La Norton Group est situé dans la zone industrielle de Altofonte, dans la province de Palerme. La société est née en 2007, de l'idée d'un groupe d'entrepreneurs italiens et espagnols, qui ont trouvé intéressant de mélanger leurs expériences et leurs compétences de plus de 30 ans d'activité, dans le domaine des automatismes d'accès. La Norton Group produit à l'intérieur de sa propre usine une large gamme d'automatismes, notamment les moteurs centraux pour les rideaux roulants les motoréducteurs pour portails coulissants et les actionneurs hydrauliques pour portails battants; ces produits, complètement Made in Italy, sont réalisés par des machines et des équipements hautement technologiques.
En outre l'entreprise est présente sur tous les marchés nationaux et internationaux, surtout en Moyen Orient, en Nord Afrique, en Europe de l'Est et tous les pays de l'Amerique du Sud

El Grupo Norton está ubicado en el área industrial de Altofonte, en la provincia de Palermo. La empresa fue fundada en 2007, a partir de la idea de un grupo de empresarios italianos y españoles, que consideraron interesante combinar sus experiencias y habilidades, adquiridas en más de 30 años de actividad, en el sector de automatismos para aperturas. Norton Group produce dentro de su planta una amplia gama de automatizaciones, en particular motores centrales para persianas enrollables, motores de engranajes para puertas correderas y actuadores hidráulicos para puertas batientes; la realización de estos productos, en el signo de Made in Italy, se lleva a cabo mediante el uso de maquinaria altamente tecnológica.
Además, la compañía está presente en todos los mercados nacionales e internacionales, especialmente en Oriente Medio, África del Norte, Europa del Este y todos los países de América del Sur.






SERVO BAR 300



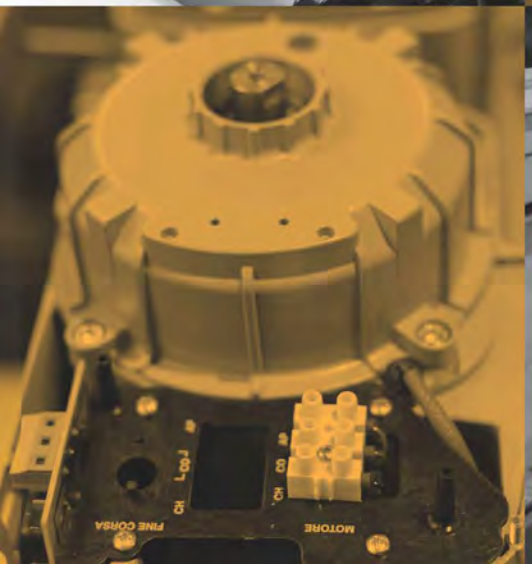
MOTORE
FINE CORSA









ROLL

MOTORE CENTRALE PER SERRANDE
CENTRAL MOTOR FOR ROLLING SHUTTERS
MOTEUR CENTRAL POUR RIDEAU METALLIQUES
MOTOR CENTRAL PARA PUERTAS ENROLLABLES

ALUMINIUM LINE
18. SINGLE MOTOR ROLL 60 K 120 | ROLL 60 K 160 | ROLL 60 K 180
19. SINGLE BRAKE MOTOR ROLL 60 K 120 FR| ROLL 60 K 160 FR| ROLL 60 K 180 FR
20. DOUBLE MOTOR ROLL 60 - 200 2 M
21. DOUBLE BRAKE MOTOR ROLL 60 - 200 2 M FR

PROTECTION LINE
22. SINGLE MOTOR ROLL 60 K 120 | ROLL 60 K 160 | ROLL 60 K 180
23. SINGLE BRAKE MOTOR ROLL 60 K 120 FR| ROLL 60 K 160 FR| ROLL 60 K 180 FR
24. SINGLE MOTOR ROLL 76 - 240 | ROLL 101 - 240
25. SINGLE MOTOR ROLL 76 - 240 FR | ROLL 101 - 240 FR
26. DOUBLE MOTOR ROLL 60 200 2M
27. DOUBLE BRAKE MOTOR ROLL 60 200 2M FR
28. DOUBLE MOTOR ROLL 76 - 240 2 M | ROLL 101 - 240 2 M
29. DOUBLE BRAKE MOTOR ROLL 76 - 240 2 M FR | ROLL 101 - 240 2 M FR

30. DISEGNO ESPLOSO MOTORE CENTRALE PER SERRANDE
EXPLODED DRAW CENTRAL MOTOR FOR ROLLING SHUTTERS
DESSINE EXPLOSÉ MOTEUR CENTRAL POUR RIDEAU METALLIQUES
DIBUJO DESPIECE MOTOR CENTRAL PARA PUERTAS ENROLLABLES

32. ACCESSORI MOTORE CENTRALE PER SERRANDA
ACCESSORIE'S FOR CENTRAL GEARMOTOR
ACCESSOIRES MOTEUR POUR RIDEAU METALLIQUE
ACCESORIOS MOTOR PARA PUERTA ENROLLABLE

43. KIT AUTOMATISMI PER SERRANDE
KIT AUTOMATISMS FOR ROLLING SHUTTERS
KIT AUTOMATISMES POUR RIDEAU METALLIQUE
KIT AUTOMATISMOS PARA PUERTAS ENROLLABLES

TAP ROLL

MOTORE TUBOLARE PER TAPPARELLE E TENDE DA SOLE
TUBULAR MOTOR FOR ROLLER SHUTTERS AND AWNINGS
MOTEUR TUBULAIRE POUR VOLETS ROULANTS ET STORES
MOTOR TUBULAR PARA PERSIANAS Y TOLDOS

46. TAP ROLL 45 S
47. TAP ROLL 45 M
48. TAP ROLL 59 S
49. TAP ROLL 59 M

50. ADATTATORI PER MOTORI TUBOLARI
ADAPTATERS FOR TUBULAR MOTORS

ADAPTATEURS POUR MOTEURS TUBULAIRES
ADAPTADORES PARA MOTORES TUBULARES

51. SUPPORTI PER MOTORI TUBOLARI
SUPPORTS FOR TUBULAR MOTORS

SUPPORTS POUR MOTEURS TUBULAIRES
SOPORTES PARA MOTORES TUBULARES

52. ACCESSORI DI SBLOCCO
UNBLOCKING ACCESSORIES
ACCESSOIRES DE DÉBLOCAGE
ACCESORIOS DE DESBLOQUEO

BATHY

ATTUATORI OLEODINAMICI PER CANCELLI AD ANTE BATTENTI
HYDRAULIC OPERATORS FOR SWING GATES
OPÉRATEURS HYDRAULIQUE POUR PORTAILS BATTANTS
ACCIONADORES HIDRÁULICOS PARA PUERTAS DE HOJAS BATIENTES

56. BATHY 240 - 02
57. BATHY 240 - 22
58. MINI BATHY 270
59. MINI BATHY 390
60. BATHY 270
61. BATHY 390

62. DISEGNO ESPLOSO ATTUATORI OLEODINAMICI PER CANCELLI AD ANTE BATTENTI
EXPLODED DRAW HYDRAULIC OPERATORS FOR SWING GATES
DESSINE EXPLOSÉ OPÉRATEURS HYDRAULIQUE POUR PORTAILS BATTANTS
DIBUJO DESPIECE ACCIONADORES HIDRÁULICOS PARA PUERTAS DE HOJAS BATIENTES

64. ACCESSORI DI COMANDO BATHY | MINI BATHY
ACCESSORIE'S FOR CONTROL BATHY | MINI BATHY
ACCESSOIRES DE COMMANDE BATHY | MINI BATHY
ACCESORIOS DE COMANDO BATHY | MINI BATHY

74. ACCESSORI DI CHIUSURA BATHY | MINI BATHY
CLOSIGN ACCESSORIE'S BATHY | MINI BATHY
ACCESSOIRES DE FERMETURE BATHY | MINI BATHY
ACCESORIOS DE CIERRE BATHY | MINI BATHY

76. ACCESSORI DI FISSAGGIO BATHY | MINI BATHY
FIXING ACCESSORIES BATHY | MINI BATHY
ACCESSOIRES DE FIXATION BATHY | MINI BATHY
ACCESORIOS DE FIJACIÓN BATHY | MINI BATHY

80. KIT AUTOMATISMI PER CANCELLI AD ANTE BATTENTI
KIT AUTOMATISMS FOR SWING GATES
KIT AUTOMATISMES POUR PORTAILS A BATTANTS
KIT AUTOMATISMOS PARA PUERTAS DE HOJAS

BMEC

ATTUATORI ELETTROMECCANICI PER CANCELLI AD ANTE BATTENTI
ELECTROMECHANICAL OPERATORS FOR SWING GATES
OPÉRATEURS ELECTROMECANIQUE POUR PORTAILS BATTANTS
ACCIONADORES ELECTROMECANICOS PARA PUERTAS DE HOJAS BATIENTES

88. BMEC 400
89. BMEC 500

MSC

AUTOMATISMI PER CANCELLI SCORREVOLI
AUTOMATISMS FOR SLIDING GATES
AUTOMATISME POUR PORTAILS COULISSANTES
AUTOMATISMOS PARA PUERTAS CORREDERAS

92. MSC 400 FCM
93. MSC 400 FCE

94. DISEGNO ESPLOSO AUTOMATISMI PER CANCELLI SCORREVOLI
EXPLODED DRAW AUTOMATISMS FOR SLIDING GATES
DESSINE EXPLOSÉ AUTOMATISME POUR PORTAILS COULISSANTES
DIBUJO DESPIECE AUTOMATISMOS PARA PUERTAS CORREDERAS

96. MSC 800 FCM
97. MSC 800 FCE

98. MSC 2000 FCM
99. MSC 2000 FCE
100. DISEGNO ESPLOSO AUTOMATISMI PER CANCELLI SCORREVOLI
EXPLODED DRAW AUTOMATISMS FOR SLIDING GATES
DESSINE EXPLOSÉ AUTOMATISME POUR PORTAILS COULISSANTES
DIBUJO DESPIECE AUTOMATISMOS PARA PUERTAS CORREDERAS

102. ACCESSORI DI COMANDO MSC
ACCESSORIE'S FOR CONTROL MSC
ACCESSOIRES DE COMMANDE MSC
ACCESORIOS DE COMANDO MSC

110. ACCESSORI DI FISSAGGIO MSC
FIXING ACCESSORIES MSC
ACCESSOIRES DE FIXATION MSC
ACCESORIOS DE FIJACIÓN MSC

111. KIT AUTOMATISMI PER CANCELLI SCORREVOLI
KIT AUTOMATISMS FOR SLIDING GATES
KIT AUTOMATISME POUR PORTAILS COULISSANTES
KIT AUTOMATISMOS PARA PUERTAS CORREDERAS

TECHO

KIT AUTOMATISMI PER PORTE SEZIONALI
KIT AUTOMATISM FOR SECTIONAL DOORS
KIT AUTOMATISMES POUR PORTES SECTIONNELLES
KIT AUTOMATISMOS PARA PUERTAS SECCIONALES

116. TECHO
117. KIT TECHO 800
118. KIT TECHO 1000

119. KIT TECHO 1500

120. ACCESSORI DI COMANDO TECHO
ACCESSORIE'S FOR CONTROL TECHO
ACCESSOIRES DE COMMANDE TECHO
ACCESORIOS DE COMANDO TECHO

GUIDA PER LA CONSULAZIONE DEL CATALOGO

Il catalogo Gruppo Norton vuole essere una guida alla scelta del prodotto Norton più idoneo a soddisfare la specifica esigenza della clientela. I prodotti Norton sono stati raggruppati per tipologia e sono contraddistinti da un logo di colore diverso per facilitarne l'identificazione. In ogni tipologia di prodotto si potranno consultare le immagini dell'intera gamma e i relativi dati tecnici.

GUIDE FOR CATALOG CONSULTATION

The catalog Gruppo Norton is the guide for to choice the Norton product more satisfactory to the specific demand of the clients. The Norton products has been gathered for typology and they are countersigned by a logo of different color for to facilitate its identification. In every typology of product you can be consulted the images of full range products and the relative data sheets.

GUIDE À LA CONSULTATION DU CATALOGUE

Le catalogue Gruppo Norton veut être une guide au choix du produit Norton plus apte à satisfaire l'exigence spécifique de la clientèle. Les produits Norton a été groupé pour typologie et ils sont marqués par un logo de couleur différente pour faciliter l'identification. En chaque typologie de produit ils pourront consulter les images de la gamme entière et les relatives fiches données techniques .

GUÍA PARA LA CONSULTA DEL CATALOGO

El catálogo Gruppo Norton quiere ser una guía a la elección del producto Norton más idóneo a satisfacer la específica exigencia de la clientela. Los productos Norton ha sido agrupado por tipología y son caracterizados por un logo de color diferente para facilitar la identificación de ellos. En cada tipología de producto se podrán consultar las imágenes de la entera gama y los relativos datos técnicos.

ROLL

MOTORE CENTRALE PER SERRANDE
CENTRAL MOTOR FOR ROLLING SHUTTERS
MOTEUR CENTRAL POUR RIDEAU METALLIQUES
MOTOR CENTRAL PARA PUERTAS ENROLLABLES



TAP ROLL

MOTORE TUBOLARE PER TAPPARELLE E TENDE DA SOLE
TUBULAR MOTOR FOR ROLLER SHUTTERS AND AWNINGS
MOTEUR TUBULAIRE POUR VOLETS ROULANTS ET STORES
MOTOR TUBULAR PARA PERSIANAS Y TOLDOS



BATHY

ATTUATORI OLEODINAMICI PER CANCELLI AD ANTE BATTENTI
HYDRAULIC OPERATORS FOR SWING GATES
OPÉRATEURS HYDRAULIQUE POUR PORTAILS BATTANTS
ACCIONADORES HIDRÁULICOS PARA PUERTAS DE HOJAS BATIENTES



BMEC

ATTUATORI ELETTROMECCANICI PER CANCELLI AD ANTE BATTENTI
ELECTROMECHANICAL OPERATORS FOR SWING GATES
OPÉRATEURS ELECTROMECANIQUE POUR PORTAILS BATTANTS
ACCIONADORES ELECTROMECANICOS PARA PUERTAS DE HOJAS BATIENTES



MSC

AUTOMATISMI PER CANCELLI SCORREVOLI
AUTOMATISMS FOR SLIDING GATES
AUTOMATISME POUR PORTAILS COULISSANTES
AUTOMATISMOS PARA PUERTAS CORREDERAS



TECHO

KIT AUTOMATISMI PER PORTE SEZIONALI
KIT AUTOMATISM FOR SECTIONAL DOORS
KIT AUTOMATISMES POUR PORTES SECTIONNELLES
KIT AUTOMATISMOS PARA PUERTAS SECCIONALES



INDICE

ALUMINIUM LINE

18. SINGLE MOTOR ROLL 60 K 120 | ROLL 60 K 160 | ROLL 60 K 180

19. SINGLE BRAKE MOTOR ROLL 60 K 120 FR| ROLL 60 K 160 FR| ROLL 60 K 180 FR

20. DOUBLE MOTOR ROLL 60 - 200 2 M

21. DOUBLE BRAKE MOTOR ROLL 60 - 200 2 M FR

PROTECTION LINE

22. SINGLE MOTOR ROLL 60 K 120 | ROLL 60 K 160 | ROLL 60 K 180

23. SINGLE BRAKE MOTOR ROLL 60 K 120 FR| ROLL 60 K 160 FR| ROLL 60 K 180 FR

24. SINGLE MOTOR ROLL 76 - 240 | ROLL 101 - 240

25. SINGLE MOTOR ROLL 76 - 240 FR | ROLL 101 - 240 FR

26. DOUBLE MOTOR ROLL 60 200 2M

27. DOUBLE BRAKE MOTOR ROLL 60 200 2M FR

28. DOUBLE MOTOR ROLL 76 - 240 2 M | ROLL 101 - 240 2 M

29. DOUBLE BRAKE MOTOR ROLL 76 - 240 2 M FR | ROLL 101 - 240 2 M FR



ROLL

MOTORE CENTRALE PER SERRANDE
CENTRAL MOTOR FOR ROLLING SHUTTERS
MOTEUR CENTRAL POUR RIDEAU METALLIQUES
MOTOR CENTRAL PARA PUERTAS ENROLLABLES

30. DISEGNO ESPLOSO MOTORE CENTRALE PER SERRANDE
EXPLODED DRAW CENTRAL MOTOR FOR ROLLING SHUTTERS
DESSINE EXPLOSÉ MOTEUR CENTRAL POUR RIDEAU METALLIQUES
DIBUJO DESPIECE MOTOR CENTRAL PARA PUERTAS ENROLLABLES

32. ACCESSORI MOTORE CENTRALE PER SERRANDA
ACCESSORIE'S FOR CENTRAL GEARMOTOR
ACCESSOIRES MOTEUR POUR RIDEAU METALLIQUE
ACCESORIOS MOTOR PARA PUERTA ENROLLABLE

43. KIT AUTOMATISMI PER SERRANDE
KIT AUTOMATISMS FOR ROLLING SHUTTERS
KIT AUTOMATISMES POUR RIDEAU METALLIQUE
KIT AUTOMATISMOS PARA PUERTAS ENROLLABLES

GRUPPO NORTON

ROLL

MOTORE CENTRALE PER SERRANDE
CENTRAL MOTOR FOR ROLLING SHUTTERS
MOTEUR CENTRAL POUR RIDEAU METALLIQUES
MOTOR CENTRAL PARA PUERTAS ENROLLABLES

SINGLE MOTOR
ALUMINIUM LINE

DATI TECNICI | DATA SHEETS | FICHE TECNIQUE | DATOS TECNICOS	ROLL 60 K 120	ROLL 60 K 150	ROLL 60 K 180
Tensione alimentazione | Power supply | Tension alimentation | Tensione de alimentaciòn**	230 Vac - 50|60 Hz	230 Vac - 50|60 Hz	230 Vac - 50|60 Hz
Motore elettrico | Electric motor | Moteur électrique | Motor electrico (rpm)	1400	1400	1400
Corrente | Current | Courant | Corriente (A)	1,9 A	2,2 A	2,5 A
Potenza motore | Motor power | Puissance moteur | Potencia motore (W)	400 W	600 W	670 W
Condensatore | Capacitor | Condensateur | Condensador	18 μf	18 μf	20 μf
Coppia | Torque | Couple | Par motor (Nm)	130 Nm	170 Nm	180 Nm
Forza di sollevamento | Lifting power | Puissance de soulevement | Fuerza de empuje (Kg)	130 Kg	170 Kg	180 Kg
Velocità corona | Crown speed | Vitesse courone | Velocidad corona (rpm|min)	10 rpm	10 rpm	10 rpm
Termoprotezione | Thermal protection | Protection termique | Protecciòn térmica	5 minuti	5 minuti	5 minuti
Temp. di funzionamento | Operating temperature | Temp. de fonctionnement | Temp. ambiente	-20°C +80°C	-20°C +80°C	-20°C +80°C
Peso motoriduttore | Motor weight | Poids moteur | Peso motor	6,8 Kg	7 Kg	7,2 Kg
Dimensioni motoriduttore | Motor dimensions | Dimensions moteur | Medias motor (mm)	200|220 x 320	200|220 x 320	200|220 x 320
Corona motoriduttore | Crown motor | Couronne moteur | Corona mtor (Ø mm)	200|220	200|220	200|220
Tubo serranda | Shutter tube | Tube rideau | Arbol puerta enrollable (Ø mm)	60|48|42	60|48|42	60|48|42
Altezza serranda | Shutter height | Hauteur rideau | Abertura puerta enrollable (max)	7 mt	7 mt	7 mt
Elettrofreno motore | Electrobrake motor | Electrofrein moteur | Electrofreno motor	no	no	no
Corona antigraffio | Crown scratchproof | Couronner inrayable | Corona irrayable	no	no	no
Prezzo | Price | Prix | Precio*	**€ 172,00**	**€ 175,00**	**€ 193,00**

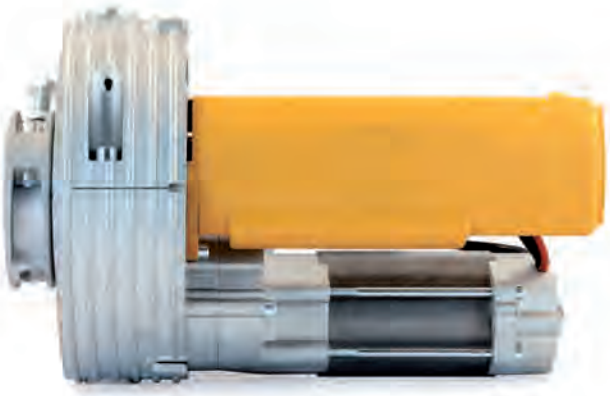





** disponibile | available | disponible | disponible: 110 Vac - 60 Hz | 115 Vac - 60 Hz | 127 Vac - 60 Hz

* IVA esclusa

MADE IN ITALY CE

SINGLE BRAKE MOTOR
ALUMINIUM LINE

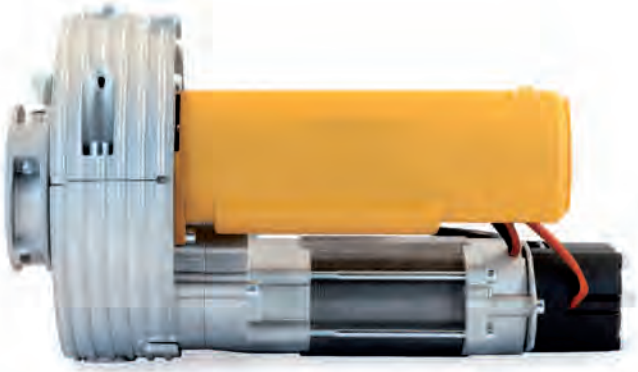



DATI TECNICI | DATA SHEETS | FICHE TECNIQUE | DATOS TECNICOS	ROLL 60 K 120 FR	ROLL 60 K 160 FR	ROLL 60 K 180 FR
Tensione alimentazione | Power supply | Tension alimentation | Tensione de alimentaciòn**	230 Vac - 50|60 Hz	230 Vac - 50|60 Hz	230 Vac - 50|60 Hz
Motore elettrico | Electric motor | Moteur électrique | Motor electrico (rpm)	1400	1400	1400
Corrente | Current | Courant | Corriente (A)	2,2 A	2,5 A	2,8 A
Potenza motore | Motor power | Puissance moteur | Potencia motore (W)	400 W	600 W	670 W
Condensatore | Capacitor | Condensateur | Condensador	18 μf	18 μf	20 μf
Coppia | Torque | Couple | Par motor (Nm)	130 Nm	170 Nm	180 Nm
Forza di sollevamento | Lifting power | Puissance de soulevement | Fuerza de empuje (Kg)	130 Kg	170 Kg	180 Kg
Velocità corona | Crown speed | Vitesse courone | Velocidad corona (rpm|min)	10 rpm	10 rpm	10 rpm
Termoprotezione | Thermal protection | Protection termique | Protecciòn térmica	5 minuti	5 minuti	5 minuti
Temp. di funzionamento | Operating temperature | Temp. de fonctionnement | Temp. ambiente	-20°C +80°C	-20°C +80°C	-20°C +80°C
Peso motoriduttore | Motor weight | Poids moteur | Peso motor	8 Kg	8,2 Kg	8,4 Kg
Dimensioni motoriduttore | Motor dimensions | Dimensions moteur | Medias motor (mm)	200|220 x 370	200|220 x 370	200|220 x 370
Corona motoriduttore | Crown motor | Couronne moteur | Corona mtor (Ø mm)	200|220	200|220	200|220
Tubo serranda | Shutter tube | Tube rideau | Arbol puerta enrollable (Ø mm)	60|48|42	60|48|42	60|48|42
Altezza serranda | Shutter height | Hauteur rideau | Abertura puerta enrollable (max)	7 mt	7 mt	7 mt
Elettrofreno motore | Electrobrake motor | Electrofrein moteur | Electrofreno motor	si	si	si
Corona antigraffio | Crown scratchproof | Couronner inrayable | Corona irrayable	no	no	no
Prezzo | Price | Prix | Precio*	**€ 207,00**	**€ 210,00**	**€ 228,00**

** disponibile | available | disponible | disponible: 110 Vac - 60 Hz | 115 Vac - 60 Hz | 127 Vac - 60 Hz

* IVA esclusa

MADE IN ITALY CE

GRUPPO NORTON

ROLL

MOTORE CENTRALE PER SERRANDE
CENTRAL MOTOR FOR ROLLING SHUTTERS
MOTEUR CENTRAL POUR RIDEAU METALLIQUES
MOTOR CENTRAL PARA PUERTAS ENROLLABLES

DOUBLE MOTOR
ALUMINIUM LINE

DATI TECNICI | DATA SHEETS | FICHE TECNIQUE | DATOS TECNICOS	ROLL 60 - 200 2 M
Tensione alimentazione | Power supply | Tension alimentation | Tensione de alimentaciòn**	230 Vac - 50|60 Hz
Motore elettrico | Electric motor | Moteur électrique | Motor electrico (rpm)	2 x 1400
Corrente | Current | Courant | Corriente (A)	5 A
Potenza motore | Motor power | Puissance moteur | Potencia motore (W)	2 x 670 W
Condensatore | Capacitor | Condensateur | Condensador	40 μf
Coppia | Torque | Couple | Par motor (Nm)	360 Nm
Forza di sollevamento | Lifting power | Puissance de soulevement | Fuerza de empuje (Kg)	300 Kg
Velocità corona | Crown speed | Vitesse courone | Velocidad corona (rpm|min)	10 rpm
Termoprotezione | Thermal protection | Protection termique | Protecciòn térmica	5 minuti
Temp. di funzionamento | Operating temperature | Temp. de fonctionnement | Temp. ambiente	-20°C +80°C
Peso motoriduttore | Motor weight | Poids moteur | Peso motor	11 Kg
Dimensioni motoriduttore | Motor dimensions | Dimensions moteur | Medias motor (mm)	200|220 x 320
Corona motoriduttore | Crown motor | Couronne moteur | Corona mtor (Ø mm)	200|220
Tubo serranda | Shutter tube | Tube rideau | Arbol puerta enrollable (Ø mm)	60|48|42
Altezza serranda | Shutter height | Hauteur rideau | Abertura puerta enrollable (max)	7 mt
Elettrofreno motore | Electrobrake motor | Electrofrein moteur | Electrofreno motor	no
Corona antigraffio | Crown scratchproof | Couronner inrayable | Corona irrayable	no
Prezzo | Price | Prix | Precio*	**€ 312,00**

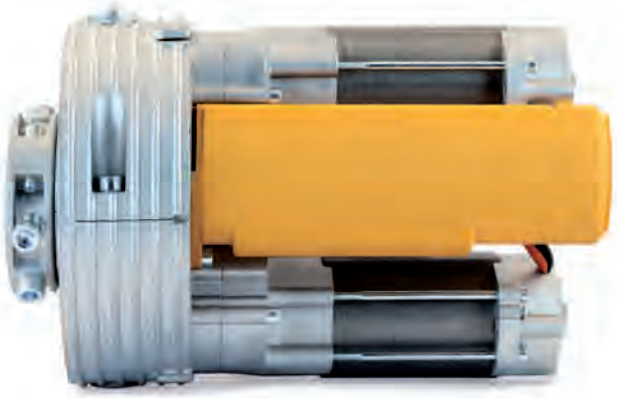





** disponibile | available | disponible | disponible: 110 Vac - 60 Hz | 115 Vac - 60 Hz | 127 Vac - 60 Hz

* IVA esclusa

MADE IN ITALY CE

DOUBLE BRAKE MOTOR
ALUMINIUM LINE

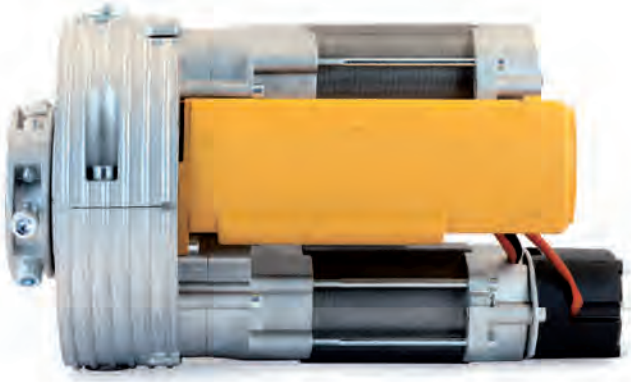



DATI TECNICI | DATA SHEETS | FICHE TECNIQUE | DATOS TECNICOS	ROLL 60 - 200 2 M FR
Tensione alimentazione | Power supply | Tension alimentation | Tensione de alimentaciòn**	230 Vac - 50|60 Hz
Motore elettrico | Electric motor | Moteur électrique | Motor electrico (rpm)	2 x 1400
Corrente | Current | Courant | Corriente (A)	5,4 A
Potenza motore | Motor power | Puissance moteur | Potencia motore (W)	2 x 670 W
Condensatore | Capacitor | Condensateur | Condensador	40 μf
Coppia | Torque | Couple | Par motor (Nm)	360 Nm
Forza di sollevamento | Lifting power | Puissance de soulevement | Fuerza de empuje (Kg)	300 Kg
Velocità corona | Crown speed | Vitesse courone | Velocidad corona (rpm|min)	10 rpm
Termoprotezione | Thermal protection | Protection termique | Protecciòn térmica	5 minuti
Temp. di funzionamento | Operating temperature | Temp. de fonctionnement | Temp. ambiente	-20°C +80°C
Peso motoriduttore | Motor weight | Poids moteur | Peso motor	12,2 Kg
Dimensioni motoriduttore | Motor dimensions | Dimensions moteur | Medias motor (mm)	200|220 x 370
Corona motoriduttore | Crown motor | Couronne moteur | Corona mtor (Ø mm)	200|220
Tubo serranda | Shutter tube | Tube rideau | Arbol puerta enrollable (Ø mm)	60|48|42
Altezza serranda | Shutter height | Hauteur rideau | Abertura puerta enrollable (max)	7 mt
Elettrofreno motore | Electrobrake motor | Electrofrein moteur | Electrofreno motor	si
Corona antigraffio | Crown scratchproof | Couronner inrayable | Corona irrayable	no
Prezzo | Price | Prix | Precio*	**€ 347,00**

** disponibile | available | disponible | disponible: 110 Vac - 60 Hz | 115 Vac - 60 Hz | 127 Vac - 60 Hz

* IVA esclusa

MADE IN ITALY CE

GRUPPO NORTON

ROLL

MOTORE CENTRALE PER SERRANDE
CENTRAL MOTOR FOR ROLLING SHUTTERS
MOTEUR CENTRAL POUR RIDEAU METALLIQUES
MOTOR CENTRAL PARA PUERTAS ENROLLABLES

SINGLE MOTOR
PROTECTION LINE

DATI TECNICI | DATA SHEETS | FICHE TECNIQUE | DATOS TECNICOS	ROLL 60 K 120	ROLL 60 K 160	ROLL 60 K 180
Tensione alimentazione | Power supply | Tension alimentation | Tensione de alimentaciòn**	230 Vac - 50|60 Hz	230 Vac - 50|60 Hz	230 Vac - 50|60 Hz
Motore elettrico | Electric motor | Moteur électrique | Motor electrico (rpm)	1400	1400	1400
Corrente | Current | Courant | Corriente (A)	1,9 A	2,2 A	2,5 A
Potenza motore | Motor power | Puissance moteur | Potencia motore (W)	400 W	600 W	670 W
Condensatore | Capacitor | Condensateur | Condensador	18 µf	18 µf	20 µf
Coppia | Torque | Couple | Par motor (Nm)	130 Nm	170 Nm	180 Nm
Forza di sollevamento | Lifting power | Puissance de soulevement | Fuerza de empuje (Kg)	130 Kg	170 Kg	180 Kg
Velocità corona | Crown speed | Vitesse courone | Velocidad corona (rpm|min)	10 rpm	10 rpm	10 rpm
Termoprotezione | Thermal protection | Protection termique | Protecciòn térmica	5 minuti	5 minuti	5 minuti
Temp. di funzionamento | Operating temperature | Temp. de fonctionnement | Temp. ambiente	-20°C +80°C	-20°C +80°C	-20°C +80°C
Peso motoriduttore | Motor weight | Poids moteur | Peso motor	6,8 Kg	7 Kg	7,2 Kg
Dimensioni motoriduttore | Motor dimensions | Dimensions moteur | Medias motor (mm)	200|220 x 320	200|220 x 320	200|220 x 320
Corona motoriduttore | Crown motor | Couronne moteur | Corona mtor (Ø mm)	200|220	200|220	200|220
Tubo serranda | Shutter tube | Tube rideau | Arbol puerta enrollable (Ø mm)	60|48|42	60|48|42	60|48|42
Altezza serranda | Shutter height | Hauteur rideau | Abertura puerta enrollable (max)	7 mt	7 mt	7 mt
Elettrofreno motore | Electrobrake motor | Electrofrein moteur | Electrofreno motor	no	no	no
Corona antigraffio | Crown scratchproof | Couronner inrayable | Corona irrayable	si	si	si
Prezzo | Price | Prix | Precio*	**€ 179,00**	**€ 182,00**	**€ 200,00**







** disponibile | available | disponible | disponible: 110 Vac - 60 Hz | 115 Vac - 60 Hz | 127 Vac - 60 Hz

* IVA esclusa

MADE IN ITALY CE

SINGLE BRAKE MOTOR
PROTECTION LINE

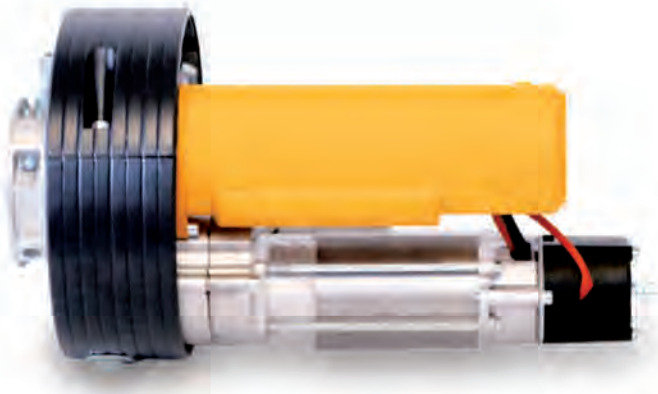



DATI TECNICI | DATA SHEETS | FICHE TECNIQUE | DATOS TECNICOS	ROLL 60 K 120 FR	ROLL 60 K 160 FR	ROLL 60 K 180 FR
Tensione alimentazione | Power supply | Tension alimentation | Tensione de alimentaciòn**	230 Vac - 50|60 Hz	230 Vac - 50|60 Hz	230 Vac - 50|60 Hz
Motore elettrico | Electric motor | Moteur électrique | Motor electrico (rpm)	1400	1400	1400
Corrente | Current | Courant | Corriente (A)	2,2 A	2,5 A	2,8 A
Potenza motore | Motor power | Puissance moteur | Potencia motore (W)	400 W	600 W	670 W
Condensatore | Capacitor | Condensateur | Condensador	18 μf	18 μf	20 μf
Coppia | Torque | Couple | Par motor (Nm)	130 Nm	170 Nm	180 Nm
Forza di sollevamento | Lifting power | Puissance de soulevement | Fuerza de empuje (Kg)	130 Kg	170 Kg	180 Kg
Velocità corona | Crown speed | Vitesse courone | Velocidad corona (rpm|min)	10 rpm	10 rpm	10 rpm
Termoprotezione | Thermal protection | Protection termique | Protecciòn térmica	5 minuti	5 minuti	5 minuti
Temp. di funzionamento | Operating temperature | Temp. de fonctionnement | Temp. ambiente	-20°C +80°C	-20°C +80°C	-20°C +80°C
Peso motoriduttore | Motor weight | Poids moteur | Peso motor	8 Kg	8,2 Kg	8,4 Kg
Dimensioni motoriduttore | Motor dimensions | Dimensions moteur | Medias motor (mm)	200|220 x 370	200|220 x 370	200|220 x 370
Corona motoriduttore | Crown motor | Couronne moteur | Corona mtor (Ø mm)	200|220	200|220	200|220
Tubo serranda | Shutter tube | Tube rideau | Arbol puerta enrollable (Ø mm)	60|48|42	60|48|42	60|48|42
Altezza serranda | Shutter height | Hauteur rideau | Abertura puerta enrollable (max)	7 mt	7 mt	7 mt
Elettrofreno motore | Electrobrake motor | Electrofrein moteur | Electrofreno motor	si	si	si
Corona antigraffio | Crown scratchproof | Couronner inrayable | Corona irrayable	si	si	si
Prezzo | Price | Prix | Precio*	**€ 214,00**	**€ 217,00**	**€ 235,00**

** disponibile | available | disponible | disponible: 110 Vac - 60 Hz | 115 Vac - 60 Hz | 127 Vac - 60 Hz

* IVA esclusa

MADE IN ITALY CE

GRUPPO NORTON

ROLL

MOTORE CENTRALE PER SERRANDE
CENTRAL MOTOR FOR ROLLING SHUTTERS
MOTEUR CENTRAL POUR RIDEAU METALLIQUES
MOTOR CENTRAL PARA PUERTAS ENROLLABLES

SINGLE MOTOR
PROTECTION LINE

DATI TECNICI | DATA SHEETS | FICHE TECNIQUE | DATOS TECNICOS	ROLL 76 - 240	ROLL 101 - 240
Tensione alimentazione | Power supply | Tension alimentation | Tensione de alimentaciòn**	230 Vac - 50|60 Hz	230 Vac - 50|60 Hz
Motore elettrico | Electric motor | Moteur électrique | Motor electrico (rpm)	1400	1400
Corrente | Current | Courant | Corriente (A)	2,5 A	2,5 A
Potenza motore | Motor power | Puissance moteur | Potencia motore (W)	670 W	670 W
Condensatore | Capacitor | Condensateur | Condensador	25 µf	25 µf
Coppia | Torque | Couple | Par motor (Nm)	220 Nm	220 Nm
Forza di sollevamento | Lifting power | Puissance de soulevement | Fuerza de empuje (Kg)	190 Kg	190 Kg
Velocità corona | Crown speed | Vitesse courone | Velocidad corona (rpm|min)	10 rpm	10 rpm
Termoprotezione | Thermal protection | Protection termique | Protecciòn térmica	5 minuti	5 minuti
Temp. di funzionamento | Operating temperature | Temp. de fonctionnement | Temp. ambiente	-20°C +80°C	-20°C +80°C
Peso motoriduttore | Motor weight | Poids moteur | Peso motor	9 Kg	9 Kg
Dimensioni motoriduttore | Motor dimensions | Dimensions moteur | Medias motor (mm)	240|280 x 320	240|280 x 320
Corona motoriduttore | Crown motor | Couronne moteur | Corona mtor (Ø mm)	240|280	240|280
Tubo serranda | Shutter tube | Tube rideau | Arbol puerta enrollable (Ø mm)	76|101	76|101
Altezza serranda | Shutter height | Hauteur rideau | Abertura puerta enrollable (max)	7 mt	7 mt
Elettrofreno motore | Electrobrake motor | Electrofrein moteur | Electrofreno motor	no	no
Corona antigraffio | Crown scratchproof | Couronner inrayable | Corona irrayable	si	si
Prezzo | Price | Prix | Precio*	**€ 270,00**	**€ 270,00**

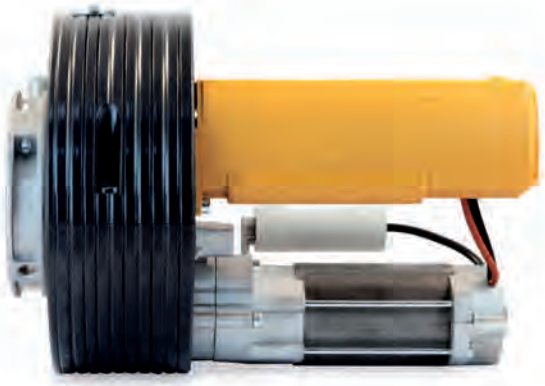

ROLL 76-240



ROLL 101 -240|280



** disponibile | available | disponible | disponible: 110 Vac - 60 Hz | 115 Vac - 60 Hz | 127 Vac - 60 Hz

* IVA esclusa

MADE IN ITALY CE

SINGLE BRAKE MOTOR
PROTECTION LINE

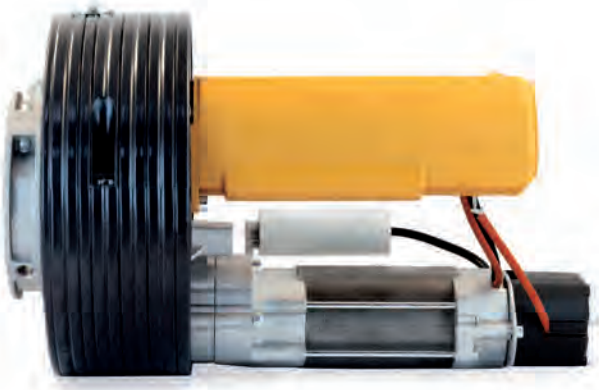

ROLL 76-240 FR



ROLL 101 -240|280 FR



DATI TECNICI | DATA SHEETS | FICHE TECNIQUE | DATOS TECNICOS	ROLL 76 - 240 FR	ROLL 101 - 240 FR
Tensione alimentazione | Power supply | Tension alimentation | Tensione de alimentaciòn**	230 Vac - 50|60 Hz	230 Vac - 50|60 Hz
Motore elettrico | Electric motor | Moteur électrique | Motor electrico (rpm)	1400	1400
Corrente | Current | Courant | Corriente (A)	2,8 A	2,8 A
Potenza motore | Motor power | Puissance moteur | Potencia motore (W)	670 W	670 W
Condensatore | Capacitor | Condensateur | Condensador	25 μf	25 μf
Coppia | Torque | Couple | Par motor (Nm)	220 Nm	220 Nm
Forza di sollevamento | Lifting power | Puissance de soulevement | Fuerza de empuje (Kg)	190 Kg	190 Kg
Velocità corona | Crown speed | Vitesse courone | Velocidad corona (rpm|min)	10 rpm	10 rpm
Termoprotezione | Thermal protection | Protection termique | Protecciòn térmica	5 minuti	5 minuti
Temp. di funzionamento | Operating temperature | Temp. de fonctionnement | Temp. ambiente	-20°C +80°C	-20°C +80°C
Peso motoriduttore | Motor weight | Poids moteur | Peso motor	10,2 Kg	10,2 Kg
Dimensioni motoriduttore | Motor dimensions | Dimensions moteur | Medias motor (mm)	240|280 x 370	240|280 x 370
Corona motoriduttore | Crown motor | Couronne moteur | Corona mtor (Ø mm)	240|280	240|280
Tubo serranda | Shutter tube | Tube rideau | Arbol puerta enrollable (Ø mm)	76|101	76|101
Altezza serranda | Shutter height | Hauteur rideau | Abertura puerta enrollable (max)	7 mt	7 mt
Elettrofreno motore | Electrobrake motor | Electrofrein moteur | Electrofreno motor	si	si
Corona antigraffio | Crown scratchproof | Couronner inrayable | Corona irrayable	si	si
Prezzo | Price | Prix | Precio*	**€ 305,00**	**€ 305,00**

** disponibile | available | disponible | disponible: 110 Vac - 60 Hz | 115 Vac - 60 Hz | 127 Vac - 60 Hz

* IVA esclusa

MADE IN ITALY CE

GRUPPO NORTON

ROLL

MOTORE CENTRALE PER SERRANDE
CENTRAL MOTOR FOR ROLLING SHUTTERS
MOTEUR CENTRAL POUR RIDEAU METALLIQUES
MOTOR CENTRAL PARA PUERTAS ENROLLABLES

DOUBLE MOTOR
PROTECTION LINE

DATI TECNICI | DATA SHEETS | FICHE TECNIQUE | DATOS TECNICOS	ROLL 60 - 200 2 M
Tensione alimentazione | Power supply | Tension alimentation | Tensione de alimentaciòn**	230 Vac - 50|60 Hz
Motore elettrico | Electric motor | Moteur électrique | Motor electrico (rpm)	2 x 1400
Corrente | Current | Courant | Corriente (A)	5 A
Potenza motore | Motor power | Puissance moteur | Potencia motore (W)	2 x 670 W
Condensatore | Capacitor | Condensateur | Condensador	40 μf
Coppia | Torque | Couple | Par motor (Nm)	360 Nm
Forza di sollevamento | Lifting power | Puissance de soulevement | Fuerza de empuje (Kg)	300 Kg
Velocità corona | Crown speed | Vitesse courone | Velocidad corona (rpm|min)	10 rpm
Termoprotezione | Thermal protection | Protection termique | Protecciòn térmica	5 minuti
Temp. di funzionamento | Operating temperature | Temp. de fonctionnement | Temp. ambiente	-20°C +80°C
Peso motoriduttore | Motor weight | Poids moteur | Peso motor	11 Kg
Dimensioni motoriduttore | Motor dimensions | Dimensions moteur | Medias motor (mm)	200|220 x 320
Corona motoriduttore | Crown motor | Couronne moteur | Corona mtor (Ø mm)	200|220
Tubo serranda | Shutter tube | Tube rideau | Arbol puerta enrollable (Ø mm)	60|48|42
Altezza serranda | Shutter height | Hauteur rideau | Abertura puerta enrollable (max)	7 mt
Elettrofreno motore | Electrobrake motor | Electrofrein moteur | Electrofreno motor	no
Corona antigraffio | Crown scratchproof | Couronner inrayable | Corona irrayable	si
Prezzo | Price | Prix | Precio*	**€ 319,00**







** disponibile | available | disponible | disponible: 110 Vac - 60 Hz | 115 Vac - 60 Hz | 127 Vac - 60 Hz

* IVA esclusa

MADE IN ITALY CE

DOUBLE BRAKE MOTOR
PROTECTION LINE





DATI TECNICI | DATA SHEETS | FICHE TECNIQUE | DATOS TECNICOS	ROLL 60 - 200 2 M FR
Tensione alimentazione | Power supply | Tension alimentation | Tensione de alimentaciòn**	230 Vac - 50|60 Hz
Motore elettrico | Electric motor | Moteur électrique | Motor electrico (rpm)	2 x 1400
Corrente | Current | Courant | Corriente (A)	5,4 A
Potenza motore | Motor power | Puissance moteur | Potencia motore (W)	2 x 670 W
Condensatore | Capacitor | Condensateur | Condensador	40 μf
Coppia | Torque | Couple | Par motor (Nm)	360 Nm
Forza di sollevamento | Lifting power | Puissance de soulevement | Fuerza de empuje (Kg)	300 Kg
Velocità corona | Crown speed | Vitesse courone | Velocidad corona (rpm|min)	10 rpm
Termoprotezione | Thermal protection | Protection termique | Protecciòn térmica	5 minuti
Temp. di funzionamento | Operating temperature | Temp. de fonctionnement | Temp. ambiente	-20°C +80°C
Peso motoriduttore | Motor weight | Poids moteur | Peso motor	12,2 Kg
Dimensioni motoriduttore | Motor dimensions | Dimensions moteur | Medias motor (mm)	200|220 x 370
Corona motoriduttore | Crown motor | Couronne moteur | Corona mtor (Ø mm)	200|220
Tubo serranda | Shutter tube | Tube rideau | Arbol puerta enrollable (Ø mm)	60|48|42
Altezza serranda | Shutter height | Hauteur rideau | Abertura puerta enrollable (max)	7 mt
Elettrofreno motore | Electrobrake motor | Electrofrein moteur | Electrofreno motor	si
Corona antigraffio | Crown scratchproof | Couronner inrayable | Corona irrayable	si
Prezzo | Price | Prix | Precio*	**€ 354,00**

** disponibile | available | disponible | disponible: 110 Vac - 60 Hz | 115 Vac - 60 Hz | 127 Vac - 60 Hz

* IVA esclusa

MADE IN ITALY CE

GRUPPO NORTON

ROLL

MOTORE CENTRALE PER SERRANDE
CENTRAL MOTOR FOR ROLLING SHUTTERS
MOTEUR CENTRAL POUR RIDEAU METALLIQUES
MOTOR CENTRAL PARA PUERTAS ENROLLABLES

DOUBLE MOTOR
PROTECTION LINE

DATI TECNICI | DATA SHEETS | FICHE TECNIQUE | DATOS TECNICOS	ROLL 76 - 240 2 M	ROLL 101 - 240 2 M
Tensione alimentazione | Power supply | Tension alimentation | Tensione de alimentaciòn**	230 Vac - 50|60 Hz	230 Vac - 50|60 Hz
Motore elettrico | Electric motor | Moteur électrique | Motor electrico (rpm)	2 x 1400	2 x 1400
Corrente | Current | Courant | Corriente (A)	5 A	5 A
Potenza motore | Motor power | Puissance moteur | Potencia motore (W)	2 x 670 W	2 x 670 W
Condensatore | Capacitor | Condensateur | Condensador	40 µf	40 µf
Coppia | Torque | Couple | Par motor (Nm)	420 Nm	420 Nm
Forza di sollevamento | Lifting power | Puissance de soulevement | Fuerza de empuje (Kg)	360 Kg	360 Kg
Velocità corona | Crown speed | Vitesse courone | Velocidad corona (rpm|min)	10 rpm	10 rpm
Termoprotezione | Thermal protection | Protection termique | Protecciòn térmica	5 minuti	5 minuti
Temp. di funzionamento | Operating temperature | Temp. de fonctionnement | Temp. ambiente	-20°C +80°C	-20°C +80°C
Peso motoriduttore | Motor weight | Poids moteur | Peso motor	13 Kg	13 Kg
Dimensioni motoriduttore | Motor dimensions | Dimensions moteur | Medias motor (mm)	240|280 x 320	240|280 x 320
Corona motoriduttore | Crown motor | Couronne moteur | Corona mtor (Ø mm)	240|280	240|280
Tubo serranda | Shutter tube | Tube rideau | Arbol puerta enrollable (Ø mm)	76|101	76|101
Altezza serranda | Shutter height | Hauteur rideau | Abertura puerta enrollable (max)	7 mt	7 mt
Elettrofreno motore | Electrobrake motor | Electrofrein moteur | Electrofreno motor	no	no
Corona antigraffio | Crown scratchproof | Couronner inrayable | Corona irrayable	si	si
Prezzo | Price | Prix | Precio*	**€ 368,00**	**€ 368,00**

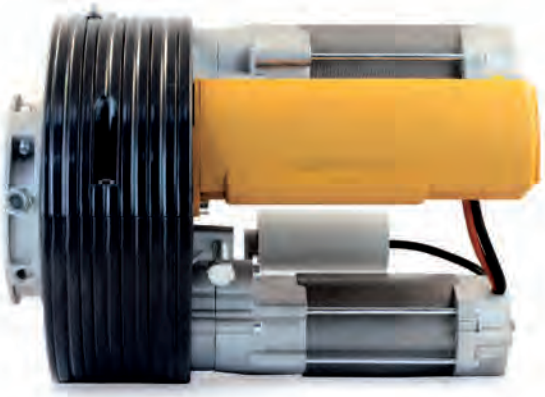

ROLL 76 - 240|280 2M



ROLL 101 - 240|280 2M



** disponibile | available | disponible | disponible: 110 Vac - 60 Hz | 115 Vac - 60 Hz | 127 Vac - 60 Hz

* IVA esclusa

MADE IN ITALY CE

DOUBLE BRAKE MOTOR
PROTECTION LINE

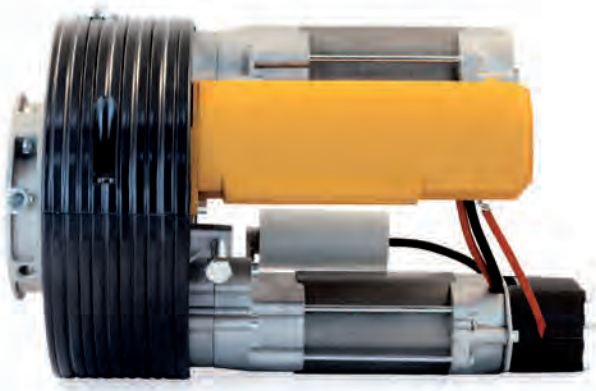

ROLL 76 - 240|280 2M FR



ROLL 101 - 240|280 2M FR



DATI TECNICI | DATA SHEETS | FICHE TECNIQUE | DATOS TECNICOS	ROLL 76 - 240 2 M FR	ROLL 101 - 240 2 M FR
Tensione alimentazione | Power supply | Tension alimentation | Tensione de alimentaciòn**	230 Vac - 50|60 Hz	230 Vac - 50|60 Hz
Motore elettrico | Electric motor | Moteur électrique | Motor electrico (rpm)	2 x 1400	2 x 1400
Corrente | Current | Courant | Corriente (A)	5,4 A	5,4 A
Potenza motore | Motor power | Puissance moteur | Potencia motore (W)	2 x 670 W	2 x 670 W
Condensatore | Capacitor | Condensateur | Condensador	40 μf	40 μf
Coppia | Torque | Couple | Par motor (Nm)	420 Nm	420 Nm
Forza di sollevamento | Lifting power | Puissance de soulevement | Fuerza de empuje (Kg)	360 Kg	360 Kg
Velocità corona | Crown speed | Vitesse courone | Velocidad corona (rpm|min)	10 rpm	10 rpm
Termoprotezione | Thermal protection | Protection termique | Protecciòn térmica	5 minuti	5 minuti
Temp. di funzionamento | Operating temperature | Temp. de fonctionnement | Temp. ambiente	-20°C +80°C	-20°C +80°C
Peso motoriduttore | Motor weight | Poids moteur | Peso motor	14,2 Kg	14,2 Kg
Dimensioni motoriduttore | Motor dimensions | Dimensions moteur | Medias motor (mm)	240|280 x 370	240|280 x 370
Corona motoriduttore | Crown motor | Couronne moteur | Corona mtor (Ø mm)	240|280	240|280
Tubo serranda | Shutter tube | Tube rideau | Arbol puerta enrollable (Ø mm)	76|101	76|101
Altezza serranda | Shutter height | Hauteur rideau | Abertura puerta enrollable (max)	7 mt	7 mt
Elettrofreno motore | Electrobrake motor | Electrofrein moteur | Electrofreno motor	si	si
Corona antigraffio | Crown scratchproof | Couronner inrayable | Corona irrayable	si	si
Prezzo | Price | Prix | Precio*	**€ 403,00**	**€ 403,00**

** disponibile | available | disponible | disponible: 110 Vac - 60 Hz | 115 Vac - 60 Hz | 127 Vac - 60 Hz

* IVA esclusa

MADE IN ITALY CE

DISEGNO ESPLOSO MOTORE CENTRALE PER SERRANDE
EXPLODED DRAW CENTRAL MOTOR FOR ROLLING SHUTTERS
DESSINE EXPLOSÉ MOTEUR CENTRAL POUR RIDEAU METALLIQUES
DIBUJO DESPIECE MOTOR CENTRAL PARA PUERTAS ENROLLABLES

ROLL 60

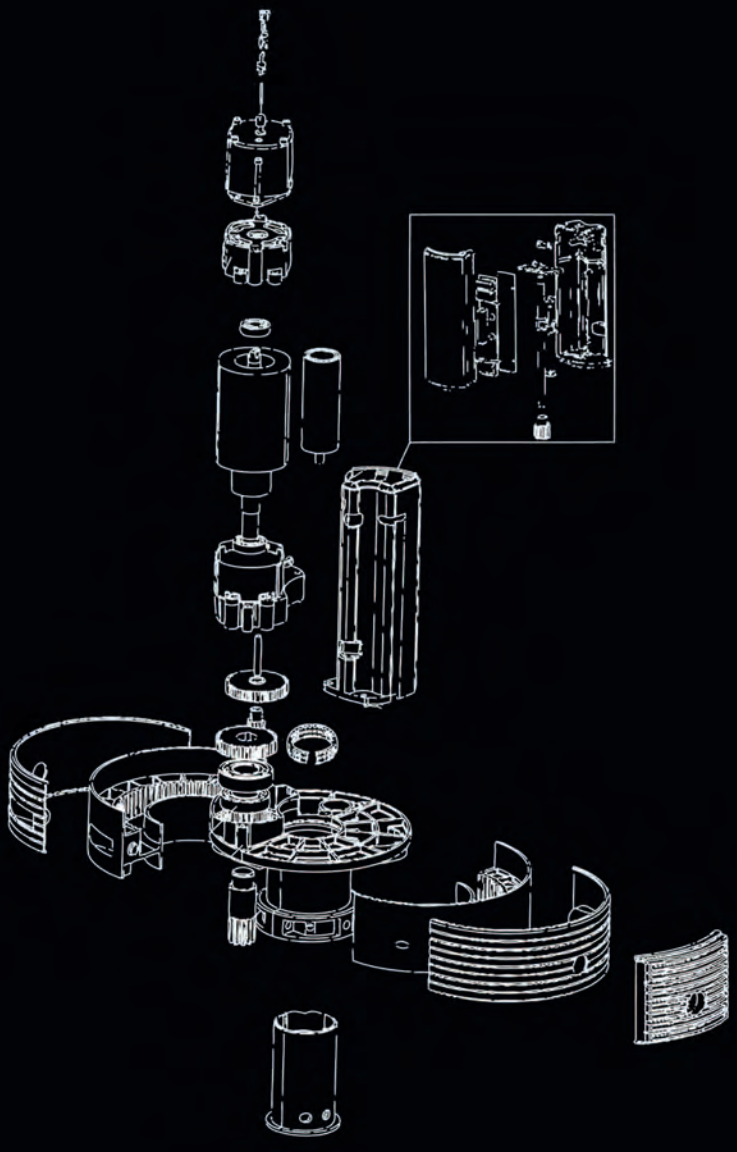

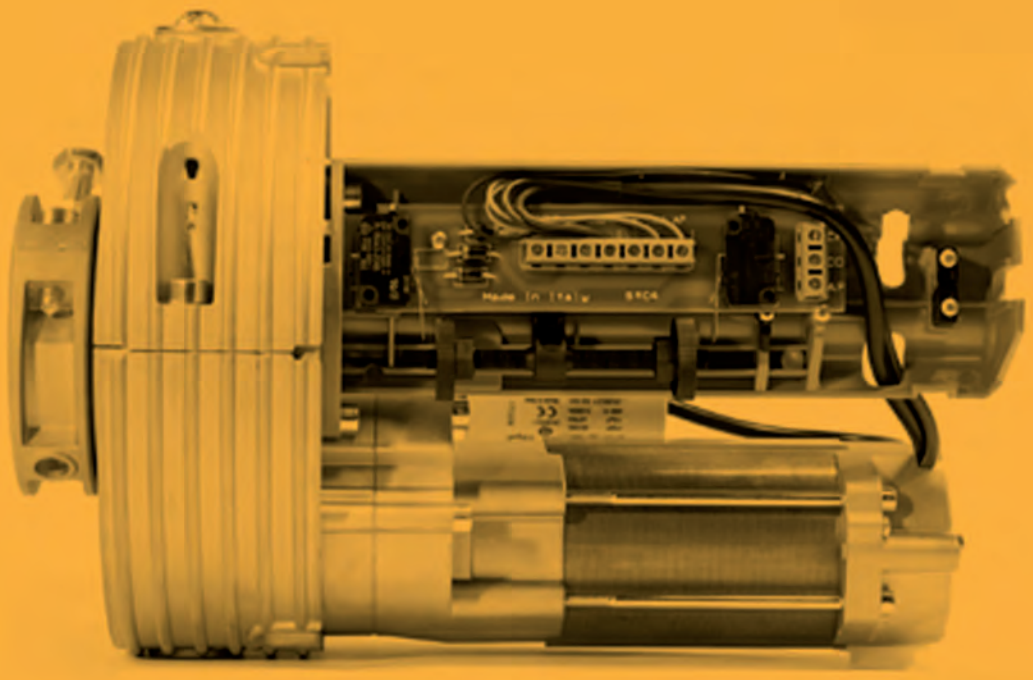

GRUPPO NORTON

ROLL

ACCESSORI MOTORE CENTRALE PER SERRANDA
ACCESSORIE'S FOR CENTRAL GEARMOTOR
ACCESSOIRES MOTEUR POUR RIDEAU METALLIQUE
ACCESORIOS MOTOR PARA PUERTA ENROLLABLE

Elettrofreno | Electrobrake | Electrofrein | Electrofreno	
Prezzo | Price | Prix | Precio*	**€ 46,00**



Adattatore corona | Adapter crown | Adaptateur couronne | Adaptador corona		
Art.	200|220	240|280
Prezzo | Price | Prix | Precio*	**€ 7,00**	**€ 9,80**

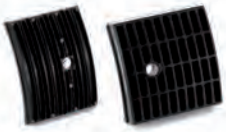

Adattatore tubo | Adapter pipe | Adaptateur tube | Adaptadortubo			
Art.	60|42	60|48	76|101
Prezzo | Price | Prix | Precio*	**€ 7,00**	**€ 7,00**	**€ 9,80**



Cavo di alimentazione | Power Cable | Câble d'alimentation | Cable de alimentación 4 x 1 mm²	L 3,48 m	L 5 m
Prezzo | Price | Prix | Precio*	**€ 21,00**	**€ 26,50**



* IVA esclusa

MADE IN ITALY CE

Cassetta sblocco a leva sovrapposta | Release box lever - outdoor use | Boîte de déblocage - exterieur usage | Caya de desbloqueo - de sobreponer

Dimensioni | Dimensions | Dimensions | Dimensiones L 85 x P 47 H 142 mm - ALUMINIUM

Prezzo | Price | Prix | Precio* **€ 56,00**



Cassetta sblocco a leva a murare | Release box lever - wall mounting | Boîte de déblocage - à encastrer usage | Caya de desbloqueo - de empotrar

Dimensioni | Dimensions | Dimensions | Dimensiones L 85 x P 100 x H 142 mm ALUMINIUM

Prezzo | Price | Prix | Precio* **€ 73,50**



Cassetta sblocco vite senza fine a murare | Release box with endless screw - wall mounting | Boîte de déblocage à vis sans fin - à encastrer usage | Caya de desbloqueo tornillo sin fin - de empotrar

Dimensioni | Dimensions | Dimensions | Dimensiones L 90 x P 92 x H 99 mm ALUMINIUM

Prezzo | Price | Prix | Precio* **€ 52,50**



* IVA esclusa

MADE IN ITALY CE

GRUPPO NORTON

ROLL

ACCESSORI MOTORE CENTRALE PER SERRANDA
ACCESSORIE'S FOR CENTRAL GEARMOTOR
ACCESSOIRES MOTEUR POUR RIDEAU METALLIQUE
ACCESORIOS MOTOR PARA PUERTA ENROLLABLE

Selettore a chiave EKO sovrapposto | Key selector EKO - outdoor use | Selecteur a clé EKO - exterieur usage | Selector con llave EKO de sobreponer

Dimensioni | Dimensions | Dimensions | Dimensiones L 86 x P 39 x H 95 mm - PLASTIC

Prezzo | Price | Prix | Precio* **€ 25,00**



Selettore a chiave EKO a murare | Key selector EKO - wall mounting | Selecteur a clé EKO à encastrer usage | Selector con llave EKO de empotrar

Dimensioni | Dimensions | Dimensions | Dimensiones L 86 x P 90 x H 95 mm - PLASTIC

Prezzo | Price | Prix | Precio* **€ 26,50**



Selettore a chiave con sblocco | Key selector with electrobrake release | Sélecteur à la clé avec déblocage | Selector de llave con desbloqueo

Dimensioni | Dimensions | Dimensions | Dimensiones L 76 x P 43 x H 99 mm ALUMINIUM

Sovrapposto | Outdoor use | Exterieur usage | De sobreponer

Prezzo | Price | Prix | Precio* **€ 53,00**



* IVA esclusa

MADE IN ITALY CE

Selettore a pulsante a murare | Push botton selector - wall mounting | Selecteur a bouton à encastrer usage | Selector con pulsador de empotrar

Dimensioni | Dimensions | Dimensions | Dimensiones L 90 x P 92 x H 99 mm ALUMINIUM

Prezzo | Price | Prix | Precio* **€ 42,00**



Interruttore sovrapposto | Push botton outdoor use | Bouton poussoir exterieur usage | Pulsador de sobreponer UP-DOWN 10A

Dimensioni | Dimensions | Dimensions | Dimensiones L 80 x P 32 x H 80 mm - PLASTIC

Prezzo | Price | Prix | Precio* **€ 28,00**



* IVA esclusa

MADE IN ITALY CE

GRUPPO NORTON

ROLL

ACCESSORI MOTORE CENTRALE PER SERRANDA
ACCESSORIE'S FOR CENTRAL GEARMOTOR
ACCESSOIRES MOTEUR POUR RIDEAU METALLIQUE
ACCESORIOS MOTOR PARA PUERTA ENROLLABLE

CENTRALE PER SERRANDE
CONTROL UNIT FOR ROLLING SHUTTERS
CENTRALE DE COMMANDE POUR RIDEAU METALLIQUES
CENTRAL DE MANDO PARA PUERTA ENROLLABLES

Centrale di comando per serrande, con ricevitore radio incorporata, frequenza 433.92 Mhz Rolling Code. Tempo di lavoro fisso di fabbrica 30 secondi. Tempo di chiusura automatica 90 secondi max.

Control unit for rolling shutters, with incorporated radio receiver, 433.92 Mhz Rolling Code. Working time 30 sec. Automatic closing time 90 sec. max.

Centrale de commande pour rideau metalliques, avec recepteur radio, 433.92 Mhz Rolling Code. Temps de fonctionnement fixe de 30 sec. Temps de fermeture automatique 90 sec. max.

Cuadro de maniobra para puertas enrollables, con receptor de radio incorporado, 433.92 Mhz Rolling Code. Tiempo de trabajo fijo de 30 segundos. Tiempo de cierre automático 90 segundos max.





S104



DATI TECNICI | DATA SHEETS | FICHE TECNIQUE | DATOS TECNICOS	S104
Tensione alimentazione | Power supply | Tension alimentation | Tensione de alimentaciòn**	230 Vac - 50|60 Hz
Potenza motore | Max absorberd power | Puissance moteur | Potencia motor (max watt)	1350 W
Tensione uscita comandi | Commands voltage | Voltage de commande | Tension de control	24 Vac
Lampeggiante | Flashing lamp output | Sortie gyrohare | Salida ampara destellante (max)	230 Vac 40w
Luce cortesia | Courtesy light output | Sortie lumière de courtoisie | Salida de luz de cortesía (max)	230 Vac 40w
Tempo lavoro | Working time | Temps de travail | Tiempo de trabajo	30 sec
Tempo chiusura aut. | Automatic closing time | Temp de fermeture automatique | Tiempo de cierre aut.	max 90 sec
Ricevitore Radio | Radio receiver | Recepteur radio | Receptor de radio	433.92 MHz RC
Telec. memorizzabili | Remotes control storable | Téléc. stockables | Controles Remotos almacenables	25 RC
Grado di protezione | IP protection | IP protection | IP protección	IP 55
Dimensioni | Dimensions | Dimensions | Dimensiones (mm)	L 110 x P 60 x H160
Prezzo | Price | Prix | Precio*	**€ 80,00**

KIT S104 + 2 TR BETTY 4 CH - RC

N°1 Centrale di comando | Control unit | Centrale de commande | Cuadro de manioba S104	
N°2 Telecomando | Remote control | Telecommande | Mando a distancia: Betty 4CH - RC - 433.92 MHz	
Prezzo | Price | Prix | Precio*	**€ 100,00**





* IVA esclusa

MADE IN ITALY CE

GRUPPO NORTON

ROLL

ACCESSORI MOTORE CENTRALE PER SERRANDA
ACCESSORIE'S FOR CENTRAL GEARMOTOR
ACCESSOIRES MOTEUR POUR RIDEAU METALLIQUE
ACCESORIOS MOTOR PARA PUERTA ENROLLABLE

CENTRALE PER SERRANDE
CONTROL UNIT FOR ROLLING SHUTTERS
CENTRALE DE COMMANDE POUR RIDEAU METALLIQUES
CENTRAL DE MANDO PARA PUERTA ENROLLABLES

Centrale di comando per serrande, tapparelle e tende da sole con ricevitore radio supereterodina professionale, frequenza 433.92 Mhz Rolling Code. Tempo di lavoro fisso di fabbrica 60 secondi (S05BP). Possibilità di programmazione da 3 sec. a 90 sec. (S30BP). Tempo di chiusura automatica 60 secondi (S05BP). Possibilità di programmazione da 0 sec. a 80 sec. oppure di esclusione totale (S30BP).

Control unit for rolling shutters, roller shutters and awnings with radio receiver superheterodyne professional, 433.92 Mhz Rolling Code. Working time 60 sec.(S05BP). Possibility of programming 3 sec. to 90 sec. (S30BP). Automatic closing time 60 sec.(S05BP). Possibility of programming from 0 sec. to 80 sec. or total exclusion (S30BP).

Centrale de commande pour rideau metalliques, volets roulants et stores avec recepteur radio superhétérodyne professionnelle, 433.92 Mhz Rolling Code. Temps de fonctionnement fixe de 60 sec. (S05BP). Possibilité de programmation à partir de 3 sec. à 90 sec. (S30BP). Temps de fermeture automatique 60 sec. (S05BP). Possibilité de programmation à partir de 0 sec. à 80 sec. ou l'exclusion totale (S30BP).

Cuadro de maniobra para puertas enrollables, persianas y toldos con receptor de radio profesional superheterodino, 433.92 Mhz Rolling Code. Tiempo de trabajo fijo de 60 segundos (S05BP). Posibilidad de programación desde 3 segundos a 90 segundos (S30BP). Tiempo de cierre automático 60 segundos (S05BP). Posibilidad de programación desde 0 segundos a 80 segundos o la exclusión total (S30BP).



S05BP - SINGLE MOTOR



S30BP - DOUBLE MOTOR



DATI TECNICI | DATA SHEETS | FICHE TECNIQUE | DATOS TECNICOS	S05BP	S30BP
Tensione alimentazione | Power supply | Tension alimentation | Tensione de alimentaciòn**	230 Vac - 50|60 Hz	230 Vac - 50|60 Hz
Potenza motore | Max absorberd power | Puissance moteur | Potencia motor (max watt)	1000 W	1500 W
Tensione uscita comandi | Commands voltage | Voltage de commande | Tension de control	12 Vdc 50mA	24 Vdc
Lampeggiante | Flashing lamp output | Sortie gyrohare | Salida ampara destellante (max)	230 Vac 40w	230 Vac 300w
Luce cortesia | Courtesy light output | Sortie lumière de courtoisie | Salida de luz de cortesía (max)	230 Vac 40w	230 Vac 300w
Tempo lavoro | Working time | Temps de travail | Tiempo de trabajo	60 sec.	min 3 sec|max 90 sec
Tempo chiusura aut. | Automatic closing time | Temp de fermeture automatique | Tiempo de cierre aut.	60 sec.	min 0 sec|max 80 sec
Ricevitore Radio | Radio receiver | Recepteur radio | Receptor de radio	433.92 MHz RC	433.92 MHz RC
Telec. memorizzabili | Remotes control storable | Téléc. stockables | Controles Remotos almacenables	29 RC	59 RC
Grado di protezione | IP protection | IP protection | IP protección	IP 56	IP 56
Dimensioni | Dimensions | Dimensions | Dimensiones (mm)	L 141 x P 50 x H95	L 141 x P 50 x H95
Prezzo | Price | Prix | Precio*	**€ 87,50**	**€ 119,00**

KIT S05BP - SINGLE MOTOR

N°1 Centrale di comando | Control unit | Centrale de commande | Cuadro de manioba S05BP

N°2 Telecomando | Remote control | Telecommande | Mando a distancia: Buggy 2CH - RC - alimentación litio CR 2032 3V

Prezzo | Price | Prix | Precio* **€ 105,00**



* IVA esclusa

MADE IN ITALY CE

GRUPPO NORTON

ROLL

ACCESSORI MOTORE CENTRALE PER SERRANDA
ACCESSORIE'S FOR CENTRAL GEARMOTOR
ACCESSOIRES MOTEUR POUR RIDEAU METALLIQUE
ACCESORIOS MOTOR PARA PUERTA ENROLLABLE

▼ RICEVENTE | RECEIVER | RECEPTEUR | RECEPTOR

BETTY - RX

GE - RCV1 | 433.92 MHZ RC | 1 CH | 120 utenze | 12|24 Vac|Vdc

Prezzo | Price | Prix | Precio* **€ 67,00**



DR

DR80 - M1 | 433.92 MHZ RC | 1 CH | 80 utenze | 12|24 Vac|Vdc	**Prezzo | Price | Prix | Precio***	**€ 87,50**
DR80 - M2 | 433.92 MHZ RC | 2 CH | 80 utenze | 12|24 Vac|Vdc	**Prezzo | Price | Prix | Precio***	**€ 119,00**
DR240 - M1 | 433.92 MHZ RC | 1 CH | 240 utenze | 12|24 Vac|Vdc	**Prezzo | Price | Prix | Precio***	**€ 122,50**
DR240 - M2 | 433.92 MHZ RC | 2 CH | 240 utenze | 12|24 Vac|Vdc	**Prezzo | Price | Prix | Precio***	**€ 154,00**



DR - BOX

DR80-J1 BOX | 433.92 MHZ RC | 1 CH | 80 utenze | 12|24 Vac|Vdc	**Prezzo | Price | Prix | Precio***	**€ 112,00**
DR80-J2 BOX | 433.92 MHZ RC | 2 CH | 80 utenze | 12|24 Vac|Vdc	**Prezzo | Price | Prix | Precio***	**€ 143,50**
DR240-J1 BOX | 433.92 MHZ RC | 1 CH | 240 utenze | 12|24 Vac|Vdc	**Prezzo | Price | Prix | Precio***	**€ 157,50**
DR240-J2 BOX | 433.92 MHZ RC | 2 CH | 240 utenze | 12|24 Vac|Vdc	**Prezzo | Price | Prix | Precio***	**€ 189,00**



* IVA esclusa

MADE IN ITALY CE

TELECOMANDO | REMOTE CONTROL
TELECOMMANDE | MANDO A DISTANCIA

Betty 4CH - RC - 433.92 MHz

Prezzo | Price | Prix | Precio* **€ 35,00**



Betty - Car 3CH - RC - 433.92 MHz

Prezzo | Price | Prix | Precio* **€ 67,00**



Buggy 2CH - RC - 433.92 MHz

Prezzo | Price | Prix | Precio* **€ 35,00**



Buggy Copy 2CH - RC - 433.92 MHz

Prezzo | Price | Prix | Precio* **€ 38,50**



Emy 2CH - RC - 433.92 MHz

Prezzo | Price | Prix | Precio* **€ 42,00**



Emy Copy 2CH - RC - 433.92 MHz

Prezzo | Price | Prix | Precio* **€ 42,00**



Emy 4CH - RC - 433.92 MHz

Prezzo | Price | Prix | Precio* **€ 42,00**



Emy Copy 4CH - RC - 433.92 MHz

Prezzo | Price | Prix | Precio* **€ 45,50**



Emy Grey Dsw 2CH Dip-Switch 433.92 MHz

Prezzo | Price | Prix | Precio* **€ 38,50**



Emy Grey Dsw 4CH Dip-Switch 433.92 MHz

Prezzo | Price | Prix | Precio* **€ 42,00**



* IVA esclusa

MADE IN ITALY CE

GRUPPO NORTON

ROLL

ACCESSORI MOTORE CENTRALE PER SERRANDA
ACCESSORIE'S FOR CENTRAL GEARMOTOR
ACCESSOIRES MOTEUR POUR RIDEAU METALLIQUE
ACCESORIOS MOTOR PARA PUERTA ENROLLABLE

Lampeggiante | Flashing lamp | Clignotant | Lampara destellante

LED - 24 Vac - DC | 230 Vac

Prezzo | Price | Prix | Precio* **€ 52,50**



Lampeggiante | Flashing lamp | Clignotant | Lampara destellante

LED - SNOD 12|24 Vac - DC | 230 Vac

Prezzo | Price | Prix | Precio* **€ 57,50**



Antenna | Antenna | Antenne | Antena

ANT - CST 433.92 MHZ

Prezzo | Price | Prix | Precio* **€ 35,00**



Fotocellula | Photocell | Photocellule | Fotocélulas

CELL 38 - sovrap. | outdoor use | exterieur usage | de sobreponer | 12|24 Vac|Vdc - 25 m

Prezzo | Price | Prix | Precio* **€ 52,50**



Fotocellula | Photocell | Photocellule | Fotocélulas

FT - SCH - incasso | wall use | encastrer usage | de empotrar | 12|24 Vac|Vdc - 20 m

Prezzo | Price | Prix | Precio* **€ 77,00**



* IVA esclusa

MADE IN ITALY CE

KIT AUTOMATISMI PER SERRANDE
KIT AUTOMATISMS FOR ROLLING SHUTTERS
KIT AUTOMATISMES POUR RIDEAU METALLIQUE
KIT AUTOMATISMOS PARA PUERTAS ENROLLABLES

KIT ROLL EKO

1. Motore centrale | Central motor | Moteur central | Motor central: ROLL 60 K 160 FR
2. Adattatore tubo | Adaptater pipe | Adaptateur tube | Adaptador tubo: 60|48
3. Adattatore corona | Adaptater crown | Adaptateur couronne | Adaptador corona: 200|220
4. Cavo di alimentazione | Power Cable | Câble d'alimentation | Cable de alimentación: 4 x 1 mm² - L 3,48 m
5. Telecomando | Remote control | Telecommande | Mando a distancia: Buggy 2CH - RC 433.92 MHz (N°2)
6. Centrale | Control unit | Centrale | Cuadro: S05 BP
7. Cassetta slocco a leva sovrapposta | Relasing box lever - outdoor use | Boite de debrayage - exterieur usage | Caya desbolqueo - de sobreponer

Prezzo | Price | Prix | Precio* **€ 360,00**





KIT ROLL FULL

1. Motore Centrale | Central Motor | Moteur Central | Motor Central: ROLL 60 K 160 FR
2. Adattatore tubo | Adaptater pipe | Adaptateur tube | Adaptador tubo: 60|48
3. Adattatore corona | Adaptater crown | Adaptateur couronne | Adaptador corona: 200|220
4. Cavo di alimentazione | Power Cable | Câble d'alimentation | Cable de alimentación: 4 x 1 mm² - L 3,48 m
5. Cassetta slocco a leva sovrapposta | Relasing box lever - outdoor use | Boite de debrayage - exterieur usage | Caya desbolqueo - de sobreponer
6. Telecomando | Remote control | Telecommande | Mando a distancia: Buggy 2CH - RC 433.92 MHZ (N°2)
7. Centrale | Control unit | Centrale | Cuadro: S05 BP
8. Fotocellula sovrapposta | Photocell | Photocellule exterieur usage | Fotocélulas de sobreponer: Cell 38
9. Lampeggiante | Flashing lamp | Clignotant | Lampara destellante: 230 Vac LED

Prezzo | Price | Prix | Precio* **€ 475,00**





* IVA esclusa

MADE IN ITALY CE

INDICE

46. TAP ROLL 45 S
47. TAP ROLL 45 M
48. TAP ROLL 59 S
49. TAP ROLL 59 M

50. ADATTATORI PER MOTORI TUBOLARI
ADAPTATERS FOR TUBULAR MOTORS
ADAPTATEURS POUR MOTEURS TUBULAIRES
ADAPTADORES PARA MOTORES TUBULARES

51. SUPPORTI PER MOTORI TUBOLARI
SUPPORTS FOR TUBULAR MOTORS
SUPPORTS POUR MOTEURS TUBULAIRES
SOPORTES PARA MOTORES TUBULARES

52. ACCESSORI DI SBLOCCO
UNBLOCKING ACCESSORIES
ACCESSOIRES DE DÉBLOCAGE
ACCESORIOS DE DESBLOQUEO



TAP ROLL

MOTORE TUBOLARE PER TAPPARELLE E TENDE DA SOLE
TUBULAR MOTOR FOR ROLLER SHUTTERS AND AWNINGS
MOTEUR TUBULAIRE POUR VOLETS ROULANTS ET STORES
MOTOR TUBULAR PARA PERSIANAS Y TOLDOS

GRUPPO
NORTON

TAP ROLL

MOTORE TUBOLARE PER TAPPARELLE E TENDE DA SOLE
TUBULAR MOTOR FOR ROLLER SHUTTERS AND AWNINGS
MOTEUR TUBULAIRE POUR VOLETS ROULANTS ET STORES
MOTOR TUBULAR PARA PERSIANAS Y TOLDOS

▼ TAP ROLL 45 S

DATI TECNICI | DATA SHEETS | FICHE TECNIQUE | DATOS TECNICOS	TAP ROLL 45-20	TAP ROLL 45-30	TAP ROLL 45-50
Tensione alimentazione | Power supply | Tension alimentation | Tensione de alimentaciòn	230 Vac - 50|60 Hz	230 Vac - 50|60 Hz	230 Vac - 50|60 Hz
Coppia nominale | Rated torque | Couple nominal | Pareja nominal	20 Nm	30 Nm	50 Nm
Velocità nominale | Rated speed | Vitesse nominale | Velocidad nominal	15 rpn	15 rpn	12 rpn
Potenza motore | Motor power | Puissance moteur | Potencia motore (W)	145 W	191 W	205 W
Corrente nominale | Rated current | Courant assigné | Corriente nominal	0,62 A	0,9 A	1A
Forza di sollevamento | Lifting power | Puissance de soulevement | Fuerza de empuje	35 Kg	55 Kg	88 Kg
Tubo motore | Tube motor | Tube moteur | Tubo motor	45 mm	45 mm	45 mm
Termoprotezione | Running time | Protection termique | Protección térmica	4 minuti	4 minuti	4 minuti
Grado di protezione | Degree protection | Degré de protection | Grado de protección	IP 44	IP 44	IP 44
Manovra di soccorso | Override | Manoeuvre de secours | Maniobra manual	no	no	no
Prezzo | Price | Prix | Precio*	**€ 70,00**	**€ 77,00**	**€ 84,00**





* IVA esclusa

CE

TAP ROLL 45 M





DATI TECNICI | DATA SHEETS | FICHE TECNIQUE | DATOS TECNICOS	TAP ROLL 45-50
Tensione alimentazione | Power supply | Tension alimentation | Tensione de alimentaciòn	230 Vac - 50|60 Hz
Coppia nominale | Rated torque | Couple nominal | Pareja nominal	50 Nm
Velocità nominale | Rated speed | Vitesse nominale | Velocidad nominal	12 rpn
Potenza motore | Motor power | Puissance moteur | Potencia motore (W)	205 W
Corrente nominale | Rated current | Courant assigné | Corriente nominal	1A
Forza di sollevamento | Lifting power | Puissance de soulevement | Fuerza de empuje	88 Kg
Tubo motore | Tube motor | Tube moteur | Tubo motor	45 mm
Termoprotezione | Running time | Protection termique | Protección térmica	4 minuti
Grado di protezione | Degree protection | Degré de protection | Grado de protección	IP 44
Manovra di soccorso | Override | Manoeuvre de secours | Maniobra manual	si
Prezzo | Price | Prix | Precio*	**€ 190,00**

* IVA esclusa

CE

GRUPPO
NORTON

TAP ROLL

MOTORE TUBOLARE PER TAPPARELLE E TENDE DA SOLE
TUBULAR MOTOR FOR ROLLER SHUTTERS AND AWNINGS
MOTEUR TUBULAIRE POUR VOLETS ROULANTS ET STORES
MOTOR TUBULAR PARA PERSIANAS Y TOLDOS

▼TAP ROLL 59 S

DATI TECNICI | DATA SHEETS | FICHE TECNIQUE | DATOS TECNICOS	TAP ROLL 59-80	TAP ROLL 59-100	TAP ROLL 59-120
Tensione alimentazione | Power supply | Tension alimentation | Tensione de alimentaciòn	230 Vac - 50|60 Hz	230 Vac - 50|60 Hz	230 Vac - 50|60 Hz
Coppia nominale | Rated torque | Couple nominal | Pareja nominal	80 Nm	100 Nm	120 Nm
Velocità nominale | Rated speed | Vitesse nominale | Velocidad nominal	15 rpn	12 rpn	9 rpn
Potenza motore | Motor power | Puissance moteur | Potencia motore (W)	298 W	305 W	305 W
Forza di sollevamento | Lifting power | Puissance de soulevement | Fuerza de empuje	100 Kg	130 Kg	140 Kg
Tubo motore | Tube motor | Tube moteur | Tubo motor	60 mm	60 mm	60 mm
Termoprotezione | Running time | Protection termique | Protección térmica	4 minuti	4 minuti	4 minuti
Grado di protezione | Degree protection | Degré de protection | Grado de protección	IP 44	IP 44	IP 44
Manovra di soccorso | Override | Manoeuvre de secours | Maniobra manual	no	no	no
Prezzo | Price | Prix | Precio*	**€ 280,00**	**€ 308,00**	**€ 336,00**



* IVA esclusa

CE

TAP ROLL 59 M



DATI TECNICI | DATA SHEETS | FICHE TECNIQUE | DATOS TECNICOS	TAP ROLL 59-80M	TAP ROLL 59-100M	TAP ROLL 59-120M
Tensione alimentazione | Power supply | Tension alimentation | Tensione de alimentaciòn	230 Vac - 50|60 Hz	230 Vac - 50|60 Hz	230 Vac - 50|60 Hz
Coppia nominale | Rated torque | Couple nominal | Pareja nominal	80 Nm	100 Nm	120 Nm
Velocità nominale | Rated speed | Vitesse nominale | Velocidad nominal	15 rpn	12 rpn	9 rpn
Potenza motore | Motor power | Puissance moteur | Potencia motore (W)	298 W	305 W	305 W
Forza di sollevamento | Lifting power | Puissance de soulevement | Fuerza de empuje	100 Kg	130 Kg	140 Kg
Tubo motore | Tube motor | Tube moteur | Tubo motor	60 mm	60 mm	60 mm
Termoprotezione | Running time | Protection termique | Protección térmica	4 minuti	4 minuti	4 minuti
Grado di protezione | Degree protection | Degré de protection | Grado de protección	IP 44	IP 44	IP 44
Manovra di soccorso | Override | Manoeuvre de secours | Maniobra manual	si	si	si
Prezzo | Price | Prix | Precio*	**€ 336,00**	**€ 364,00**	**€ 392,00**

* IVA esclusa

CE

GRUPPO NORTON

TAP ROLL

ADATTATORI PER MOTORI TUBOLARI
ADAPTATERS FOR TUBULAR MOTORS
ADAPTATEURS POUR MOTEURS TUBULAIRES
ADAPTADORES PARA MOTORES TUBULARES

Adattatore Ottagonale | Octagonal adapter | Adaptateur octogonal | Adaptador octogonal

1. Rullo | Tube | Tube | Rodillo - Ø 60 mm	Prezzo | Price | Prix | Precio*	€ 14,00
2. Rullo | Tube | Tube | Rodillo - Ø 70 mm	Prezzo | Price | Prix | Precio*	€ 14,00
3. Rullo | Tube | Tube | Rodillo - Stella - Bonfanti - Gaviota - Ø 60 mm	Prezzo | Price | Prix | Precio*	€ 14,00

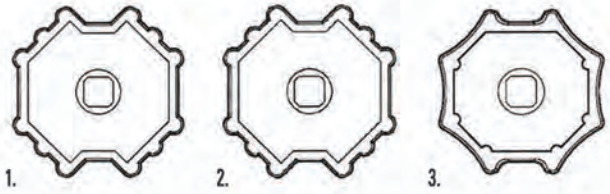

1. 2. 3.

Adattatore ogiva | Ogiva adapter | Adaptateur ogiva | Adaptador ogiva

1. Rullo | Tube | Tube | Rodillo - Ø 70 mm	Prezzo | Price | Prix | Precio*	€ 17,50
2. Rullo | Tube | Tube | Rodillo - Ø 78 mm	Prezzo | Price | Prix | Precio*	€ 21,00
3. Rullo | Tube | Tube | Rodillo - Ø 85 mm	Prezzo | Price | Prix | Precio*	€ 24,50

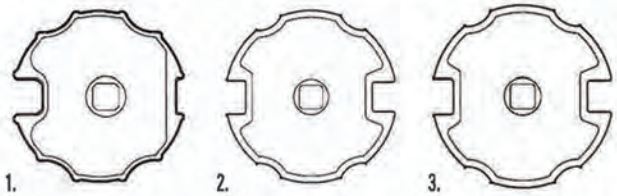

1. 2. 3.

Adattatore ZF | Adapter ZF | Adaptateur ZF | Adaptador ZF

1. Rullo | Tube | Tube | Rodillo - ZF 54 mm	Prezzo | Price | Prix | Precio*	€ 24,50

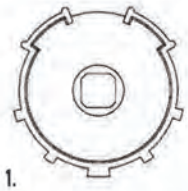

1.

Adattatore tondo | Round adapter | Adaptateur rond | Adaptador redondo

1. Rullo | Tube | Tube | Rodillo - Ø 50 mm	Prezzo | Price | Prix | Precio*	€ 24,50

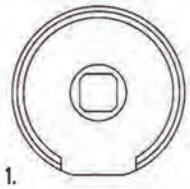

1.

* IVA esclusa

CE

SUPPORTI PER MOTORI TUBOLARI
SUPPORTS FOR TUBULAR MOTORS
SUPPORTS POUR MOTEURS TUBULAIRES
SOPORTES PARA MOTORES TUBULARES

Supporto | Support | Support | Soporte		
1. Supporto regolabile | Adjustable support | Support réglable | Soporte regulable	Prezzo | Price | Prix | Precio*	€ 12,25
2. Supporto con sblocco | Unlocking support | Support avec déblocage | Soporte con desbloqueo	Prezzo | Price | Prix | Precio*	€ 19,25
3. Supporto piano perno quadro | Plain support-squared pivot | Support plat-pivot carré | Soporte plano - perno cuadro	Prezzo | Price | Prix | Precio*	€ 12,25
4. Supporto «U» regolabile | Adjustable support «U» | Support réglable «U» | Soporte regulable «U»	Prezzo | Price | Prix | Precio*	€ 19,25
5. Supporto da parete | Wall support | Support mural | Soporte de pared	Prezzo | Price | Prix | Precio*	€ 14,00
6. Staffa da cassonetto 1 posizione | Casing plate 1 position | Plaque de boîtier 1 position | Caja adosada 1 posición	Prezzo | Price | Prix | Precio*	€ 12,25
7. Staffa da cassonetto 2 posizioni | Casing plate 2 positions | Plaque de boîtier 2 positions | Caja adosada 2 posiciónes	Prezzo | Price | Prix | Precio*	€ 14,00
8. Perno quadro | Squared pivot | Pivot carré | Perno cuadro	Prezzo | Price | Prix | Precio*	€ 14,00
9. Kit supporto + perno quadro | Support kit + squared pivot | Kit Support + pivot carré | Kit soporte + perno cuadro	Prezzo | Price | Prix | Precio*	€ 26,25
10. Kit supporto + perno quadro | Support kit + squared pivot | Kit Support + pivot carré | Kit soporte + perno cuadro	Prezzo | Price | Prix | Precio*	€ 12,25



1.
TAP ROLL 45-20 S | TAP ROLL 45-30 S
TAP ROLL 45-50 S | TAP ROLL 45-50 M

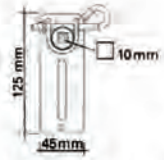

2.
TAP ROLL 45-20 S | TAP ROLL 45-30 S
TAP ROLL 45-50 S | TAP ROLL 45-50 M

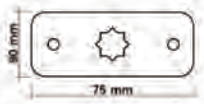

3.
TAP ROLL 45-20 S | TAP ROLL 45-30 S
TAP ROLL 45-50 S | TAP ROLL 45-50 M

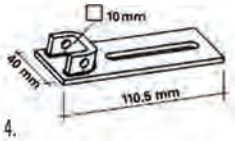

4.
TAP ROLL 45-20 S | TAP ROLL 45-30 S
TAP ROLL 45-50 S | TAP ROLL 45-50 M

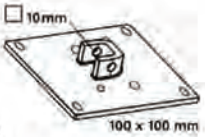

5.
TAP ROLL 45-20 S | TAP ROLL 45-30 S
TAP ROLL 45-50 S | TAP ROLL 45-50 M

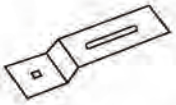

6.
TAP ROLL 45-20 S | TAP ROLL 45-30 S
TAP ROLL 45-50 S | TAP ROLL 45-50 M

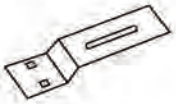

7.
TAP ROLL 45-20 S | TAP ROLL 45-30 S
TAP ROLL 45-50 S | TAP ROLL 45-50 M

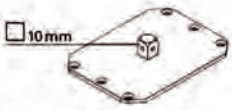

8.
TAP ROLL 45-50 M

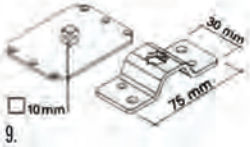

9.
TAP ROLL 45-50 M



10.
TAP ROLL 45-20 S | TAP ROLL 45-30 S
TAP ROLL 45-50 S

* IVA esclusa

CE

GRUPPO
NORTON

TAP ROLL

ACCESSORI DI SBLOCCO
UNBLOCKING ACCESSORIES
ACCESSOIRES DE DÉBLOCAGE
ACCESORIOS DE DESBLOQUEO

Snodo + asta esagono | Joint + hexagonal rod | Joint + tige hexagonale | Unión + varilla hexagonal 7 mm

1. Fori | Holes | Trous | Taladros 2 - L 400 mm - 45°	**Prezzo | Price | Prix | Precio***	**€ 35,00**
2. Fori | Holes | Trous | Taladros 4 - L 250 mm - 90°	**Prezzo | Price | Prix | Precio***	**€ 52,50**

1.



2.



Giunto snodato | Articulated joint | Joint articulé | Unión articulada

Prezzo | Price | Prix | Precio* **€ 24,50**



Gancio per asta di manovra | Hook for auction maneuvers | Crochet pour hampe de manoeuvre | Gancho por asta de maniobra

Prezzo | Price | Prix | Precio* **€ 21,00**



Asta di manovra manuale | Auction maneuvers manual | Hampe de manoeuvre manuelle | Asta de maniobra manual - L 150 mm

Prezzo | Price | Prix | Precio* **€ 35,00**



* IVA esclusa

CE

INDICE

56. BATHY 240 - 02
57. BATHY 240 - 22
58. MINI BATHY 270
59. MINI BATHY 390
60. BATHY 270
61. BATHY 390

62. DISEGNO ESPLOSO ATTUATORI OLEODINAMICI PER CANCELLI AD ANTE BATTENTI
EXPLODED DRAW HYDRAULIC OPERATORS FOR SWING GATES
DESSINE EXPLOSÉ OPÉRATEURS HYDRAULIQUE POUR PORTAILS BATTANTS
DIBUJO DESPIECE ACCIONADORES HIDRÁULICOS PARA PUERTAS DE HOJAS BATIENTES

64. ACCESSORI DI COMANDO BATHY | MINI BATHY
ACCESSORIE'S FOR CONTROL BATHY | MINI BATHY
ACCESSOIRES DE COMMANDE BATHY | MINI BATHY

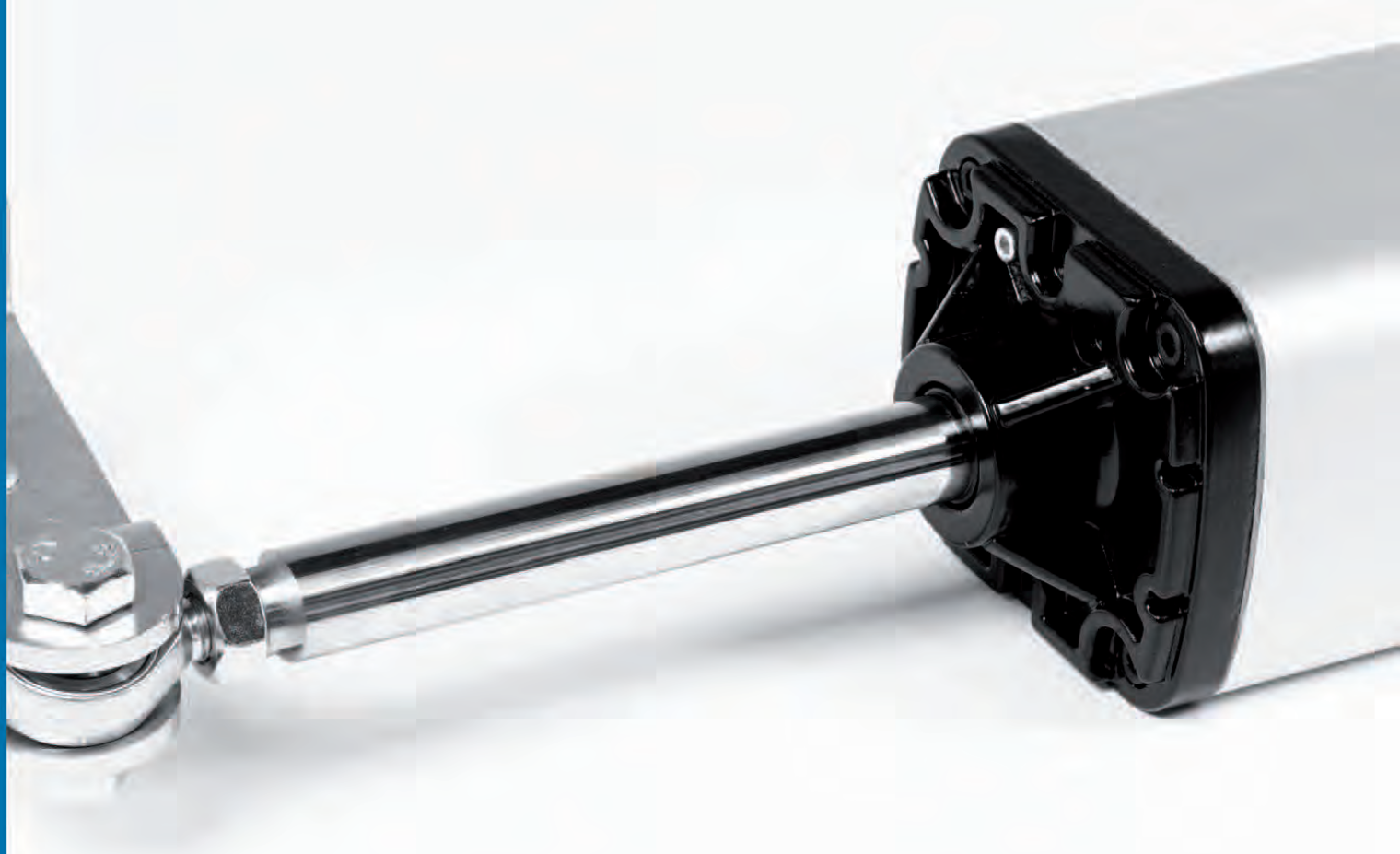

BATHY

ATTUATORI OLEODINAMICI PER CANCELLI AD ANTE BATTENTI
HYDRAULIC OPERATORS FOR SWING GATES
OPÉRATEURS HYDRAULIQUE POUR PORTAILS BATTANTS
ACCIONADORES HIDRÁULICOS PARA PUERTAS DE HOJAS BATIENTES

ACCESORIOS DE COMANDO BATHY | MINI BATHY

74. ACCESSORI DI CHIUSURA BATHY | MINI BATHY
CLOSIGN ACCESSORIE'S BATHY | MINI BATHY
ACCESSOIRES DE FERMETURE BATHY | MINI BATHY
ACCESORIOS DE CIERRE BATHY | MINI BATHY

76. ACCESSORI DI FISSAGGIO BATHY | MINI BATHY
FIXING ACCESSORIES BATHY | MINI BATHY
ACCESSOIRES DE FIXATION BATHY | MINI BATHY
ACCESORIOS DE FIJACIÓN BATHY | MINI BATHY

80. KIT AUTOMATISMI PER CANCELLI AD ANTE BATTENTI
KIT AUTOMATISMS FOR SWING GATES
KIT AUTOMATISMES POUR PORTAILS A BATTANTS
KIT AUTOMATISMOS PARA PUERTAS DE HOJAS

GRUPPO NORTON

BATHY

ATTUATORI OLEODINAMICI PER CANCELLI AD ANTE BATTENTI
HYDRAULIC OPERATORS FOR SWING GATES
OPÉRATEURS HYDRAULIQUE POUR PORTAILS BATTANTS
ACCIONADORES HIDRÁULICOS PARA PUERTAS DE HOJAS BATIENTES

BATHY 240 - 02
USO INTENSIVO

DATI TECNICI | DATA SHEETS | FICHE TECNIQUE | DATOS TECNICOS	BATHY 240-02 R	BATHY 240-02 BA	BATHY 240-02 BC	BATHY 240-02 BAC
Tensione alimentazione | Power supply | Tension alimentation | Tensione de alimentaciòn**	230 Vac 50|60 Hz	230 Vac 50|60 Hz	230 Vac 50|60 Hz	230 Vac 50|60 Hz
Motore elettrico | Electric motor | Moteur électrique | Motor electrico (rpm)	1400	1400	1400	1400
Corrente | Current | Courant | Corriente (A)	1 A	1 A	1 A	1 A
Potenza motore | Motor power | Puissance moteur | Potencia motore (W)	250 W	250 W	250 W	250 W
Termoprotezione | Thermal protection | Protection termique | Protección térmica	120°	120°	120°	120°
Condensatore | Capacitor | Condensateur | Condensador	10 µf	10 µf	10 µf	10 µf
Forza di spinta | Thrust forcer | Force de poussé | Fuerza de empuje (max)	550 daNm	550 daNm	550 daNm	550 daNm
Corsa stelo | Extension stem | Etendue tige | Recorrido vastago	240 mm	240 mm	240 mm	240 mm
Velocità lineare stelo | Speed linear stem | Vitesse tige linéaire | Velocidad lineal vastago	1,3 cm|sec	1,3 cm|sec	1,3 cm|sec	1,3 cm|sec
Rallentamento corsa idraulico | Hydraulic slowdown | Rallentissement hidraulique | Parada suave hidraulico	no	no	no	no
Portata pompa | Pump capacity | Capacité pompe | Capacidad bomba	1 l|min	1 l|min	1 l|min	1 l|min
Olio | Oil | Huile | Aceite	Total 52|AT 42	Total 52|AT 42	Total 52|AT 42	Total 52|AT 42
Temp. di funzionamento | Operating temp. | Temp. de fonctionnement | Temp. ambiente	-20° C +70° C	-20° C +70° C	-20° C +70° C	-20° C +70° C
Grado di protezione | Class protection | Classe de protection | Grado de protección	IP 55	IP 55	IP 55	IP 55
Blocco anta | Swing lock | Blocage portail | Bloqueo hoja	no	apertura	chiusura	apertura - chiusura
Peso | Weight | Poid | Peso	7 Kg	7 Kg	7 Kg	7 Kg
Dimensioni | Dimensions | Dimensions moteur | Medidas (L x P x H) mm	960 x 99 x 123	960 x 99 x 123	960 x 99 x 123	960 x 99 x 123
Lunghezza anta | Leaf length | Longueur portail | Longitud de la hoja (max) m.	3	1,8	1,8	1,8
Prezzo | Price | Prix | Precio*	**€ 455,00**	**€ 472,00**	**€ 472,00**	**€ 490,00**





** disponibile | available | disponible | disponible: 110 Vac - 60 Hz | 115 Vac - 60 Hz | 127 Vac - 60 Hz

* IVA esclusa

MADE IN ITALY CE

BATHY 240 - 22
USO INTENSIVO





DATI TECNICI | DATA SHEETS | FICHE TECNIQUE | DATOS TECNICOS	BATHY 240-22 R	BATHY 240-22 BA	BATHY 240-22 BC	BATHY 240-22 BAC
Tensione alimentazione | Power supply | Tension alimentation | Tensione de alimentaciòn**	230 Vac 50|60 Hz	230 Vac 50|60 Hz	230 Vac 50|60 Hz	230 Vac 50|60 Hz
Motore elettrico | Electric motor | Moteur électrique | Motor electrico (rpm)	1400	1400	1400	1400
Corrente | Current | Courant | Corriente (A)	1 A	1 A	1 A	1 A
Potenza motore | Motor power | Puissance moteur | Potencia motore (W)	250 W	250 W	250 W	250 W
Termoprotezione | Thermal protection | Protection termique | Protección térmica	120°	120°	120°	120°
Condensatore | Capacitor | Condensateur | Condensador	10 µf	10 µf	10 µf	10 µf
Forza di spinta | Thrust forcer | Force de poussé | Fuerza de empuje (max)	550 daNm	550 daNm	550 daNm	550 daNm
Corsa stelo | Extension stem | Etendue tige | Recorrido vastago	240 mm	240 mm	240 mm	240 mm
Velocità lineare stelo | Speed linear stem | Vitesse tige linéaire | Velocidad lineal vastago	1,3 cm|sec	1,3 cm|sec	1,3 cm|sec	1,3 cm|sec
Rallentamento | slowdown | Rallentissement | Parada suave	no	no	no	no
Portata pompa | Pump capacity | Capacité pompe | Capacidad bomba	1 l|min	1 l|min	1 l|min	1 l|min
Olio | Oil | Huile | Aceite	Total 52|AT 42	Total 52|AT 42	Total 52|AT 42	Total 52|AT 42
Temp. di funzionamento | Operating temp. | Temp. de fonctionnement | Temp. ambiente	-20° C +70° C	-20° C +70° C	-20° C +70° C	-20° C +70° C
Grado di protezione | Class protection | Classe de protection | Grado de protección	IP 55	IP 55	IP 55	IP 55
Blocco anta | Swing lock | Blocage portail | Bloqueo hoja	no	apertura	chiusura	apertura - chiusura
Peso | Weight | Poid | Peso	7 Kg	7 Kg	7 Kg	7 Kg
Dimensioni | Dimensions | Dimensions moteur | Medidas (L x P x H) mm	960 x 99 x 123	960 x 99 x 123	960 x 99 x 123	960 x 99 x 123
Lunghezza anta | Leaf length | Longueur portail | Longitud de la hoja (max) m.	3	1,8	1,8	1,8
Prezzo | Price | Prix | Precio*	**€ 473,00**	**€ 490,00**	**€ 490,00**	**€ 508,00**

** disponibile | available | disponible | disponible: 110 Vac - 60 Hz | 115 Vac - 60 Hz | 127 Vac - 60 Hz

* IVA esclusa

MADE IN ITALY CE

GRUPPO
NORTON

BATHY

ATTUATORI OLEODINAMICI PER CANCELLI AD ANTE BATTENTI
HYDRAULIC OPERATORS FOR SWING GATES
OPÉRATEURS HYDRAULIQUE POUR PORTAILS BATTANTS
ACCIONADORES HIDRÁULICOS PARA PUERTAS DE HOJAS BATIENTES

MINI BATHY 270
USO INTENSIVO

DATI TECNICI | DATA SHEETS | FICHE TECNIQUE | DATOS TECNICOS	MINI BATHY 270R	MINI BATHY 270BA	MINI BATHY 270BC	MINI BATHY 270BAC
Tensione alimentazione | Power supply | Tension alimentation | Tensione de alimentaciòn**	230 Vac 50/60 Hz	230 Vac 50/60 Hz	230 Vac 50/60 Hz	230 Vac 50/60 Hz
Motore elettrico | Electric motor | Moteur électrique | Motor electrico (rpm)	1400	1400	1400	1400
Corrente | Current | Courant | Corriente (A)	1 A	1 A	1 A	1 A
Potenza motore | Motor power | Puissance moteur | Potencia motore (W)	250 W	250 W	250 W	250 W
Termoprotezione | Thermal protection | Protection termique | Protección térmica	120°	120°	120°	120°
Condensatore | Capacitor | Condensateur | Condensador	10 µf	10 µf	10 µf	10 µf
Forza di spinta | Thrust forcer | Force de poussé | Fuerza de empuje (max)	550 daNm	550 daNm	550 daNm	550 daNm
Corsa stelo | Extension stem | Etendue tige | Recorrido vastago	270 mm	270 mm	270 mm	270 mm
Velocità lineare stelo | Speed linear stem | Vitesse tige linéaire | Velocidad lineal vastago	1,3 cm|sec	1,3 cm|sec	1,3 cm|sec	1,3 cm|sec
Blocco anta | Swing lock | Blocage portail | Bloqueo hoja	no	apertura	chiusura	apertura - chiusura
Rallentamento corsa idraulico | Hydraulic slowdown | Rallentissement hidraulique | Parada suave hidraulico	no	no	no	no
Portata pompa | Pump capacity | Capacité pompe | Capacidad bomba	1 l|min	1 l|min	1 l|min	1 l|min
Olio | Oil | Huile | Aceite	Total 52|AT 42	Total 52|AT 42	Total 52|AT 42	Total 52|AT 42
Temp. di funzionamento | Operating temp. | Temp. de fonctionnement | Temp. ambiente	-20° C +70° C	-20° C +70° C	-20° C +70° C	-20° C +70° C
Grado di protezione | Class protection | Classe de protection | Grado de protección	IP 55	IP 55	IP 55	IP 55
Peso | Weight | Poid | Peso	8 Kg	8 Kg	8 Kg	8 Kg
Dimensioni | Dimensions | Dimensions moteur | Medidas (L x P x H) mm	1070 x 99 x 123	1070 x 99 x 123	1070 x 99 x 123	1070 x 99 x 123
Lunghezza anta | Leaf length | Longueur portail | Longitud de la hoja (max) m.	3	2,5	2,5	2,5
Prezzo | Price | Prix | Precio*	**€ 507,00**	**€ 520,00**	**€ 520,00**	**€ 533,00**





** disponibile | available | disponible | disponible: 110 Vac - 60 Hz | 115 Vac - 60 Hz | 127 Vac - 60 Hz

* IVA esclusa

MADE IN ITALY CE

MINI BATHY 390

USO INTENSIVO





DATI TECNICI | DATA SHEETS | FICHE TECNIQUE | DATOS TECNICOS	MINI BATHY 390 R	MINI BATHY 390 BA	MINI BATHY 390 BC	MINI BATHY 390 BAC
Tensione alimentazione | Power supply | Tension alimentation | Tensione de alimentaciòn**	230 Vac 50|60 Hz	230 Vac 50|60 Hz	230 Vac 50|60 Hz	230 Vac 50|60 Hz
Motore elettrico | Electric motor | Moteur électrique | Motor electrico (rpm)	1400	1400	1400	1400
Corrente | Current | Courant | Corriente (A)	1,9 A	1,9 A	1,9 A	1,9 A
Potenza motore | Motor power | Puissance moteur | Potencia motore (W)	250 W	250 W	250 W	250 W
Termoprotezione | Thermal protection | Protection termique | Protección térmica	120°	120°	120°	120°
Condensatore | Capacitor | Condensateur | Condensador	10 μf	10 μf	10 μf	10 μf
Forza di spinta | Thrust forcer | Force de poussé | Fuerza de empuje (max)	550 daNm	550 daNm	550 daNm	550 daNm
Corsa stelo | Extension stem | Etendue tige | Recorrido vastago	390 mm	390 mm	390 mm	390 mm
Velocità lineare stelo | Speed linear stem | Vitesse tige linéaire | Velocidad lineal vastago	1,3 cm|sec	1,3 cm|sec	1,3 cm|sec	1,3 cm|sec
Blocco anta | Swing lock | Blocage portail | Bloqueo hoja	no	apertura	chiusura	apertura - chiusura
Rallentamento corsa idraulico | Hydraulic slowdown | Rallentissement hidraulique | Parada suave hidraulico	no	no	no	no
Portata pompa | Pump capacity | Capacité pompe | Capacidad bomba	1 l|min	1 l|min	1 l|min	1 l|min
Olio | Oil | Huile | Aceite	Total 52|AT 42	Total 52|AT 42	Total 52|AT 42	Total 52|AT 42
Temp. di funzionamento | Operating temp. | Temp. de fonctionnement | Temp. ambiente	-20° C +70° C	-20° C +70° C	-20° C +70° C	-20° C +70° C
Grado di protezione | Class protection | Classe de protection | Grado de protección	IP 55	IP 55	IP 55	IP 55
Peso | Weight | Poid | Peso	9 Kg	9 Kg	9 Kg	9 Kg
Dimensioni | Dimensions | Dimensions moteur | Medidas (L x P x H) mm	1320 x 99 x 123	1320 x 99 x 123	1320 x 99 x 123	1320 x 99 x 123
Lunghezza anta | Leaf length | Longueur portail | Longitud de la hoja (max) m.	3,5	3	3	3
Prezzo | Price | Prix | Precio*	**€ 543,00**	**€ 555,00**	**€ 555,00**	**€ 567,00**

** disponibile | available | disponible | disponible: 110 Vac - 60 Hz | 115 Vac - 60 Hz | 127 Vac - 60 Hz

* IVA esclusa

MADE IN ITALY CE

GRUPPO NORTON

BATHY

ATTUATORI OLEODINAMICI PER CANCELLI AD ANTE BATTENTI
HYDRAULIC OPERATORS FOR SWING GATES
OPÉRATEURS HYDRAULIQUE POUR PORTAILS BATTANTS
ACCIONADORES HIDRÁULICOS PARA PUERTAS DE HOJAS BATIENTES

▼ BATHY 270
USO INTENSIVO

DATI TECNICI | DATA SHEETS | FICHE TECNIQUE | DATOS TECNICOS	BATHY 270 R	BATHY 270 BA	BATHY 270 BC	BATHY 270 BAC
Tensione alimentazione | Power supply | Tension alimentation | Tensione de alimentaciòn**	230 Vac 50|60 Hz	230 Vac 50|60 Hz	230 Vac 50|60 Hz	230 Vac 50|60 Hz
Motore elettrico | Electric motor | Moteur électrique | Motor electrico (rpm)	1400	1400	1400	1400
Corrente | Current | Courant | Corriente (A)	1 A	1 A	1 A	1 A
Potenza motore | Motor power | Puissance moteur | Potencia motore (W)	250 W	250 W	250 W	250 W
Termoprotezione | Thermal protection | Protection termique | Protección térmica	150°	150°	150°	150°
Condensatore | Capacitor | Condensateur | Condensador	10 µf	10 µf	10 µf	10 µf
Forza di spinta | Thrust forcer | Force de poussé | Fuerza de empuje (max)	650 daNm	650 daNm	650 daNm	650 daNm
Corsa stelo | Extension stem | Etendue tige | Recorrido vastago	270 mm	270 mm	270 mm	270 mm
Velocità lineare stelo | Speed linear stem | Vitesse tige linéaire | Velocidad lineal vastago	1,3 cm|sec	1,3 cm|sec	1,3 cm|sec	1,3 cm|sec
Rallentamento corsa idraulico | Hydraulic slowdown | Rallentissement hidraulique | Parada suave hidraulico		chiusura | closing | fermature | cierre		
Portata pompa | Pump capacity | Capacité pompe | Capacidad bomba	1 l|min	1 l|min	1 l|min	1 l|min
Olio | Oil | Huile | Aceite	Total 52|AT 42	Total 52|AT 42	Total 52|AT 42	Total 52|AT 42
Temp. di funzionamento | Operating temp. | Temp. de fonctionnement | Temp. ambiente	-20° C +70° C	-20° C +70° C	-20° C +70° C	-20° C +70° C
Grado di protezione | Class protection | Classe de protection | Grado de protección	IP 55	IP 55	IP 55	IP 55
Blocco anta | Swing lock | Blocage portail | Bloqueo hoja	no	apertura	chiusura	apertura - chiusura
Peso | Weight | Poid | Peso	9 Kg	9 Kg	9 Kg	9 Kg
Dimensioni | Dimensions | Dimensions moteur | Medidas (L x P x H) mm	1090 x 99 x 123	1090 x 99 x 123	1090 x 99 x 123	1090 x 99 x 123
Prezzo | Price | Prix | Precio*	**€ 525,00**	**€ 543,00**	**€ 543,00**	**€ 560,00**





** disponibile | available | disponible | disponible: 110 Vac - 60 Hz | 115 Vac - 60 Hz | 127 Vac - 60 Hz

* IVA esclusa

MADE IN ITALY CE

BATHY 390
USO INTENSIVO





DATI TECNICI | DATA SHEETS | FICHE TECNIQUE | DATOS TECNICOS	BATHY 390 R	BATHY 390 BA	BATHY 390 BC	BATHY 390 BAC
Tensione alimentazione | Power supply | Tension alimentation | Tensione de alimentaciòn**	230 Vac 50|60 Hz	230 Vac 50|60 Hz	230 Vac 50|60 Hz	230 Vac 50|60 Hz
Motore elettrico | Electric motor | Moteur électrique | Motor electrico (rpm)	1400	1400	1400	1400
Corrente | Current | Courant | Corriente (A)	1,9 A	1,9 A	1,9 A	1,9 A
Potenza motore | Motor power | Puissance moteur | Potencia motore (W)	350 W	350 W	350 W	350 W
Termoprotezione | Thermal protection | Protection termique | Protección térmica	150°	150°	150°	150°
Condensatore | Capacitor | Condensateur | Condensador	10 μf	10 μf	10 μf	10 μf
Forza di spinta | Thrust forcer | Force de poussé | Fuerza de empuje (max)	780 daNm	780 daNm	780 daNm	780 daNm
Corsa stelo | Extension stem | Etendue tige | Recorrido vastago	390 mm	390 mm	390 mm	390 mm
Velocità lineare stelo | Speed linear stem | Vitesse tige linéaire | Velocidad lineal vastago	1,3 cm|sec	1,3 cm|sec	1,3 cm|sec	1,3 cm|sec
Rallentamento corsa idraulico | Hydraulic slowdown | Rallentissement hidraulique | Parada suave hidraulico		chiusura | closing | fermature | cierre		
Portata pompa | Pump capacity | Capacité pompe | Capacidad bomba	1 l|min	1 l|min	1 l|min	1 l|min
Olio | Oil | Huile | Aceite	Total 52|AT 42	Total 52|AT 42	Total 52|AT 42	Total 52|AT 42
Temp. di funzionamento | Operating temp. | Temp. de fonctionnement | Temp. ambiente	-20° C +70° C	-20° C +70° C	-20° C +70° C	-20° C +70° C
Grado di protezione | Class protection | Classe de protection | Grado de protección	IP 55	IP 55	IP 55	IP 55
Blocco anta | Swing lock | Blocage portail | Bloqueo hoja	no	apertura	chiusura	apertura - chiusura
Peso | Weight | Poid | Peso	10 Kg	10 Kg	10 Kg	10 Kg
Dimensioni | Dimensions | Dimensions moteur | Medidas (L x P x H) mm	1330 x 99 x 123	1330 x 99 x 123	1330 x 99 x 123	1330 x 99 x 123
Prezzo | Price | Prix | Precio*	**€ 683,00**	**€ 700,00**	**€ 700,00**	**€ 718,00**

** disponibile | available | disponible | disponible: 110 Vac - 60 Hz | 115 Vac - 60 Hz | 127 Vac - 60 Hz

* IVA esclusa

MADE IN ITALY CE

DISEGNO ESPLOSO ATTUATORI OLEODINAMICI PER CANCELLI AD ANTE BATTENTI
EXPLODED DRAW HYDRAULIC OPERATORS FOR SWING GATES
DESSINE EXPLOSÉ OPÉRATEURS HYDRAULIQUE POUR PORTAILS BATTANTS
DIBUJO DESPIECE ACCIONADORES HIDRÁULICOS PARA PUERTAS DE HOJAS BATIENTES

BATHY 270 | 390

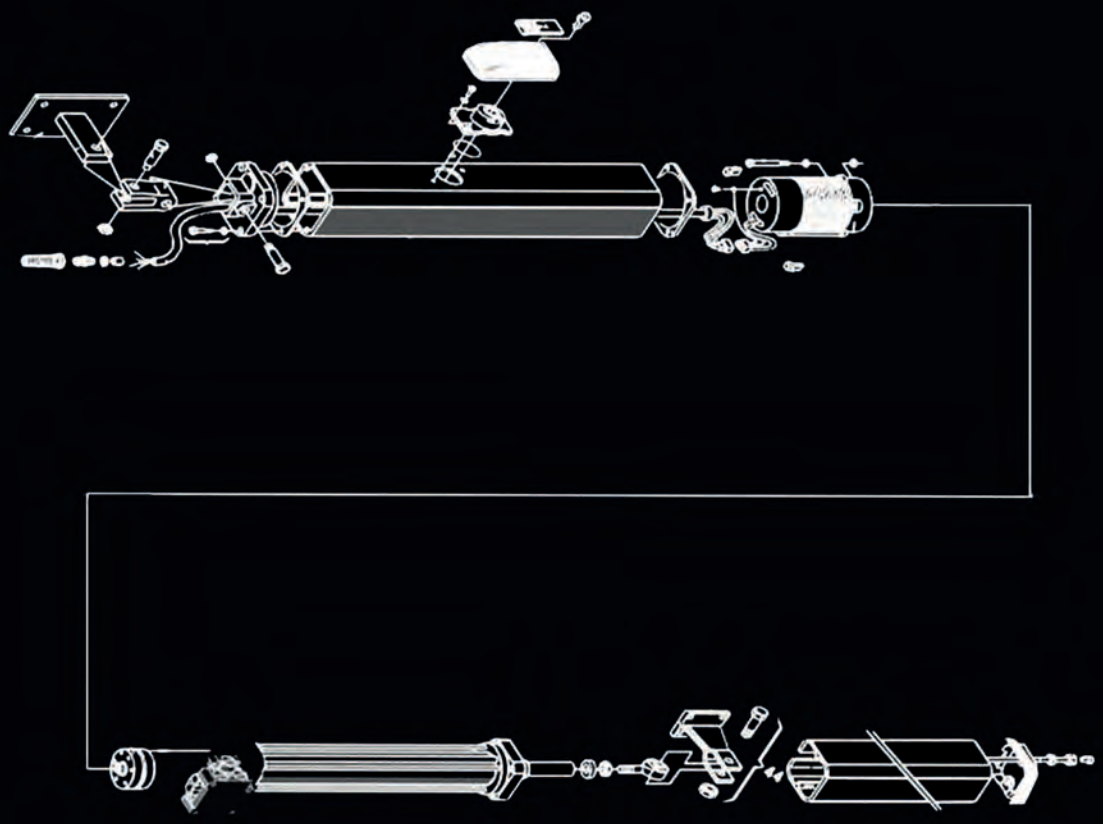



GRUPPO NORTON

BATHY

ACCESSORI DI COMANDO BATHY | MINI BATHY
ACCESSORIE'S FOR CONTROL BATHY | MINI BATHY
ACCESSOIRES DE COMMANDE BATHY | MINI BATHY
ACCESORIOS DE COMANDO BATHY | MINI BATHY

▼ CENTRALE B101P
CONTROL UNIT B101P
CENTRALE DE COMMANDE B101P
CUADRO DE MANIOBRA B101P

Cancelli battenti ad 1 anta con o senza finecorsa. Ingressi opto-isolati ad alta immunità ai disturbi, morsettiere estraibili.Visualizzazione mediante LED dello stato degli ingressi e di funzionamento. Comando Passo-passo con 4 modi di funzionamento. Comando di Alt (STOP). Ingresso per orologio esterno TMR, per apertura e chiusura programmata. Comando apertura pedonale APP. Finecorsa apertura FCA1 e FCA2. Sicurezza apertura SA per la protezione nella fase di apertura. Fotocellula esterna FOT1. Fotocellula interna FOT2. Sicurezza in chiusura SC (selezionabile). Regolazione elettronica della forza separata per ogni motore. Test dei triacs e delle sicurezze ad ogni inizio manovra. Spunto ad inizio manovra. Rallentamento a fine manovra, sia in apertura che chiusura, regolabile o disinseribile. Tempo di ritardo nell'inversione manovra, per evitare danni meccanici al motore. Colpo d'inversione (colpo d'ariete) prima di ogni manovra di apertura per agevolare lo sblocco dell'elettroserratura. Modulo radio MODP433 433.92MHz professionale con decodifica Rolling-Code, memorizzazione fino a 60 telecomandi, modulo memoria estraibile per trasferire i telecomandi su altre centraline. Uscita secondo canale radio 2.

Swinging gates with 1 leaf with or without limit switch. Opto isolated inputs at high immunity from disturbances, extractable clamps. Visualization by LED of the functioning and the state of inputs. Step-step command with 4 programmable modes by DIP. Stop command (STOP). Input for external clock TMR. For programmed opening and closing. Command for pedestrian opening APP. Limit switch opening FCA1 and FCA2. Safety opening SA protection in opening phase. External photocell FOT1. Internal photocell FOT2 safety in closing SC (can be selected). Electronic power regulation separated for each motor. Triacs and photocells Test at every beginning of manoeuvre. Push at any start of manoeuvre. Slow-ing down at the end of manoeuvre, in opening and in closing, adjustable or switch able off. Delay time in inversion of manoeuvre to avoid mechanical damages to the motor. Inversion push before every opening manoeuvre to facilitate the unblocking of the electric lock. Professional radio module MODP433 433.92MHz with Rolling-Code decoding, memorization till 60 remote controls, Memory Module extractable to transfer radio controls on other boards. Output for a second radio channel.

Portails ou portes automatiques à battants à u 1 vantail avec ou sans Hauteur. Entrées opto-isolées à haute immunité aux perturbations, avec connecteurs extractibles. Visualisation par diodes (LED) des entrées et du fonctionnement. Commande pas à pas avec 4 modes de fonctionnement programmables. Arrêt d'urgence. Entrée pour horloge externe, ouverture et fermeture programmée. Commande ouverture piéton (1 seul vantail). Hauteur ouverture moteur 1 FCA1 (NF). Hauteur ouverture moteur 2 FCA2 (NF). Sécurité ouverture "SA" pour la protection à l'ouverture. Entrée photocellules extérieure "FOT1". Sécurité en fermeture "SC ou entrée photocellules intérieure "FOT2". Réglage de la force électronique séparé de chaque moteur. Test des triacs (puissance moteur) et des sécurités à chaque départ de manoeuvre. "Poussée" à chaque manoeuvre: l'électronique donne une impulsion de 98% de la puissance durant une seconde pour décoller les moteurs (gèle en hiver par exemple). Ralentissement en fin de manoeuvre, ouverture et fermeture réglable. Temps de retard d'inversion de manoeuvre pour éviter les dégradations mécaniques sur les moteurs . Coup d'inversion (bélier) en début d'ouverture pour faciliter le décrochage de l'électroserrure pour les portails basculants ou à un vantail. Module radio superhétérodyne (option) MODP433 433Mhz avec décodificateur Rolling-Code, mémorisation jusqu'à 60 émetteurs. Module mémoire extractible pour transférer les émetteurs sur une autre armoire. Possibilité d'utiliser un recepteur à insérer sur le connecteur.

Puertas batientes de 1 hoja , con o sin final de carrera. Entrada opto-isolado alta inmunidad a las interferencias, terminales extraíbles . Control del estado de las entradas y el funcionamiento a través de LED. Controlo paso paso con 4 modalidades de funcionamiento. Mando de stop de parada (STOP). Entrada por reloj externo TMR, para abertura y cierre programada. Mando abertura peatonal AP. Final de carrera de abertura FCA1 y FCA2. Seguridad en abertura SA. Fotocélula externa FOT1. Fotocélula interna FOT2. seguridad en cierre SC (seleccionable). Regulación electrónica de la fuerza con gestión separada por cada motor. Test automático de triacs y seguridades cada maniobra. Empuje cada maniobra. Parada suave en abertura y cierre ajustable o disinseribile.Tiempo de retraso en inversión de maniobra porque no se averigüen daños mecánicos al motor. Golpe de inversión (Golpe de ariete), en abertura y en cierre para facilitar laliberación de eléctro serradura (disinseribile). Radio receptor profesional 433.92 Mhz Rolling Code integrado, memorización hasta 60 mandos de distancia, modulo memoria extraible para traslar los mandos en otros cuadros.

B101F



DATI TECNICI | DATA SHEETS | FICHE TECNIQUE | DATOS TECNICOS	B101P
Tensione alimentazione | Power supply | Tension alimentation | Tensione de alimentaciòn**	230 Vac - 50|60 Hz
Potenza motore | Max absorberd power | Puissance moteur | Potencia motor (max watt)	0,75 Hp | 500 W | motore
Tensione uscita comandi | Commands voltage | Voltage de commande | Tension de control	24 Vdc 15 W max
Elettroserratura | Electric lock | Serrure électrique | Cerradura eléctrica	12 Vac 15 W max
Lampeggiante | Flashing lamp output | Sortie clignotant | Salida ampara destellante (max)	230 Vac 200 W max
Luce cortesia | Courtesy light output | Sortie lumière de courtoisie | Salida de luz de cortesía (max)	230 Vac 200 W max
Lampada spia cancello aperto | Indicator light gate open | Lumière Indicateur porte ouvert | Luz de puerta abierta	24 Vdc 3 W max
Uscita secondo canale radio | Second radio channel output | Deuxième sortie canal radio | Segunda salida canal radio	contatto pulito max 30 V 0,5A
Regolazione forza motori | Regulation power motors | Régulation force moteurs | Regulación fuerza motor	30% - 100%
Tempo lavoro | Working time | Temps de travail | Tiempo de trabajo	3s - 40s (senza finecorsa) |40s max (con FCA1 - FCA2)
Ricevitore Radio | Radio receiver | Recepteur radio | Receptor de radio	433.92 MHz RC (integrato)
Telec. memorizzabili | Remotes control storable | Téléc. stockables | Controles remotos almacenables	59 RC
Temperatura di funzionamento | Operating temperature | Temperature de fonctionnement | Temperatura ambiente	-20° C +70° C
Umidità massima | Humidity max | Humidité max | Humedad max	< 95%
Grado di protezione | IP protection | IP protection | IP protección	IP 55
Dimensioni | Dimensions | Dimensions | Dimensiones (mm)	L 189 x P 113 x H 248
Prezzo | Price | Prix | Precio*	**€ 245,00**

* IVA esclusa

MADE IN ITALY CE

GRUPPO NORTON

BATHY

ACCESSORI DI COMANDO BATHY | MINI BATHY
ACCESSORIE'S FOR CONTROL BATHY | MINI BATHY
ACCESSOIRES DE COMMANDE BATHY | MINI BATHY
ACCESORIOS DE COMANDO BATHY | MINI BATHY

▼ CENTRALE B102P
CONTROL UNIT B102P
CENTRALE DE COMMANDE B102P
CUADRO DE MANIOBRA B102P

Cancelli battenti due ante con o senza finecorsa. Ingressi opto-isolati ad alta immunità ai disturbi, morsettiere estraibili. Visualizzazione mediante LED dello stato degli ingressi e di funzionamento. Comando Passo-passo con 4 modi di funzionamento. Comando di Alt (STOP). Ingresso per orologio esterno TMR, per apertura e chiusura programmata. Comando apertura pedonale APP. Finecorsa apertura FCA1 e FCA2. Sicurezza apertura SA per la protezione nella fase di apertura. Fotocellula esterna FOT1. Fotocellula interna FOT2. Sicurezza in chiusura SC (selezionabile). Regolazione elettronica della forza separata per ogni motore. Test dei triacs e delle sicurezze ad ogni inizio manovra. Spunto ad inizio manovra. Rallentamento a fine manovra, sia in apertura che chiusura, regolabile o disinseribile. Tempo di ritardo nell'inversione manovra, per evitare danni meccanici al motore. Colpo d'inversione (colpo d'ariete) prima di ogni manovra di apertura per agevolare lo sblocco dell'elettroserratura. Modulo radio MODP433 433.92MHz professionale con decodifica Rolling-Code, memorizzazione fino a 60 telecomandi, modulo memoria estraibile per trasferire i telecomandi su altre centraline. Uscita secondo canale radio 2.

Swinging gates with 2 leafs with or without limit switch. Opto isolated inputs at high immunity from disturbances, extractable clamps. Visualization by LED of the functioning and the state of inputs. Step-step command with 4 programmable modes by DIP. Stop command (STOP). Input for external clock TMR. For programmed opening and closing. Command for pedestrian opening APP. Limit switch opening FCA1 and FCA2. Safety opening SA protection in opening phase. External photocell FOT1. Internal photocell FOT2 safety in closing SC (can be selected). Electronic power regulation separated for each motor. Triacs and photocells Test at every beginning of manoeuvre. Push at any start of manoeuvre. Slow-ing down at the end of manoeuvre, in opening and in closing, adjustable or switch able off. Delay time in inversion of manoeuvre to avoid mechanical damages to the motor. Inversion push before every opening manoeuvre to facilitate the unblocking of the electric lock. Professional radio module MODP433 433.92MHz with Rolling-Code decoding, memorization till 60 remote controls, Memory Module extractable to transfer radio controls on other boards. Output for a second radio channel.

Portails ou portes automatiques à battants à deux vantaux avec ou sans Hauteur. Entrées opto-isolées à haute immunité aux perturbations, avec connecteurs extractibles. Visualisation par diodes (LED) des entrées et du fonctionnement. Commande pas à pas avec 4 modes de fonctionnement programmables. Arrêt d'urgence. Entrée pour horloge externe, ouverture et fermeture programmée. Commande ouverture piéton (1 seul vantail). Hauteur ouverture moteur 1 FCA1 (NF). Hauteur ouverture moteur 2 FCA2 (NF). Sécurité ouverture "SA" pour la protection à l'ouverture. Entrée photocellules extérieure "FOT1". Sécurité en fermeture "SC ou entrée photocellules intérieure "FOT2". Réglage de la force électronique séparé de chaque moteur. Test des triacs (puissance moteur) et des sécurités à chaque départ de manoeuvre. "Poussée" à chaque manoeuvre: L'électronique donne une impulsion de 98% de la puissance durant une seconde pour décoller les moteurs (gèle en hiver par exemple). Ralentissement en fin de manoeuvre, ouverture et fermeture réglable. Temps de retard d'inversion de manoeuvre pour éviter les dégradations mécaniques sur les moteurs. Coup d'inversion (bélier) en début d'ouverture pour faciliter le décrochage de l'électroserrure pour les portails basculants ou à un vantail. Module radio superhétérodyne (option) MODP433 433Mhz avec décodificateur Rolling-Code, mémorisation jusqu'à 60 émetteurs. Module mémoire extractible pour transférer les émetteurs sur une autre armoire. Possibilité d'utiliser un recepteur à insérer sur le connecteur.

Puertas de dos hojas batientes, con o sin final de carrera. Entrada opto-isolado alta inmunidad a las interferencias, terminales extraíbles. Control del estado de las entradas y el funcionamiento a través de LED. Controlo paso paso con 4 modalidades de funcionamiento. Mando de stop de parada (STOP). Entrada por reloj externo TMR, para abertura y cierre programada. Mando abertura peatonal AP. Final de carrera de abertura FCA1 y FCA2. Seguridad en abertura SA. Fotocélula externa FOT1. Fotocélula interna FOT2. Seguridad en cierre SC (seleccionable). Regulación electrónica de la fuerza con gestión separada por cada motor. Test automático de triacs y seguridades cada maniobra. Empuje cada maniobra. Parada suave en abertura y cierre ajustable o disinseribile. Tiempo de retraso en inversión de maniobra porque no se averigüen daños mecánicos al motor. Golpe de inversión (Golpe de ariete), en abertura y en cierre para facilitar laliberación de eléctro serradura (disinseribile). Radio receptor profesional 433.92 Mhz Rolling Code integrado, memorización hasta 60 mandos de distancia, modulo memoria extraible para traslar los mandos en otros cuadros.

B102P







DATI TECNICI | DATA SHEETS | FICHE TECNIQUE | DATOS TECNICOS	B102P
Tensione alimentazione | Power supply | Tension alimentation | Tensione de alimentaciòn**	230 Vac - 50|60 Hz
Potenza motore | Max absorberd power | Puissance moteur | Potencia motor (max watt)	0,75 Hp | 500 W | motore
Tensione uscita comandi | Commands voltage | Voltage de commande | Tension de control	24 Vdc 15 W max
Elettroserratura | Electric lock | Serrure électrique | Cerradura eléctrica	12 Vac 15 W max
Lampeggiante | Flashing lamp output | Sortie clignotant | Salida ampara destellante (max)	230 Vac 200 W max
Luce cortesia | Courtesy light output | Sortie lumière de courtoisie | Salida de luz de cortesía (max)	230 Vac 200 W max
Lampada spia cancello aperto | Indicator light gate open | Lumière Indicateur porte ouvert | Luz de puerta abierta	24 Vdc 3 W max
Uscita secondo canale radio | Second radio channel output | Deuxième sortie canal radio | Segunda salida canal radio	contatto pulito max 30 V 0,5A
Regolazione forza motori | Regulation power motors | Régulation force moteurs | Regulación fuerza motor	30% - 100%
Tempo lavoro | Working time | Temps de travail | Tiempo de trabajo	3s - 40s (senza finecorsa) |40s max (con FCA1 - FCA2)
Ricevitore Radio | Radio receiver | Recepteur radio | Receptor de radio	433.92 MHz RC (integrato)
Telec. memorizzabili | Remotes control storable | Téléc. stockables | Controles remotos almacenables	59 RC
Temperatura di funzionamento | Operating temperature | Temperature de fonctionnement | Temperatura ambiente	-20° C +70° C
Umidità massima | Humidity max | Humidité max | Humedad max	< 95%
Grado di protezione | IP protection | IP protection | IP protección	IP 55
Dimensioni | Dimensions | Dimensions | Dimensiones (mm)	L 189 x P 113 x H 248
Prezzo | Price | Prix | Precio*	**€ 263,00**

* IVA esclusa

MADE IN ITALY CE

GRUPPO NORTON

BATHY

ACCESSORI DI COMANDO BATHY | MINI BATHY
ACCESSORIE'S FOR CONTROL BATHY | MINI BATHY
ACCESSOIRES DE COMMANDE BATHY | MINI BATHY
ACCESORIOS DE COMANDO BATHY | MINI BATHY

▼ CENTRALE B120P
CONTROL UNIT B120P
CENTRALE DE COMMANDE B120P
CUADRO DE MANIOBRA B120P

Centrale di comando di automatismi per cancelli ad ante battenti, a 1 anta o 2 ante, con o senza finecorsa. Ricevitore radio supereterodina professionale, frequenza 433.92 Mhz Rolling Code integrato. Morsettiere estraibili - Led per visualizzazione ingressi + funzionamento. Comando passo passo con 4 modalità di funzionamento, comando stop, comando apertura pedonale APP. Ingresso orologio esterno TMR per apertura|chiusura programmata. Fotocellula esterna FOT1, fotocellula interna FOT2, sicurezza in chiusura SC, sicurezza apertura SA. Finecorsa apertura FCA1 e FCA2. Regolazione elettronica della forza con gestione separata per ogni motore. Sensore antischiacciamento elettronico (amperostop). Test automatico dei triacs e delle sicurezze. Rallentamento in apertura e chiusura regolabile o disinseribile. Colpo d'ariete in apertura e in chiusura per agevolazione sblocco elettroserrature (disinseribile).

Control unit for automatisms for swing gates, 1 line or 2 lines, with|whitout limit switch. Profetional radio receiver supereterodina, integrated, frequency 433.92 Mhz Rolling Code. Removable terminal blocks - Led output control and operating. Step control with 4 operating modality, stop control, opening pedestrian control APP. External clock input TMR for programming opening|closing. External photocell FOT1, internal photocell FOT2, security closing SC, security openig SA. Opening limit switch FCA1 and FCA2. Electronic regulation power with separate management for each motor. Electronic sensor anti-crushing (amperostop). Automatic test of triacs and security. Slow down in opening and closing adjustable or disconnectable. Water hammer in opening and closing for facilitating release electric lock (disconnectable).

Centrale de commande pour automatisme pour portails battants, 1 ou 2 porte battant, avec ou sans Hauteur. Recepteur radio supereterodina professionnelle 433.92 Mhz Rolling Code integré. Borniers amovibles. Led pour l'entrée et le fonctionnement. Commande de moteur pas à pas avec 4 modalitè de fonctionnement, commande stop, commande ouverture pietonelle AP. Entrée d'horloge externe TRM pour ouverture|fermeture programmable. Photocellule externe FOT1, photocellule interne FOT2, sécurité en fermeture SC, sécurité en ouverture SA. Hauteur ouverture FCA1 et FCA2. Réglage électronique de la force à gestion séparée pour chaque moteur. Capteur électronique anti-écrasement (amperostop). Test automatique de triacs et sécurités. Ralentissez en ouverture et fermeture réglable ou déconnectable. Les coups de bélier lors de l'ouverture et de fermeture pour faciliter la libération de la serrure électrique (déconnectable).

Cuadro de maniobra para automatismos para puertas de hojas batientes, 1 o 2 hojas, con o sin final de carrera. Radio receptor profesional 433.92 Mhz Rolling Code integrado. Terminales extraíbles. Led por visualización entradas + funcionamiento. Control paso a paso con 4 modos de funcionamiento, parada (stop), abertura peatonal APP. Entrada de reloj externo TMR para abertura|cierre programado. Fotocélula externa FOT1, fotocélula interna FOT2, seguridad en cierre SC, seguridad en abertura SA. Final de carrera de abertura FCA1 e FCA2. Regulación electrónica de la fuerza con gestión separada por cada motor. Sensor electrónico anti-aplastamiento (amperostop). Test automático de triacs y seguridades. Parada suave en abertura y cierre ajustable o disinseribile. Golpe de ariete en abertura y cierre para facilitar la liberación de eléctro serradura (disinseribile).

B120P



DATI TECNICI | DATA SHEETS | FICHE TECNIQUE | DATOS TECNICOS	B120P
Tensione alimentazione | Power supply | Tension alimentation | Tensione de alimentaciòn**	230 Vac - 50|60 Hz
Potenza motore | Max absorberd power | Puissance moteur | Potencia motor (max watt)	0,75 Hp|500W|motore
Tensione uscita comandi | Commands voltage | Voltage de commande | Tension de control	24 Vdc 15 W max
Elettroserratura | Electric lock | Serrure électrique | Cerradura eléctrica	12 Vac 15 W max
Lampeggiante | Flashing lamp output | Sortie clignotant | Salida ampara destellante (max)	230 Vac 200W max
Luce cortesia | Courtesy light output | Sortie lumière de courtoisie | Salida de luz de cortesía (max)	230 Vac 200W max
Lampada spia cancello aperto | Indicator light gate open | Lumière Indicateur porte ouvert | Luz de puerta abierta	24 Vdc 3W max
Uscita secondo canale radio | Second radio channel output | Deuxième sortie canal radio | Segunda salida canal radio	contatto pulito max 30V 0,5A
Regolazione forza motori | Regulation power motors | Régulation force moteurs | Regulación fuerza motor	30% - 100%
Tempo lavoro | Working time | Temps de travail | Tiempo de trabajo	30 sec. - 60 sec.
Ricevitore Radio | Radio receiver | Recepteur radio | Receptor de radio	433.92 MHz RC (integrato)
Telec. memorizzabili | Remotes control storable | Téléc. stockables | Controles remotos almacenables	59 RC
Temperatura di funzionamento | Operating temperature | Temperature de fonctionnement | Temperatura ambiente	-20° C +70° C
Umidità massima | Humidity max | Humidité max | Humedad max	< 95%
Grado di protezione | IP protection | IP protection | IP protección	IP 55
Dimensioni | Dimensions | Dimensions | Dimensiones (mm)	L 141 x P 50 x H 95
Prezzo | Price | Prix | Precio*	**€ 277,00**

* IVA esclusa

MADE IN ITALY CE

GRUPPO NORTON

BATHY

ACCESSORI DI COMANDO BATHY | MINI BATHY
ACCESSORIE'S FOR CONTROL BATHY | MINI BATHY
ACCESSOIRES DE COMMANDE BATHY | MINI BATHY
ACCESORIOS DE COMANDO BATHY | MINI BATHY

▼ RICEVENTE | RECEIVER | RECEPTEUR |RECEPTOR

BETTY - RX

GE - RCV1 | 433.92 MHZ RC | 1 CH | 120 utenze | 12|24 Vac|Vdc

Prezzo | Price | Prix | Precio* **€ 67,00**



DR

DR80 - M1 | 433.92 MHZ RC | 1 CH | 80 utenze | 12|24 Vac|Vdc	**Prezzo | Price | Prix | Precio***	**€ 87,50**
DR80 - M2 | 433.92 MHZ RC | 2 CH | 80 utenze | 12|24 Vac|Vdc	**Prezzo | Price | Prix | Precio***	**€ 119,00**
DR240 - M1 | 433.92 MHZ RC | 1 CH | 240 utenze | 12|24 Vac|Vdc	**Prezzo | Price | Prix | Precio***	**€ 122,50**
DR240 - M2 | 433.92 MHZ RC | 2 CH | 240 utenze | 12|24 Vac|Vdc	**Prezzo | Price | Prix | Precio***	**€ 154,00**



DR - BOX

DR80-J1 BOX | 433.92 MHZ RC | 1 CH | 80 utenze | 12|24 Vac|Vdc	**Prezzo | Price | Prix | Precio***	**€ 112,00**
DR80-J2 BOX | 433.92 MHZ RC | 2 CH | 80 utenze | 12|24 Vac|Vdc	**Prezzo | Price | Prix | Precio***	**€ 143,50**
DR240-J1 BOX | 433.92 MHZ RC | 1 CH | 240 utenze | 12|24 Vac|Vdc	**Prezzo | Price | Prix | Precio***	**€ 157,50**
DR240-J2 BOX | 433.92 MHZ RC | 2 CH | 240 utenze | 12|24 Vac|Vdc	**Prezzo | Price | Prix | Precio***	**€ 189,00**



* IVA esclusa

MADE IN ITALY CE

TELECOMANDO | REMOTE CONTROL
TELECOMMANDE | MANDO A DISTANCIA

Betty 4CH - RC - 433.92 MHz

Prezzo | Price | Prix | Precio* € 35,00



Betty - Car 3CH - RC - 433.92 MHz

Prezzo | Price | Prix | Precio* € 67,00



Buggy 2CH - RC - 433.92 MHz

Prezzo | Price | Prix | Precio* € 35,00



Buggy Copy 2CH - RC - 433.92 MHz

Prezzo | Price | Prix | Precio* € 38,50



Emy 2CH - RC - 433.92 MHz

Prezzo | Price | Prix | Precio* € 42,00



Emy Copy 2CH - RC - 433.92 MHz

Prezzo | Price | Prix | Precio* € 42,00



Emy 4CH - RC - 433.92 MHz

Prezzo | Price | Prix | Precio* € 42,00



Emy Copy 4CH - RC - 433.92 MHz

Prezzo | Price | Prix | Precio* € 45,50



Emy Grey Dsw 2CH Dip-Switch 433.92 MHz

Prezzo | Price | Prix | Precio* € 38,50



Emy Grey Dsw 4CH Dip-Switch 433.92 MHz

Prezzo | Price | Prix | Precio* € 42,00



* IVA esclusa

MADE IN ITALY CE

GRUPPO NORTON

BATHY

ACCESSORI DI COMANDO BATHY | MINI BATHY
ACCESSORIE'S FOR CONTROL BATHY | MINI BATHY
ACCESSOIRES DE COMMANDE BATHY | MINI BATHY
ACCESORIOS DE COMANDO BATHY | MINI BATHY

Selettore a chiave EKO sovrapposto |Key selector EKO - outdoor use | Selecteur a clé EKO - exterieur usage | Selector con llave EKO de sobreponer - PLASTIC

Dimensioni | Dimensions | Dimensions | Dimensiones L 86 x P 39 x H 95 mm

Prezzo | Price | Prix | Precio* **€ 25,00**



Selettore a chiave EKO a murare | Key selector EKO - wall mounting | Selecteur a clé EKO - à encastrer usage | Selector con llave EKO de empotrar - PLASTIC

Dimensioni | Dimensions | Dimensions | Dimensiones L 86 x P 90 x H 95 mm

Prezzo | Price | Prix | Precio* **€ 26,50**



Coppia selettori a chiave EKO chiave unica | Couple Key selector EKO unique key | Couple selecteur a clé EKO clé unique | Pareja de selector con llave EKO llave única - PLASTIC

1. sovrapposti | outdoor use | exterieur usage | de sobreponer - Dimensioni | Dimensions | Dimensions | Dimensiones L 86 x P 39 x H 95 mm

2. a murare | wall mounting | encastrer usage | de empotrar - Dimensioni | Dimensions | Dimensions | Dimensiones L 86 x P 90 x H 95 mm

Prezzo | Price | Prix | Precio* **€ 55,00**



Selettore a chiave | Key selector | Sélecteur à la clé | Selector de llave - ALUMINIUM

Sovrapposto | Outdoor use | Exterieur usage | De sobraponer

Dimensioni | Dimensions | Dimensions | Dimensiones L 76 x P 43 x H 99 mm

Prezzo | Price | Prix | Precio* **€ 53,00**



Interruttore | Push botton| Bouton poussoir | Pulsador UP-DOWN 10A - PLASTIC

Sovrapposto | Outdoor use | Exterieur usage | De sobraponer

Dimensioni | Dimensions | Dimensions | Dimensiones L 80 x P 32 x H 80 mm

Prezzo | Price | Prix | Precio* **€ 28,00**



* IVA esclusa

MADE IN ITALY CE

Lampeggiante | Flashing lamp | Clignotant | Lampara destellante

LED - 24 Vac - DC | 230 Vac

Prezzo | Price | Prix | Precio* **€ 52,50**



Lampeggiante | Flashing lamp | Clignotant | Lampara destellante

LED - SNOD 12|24 Vac - DC | 230 Vac

Prezzo | Price | Prix | Precio* **€ 57,50**



Antenna | Antenna | Antenne | Antena

ANT - CST 433.92 MHZ

Prezzo | Price | Prix | Precio* **€ 35,00**



Fotocellula | Photocell | Photocellule | Fotocélulas

CELL 38 - Sovrap. | Outdoor use | Exterieur usage | De sobreponer | 12|24 Vac|Vdc - 25 m

Prezzo | Price | Prix | Precio* **€ 52,50**



Fotocellula | Photocell | Photocellule | Fotocélulas

FT - SCH - Incasso | Wall use | Encastrer usage | De empotrar | 12|24 Vac|Vdc - 20 m

Prezzo | Price | Prix | Precio* **€ 77,00**



* IVA esclusa

MADE IN ITALY CE

GRUPPO
NORTON

BATHY

ACCESSORI DI CHIUSURA BATHY | MINI BATHY
CLOSIGN ACCESSORIE'S BATHY | MINI BATHY
ACCESSOIRES DE FERMETURE BATHY | MINI BATHY
ACCESORIOS DE CIERRE BATHY | MINI BATHY

Paletto a molla P1 | Spring stake P1 | Pieu ressort mécanique P1 | Palo a muelle P1

Prezzo | Price | Prix | Precio*

€ 48,00

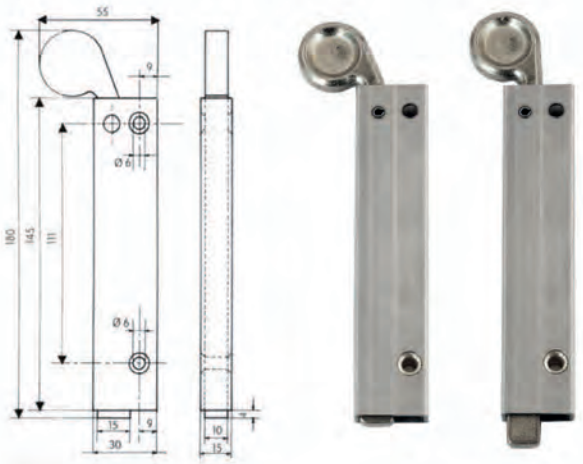



Paletto a molla P2 | Spring stake P2 | Pieu ressort mécanique P2 | Palo a muelle P2

Prezzo | Price | Prix | Precio*

€ 55,00

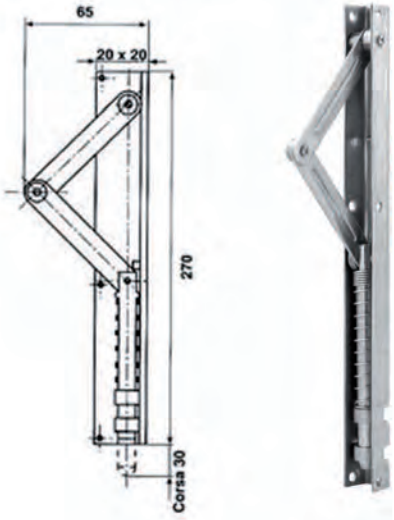



* IVA esclusa

MADE IN ITALY CE

Battente di arresto | Stop closing gate | Battant d'arrêt | Detención de hoja

Dimensioni | Dimensions | Dimensions | Dimensiones A=85 mm - B=45 mm - C=50 mm - D=158 mm

Prezzo | Price | Prix | Precio* **€ 7,50**



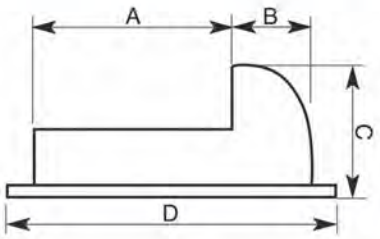

Elettroserratura | Electric lock | Serrure électrique | Cerradura eléctrica

1. Cisa 1A721 00 - 0 - 12Vac - 3A	**Prezzo | Price | Prix | Precio***	**€ 154,00**
2. Cisa 1A731 00 - 0 - 12Vac - 3A	**Prezzo | Price | Prix | Precio***	**€ 168,00**







* IVA esclusa

MADE IN ITALY CE

GRUPPO NORTON

BATHY

ACCESSORI DI FISSAGGIO BATHY | MINI BATHY
FIXING ACCESSORIES BATHY | MINI BATHY
ACCESSOIRES DE FIXATION BATHY | MINI BATHY
ACCESORIOS DE FIJACIÓN BATHY | MINI BATHY

Supporto posteriore | Back support |Support postérieur | Soporte trasero

BATHY 240-02 | BATHY 240-22 | MINI BATHY 270 | MINI BATHY 390 | BATHY 270 | BATHY 390

Dimensioni | Dimensions | Dimensions | Dimensiones 50x10x150 mm

Prezzo | Price | Prix | Precio* **€ 16,00**



Supporto anteriore | Front support |Support antérieur| Soporte delantero

BATHY 240-02

Dimensioni | Dimensions | Dimensions | Dimensiones 73x50 mm - Ø 8 mm

Prezzo | Price | Prix | Precio* **€ 18,00**





Supporto anteriore | Front support |Support antérieur| Soporte delantero

BATHY 240-22

Dimensioni | Dimensions | Dimensions | Dimensiones 75x50 mm - Ø 10 mm

Prezzo | Price | Prix | Precio* **€ 18,00**





MADE IN ITALY CE

Supporto anteriore | Front support |Support antérieur| Soporte delantero

BATHY 270

Dimensioni | Dimensions | Dimensions | Dimensiones 96x40 mm - Ø 12 mm

Prezzo | Price | Prix | Precio* **€ 18,00**



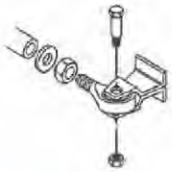

Supporto anteriore | Front support |Support antérieur| Soporte delantero

BATHY 390

Dimensioni | Dimensions | Dimensions | Dimensiones 125x40 mm - Ø 12 mm

Prezzo | Price | Prix | Precio* **€ 21,00**





Supporto anteriore | Front support |Support antérieur| Soporte delantero

MINI BATHY 270

Dimensioni | Dimensions | Dimensions | Dimensiones 96x40 mm - Ø 12 mm

Prezzo | Price | Prix | Precio* **€ 18,00**



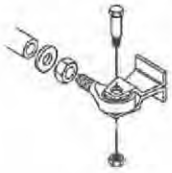

Supporto anteriore | Front support |Support antérieur| Soporte delantero

MINI BATHY 390

Dimensioni | Dimensions | Dimensions | Dimensiones 125x40 mm - Ø 12 mm

Prezzo | Price | Prix | Precio* **€ 21,00**



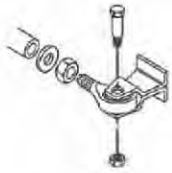

MADE IN ITALY CE

GRUPPO NORTON

BATHY

ACCESSORI DI FISSAGGIO BATHY | MINI BATHY
FIXING ACCESSORIES BATHY | MINI BATHY
ACCESSOIRES DE FIXATION BATHY | MINI BATHY
ACCESORIOS DE FIJACIÓN BATHY | MINI BATHY

Attacco posteriore | Back attack | Attaque postérieur | Ataque trasero

Forcella "U" | Fork "U" | Fourche "U" | Horquilla "U" - ALUMINIUM STANDARD

MINI BATHY 270 | MINI BATHY 390 | BATHY 240-02 | BATHY 240-22 | BATHY 270 | BATHY 390

Prezzo | Price | Prix | Precio* **€ 12,00**

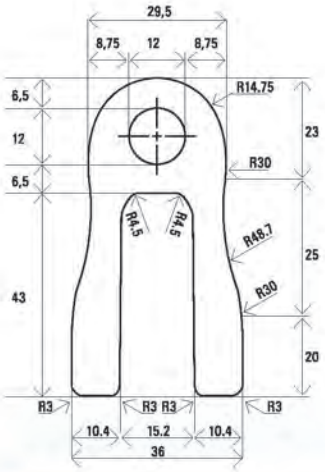





Attacco posteriore | Back attack | Attaque postérieur | Ataque trasero

Forcella "U" | Fork "U" | Fourche "U" | Horquilla "U" - ALUMINIUM ENC

MINI BATHY 270 | MINI BATHY 390 | BATHY 240-02 | BATHY 240-22 | BATHY 270 | BATHY 390

Prezzo | Price | Prix | Precio* **€ 15,00**

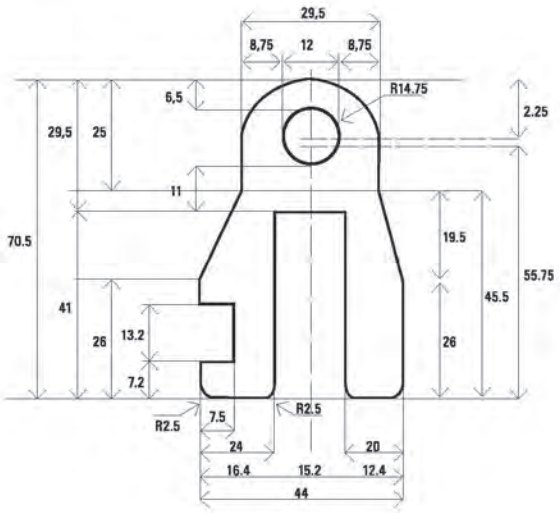



* IVA esclusa

MADE IN ITALY CE

Attacco anteriore | Anterior attack | Attaque antérieure | Ataque anterior

Snodo sferico | Untie spherical | Articulation sphérique | Rotula esférica
Dimensioni | Dimensions | Dimensions | Dimensiones: Ø 10 mm
BATHY 240-22

Prezzo | Price | Prix | Precio* **€ 18,00**



Attacco anteriore | Anterior attack | Attaque antérieure | Ataque anterior

Snodo sferico | Untie spherical | Articulation sphérique | Rotula esférica
Dimensioni | Dimensions | Dimensions | Dimensiones: Ø 12 mm
1. MINI BATHY 270 | 2. MINI BATHY 390 | 3. BATHY 270 | 4. BATHY 390

Prezzo | Price | Prix | Precio* **€ 18,00**



Blocco meccanico | Mechanical lock | Bloque mécanique | Bloqueo mecánico

In apertura | Opening | En ouverture | En abertura
Dimensioni | Dimensions | Dimensions | Dimensiones: 40x16x16 mm
BATHY 240-02 | BATHY 240-22

Prezzo | Price | Prix | Precio* **€ 28,00**



Blocco meccanico | Mechanical lock | Bloque mécanique | Bloqueo mecánico

In apertura | Opening | En ouverture | En abertura
Dimensioni | Dimensions | Dimensions | Dimensiones: 45x20,1x20 mm
MINI BATHY 270 | MINI BATHY 390 | BATHY 270 | BATHY 390

Prezzo | Price | Prix | Precio* **€ 28,00**



Attacco anteriore | Anterior attack | Attaque antérieure | Ataque anterior

A spina | Front hitch | À l'épine mécanique | Tapón mecánico
BATHY 240-02

Prezzo | Price | Prix | Precio* **€ 30,00**



MADE IN ITALY CE

GRUPPO
NORTON

BATHY

KIT AUTOMATISMI PER CANCELLI AD ANTE BATTENTI
KIT AUTOMATISMS FOR SWING GATES
KIT AUTOMATISMES POUR PORTAILS A BATTANTS
KIT AUTOMATISMOS PARA PUERTAS DE HOJAS

KIT BATHY 240-02 BC - 1 ANTA | 1 DOOR | 1 PORTAIL | 1 HOJA

1. Attuatore oleodinamico | Hydraulic operator | Opérateur hydraulique | Accionadore hidráulico: BATHY 240-02 BC
2. Centrale | Control unit | Centrale de commande | Cuadro de maniobra: B101P
3. Telecomando | Remote control | Telecommande | Mando a distancia: Buggy 2CH - RC 433.92 MHZ (N°2)
4. Fotocellula sovrapposta | Photocell | Photocellule exterieur usage | Fotocélulas de sobreponer: Cell 38
5. Lampeggiante | Flashing lamp | Clignotant | Lampara destellante: 230 Vac LED
6. Selettore a chiave EKO sovrapposto | Key selector EKO - outdoor use | Selecteur a clé EKO - exterieur usage | Selector con llave EKO de sobreponer - PLASTIC
7. Antenna | Antenna | Antenne | Antena: ANT - CST 433.92 MHZ

Prezzo | Price | Prix | Precio* **€ 930,00**


1.


2. 3. 4. 5. 6. 7.

KIT BATHY 240-02 BC - 2 ANTE | 2 DOORS | 2 PORTAILS | 2 HOJAS

1. Attuatore oleodinamico | Hydraulic operator | Opérateur hydraulique | Accionadore hidráulico: BATHY 240-02 BC (N°2)
2. Centrale | Control unit | Centrale de commande | Cuadro de maniobra: B102P
3. Telecomando | Remote control | Telecommande | Mando a distancia: Buggy 2CH - RC 433.92 MHZ (N°2)
4. Fotocellula sovrapposta | Photocell | Photocellule exterieur usage | Fotocélulas de sobreponer: Cell 38
5. Lampeggiante | Flashing lamp | Clignotant | Lampara destellante: 230 Vac LED
6. Selettore a chiave EKO sovrapposto | Key selector EKO - outdoor use | Selecteur a clé EKO - exterieur usage | Selector con llave EKO de sobreponer - PLASTIC
7. Antenna | Antenna | Antenne | Antena: ANT - CST 433.92 MHZ

Prezzo | Price | Prix | Precio* **€ 1.380,00**


1.


2. 3. 4. 5. 6. 7.

* IVA esclusa

MADE IN ITALY CE

KIT BATHY 240-22 BC - 1 ANTA | 1 DOOR | 1 PORTAIL | 1 HOJA

1. Attuatore oleodinamico | Hydraulic operator | Opérateur hydraulique | Accionadore hidráulico: BATHY 240-22 BC
2. Centrale | Control unit | Centrale de commande | Cuadro de maniobra: B101P
3. Telecomando | Remote control | Telecommande | Mando a distancia: Buggy 2CH - RC 433.92 MHZ (N°2)
4. Fotocellula sovrapposta | Photocell | Photocellule exterieur usage | Fotocélulas de sobreponer: Cell 38
5. Lampeggiante | Flashing lamp | Clignotant | Lampara destellante: 230 Vac LED
6. Selettore a chiave EKO sovrapposto | Key selector EKO - outdoor use | Selecteur a clé EKO - exterieur usage | Selector con llave EKO de sobreponer - PLASTIC
7. Antenna | Antenna | Antenne | Antena: ANT - CST 433.92 MHZ

Prezzo | Price | Prix | Precio* **€ 945,00**


1.


2. 3. 4. 5. 6. 7.

KIT BATHY 240-22 BC - 2 ANTE | 2 DOORS | 2 PORTAILS | 2 HOJAS

1. Attuatore oleodinamico | Hydraulic operator | Opérateur hydraulique | Accionadore hidráulico: BATHY 240-22 BC (N°2)
2. Centrale | Control unit | Centrale de commande | Cuadro de maniobra: B102P
3. Telecomando | Remote control | Telecommande | Mando a distancia: Buggy 2CH - RC 433.92 MHZ (N°2)
4. Fotocellula sovrapposta | Photocell | Photocellule exterieur usage | Fotocélulas de sobreponer: Cell 38
5. Lampeggiante | Flashing lamp | Clignotant | Lampara destellante: 230 Vac LED
6. Selettore a chiave EKO sovrapposto | Key selector EKO - outdoor use | Selecteur a clé EKO - exterieur usage | Selector con llave EKO de sobreponer - PLASTIC
7. Antenna | Antenna | Antenne | Antena: ANT - CST 433.92 MHZ

Prezzo | Price | Prix | Precio* **€ 1.410,00**


1.


2. 3. 4. 5. 6. 7.

* IVA esclusa

MADE IN ITALY CE

GRUPPO NORTON

BATHY

KIT AUTOMATISMI PER CANCELLI AD ANTE BATTENTI
KIT AUTOMATISMS FOR SWING GATES
KIT AUTOMATISMES POUR PORTAILS A BATTANTS
KIT AUTOMATISMOS PARA PUERTAS DE HOJAS

KIT MINI BATHY 270 BC - 1 ANTA | 1 DOOR | 1 PORTAIL | 1 HOJA

1. Attuatore oleodinamico | Hydraulic operator | Opérateur hydraulique | Accionadore hidráulico: MINI BATHY 270 BC
2. Centrale | Control unit | Centrale de commande | Cuadro de maniobra: B101P
3. Telecomando | Remote control | Telecommande | Mando a distancia: Buggy 2CH - RC 433.92 MHZ (N°2)
4. Fotocellula sovrapposta | Photocell | Photocellule exterieur usage | Fotocélulas de sobreponer: Cell 38
5. Lampeggiante | Flashing lamp | Clignotant | Lampara destellante: 230 Vac LED
6. Selettore a chiave EKO sovrapposto | Key selector EKO - outdoor use | Selecteur a clé EKO - exterieur usage | Selector con llave EKO de sobreponer - PLASTIC
7. Antenna | Antenna | Antenne | Antena: ANT - CST 433.92 MHZ

Prezzo | Price | Prix | Precio* **€ 965,00**


1.


2. 3. 4. 5. 6. 7.

KIT MINI BATHY 270 BC - 2 ANTE | 2 DOORS | 2 PORTAILS | 2 HOJAS

1. Attuatore oleodinamico | Hydraulic operator | Opérateur hydraulique | Accionadore hidráulico: MINI BATHY 270 BC (N°2)
2. Centrale | Control unit | Centrale de commande | Cuadro de maniobra: B102P
3. Telecomando | Remote control | Telecommande | Mando a distancia: Buggy 2CH - RC 433.92 MHZ (N°2)
4. Fotocellula sovrapposta | Photocell | Photocellule exterieur usage | Fotocélulas de sobreponer: Cell 38
5. Lampeggiante | Flashing lamp | Clignotant | Lampara destellante: 230 Vac LED
6. Selettore a chiave EKO sovrapposto | Key selector EKO - outdoor use | Selecteur a clé EKO - exterieur usage | Selector con llave EKO de sobreponer - PLASTIC
7. Antenna | Antenna | Antenne | Antena: ANT - CST 433.92 MHZ

Prezzo | Price | Prix | Precio* **€ 1.480,00**


1.


2. 3. 4. 5. 6. 7.

* IVA esclusa

MADE IN ITALY CE

KIT BATHY 270 BC - 1 ANTA | 1 DOOR | 1 PORTAIL | 1 HOJA

1. Attuatore oleodinamico | Hydraulic operator | Opérateur hydraulique | Accionadore hidráulico: BATHY 270 BC
2. Centrale | Control unit | Centrale de commande | Cuadro de maniobra: B101P
3. Telecomando | Remote control | Telecommande | Mando a distancia: Buggy 2CH - RC 433.92 MHZ (N°2)
4. Fotocellula sovrapposta | Photocell | Photocellule exterieur usage | Fotocélulas de sobreponer: Cell 38
5. Lampeggiante | Flashing lamp | Clignotant | Lampara destellante: 230 Vac LED
6. Selettore a chiave EKO sovrapposto | Key selector EKO - outdoor use | Selecteur a clé EKO - exterieur usage | Selector con llave EKO de sobreponer - PLASTIC
7. Antenna | Antenna | Antenne | Antena: ANT - CST 433.92 MHZ

Prezzo | Price | Prix | Precio* **€ 995,00**


1.


2. 3. 4. 5. 6. 7.

KIT BATHY 270 BC - 2 ANTE | 2 DOORS | 2 PORTAILS | 2 HOJAS

1. Attuatore oleodinamico | Hydraulic operator | Opérateur hydraulique | Accionadore hidráulico: BATHY 270 BC (N°2)
2. Centrale | Control unit | Centrale de commande | Cuadro de maniobra: B102P
3. Telecomando | Remote control | Telecommande | Mando a distancia: Buggy 2CH - RC 433.92 MHZ (N°2)
4. Fotocellula sovrapposta | Photocell | Photocellule exterieur usage | Fotocélulas de sobreponer: Cell 38
5. Lampeggiante | Flashing lamp | Clignotant | Lampara destellante: 230 Vac LED
6. Selettore a chiave EKO sovrapposto | Key selector EKO - outdoor use | Selecteur a clé EKO - exterieur usage | Selector con llave EKO de sobreponer - PLASTIC
7. Antenna | Antenna | Antenne | Antena: ANT - CST 433.92 MHZ

Prezzo | Price | Prix | Precio* **€ 1.580,00**


1.


2. 3. 4. 5. 6. 7.

* IVA esclusa

MADE IN ITALY CE

GRUPPO NORTON

BATHY

KIT AUTOMATISMI PER CANCELLI AD ANTE BATTENTI
KIT AUTOMATISMS FOR SWING GATES
KIT AUTOMATISMES POUR PORTAILS A BATTANTS
KIT AUTOMATISMOS PARA PUERTAS DE HOJAS

KIT BATHY 390 BC - 1 ANTA | 1 DOOR | 1 PORTAIL | 1 HOJA

1. Attuatore oleodinamico | Hydraulic operator | Opérateur hydraulique | Accionadore hidráulico: BATHY 390 BC
2. Centrale | Control unit | Centrale de commande | Cuadro de maniobra: B101P
3. Telecomando | Remote control | Telecommande | Mando a distancia: Buggy 2CH - RC 433.92 MHZ (N°2)
4. Fotocellula sovrapposta | Photocell | Photocellule exterieur usage | Fotocélulas de sobreponer: Cell 38
5. Lampeggiante | Flashing lamp | Clignotant | Lampara destellante: 230 Vac LED
6. Selettore a chiave EKO sovrapposto | Key selector EKO - outdoor use | Selecteur a clé EKO - exterieur usage | Selector con llave EKO de sobreponer - PLASTIC
7. Antenna | Antenna | Antenne | Antena: ANT - CST 433.92 MHZ

Prezzo | Price | Prix | Precio* **€ 1.200,00**


1.


2. 3. 4.


5. 6. 7.

KIT BATHY 390 BC - 2 ANTE | 2 DOORS | 2 PORTAILS | 2 HOJAS

1. Attuatore oleodinamico | Hydraulic operator | Opérateur hydraulique | Accionadore hidráulico: BATHY 390 BC (N°2)
2. Centrale | Control unit | Centrale de commande | Cuadro de maniobra: B102P
3. Telecomando | Remote control | Telecommande | Mando a distancia: Buggy 2CH - RC 433.92 MHZ (N°2)
4. Fotocellula sovrapposta | Photocell | Photocellule exterieur usage | Fotocélulas de sobreponer: Cell 38
5. Lampeggiante | Flashing lamp | Clignotant | Lampara destellante: 230 Vac LED
6. Selettore a chiave EKO sovrapposto | Key selector EKO - outdoor use | Selecteur a clé EKO - exterieur usage | Selector con llave EKO de sobreponer - PLASTIC
7. Antenna | Antenna | Antenne | Antena: ANT - CST 433.92 MHZ

Prezzo | Price | Prix | Precio* **€ 1.820,00**


1.


2. 3. 4.


5. 6. 7.

* IVA esclusa

MADE IN ITALY CE

INDICE

88. BMEC 400
89. BMEC 500



BMEC

ATTUATORI ELETTROMECCANICI PER CANCELLI AD ANTE BATTENTI
ELECTROMECHANICAL OPERATORS FOR SWING GATES
OPÉRATEURS ELECTROMECANIQUE POUR PORTAILS BATTANTS
ACCIONADORES ELECTROMECANICOS PARA PUERTAS DE HOJAS BATIENTES

GRUPPO
NORTON

BMEC

ATTUATORI ELETTROMECCANICI PER CANCELLI AD ANTE BATTENTI
ELECTROMECHANICAL OPERATORS FOR SWING GATES
OPÉRATEURS ELECTROMECANIQUE POUR PORTAILS BATTANTS
ACCIONADORES ELECTROMECANICOS PARA PUERTAS DE HOJAS BATIENTES

BMEC 400

DATI TECNICI | DATA SHEETS | FICHE TECNIQUE | DATOS TECNICOS	BMEC 400	BMEC 400 REV
Tensione alimentazione | Power supply | Tension alimentation | Tensione de alimentaciòn**	230 Vac 50 Hz	230 Vac 50 Hz
Motore elettrico | Electric motor | Moteur électrique | Motor electrico (rpm)	1400 rpm	900 rpm
Corrente | Current | Courant | Corriente (A)	1,2-2 A	1,2-1,7 A
Potenza motore | Motor power | Puissance moteur | Potencia motore (W)	280 W	250 W
Termoprotezione | Thermal protection | Protection termique | Protección térmica	150°C	135°C
Condensatore | Capacitor | Condensateur | Condensador	8 µf	8 µf
Forza di spinta | Thrust forcer | Force de poussé | Fuerza de empuje (max)	2800 N	2500 N
Grado di protezione | Class protection | Classe de protection | Grado de protección	IP 44	IP 44
Tempo apertura | Opening time | Temps d'ouverture | Tiempo apertura (90°)	22 sec.	34 sec.
Peso anta | Leaf weight | Poids du portail | Peso hoja (max)	350 kg	300 kg
Lunghezza anta | Leaf lenght | Longueur portail | Longitud hoja (max)	2,75 m	2,75 m
Dimensioni | Dimensions | Dimensions moteur | Medidas (L x P x H) mm	765 x 90 x 178	765 x 90 x 178
Prezzo | Price | Prix | Precio*	**€ 245,00**	**€ 255,00**



** disponibile | available | disponible | disponible: 115 Vac - 60 Hz

* IVA esclusa

MADE IN ITALY CE

BMEC 500



DATI TECNICI | DATA SHEETS | FICHE TECNIQUE | DATOS TECNICOS	BMEC 500
Tensione alimentazione | Power supply | Tension alimentation | Tensione de alimentaciòn**	230 Vac 50 Hz
Motore elettrico | Electric motor | Moteur électrique | Motor electrico (rpm)	1400 rpm
Corrente | Current | Courant | Corriente (A)	1,2-1,7 A
Potenza motore | Motor power | Puissance moteur | Potencia motore (W)	280 W
Termoprotezione | Thermal protection | Protection termique | Protección térmica	150°C
Condensatore | Capacitor | Condensateur | Condensador	8 µf
Forza di spinta | Thrust forcer | Force de poussé | Fuerza de empuje (max)	2800 N
Grado di protezione | Class protection | Classe de protection | Grado de protección	IP 44
Tempo apertura | Opening time | Temps d'ouverture | Tiempo apertura (90°)	27 sec.
Peso anta | Leaf weight | Poids du portail | Peso hoja (max)	250 kg
Lunghezza anta | Leaf lenght | Longueur portail | Longitud hoja (max)	3,50 m
Dimensioni | Dimensions | Dimensions moteur | Medidas (L x P x H) mm	865 x 90 x 178
Prezzo | Price | Prix | Precio*	**€ 280,00**

** disponibile | available | disponible | disponible: 115 Vac - 60 Hz

* IVA esclusa

MADE IN ITALY CE

INDICE

92. MSC 400 FCM
93. MSC 400 FCE

94. DISEGNO ESPLOSO AUTOMATISMI PER CANCELLI SCORREVOLI
EXPLODED DRAW AUTOMATISMS FOR SLIDING GATES
DESSINE EXPLOSÉ AUTOMATISME POUR PORTAILS COULISSANTES
DIBUJO DESPIECE AUTOMATISMOS PARA PUERTAS CORREDERAS

96. MSC 800 FCM
97. MSC 800 FCE
98. MSC 2000 FCM
99. MSC 2000 FCE

100. DISEGNO ESPLOSO AUTOMATISMI PER CANCELLI SCORREVOLI
EXPLODED DRAW AUTOMATISMS FOR SLIDING GATES
DESSINE EXPLOSÉ AUTOMATISME POUR PORTAILS



MSC

AUTOMATISMI PER CANCELLI SCORREVOLI
AUTOMATISMS FOR SLIDING GATES
AUTOMATISME POUR PORTAILS COULISSANTES
AUTOMATISMOS PARA PUERTAS CORREDERAS

COULISSANTES
DIBUJO DESPIECE AUTOMATISMOS PARA PUERTAS CORREDERAS

102. ACCESSORI DI COMANDO MSC
ACCESSORIE'S FOR CONTROL MSC
ACCESSOIRES DE COMMANDE MSC
ACCESORIOS DE COMANDO MSC

110. ACCESSORI DI FISSAGGIO MSC
FIXING ACCESSORIES MSC
ACCESSOIRES DE FIXATION MSC
ACCESORIOS DE FIJACIÓN MSC

111. KIT AUTOMATISMI PER CANCELLI SCORREVOLI
KIT AUTOMATISMS FOR SLIDING GATES
KIT AUTOMATISME POUR PORTAILS COULISSANTES
KIT AUTOMATISMOS PARA PUERTAS CORREDERAS

GRUPPO NORTON

MSC

AUTOMATISMI PER CANCELLI SCORREVOLI
AUTOMATISMS FOR SLIDING GATES
AUTOMATISME POUR PORTAILS COULISSANTES
AUTOMATISMOS PARA PUERTAS CORREDERAS

▼ MSC 400 FCM
USO RESIDENZIALE

DATI TECNICI | DATA SHEETS | FICHE TECNIQUE | DATOS TECNICOS	MSC 400 FCM
Tensione alimentazione | Power supply | Tension alimentation | Tensione de alimentaciòn**	230 Vac - 50|60 Hz
Motore elettrico | Electric motor | Moteur électrique | Motor electrico (rpm)	1400
Corrente | Current | Courant | Corriente (A)	1,3 A
Potenza motore | Motor power | Puissance moteur | Potencia motore (W)	250 W
Termoprotezione | Thermal protection | Protection termique | Protecciòn térmica	130°
Condensatore | Capacitor | Condensateur | Condensador	12,5 µf
Forza di spinta | Thrust force | Force de poussée | Fuerza de empuje	60 daN
Pignone | Pinion | Pignon | Piñón	modulo 4 - Z12
Lubrificazione | Lubrication | Lubrification | Lubrification	grasso | fat | graisse | grasa
Temp. di funzionamento | Operating temperature | Temp. de fonctionnement | Temp. ambiente	-20°C +55°C
Grado di protezione | Class protection | Classe de protection | Grado de protección	IP 44
Frizione | Clutch | Embrayage | Embrague	no
Finecorsa | Limit switch | Hauteur | Final de carrera	meccanico
Velocità cancello | Speed gate | Vitesse portail | Velocidad puerta corredera	10 m|min
Altezza pignone - pavimento - cremagliera | Height pinion - floor - rack | Hauteur pignon - plancher - crémaillère | Altura piñón - suelo - cremallera	70 mm
Peso cancello | Weight gate | Poid portail | Peso puerta corredera	600 Kg
Peso motoriduttore | Weight gearmotor | Poid motoreducteur | Peso motor	8 Kg
Dimensioni | Dimensions | Dimensions moteur | Medidas (L x P x H) mm	230 x 170 x 267
Prezzo | Price | Prix | Precio*	**€ 276,00**



** disponibile | available | disponible | disponible: 110 Vac - 60 Hz | 115 Vac - 60 Hz | 127 Vac - 60 Hz

* IVA esclusa

MADE IN ITALY CE

MSC 400 FCE
USO RESIDENZIALE



DATI TECNICI | DATA SHEETS | FICHE TECNIQUE | DATOS TECNICOS	MSC 400 FCE
Tensione alimentazione | Power supply | Tension alimentation | Tensione de alimentaciòn**	230 Vac - 50|60 Hz
Motore elettrico | Electric motor | Moteur électrique | Motor electrico (rpm)	1400
Corrente | Current | Courant | Corriente (A)	1,3 A
Potenza motore | Motor power | Puissance moteur | Potencia motore (W)	250 W
Termoprotezione | Thermal protection | Protection termique | Protecciòn térmica	130°
Condensatore | Capacitor | Condensateur | Condensador	12,5 µf
Forza di spinta | Thrust force | Force de poussée | Fuerza de empuje	60 daN
Pignone | Pinion | Pignon | Piñón	modulo 4 - Z12
Lubrificazione | Lubrication | Lubrification | Lubrification	grasso | fat | graisse | grasa
Temp. di funzionamento | Operating temperature | Temp. de fonctionnement | Temp. ambiente	-20°C +55°C
Grado di protezione | Class protection | Classe de protection | Grado de protección	IP 44
Frizione | Clutch | Embrayage | Embrague	no
Finecorsa | Limit switch | Hauteur | Final de carrera	magnetico
Velocità cancello | Speed gate | Vitesse portail | Velocidad puerta corredera	10 m|min
Altezza pignone - pavimento - cremagliera | Height pinion - floor - rack | Hauteur pignon - plancher - crémaillère | Altura piñón - suelo - cremallera	70 mm
Peso cancello | Weight gate | Poid portail | Peso puerta corredera	600 Kg
Peso motoriduttore | Weight gearmotor | Poid motoreducteur | Peso motor	8 Kg
Dimensioni | Dimensions | Dimensions moteur | Medidas (L x P x H) mm	230 x 170 x 267
Prezzo | Price | Prix | Precio*	**€ 276,00**

** disponibile | available | disponible | disponible: 110 Vac - 60 Hz | 115 Vac - 60 Hz | 127 Vac - 60 Hz

* IVA esclusa

MADE IN ITALY CE

DISEGNO ESPLOSO AUTOMATISMI PER CANCELLI SCORREVOLI
EXPLODED DRAW AUTOMATISMS FOR SLIDING GATES
DESSINE EXPLOSÉ AUTOMATISME POUR PORTAILS COULISSANTES
DIBUJO DESPIECE AUTOMATISMOS PARA PUERTAS CORREDERAS

MSC 400

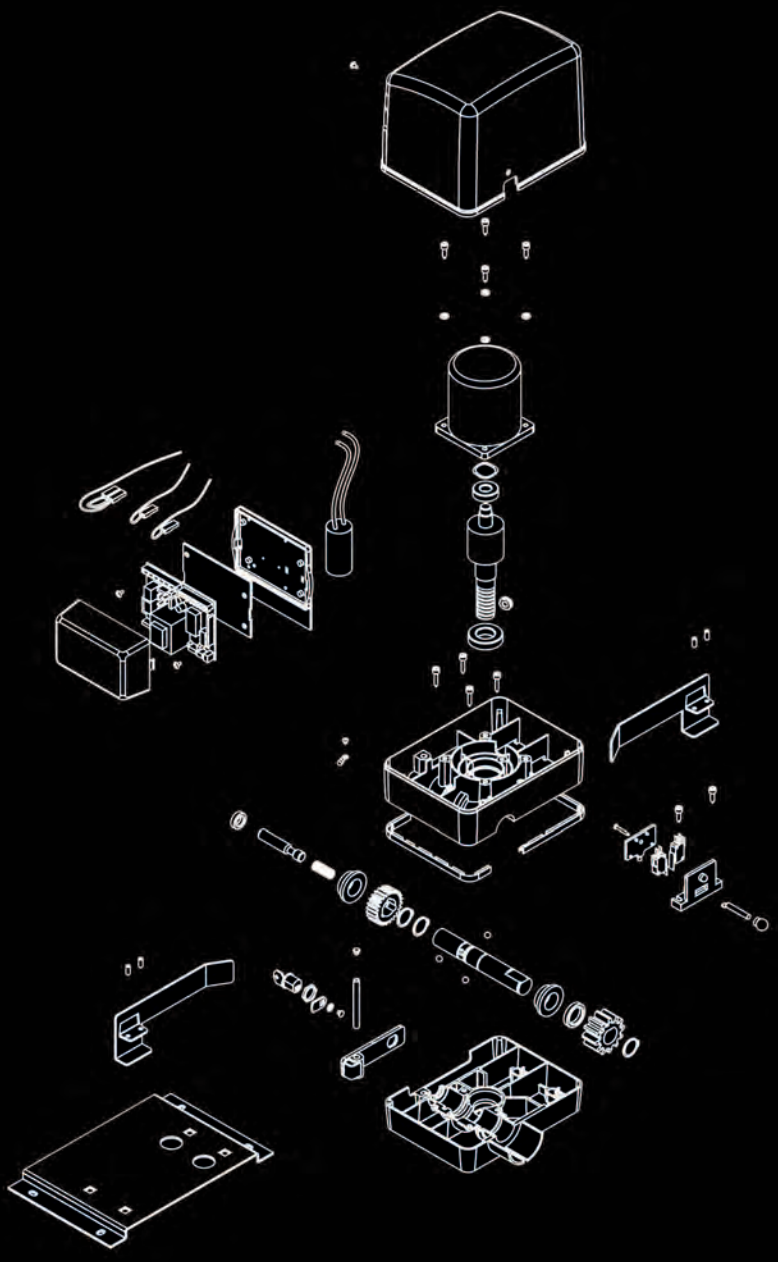

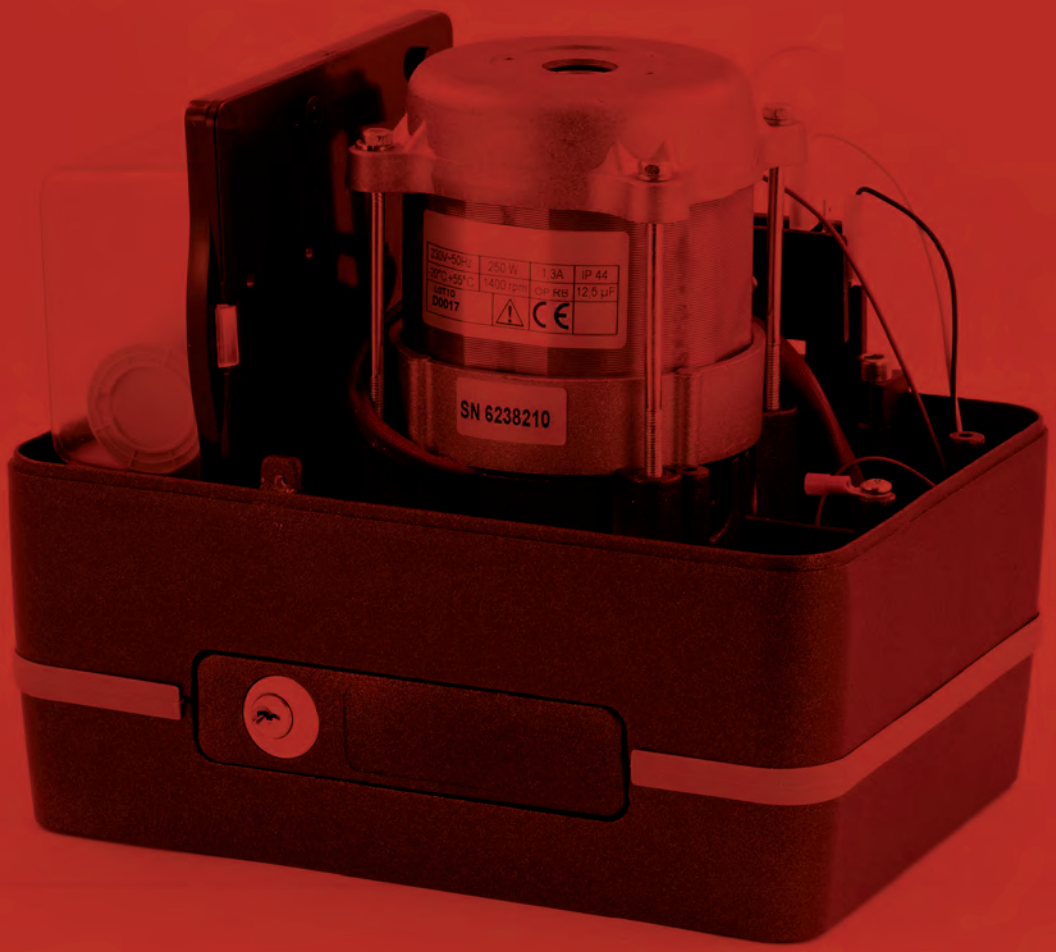
230V-50Hz
250 W
1.3A
IP 44
-20°C/+50°C
1400 rpm
CAP
12,5 µF
D0017
SN 6238210

GRUPPO NORTON

MSC

AUTOMATISMI PER CANCELLI SCORREVOLI
AUTOMATISMS FOR SLIDING GATES
AUTOMATISME POUR PORTAILS COULISSANTES
AUTOMATISMOS PARA PUERTAS CORREDERAS

MSC 800 FCM
USO INTENSIVO

DATI TECNICI | DATA SHEETS | FICHE TECNIQUE | DATOS TECNICOS	MSC 800 FCM
Tensione alimentazione | Power supply | Tension alimentation | Tensione de alimentaciòn**	230 Vac - 50|60 Hz
Motore elettrico | Electric motor | Moteur électrique | Motor electrico (rpm)	1400
Corrente | Current | Courant | Corriente (A)	1,7 A
Potenza motore | Motor power | Puissance moteur | Potencia motore (W)	550 W
Termoprotezione | Thermal protection | Protection termique | Protecciòn térmica	150°
Condensatore | Capacitor | Condensateur | Condensador	18 μf
Rapporto di riduzione | Mechanical reduction | Rapport de réduction | Reducción mecánic	1:30
Pignone | Pinion | Pignon | Piñón	modulo 4 - Z16
Tipo olio | Type oil | Type huile | Tipo de ceite	Total Carter EP68
Quantità olio - bagno ingranaggi | Oil quantity - bath gear | Quantité d'huile - engrenage a bain | Cantidad de aceite - baño engranaje	l 0,250
Temperatura di funzionamento | Operating temperature | Temperature de fonctionnement | Temperatura ambiente	-20° C +55° C
Grado di protezione | Class protection | Classe de protection | Grado de protección	IP 44
Frizione | Clutch | Embrayage | Embrague	no
Finecorsa | Limit switch | Hauteur | Final de carrera	meccanico
Velocità cancello | Speed gate | Vitesse portail | Velocidad puerta corredera	9,6 m|min
Altezza pignone - pavimento - cremagliera | Height pinion - floor - rack | Hauteur pignon - plancher - crémaillère | Altura piñón - suelo - cremallera	98 mm
Peso cancello | Weight gate | Poid portail | Peso puerta corredera	1000 Kg
Peso motoriduttore | Weight gearmotor | Poid motoreducteur | Peso motor	16 Kg
Dimensioni | Dimensions | Dimensions moteur | Medidas (L x P x H) mm	290 x 210 x 335
Prezzo | Price | Prix | Precio*	**€ 455,00**



** disponibile | available | disponible | disponible: 110 Vac - 60 Hz | 115 Vac - 60 Hz | 127 Vac - 60 Hz

* IVA esclusa

MADE IN ITALY CE

MSC 800 FCE

USO INTENSIVO



DATI TECNICI | DATA SHEETS | FICHE TECNIQUE | DATOS TECNICOS	MSC 800 FCE
Tensione alimentazione | Power supply | Tension alimentation | Tensione de alimentaciòn**	230 Vac - 50|60 Hz
Motore elettrico | Electric motor | Moteur électrique | Motor electrico (rpm)	1400
Corrente | Current | Courant | Corriente (A)	1,7 A
Potenza motore | Motor power | Puissance moteur | Potencia motore (W)	550 W
Termoprotezione | Thermal protection | Protection termique | Protecciòn térmica	150°
Condensatore | Capacitor | Condensateur | Condensador	18 μf
Rapporto di riduzione | Mechanical reduction | Rapport de réduction | Reducción mecánic	1:30
Pignone | Pinion | Pignon | Piñón	modulo 4 - Z16
Tipo olio | Type oil | Type huile | Tipo de ceite	Total Carter EP68
Quantità olio - bagno ingranaggi | Oil quantity - bath gear | Quantité d'huile - engrenage a bain | Cantidad de aceite - baño engranaje	l 0,250
Temperatura di funzionamento | Operating temperature | Temperature de fonctionnement | Temperatura ambiente	-20° C +55° C
Grado di protezione | Class protection | Classe de protection | Grado de protección	IP 44
Frizione | Clutch | Embrayage | Embrague	no
Finecorsa | Limit switch | Hauteur | Final de carrera	magnetico
Velocità cancello | Speed gate | Vitesse portail | Velocidad puerta corredera	9,6 m|min
Altezza pignone - pavimento - cremagliera | Height pinion - floor - rack | Hauteur pignon - plancher - crémaillère | Altura piñón - suelo - cremallera	98 mm
Peso cancello | Weight gate | Poid portail | Peso puerta corredera	1000 Kg
Peso motoriduttore | Weight gearmotor | Poid motoreducteur | Peso motor	16 Kg
Dimensioni | Dimensions | Dimensions moteur | Medidas (L x P x H) mm	290 x 210 x 335
Prezzo | Price | Prix | Precio*	**€ 485,00**

** disponibile | available | disponible | disponible: 110 Vac - 60 Hz | 115 Vac - 60 Hz | 127 Vac - 60 Hz

* IVA esclusa

MADE IN ITALY CE

GRUPPO NORTON

MSC

AUTOMATISMI PER CANCELLI SCORREVOLI
AUTOMATISMS FOR SLIDING GATES
AUTOMATISME POUR PORTAILS COULISSANTES
AUTOMATISMOS PARA PUERTAS CORREDERAS

MSC 2000 FCM
USO INTENSIVO

DATI TECNICI | DATA SHEETS | FICHE TECNIQUE | DATOS TECNICOS	MSC 2000 FCM
Tensione alimentazione | Power supply | Tension alimentation | Tensione de alimentaciòn**	230 Vac - 50|60 Hz
Motore elettrico | Electric motor | Moteur électrique | Motor electrico (rpm)	1400
Corrente | Current | Courant | Corriente (A)	2,4 A
Potenza motore | Motor power | Puissance moteur | Potencia motore (W)	650 W
Termoprotezione | Thermal protection | Protection termique | Protecciòn térmica	150°
Condensatore | Capacitor | Condensateur | Condensador	25 µf
Rapporto di riduzione | Mechanical reduction | Rapport de réduction | Reducción mecánic	1:30
Pignone | Pinion | Pignon | Piñón	modulo 4 - Z16
Tipo olio | Type oil | Type huile | Tipo de ceite	Total Carter EP68
Quantità olio - bagno ingranaggi | Oil quantity - bath gear | Quantité d'huile - engrenage a bain | Cantidad de aceite - baño engranaje	l 1
Temperatura di funzionamento | Operating temperature | Temperature de fonctionnement | Temperatura ambiente	-20° C +55° C
Grado di protezione | Class protection | Classe de protection | Grado de protección	IP 44
Finecorsa | Limit switch | Hauteur | Final de carrera	meccanico
Velocità cancello | Speed gate | Vitesse portail | Velocidad puerta corredera	9,6 m/min
Altezza pignone - pavimento-cremagliera | Height pinion - floor - rack | Hauteur pignon - plancher - crémaillère | Altura piñón - suelo-cremallera	98 mm
Peso cancello | Weight gate | Poid portail | Peso puerta corredera	2000 Kg
Peso motoriduttore | Weight gearmotor | Poid motoreducteur | Peso motor	17 Kg
Dimensioni | Dimensions | Dimensions moteur | Medidas (L x P x H) mm	290 x 210 x 335
Prezzo | Price | Prix | Precio*	**€ 700,00**



Anti-schiacciamento con frizione doppio disco a bagno olio
Anti - crushing with clutch double disk bath oil
Anti-écrasement avec embrayage double disque au bain huile
Anti-aplastamiento con embrague doble disco a baño en aceite

** disponibile | available | disponible | disponible: 110 Vac - 60 Hz | 115 Vac - 60 Hz | 127 Vac - 60 Hz

* IVA esclusa

MADE IN ITALY CE

MSC 2000 FCE
USO INTENSIVO



Anti-schiacciamento con frizione doppio disco a bagno olio
Anti - crushing with clutch double disk bath oil
Anti-écrasement avec embrayage double disque au bain huile
Anti-aplastamiento con embrague doble disco a baño en aceite

DATI TECNICI | DATA SHEETS | FICHE TECNIQUE | DATOS TECNICOS	MSC 2000 FCE
Tensione alimentazione | Power supply | Tension alimentation | Tensione de alimentaciòn**	230 Vac - 50|60 Hz
Motore elettrico | Electric motor | Moteur électrique | Motor electrico (rpm)	1400
Corrente | Current | Courant | Corriente (A)	2,4 A
Potenza motore | Motor power | Puissance moteur | Potencia motore (W)	650 W
Termoprotezione | Thermal protection | Protection termique | Protecciòn térmica	150°
Condensatore | Capacitor | Condensateur | Condensador	25 μf
Rapporto di riduzione | Mechanical reduction | Rapport de réduction | Reducción mecánic	1:30
Pignone | Pinion | Pignon | Piñón	modulo 4 - Z16
Tipo olio | Type oil | Type huile | Tipo de ceite	Total Carter EP68
Quantità olio - bagno ingranaggi | Oil quantity - bath gear | Quantité d'huile - engrenage a bain | Cantidad de aceite - baño engranaje	l 1
Temperatura di funzionamento | Operating temperature | Temperature de fonctionnement | Temperatura ambiente	-20° C +55° C
Grado di protezione | Class protection | Classe de protection | Grado de protección	IP 44
Finecorsa | Limit switch | Hauteur | Final de carrera	magnetico
Velocità cancello | Speed gate | Vitesse portail | Velocidad puerta corredera	9,6 m|min
Altezza pignone - pavimento-cremagliera | Height pinion - floor-rack | Hauteur pignon - plancher-crémaillère | Altura piñón - suelo-cremallera	98 mm
Peso cancello | Weight gate | Poid portail | Peso puerta corredera	2000 Kg
Peso motoriduttore | Weight Gearmotor | Poid motoreducteur | Peso motor	17 Kg
Dimensioni | Dimensions | Dimensions moteur | Medidas (L x P x H) mm	290 x 210 x 335
Prezzo | Price | Prix | Precio*	**€ 735,00**

** disponibile | available | disponible | disponible: 110 Vac - 60 Hz | 115 Vac - 60 Hz | 127 Vac - 60 Hz
* IVA esclusa

MADE IN ITALY CE

DISEGNO ESPLOSO AUTOMATISMI PER CANCELLI SCORREVOLI
EXPLODED DRAW AUTOMATISMS FOR SLIDING GATES
DESSINE EXPLOSÉ AUTOMATISME POUR PORTAILS COULISSANTES
DIBUJO DESPIECE AUTOMATISMOS PARA PUERTAS CORREDERAS

MSC 800 | 2000

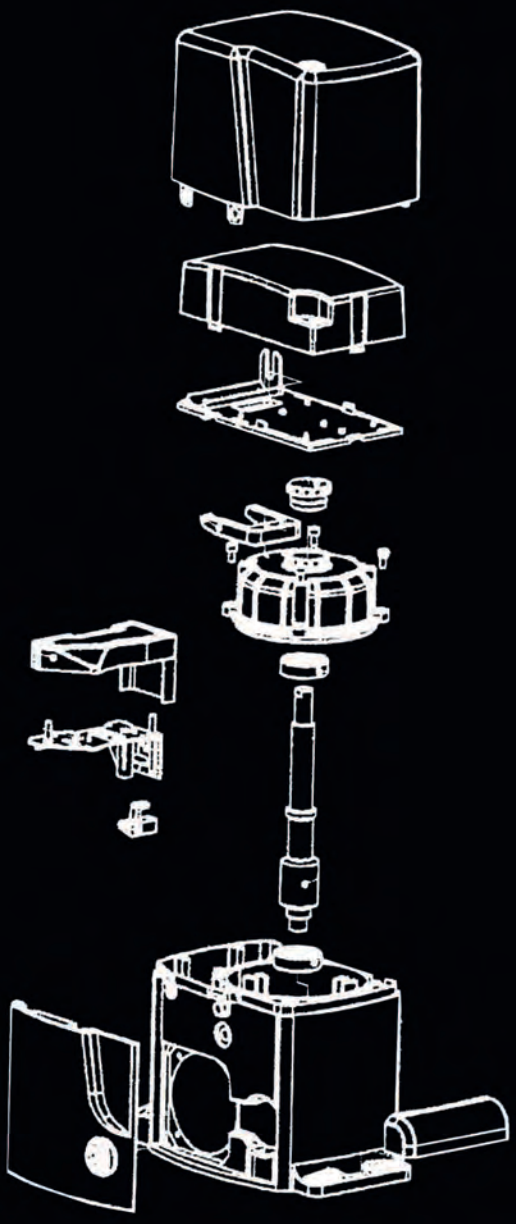



GRUPPO NORTON

MSC

ACCESSORI DI COMANDO MSC
ACCESSORIE'S FOR CONTROL MSC
ACCESSOIRES DE COMMANDE MSC
ACCESORIOS DE COMANDO MSC

CENTRALE C651
CONTROL UNIT C651
CENTRALE DE COMMANDE C651
CUADRO DE MANIOBRA C651

Centrale di comando di automatismi per cancelli scorrevoli fino a 600 Kg., con finecorsa apertura FCA e finecorsa chiusura FCC. Ricevitore radio supereterodina professionale, frequenza 433.92 Mhz Rolling Code integrato. Led per visualizzazione ingressi + funzionamento. Comando passo passo con 4 modalità di funzionamento, comando stop, comando apertura pedonale APP. Fotocellula esterna FOT, sicurezza apertura SA. Regolazione elettronica della forza. Test automatico dei triacs e delle sicurezze ad ogni inizio manovra. Rallentamento apertura e chiusura regolabile. Spunto ad inizio manovra. Tempo di ritardo nell'inversione manovra 1,5 secondi. Tempo di chiusura automatica 3 sec. - 80 sec.

Control unit for automatisms for sliding gates 600 Kg., with opening limit switch FCA and closing limit switch FCC. Profetional radio receiver supereterodina, integrated, frequency 433.92 Mhz Rolling Code. Led output control and operating. Step control with 4 operating modality, stop control, opening pedestrian control APP. External photocell FOT, security openig SA. Electronic regulation power. Automatic test of triacs and security beginning of each maneuver. Slow down in opening and closing adjustable . Slow doun to start. Delay time to inversion maneuver 1,5 sec. Automatic closing time 3 se. -80 sec.

Centrale de commande pour automatisme pour portails coulissantes jusqu'à 600 kg, avec Hauteur de ouverture FCA et avec Hauteur de fermature FCC. Recepteur radio supereterodina professionnelle 433.92 Mhz Rolling Code integré. Led de controle entrée et fonctionnement. Commande de moteur pas à pas avec 4 modalitè de fonctionnement, commande stop, commande ouverture pietonelle APP. Photocellule externe FOT, sécurité en ouverture SA. Réglage électronique de la force. Test automatique de triacs et sécurités à chaque début de manoeuvre. Ralentissement en ouverture et fermeture réglable. Start lent à démarrer. Temp de retard dans l'inversion de manoeuvre 1,5 sec.Temp de fermature automatique 3 sec. - 80 sec.

Cuadro de maniobra para automatismos para puertas correderas asta 600 kg., con final de carrera de abertura FCA y final de carrera de cierre FCC. Radio receptor profesional 433.92 Mhz Rolling Code integrado. Led por visualización entradas + funcionamiento. Control paso a paso con 4 modos de funcionamiento, parada (stop), abertura peatonal APP. Fotocélula externa FOT, seguridad en abertura SA. Regulación electrónica de la fuerza. Test automático de triacs y seguridades a inicio de cada maniobra. Parada suave en abertura y cierre ajustable. Empuje lenta cada inicio manobra. Tiempo de retraso cada inversión de maniobra 1,5 sec. Tiempo de cierre automatico 3 sec. - 80 sec.

C651

Utilizzo | Use | Usage | Uso MSC 400 - MSC 800

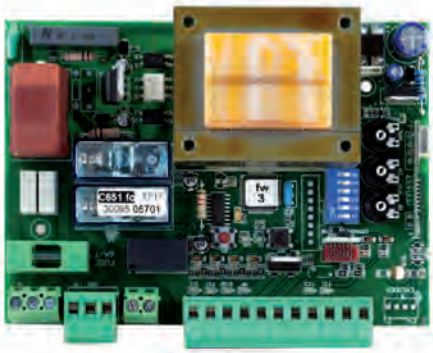

DATI TECNICI | DATA SHEETS | FICHE TECNIQUE | DATOS TECNICOS	C651
Tensione alimentazione | Power supply | Tension alimentation | Tensione de alimentaciòn**	230 Vac - 50|60 Hz
Potenza motore | Max absorberd power | Puissance moteur | Potencia motor (max watt)	0,37 Hp|250W|motore
Tensione uscita comandi | Commands voltage | Voltage de commande | Tension de control	24 Vdc 250mA max
Lampeggiante | Flashing lamp output | Sortie clignotant | Salida ampara destellante (max)	230 Vac 100W max
Lampada spia cancello aperto | Indicator light gate open | Lumière Indicateur porte ouvert | Luz de puerta abierta	24 Vdc 20mA max - Led
Regolazione forza motori | Regulation power motors | Régulation force moteurs | Regulación fuerza motor	30% - 100%
Tempo lavoro | Working time | Temps de travail | Tiempo de trabajo	3 sec. - 80 sec.
Ricevitore Radio | Radio receiver | Recepteur radio | Receptor de radio	433.92 MHz RC (integrato)
Telec. memorizzabili | Remotes control storable | Téléc. stockables | Controles remotos almacenables	50 RC
Temperatura di funzionamento | Operating temperature | Temperature de fonctionnement | Temperatura ambiente	-20° C +70° C
Umidità massima | Humidity max | Humidité max | Humedad max	< 95%
Grado di protezione | IP protection | IP protection | IP protección	IP 55
Prezzo | Price | Prix | Precio*	**€ 193,00**

* IVA esclusa

MADE IN ITALY CE

GRUPPO NORTON

MSC

ACCESSORI DI COMANDO MSC
ACCESSORIE'S FOR CONTROL MSC
ACCESSOIRES DE COMMANDE MSC
ACCESORIOS DE COMANDO MSC

CENTRALE B601
CONTROL UNIT B601
CENTRALE DE COMMANDE B601
CUADRO DE MANIOBRA B601

Centrale di comando di automatismi per cancelli scorrevoli fino a 2000 Kg., con finecorsa apertura FCA e finecorsa chiusura FCC. Ricevitore radio supereterodina professionale, frequenza 433.92 Mhz Rolling Code integrato. Led per visualizzazione ingressi + funzionamento. Comando passo passo con 4 modalità di funzionamento, comando stop, comando apertura pedonale APP. Fotocellula esterna FOT, sicurezza apertura SA. Regolazione elettronica della forza. Test automatico dei triacs e delle sicurezze ad ogni inizio manovra. Rallentamento apertura e chiusura regolabile. Spunto ad inizio manovra. Tempo di ritardo nell'inversione manovra 1,5 secondi. Tempo di chiusura automatica 3 sec. - 80 sec.

Control unit for automatisms for sliding gates 2000 Kg., with opening limit switch FCA and closing limit switch FCC. Profetional radio receiver supereterodina, integrated, frequency 433.92 Mhz Rolling Code. Led output control and operating. Step control with 4 operating modality, stop control, opening pedestrian control APP. External photocell FOT, security openig SA. Electronic regulation power. Automatic test of triacs and security beginning of each maneuver. Slow down in opening and closing adjustable . Slow doun to start. Delay time to inversion maneuver 1,5 sec. Automatic closing time 3 se. -80 sec.

Centrale de commande pour automatisme pour portails coulissantes jusqu'à 2000 kg , avec Hauteur de ouverture FCA et avec Hauteur de fermature FCC. Recepteur radio supereterodina professionnelle 433.92 Mhz Rolling Code integré. Led de controle entrée et fonctionnement. Commande de moteur pas à pas avec 4 modalitè de fonctionnement, commande stop, commande ouverture pietonelle APP. Photocellule externe FOT, sécurité en ouverture SA. Réglage électronique de la force. Test automatique de triacs et sécurités à chaque début de manoeuvre. Ralentissement en ouverture et fermeture réglable. Start lent à démarrer. Temp de retard dans l'inversion de manoeuvre 1,5 sec.Temp de fermature automatique 3 sec. - 80 sec.

Cuadro de maniobra para automatismos para puertas correderas asta 2000 kg., con final de carrera de abertura FCA y final de carrera de cierre FCC. Radio receptor profesional 433.92 Mhz Rolling Code integrado. Led por visualización entradas + funcionamiento. Control paso a paso con 4 modos de funcionamiento, parada (stop), abertura peatonal APP. Fotocélula externa FOT, seguridad en abertura SA. Regulación electrónica de la fuerza. Test automático de triacs y seguridades a inicio de cada maniobra. Parada suave en abertura y cierre ajustable. Empuje lenta cada inicio manobra. Tiempo de retraso cada inversión de maniobra 1,5 sec. Tiempo de cierre automatico 3 sec. - 80 sec.

B601

Utilizzo | Use | Usage | Uso MSC 2000



DATI TECNICI | DATA SHEETS | FICHE TECNIQUE | DATOS TECNICOS	B601
Tensione alimentazione | Power supply | Tension alimentation | Tensione de alimentaciòn**	230 Vac - 50|60 Hz
Potenza motore | Max absorberd power | Puissance moteur | Potencia motor (max watt)	0,75 Hp|500W|motore
Tensione uscita comandi | Commands voltage | Voltage de commande | Tension de control	24 Vdc 10 W max
Lampeggiante | Flashing lamp output | Sortie clignotant | Salida ampara destellante (max)	230 Vac 200 W max
Lampada spia cancello aperto | Indicator light gate open | Lumière Indicateur porte ouvert | Luz de puerta abierta	24 Vdc 3W max
Regolazione forza motori | Regulation power motors | Régulation force moteurs | Regulación fuerza motor	30% - 100%
Tempo lavoro | Working time | Temps de travail | Tiempo de trabajo	3 sec. - 80 sec.
Ricevitore Radio | Radio receiver | Recepteur radio | Receptor de radio	433.92 MHz RC (integrato)
Telec. memorizzabili | Remotes control storable | Téléc. stockables | Controles remotos almacenables	60 RC
Temperatura di funzionamento | Operating temperature | Temperature de fonctionnement | Temperatura ambiente	-20° C +70° C
Umidità massima | Humidity max | Humidité max | Humedad max	< 95%
Grado di protezione | IP protection | IP protection | IP protección	IP 55
Prezzo | Price | Prix | Precio*	**€ 235,00**

* IVA esclusa

MADE IN ITALY CE

GRUPPO NORTON

MSC

ACCESSORI DI COMANDO MSC
ACCESSORIE'S FOR CONTROL MSC
ACCESSOIRES DE COMMANDE MSC
ACCESORIOS DE COMANDO MSC

▼ RICEVENTE | RECEIVER | RECEPTEUR | RECEPTOR

BETTY - RX

GE - RCV1 | 433.92 MHZ RC | 1 CH | 120 utenze | 12|24 Vac|Vdc

Prezzo | Price | Prix | Precio* **€ 67,00**



DR

DR80 - M1 | 433.92 MHZ RC | 1 CH | 80 utenze | 12|24 Vac|Vdc	**Prezzo | Price | Prix | Precio***	**€ 87,50**
DR80 - M2 | 433.92 MHZ RC | 2 CH | 80 utenze | 12|24 Vac|Vdc	**Prezzo | Price | Prix | Precio***	**€ 119,00**
DR240 - M1 | 433.92 MHZ RC | 1 CH | 240 utenze | 12|24 Vac|Vdc	**Prezzo | Price | Prix | Precio***	**€ 122,50**
DR240 - M2 | 433.92 MHZ RC | 2 CH | 240 utenze | 12|24 Vac|Vdc	**Prezzo | Price | Prix | Precio***	**€ 154,00**



DR - BOX

DR80-J1 BOX | 433.92 MHZ RC | 1 CH | 80 utenze | 12|24 Vac|Vdc	**Prezzo | Price | Prix | Precio***	**€ 112,00**
DR80-J2 BOX | 433.92 MHZ RC | 2 CH | 80 utenze | 12|24 Vac|Vdc	**Prezzo | Price | Prix | Precio***	**€ 143,50**
DR240-J1 BOX | 433.92 MHZ RC | 1 CH | 240 utenze | 12|24 Vac|Vdc	**Prezzo | Price | Prix | Precio***	**€ 157,50**
DR240-J2 BOX | 433.92 MHZ RC | 2 CH | 240 utenze | 12|24 Vac|Vdc	**Prezzo | Price | Prix | Precio***	**€ 189,00**



* IVA esclusa

MADE IN ITALY CE

TELECOMANDO | REMOTE CONTROL
TELECOMMANDE | MANDO A DISTANCIA

Betty 4CH - RC - 433.92 MHz

Prezzo | Price | Prix | Precio* € 35,00



Betty - Car 3CH - RC - 433.92 MHz

Prezzo | Price | Prix | Precio* € 67,00



Buggy 2CH - RC - 433.92 MHz

Prezzo | Price | Prix | Precio* € 35,00



Buggy Copy 2CH - RC - 433.92 MHz

Prezzo | Price | Prix | Precio* € 38,50



Emy 2CH - RC - 433.92 MHz

Prezzo | Price | Prix | Precio* € 42,00



Emy Copy 2CH - RC - 433.92 MHz

Prezzo | Price | Prix | Precio* € 42,00



Emy 4CH - RC - 433.92 MHz

Prezzo | Price | Prix | Precio* € 42,00



Emy Copy 4CH - RC - 433.92 MHz

Prezzo | Price | Prix | Precio* € 45,50



Emy Grey Dsw 2CH Dip-Switch 433.92 MHz

Prezzo | Price | Prix | Precio* € 38,50



Emy Grey Dsw 4CH Dip-Switch 433.92 MHz

Prezzo | Price | Prix | Precio* € 42,00



* IVA esclusa

MADE IN ITALY CE

GRUPPO
NORTON

MSC

ACCESSORI DI COMANDO MSC
ACCESSORIE'S FOR CONTROL MSC
ACCESSOIRES DE COMMANDE MSC
ACCESORIOS DE COMANDO MSC

Selettore a chiave EKO sovrapposto |Key selector EKO - outdoor use | Selecteur a clé EKO - exterieur usage | Selector con llave EKO de sobreponer - PLASTIC

Dimensioni | Dimensions | Dimensions | Dimensiones: L 86 x P 39 x H 95 mm

Prezzo | Price | Prix | Precio* **€ 25,00**



Selettore a chiave EKO a murare | Key selector EKO - wall mounting | Selecteur a clé EKO - à encastrer usage | Selector con llave EKO de empotrar - PLASTIC

Dimensioni | Dimensions | Dimensions | Dimensiones: L 86 x P 90 x H 95 mm

Prezzo | Price | Prix | Precio* **€ 26,50**



Coppia selettori a chiave EKO chiave unica | Couple Key selector EKO unique key | Couple selecteur a clé EKO clé unique | Pareja de selector con llave EKO llave única - PLASTIC

1. Sovrapposti | Outdoor use | Exterieur usage | De sobreponer - Dimensioni | Dimensions | Dimensions | Dimensiones: L 86 x P 39 x H 95 mm
2. A murare | Wall mounting| Encastrer usage | De empotrar - Dimensioni | Dimensions | Dimensions | Dimensiones: L 86 x P 90 x H 95 mm

Prezzo | Price | Prix | Precio* **€ 55,00**



Selettore a chiave | Key selector | Sélecteur à la clé | Selector de llave - ALUMINIUM

Sovrapposto | Outdoor use | Exterieur usage | De sobraponer

Dimensioni | Dimensions | Dimensions | Dimensiones: L 76 x P 43 x H 99 mm

Prezzo | Price | Prix | Precio* **€ 53,00**



Interruttore | Push botton| Bouton poussoir| Pulsador UP-DOWN 10A - PLASTIC

Sovrapposto | Outdoor use | Exterieur usage | De sobraponer

Dimensioni | Dimensions | Dimensions | Dimensiones L 80 x P 32 x H 80 mm

Prezzo | Price | Prix | Precio* **€ 28,00**



* IVA esclusa

MADE IN ITALY CE

Lampeggiante | Flashing lamp | Clignotant | Lampara destellante

LED - 24 Vac - DC | 230 Vac

Prezzo | Price | Prix | Precio* **€ 52,50**



Lampeggiante | Flashing lamp | Clignotant | Lampara destellante

LED - SNOD 12|24 Vac - DC | 230 Vac

Prezzo | Price | Prix | Precio* **€ 57,50**



Antenna | Antenna | Antenne | Antena

ANT - CST 433.92 MHZ

Prezzo | Price | Prix | Precio* **€ 35,00**



Fotocellula | Photocell | Photocellule | Fotocélulas

CELL 38 - Sovrap. | Outdoor use | Exterieur usage | De sobreponer | 12|24 Vac|Vdc - 25 m

Prezzo | Price | Prix | Precio* **€ 52,50**



Fotocellula | Photocell | Photocellule | Fotocélulas

FT - SCH - Incasso | Wall use | Encastrer usage | De empotrar: 12|24 Vac|Vdc - 20 m

Prezzo | Price | Prix | Precio* **€ 77,00**



* IVA esclusa

MADE IN ITALY CE

GRUPPO NORTON

MSC

ACCESSORI DI FISSAGGIO MSC
FIXING ACCESSORIES MSC
ACCESSOIRES DE FIXATION MSC
ACCESORIOS DE FIJACIÓN MSC

MSC 800 FCM - MSC 800 FCE - MSC 2000 FCM - MSC 2000 FCE

Piastra fissaggio motore | Fixing plate motor | Plaque fixation moteur | Placa fijación motor

Dimensioni | Dimensions | Dimensions | Dimensiones L297 x P175 x h18 mm - 20|10

Prezzo | Price | Prix | Precio* **€ 32,00**



MSC 800 FCM - MSC 2000 FCM

Staffa finecorsa meccanico | Bracket sheet for mechanical limit switch | Étrier Hauteur mecànique | Soporte final de carrera mecanico - Dx|Sx

Dimensioni | Dimensions | Dimensions | Dimensiones L205 x P41 mm - 30|10

Prezzo | Price | Prix | Precio* **€ 28,00**



MSC 800 FCE - MSC 2000 FCE

Staffa finecorsa magnetico - apertura | Bracket sheet for magnetic limit switch - opening | Étrier Hauteur magnétique - ouverture | Soporte final de carrera magnético - abertura

Dimensioni | Dimensions | Dimensions | Dimensiones L120 x P110 mm - 20|10

Prezzo | Price | Prix | Precio* **€ 14,00**



MSC 800 FCE - MSC 2000 FCE

Staffa finecorsa magnetico - chiusura | Bracket sheet for magnetic limit switch - closing | Étrier Hauteur magnétique - fermeture | Soporte final de carrera magnético - cierre

Dimensioni | Dimensions | Dimensions | Dimensiones L120 x P44 mm - 20|10

Prezzo | Price | Prix | Precio* **€ 10,50**



MSC 800 FCE - MSC 2000 FCE

Coppia magneti - finecorsa magnetico | Couple magnets - magnetic limit switch
Couple aimants - Hauteur magnétique | Pareja de imanes - final de carrera magnético

Dimensioni | Dimensions | Dimensions | Dimensiones Ø 30

Prezzo | Price | Prix | Precio* **€ 21,00**



MSC 800 FCM - MSC 800 FCE - MSC 2000 FCM - MSC 2000 FCE

Cremagliera asolata + distanziale | Rack slotted + spacer
Crémaillère fendue + entretoise | Cremallera ranurada + espaciador

Dimensioni | Dimensions | Dimensions | Dimensiones L1000 x P12 x h 30 mm

Prezzo | Price | Prix | Precio* **€ 35,00**



* IVA esclusa

MADE IN ITALY CE

KIT AUTOMATISMI PER CANCELLI SCORREVOLI
KIT AUTOMATISMS FOR SLIDING GATES
KIT AUTOMATISME POUR PORTAILS COULISSANTES
KIT AUTOMATISMOS PARA PUERTAS CORREDERAS

KIT MSC 400 FCM - 600 Kg

1. Motore per cancello scorrevole | Sliding gate motor | Moteur pour porte coulissant | Motor para puerta corredera: MSC 400 FCM
2. Centrale | Control unit | Centrale de commande | Cuadro de maniobra: C651
3. Telecomando | Remote control | Telecommande | Mando a distancia: Buggy 2CH - RC 433.92 MHZ (N°2)
4. Fotocellula sovrapposta | Photocell | Photocellule exterieur usage | Fotocélulas de sobreponer: Cell 38
5. Lampeggiante | Flashing lamp | Clignotant | Lampara destellante: 230 Vac LED
6. Selettore a chiave EKO sovrapposto | Key selector EKO - outdoor use | Selecteur a clé EKO - exterieur usage | Selector con llave EKO de sobreponer - PLASTIC
7. Antenna | Antenna | Antenne | Antena: ANT - CST 433.92 MHZ

Prezzo | Price | Prix | Precio* **€ 683,00**


1.


2. 3. 4. 5. 6. 7.

KIT MSC 800 FCM - 1000 Kg

1. Motore per cancello scorrevole | Sliding gate motor | Moteur pour porte coulissant | Motor para puerta corredera: MSC 800 FCM
2. Centrale | Control unit | Centrale de commande | Cuadro de maniobra: C651
3. Telecomando | Remote control | Telecommande | Mando a distancia: Buggy 2CH - RC 433.92 MHZ (N°2)
4. Fotocellula sovrapposta | Photocell | Photocellule exterieur usage | Fotocélulas de sobreponer: Cell 38
5. Lampeggiante | Flashing lamp | Clignotant | Lampara destellante: 230 Vac LED
6. Selettore a chiave EKO sovrapposto |Key selector EKO - outdoor use | Selecteur a clé EKO - exterieur usage | Selector con llave EKO de sobreponer - PLASTIC
7. Antenna | Antenna | Antenne | Antena: ANT - CST 433.92 MHZ

Prezzo | Price | Prix | Precio* **€ 910,00**


1.


2. 3. 4. 5. 6. 7.

* IVA esclusa

MADE IN ITALY CE

GRUPPO NORTON

MSC

KIT AUTOMATISMI PER CANCELLI SCORREVOLI
KIT AUTOMATISMS FOR SLIDING GATES
KIT AUTOMATISME POUR PORTAILS COULISSANTES
KIT AUTOMATISMOS PARA PUERTAS CORREDERAS

KIT MSC 800 FCE - 1000 Kg

1. Motore per cancello scorrevole | Sliding gate motor | Moteur pour porte coulissant | Motor para puerta corredera: MSC 800 FCE
2. Centrale | Control unit | Centrale de commande | Cuadro de maniobra: C651
3. Telecomando | Remote control | Telecommande | Mando a distancia: Buggy 2CH - RC 433.92 MHZ (N°2)
4. Fotocellula sovrapposta | Photocell | Photocellule exterieur usage | Fotocélulas de sobreponer: Cell 38
5. Lampeggiante | Flashing lamp | Clignotant | Lampara destellante: 230 Vac LED
6. Selettore a chiave EKO sovrapposto | Key selector EKO - outdoor use | Selecteur a clé EKO - exterieur usage | Selector con llave EKO de sobreponer - PLASTIC
7. Antenna | Antenna | Antenne | Antena: ANT - CST 433.92 MHZ

Prezzo | Price | Prix | Precio* **€ 960,00**





KIT MSC 2000 FCM - 2000 Kg

1. Motore per cancello scorrevole | Sliding gate motor | Moteur pour porte coulissant | Motor para puerta corredera: MSC 2000 FCM
2. Centrale | Control unit | Centrale de commande | Cuadro de maniobra: B601
3. Telecomando | Remote control | Telecommande | Mando a distancia: Buggy 2CH - RC 433.92 MHZ (N°2)
4. Fotocellula sovrapposta | Photocell | Photocellule exterieur usage | Fotocélulas de sobreponer: Cell 38
5. Lampeggiante | Flashing lamp | Clignotant | Lampara destellante: 230 Vac LED
6. Selettore a chiave EKO sovrapposto | Key selector EKO - outdoor use | Selecteur a clé EKO - exterieur usage | Selector con llave EKO de sobreponer - PLASTIC
7. Antenna | Antenna | Antenne | Antena: ANT - CST 433.92 MHZ

Prezzo | Price | Prix | Precio* **€ 1.225,00**





* IVA esclusa

MADE IN ITALY CE

KIT MSC 2000 FCE - 2000 Kg

1. Motore per cancello scorrevole | Sliding gate motor | Moteur pour porte coulissant | Motor para puerta corredera: MSC 2000 FCE
2. Centrale | Control unit | Centrale de commande | Cuadro de maniobra: B601
3. Telecomando | Remote control | Telecommande | Mando a distancia: Buggy 2CH - RC 433.92 MHZ (N°2)
4. Fotocellula sovrapposta | Photocell | Photocellule exterieur usage | Fotocélulas de sobreponer: Cell 38
5. Lampeggiante | Flashing lamp | Clignotant | Lampara destellante: 230 Vac LED
6. Selettore a chiave EKO sovrapposto | Key selector EKO - outdoor use | Selecteur a clé EKO - exterieur usage | Selector con llave EKO de sobreponer - PLASTIC
7. Antenna | Antenna | Antenne | Antena: ANT - CST 433.92 MHZ

Prezzo | Price | Prix | Precio* **€ 1.275,00**





* IVA esclusa

MADE IN ITALY CE

INDICE

116. TECHO
117. KIT TECHO 800
118. KIT TECHO 1000
119. KIT TECHO 1500

120. ACCESSORI DI COMANDO TECHO
ACCESSORIE'S FOR CONTROL TECHO
ACCESSOIRES DE COMMANDE TECHO
ACCESORIOS DE COMANDO TECHO



TECHO

KIT AUTOMATISMI PER PORTE SEZIONALI
KIT AUTOMATISM FOR SECTIONAL DOORS
KIT AUTOMATISMES POUR PORTES SECTIONNELLES
KIT AUTOMATISMOS PARA PUERTAS SECCIONALES

GRUPPO NORTON

TECHO

KIT AUTOMATISMI PER PORTE SEZIONALI
KIT AUTOMATISM FOR SECTIONAL DOORS
KIT AUTOMATISMES POUR PORTES SECTIONNELLES
KIT AUTOMATISMOS PARA PUERTAS SECCIONALES

▼ TECHO**



DATI TECNICI | DATA SHEETS | FICHE TECNIQUE | DATOS TECNICOS	TECHO 800	TECHO 1000	TECHO 1500
Tensione alimentazione | Power supply | Tension alimentation | Tensione de alimentaciòn	230 Vac - 50|60 Hz	230 Vac - 50|60 Hz	230 Vac - 50|60 Hz
Motore | Motor | Moteur | Motor (rpm)	DC24V - 80W	DC24V - 100W	DC24V - 150W
Velocità nominale | Rated Speed | Vitesse nominale | Velocidad nominal	140 mm|sec.	140 mm|sec.	140 mm|sec.
Forza di sollevamento | Lifting power | Puissance de soulevement | Fuerza de empuje (Kg)	800 Nm	1000 Nm	1500 Nm
Temp. di funzionamento | Operating temperature | Temp. de fonctionnement| Temp. ambiente	-20°C +70°C	-20°C +70°C	-20°C +70°C
Grado di protezione | Degree protection | Degré de protection | Grado de protecciòn	IP 20	IP 20	IP 20
Frequenza di lavoro | Use fequency | Fréquence de jouissance | Frecuencia de uso	70%	70%	70%
Luce di cortesia | Courtesy light | Lumière de courtoisie | Luz de cortesía	3 minuti	3 minuti	3 minuti
Dimensioni porta | Door dimensions | Dimensions de la porte | Dimensiones de la puerta	12 m²	15 m²	20 m²
Dimensioni motore | Motor dimensions | Dimensions du moteur | Dimensiones del motor	L360xP215x h150	L360xP215x h150	L360xP215x h150

**Disponibile solo in KIT | Available only in KIT | Disponible seul en KIT | Disponible sólo en KIT

CE

KIT TECHO 800

Telecomando | Remote control | Telecommande | Mando a distancia Betty 4CH - RC - 433.92 MHZ



Staffa rinforzo supporto fissaggio porta | Reinforcement bracket for fixing support door | Étrier de renforcement support de fixation porte | Estribo de refuerzo soporte fijación puerta



Staffe di fissaggio motore alla guida | Motor fixing bracking to rail | Étriers de fixation moteur au guide | Soporte fijación motor a la guìa



Supporto di fissggio architrave | Fixing bracket for roof beam | Étriers de fixation linteau | Soporte fijación dintel



Staffa principale |First bracket | Étriers principal | Soporte principal



Staffa secondaria | second bracket | Étriers secondaire | Soporte secundario



Staffa angolare di fissaggio | Angular fixing bracket | Étrier angulaire de fixation | Soporte angular de fijación



Battente | Knocker | Battant | Batiente



Pomello di sblocco | Release knob | Débloque manuel | Desbloqueo manual



Guida in lamiera con catena e carrello di sblocco | Steel rail with chain and release carriage | Guide en tôle avec chaîne et chariot de déblocage | Guìa en chapa con cadena y carro de desbloqueo - 3,20 m



Motore con centrale incorporata| Motor with control unit incorporated | Moteur avec centrale de commande incorporée | Motor con cuadro de maniobra incorporado

Prezzo | Price | Prix | Precio* **€ 265,00**



* IVA esclusa

CE

GRUPPO NORTON

TECHO

KIT TECHO 1000

Telecomando | Remote control | Telecommande | Mando a distancia Betty 4CH - RC - 433.92 MHZ



Staffa rinforzo supporto fissaggio porta | Reinforcement bracket for fixing support door | Étrier de renforcement support de fixation porte | Estribo de refuerzo soporte fijación puerta



Staffe di fissaggio motore alla guida | Motor fixing bracking to rail | Étriers de fixation moteur au guide | Soporte fijación motor a la guìa



Supporto di fissggio architrave | Fixing bracket for roof beam | Étriers de fixation linteau | Soporte fijación dintel



Staffa principale |First bracket | Étriers principal | Soporte principal



Staffa secondaria | second bracket | Étriers secondaire | Soporte secundario



Staffa angolare di fissaggio | Angular fixing bracket | Étrier angulaire de fixation | Soporte angular de fijación



Battente | Knocker | Battant | Batiente



Pomello di sblocco | Release knob | Débloque manuel | Desbloqueo manual



Guida in lamiera con catena e carrello di sblocco | Steel rail with chain and release carriage | Guide en tôle avec chaîne et chariot de déblocage | Guìa en chapa con cadena y carro de desbloqueo - 3,20 m



Motore con centrale incorporata| Motor with control unit incorporated | Moteur avec centrale de commande incorporée | Motor con cuadro de maniobra incorporado

Prezzo | Price | Prix | Precio* **€ 350,00**



* IVA esclusa

CE

KIT TECHO 1500

Telecomando | Remote control | Telecommande | Mando a distancia Betty 4CH - RC - 433.92 MHZ



Staffa rinforzo supporto fissaggio porta | Reinforcement bracket for fixing support door | Étrier de renforcement support de fixation porte | Estribo de refuerzo soporte fijación puerta



Staffe di fissaggio motore alla guida | Motor fixing bracking to rail | Étriers de fixation moteur au guide | Soporte fijación motor a la guìa



Supporto di fissggio architrave | Fixing bracket for roof beam | Étriers de fixation linteau | Soporte fijación dintel



Staffa principale |First bracket | Étriers principal | Soporte principal



Staffa secondaria | second bracket | Étriers secondaire | Soporte secundario



Staffa angolare di fissaggio | Angular fixing bracket | Étrier angulaire de fixation | Soporte angular de fijación



Battente | Knocker | Battant | Batiente



Pomello di sblocco | Release knob | Débloque manuel | Desbloqueo manual



Guida in lamiera con catena e carrello di sblocco | Steel rail with chain and release carriage | Guide en tôle avec chaîne et chariot de déblocage | Guìa en chapa con cadena y carro de desbloqueo - 3,20 m



Motore con centrale incorporata| Motor with control unit incorporated | Moteur avec centrale de commande incorporée | Motor con cuadro de maniobra incorporado

Prezzo | Price | Prix | Precio* **€ 490,00**



* IVA esclusa

CE

GRUPPO
NORTON

TECHO

ACCESSORI DI COMANDO TECHO
ACCESSORIE'S FOR CONTROL TECHO
ACCESSOIRES DE COMMANDE TECHO
ACCESORIOS DE COMANDO TECHO

Ricevente | Receiver | Recepteur | Receptor

BETTY - RX - GE - RCV1 | 433.92 MHZ RC | 1 CH | 120 utenze | 12|24 Vac|Vdc

Prezzo | Price | Prix | Precio* **€ 67,00**



Telecomando | Remote control | Telecommande | Mando a distancia

Betty 4CH - RC - 433.92 MHZ

Prezzo | Price | Prix | Precio* **€ 35,00**



Telecomando | Remote control | Telecommande | Mando a distancia

Betty - Car 3CH - RC - 433.92 MHZ

Prezzo | Price | Prix | Precio* **€ 67,00**



* IVA esclusa

CE

Selettore a chiave EKO sovrapposto |Key selector EKO - outdoor use | Selecteur a clé EKO - exterieur usage | Selector con llave EKO de sobreponer - PLASTIC

Dimensioni | Dimensions | Dimensions | Dimensiones: L 86 x P 39 x H 95 mm

Prezzo | Price | Prix | Precio* **€ 25,00**



Selettore a chiave EKO a murare | Key selector EKO - wall mounting | Selecteur a clé EKO - à encastrer usage | Selector con llave EKO de empotrar - PLASTIC

Dimensioni | Dimensions | Dimensions | Dimensiones: L 86 x P 90 x H 95 mm

Prezzo | Price | Prix | Precio* **€ 26,50**



Coppia selettori a chiave EKO chiave unica | Couple Key selector EKO unique key | Couple selecteur a clé EKO clé unique | Pareja de selector con llave EKO llave única - PLASTIC

1. Sovrapposti | Outdoor use | Exterieur usage | De sobreponer - Dimensioni | Dimensions | Dimensions | Dimensiones: L 86 x P 39 x H 95 mm

2. A murare | Wall mounting| Encastrer usage | De empotrar - Dimensioni | Dimensions | Dimensions | Dimensiones: L 86 x P 90 x H 95 mm

Prezzo | Price | Prix | Precio* **€ 55,00**



Selettore a chiave | Key selector | Sélecteur à la clé | Selector de llave - ALUMINIUM

Sovrapposto | Outdoor use | Exterieur usage | De sobreponer

Dimensioni | Dimensions | Dimensions | Dimensiones: L 76 x P 43 x H 99 mm

Prezzo | Price | Prix | Precio* **€ 53,00**



Interruttore | Push botton| Bouton poussoir| Pulsador UP-DOWN 10A - PLASTIC

Sovrapposto | Outdoor use | Exterieur usage | De sobraponer

Dimensioni | Dimensions | Dimensions | Dimensiones: L 80 x P 32 x H 80 mm

Prezzo | Price | Prix | Precio* **€ 28,00**



* IVA esclusa

CE

GRUPPO
NORTON

TECHO

ACCESSORI DI COMANDO TECHO
ACCESSORIE'S FOR CONTROL TECHO
ACCESSOIRES DE COMMANDE TECHO
ACCESORIOS DE COMANDO TECHO

Lampeggiante | Flashing lamp | Clignotant | Lampara destellante

LED - 24 Vac - DC | 230 Vac

Prezzo | Price | Prix | Precio* **€ 52,50**



Lampeggiante | Flashing lamp | Clignotant | Lampara destellante

LED - SNOD 12|24 Vac - DC | 230 Vac

Prezzo | Price | Prix | Precio* **€ 57,50**



Antenna | Antenna | Antenne | Antena

ANT - CST 433.92 MHZ

Prezzo | Price | Prix | Precio* **€ 35,00**



Fotocellula | Photocell | Photocellule | Fotocélulas

CELL 38 - Sovrap. | Outdoor use | Exterieur usage | De sobreponer | 12|24 Vac|Vdc - 25 m

Prezzo | Price | Prix | Precio* **€ 52,50**



Fotocellula | Photocell | Photocellule | Fotocélulas

FT - SCH - Incasso | Wall use | Encastrer usage | De empotrar | 12|24 Vac|Vdc - 20 m

Prezzo | Price | Prix | Precio* **€ 77,00**



* IVA esclusa

CE

Centrale di comando | Control unit | Centrale de commande | Cuadro de maniobra

BETTY - PCB LED ZXH - BIG

TECHO 800 | TECHO 1000 | TECHO 1500

Prezzo | Price | Prix | Precio* **€ 70,00**



Centrale di comando | Control unit | Centrale de commande | Cuadro de maniobra

BETTY - PCB SMALL MRCKXB022BA - PUSH BUTTON

TECHO 800 | TECHO 1000 | TECHO 1500

Prezzo | Price | Prix | Precio* **€ 50,00**

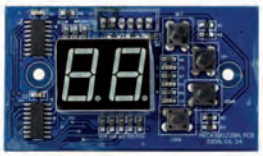

Trasformatore toroidale | Toroidal Transformer | Transformateur toroïdal | Transformador toroidal

1. 80 W - TECHO 800	**Prezzo | Price | Prix | Precio***	**€ 42,00**
2. 100 W - TECHO 1000	**Prezzo | Price | Prix | Precio***	**€ 46,00**
3. 150 W - TECHO 1500	**Prezzo | Price | Prix | Precio***	**€ 59,00**



Batteria di soccorso | Battery backup | Batterie de secours | Batería de respaldo - 24 V 2. 4 Ah

Prezzo | Price | Prix | Precio* **€ 60,00**



Motore DC | DC Motor | Moteur DC | Motor DC

8 N - TECHO 800 | TECHO 1000	**Prezzo | Price | Prix | Precio***	**€ 65,00**
8 N PLUS - TECHO 1500	**Prezzo | Price | Prix | Precio***	**€ 70,00**



* IVA esclusa

CE

GRUPPO NORTON

TECHO

ACCESSORI DI COMANDO TECHO
ACCESSORIE'S FOR CONTROL TECHO
ACCESSOIRES DE COMMANDE TECHO
ACCESORIOS DE COMANDO TECHO

Sblocco esterno di emergenza | Emergency exterior release | Déverrouillage externe | Desbloqueo externo de emergencia

Prezzo | Price | Prix | Precio* **€ 18,00**



Sblocco motore | Release motor | Déverrouillage moteur | Desbloqueo motor

Prezzo | Price | Prix | Precio* **€ 56,00**





Estensione guida in lamiera con catena | Extension steel rail with chain | Extension guide en tôle avec chaîne | Extensión guía en chapa con cadena - 1,00 m

Prezzo | Price | Prix | Precio* **€ 40,00**



* IVA esclusa

CE

GRUPPO
NORTON

CONDIZIONI GENERALI DI VENDITA

Consegna

Il termine di consegna, indicato sulla conferma d'ordine, è indicativo, pertanto non costituisce condizione essenziale del contratto. I prodotti sono venduti Franco Stabilimento Gruppo Norton, intendendosi con tale termine la Sede di Altofonte (PA) - Italia. Le spedizioni parziali sono ammesse previo accordo con il committente, rimangono comunque a carico dell'acquirente tutti i rischi derivanti dal trasporto anche nel caso in cui sia pattuito un diverso termine di resa. Il trasporto può essere assicurato a richiesta esplicita dell'acquirente, con spese a suo carico. I reclami per merce mancante o danneggiata devono essere fatti immediatamente per iscritto sulla bolla di accompagnamento e controfirmati dal trasportatore.

Reclami

Ogni eventuale reclamo dovrà pervenire al Gruppo Norton entro il termine tassativo di 8 giorni dal ricevimento della merce, non si accettano resi di merce se non preventivamente autorizzati da Gruppo Norton in porto assegnato. I prodotti resi che dovessero pervenire a Gruppo Norton senza preventiva autorizzazione verranno inderogabilmente rifiutati e rispediti al mittente.

Pagamenti

Gruppo Norton si riserva il diritto di addebitare gli interessi di mora, salvo ed impregiudicato il diritto al risarcimento di ulteriori danni e spese, sugli importi dovuti e non pagati dall'acquirente nei termini convenuti. Gruppo Norton si riserva il diritto di sospendere le forniture nel caso in cui rilevi irregolarità o ritardi nei pagamenti da parte del cliente. Resta a giudizio insindacabile del Gruppo Norton la sospensione delle forniture anche nel caso in cui l'acquirente superi il limite di fido assegnato.

Garanzia

Gruppo Norton garantisce il materiale fornito per 2 anni dalla data di fabbricazione che appare sulla targa matricola di ogni singolo prodotto. La garanzia consiste nella riparazione o sostituzione gratuita delle parti riconosciute difettose di fabbricazione da parte del Gruppo Norton. Gruppo Norton presta la garanzia direttamente o tramite la propria rete di vendita autorizzata. Il materiale da riparare o sostituire in garanzia deve essere spedito alla sede del Gruppo Norton o ai Centri di Riparazione autorizzati, in porto franco e verrà rispedito al cliente in porto assegnato. Il materiale sostituito rimarrà di proprietà del Gruppo Norton. Nessun indennizzo è riconosciuto per il periodo d'inoperatività dell'impianto. L'intervento non prolunga il termine di durata della garanzia. Gruppo Norton si riserva il diritto di non prestare la garanzia qualora l'impianto non sia costituito totalmente da componenti originali Gruppo Norton e|o nel caso in cui l'acquirente risulti inadempiente nel pagamento. La validità della garanzia è subordinata al rispetto delle indicazioni d'uso e manutenzione contenute nel manuale d'istruzione dei prodotti.
Casi non rientranti nella garanzia:
- avarie o danni causati dal trasporto
- avarie o danni causati da vizi dell'impianto elettrico e|o da trascuratezza, negligenza o inadeguatezza dell'impianto all'uso al quale è destinato e in ogni caso da uso anomalo;
- avarie o danni dovuti a manomissioni da parte di personale non autorizzato;
- avarie o danni dovuti all'impiego di componenti e pezzi di ricambio non originali Gruppo Norton.
- difetti causati da agenti chimici o fenomeni atmosferici.
- avarie o danni derivanti da materiale di consumo.
- interventi di verifica e accertamento di eventuali vizi o difetti, da parte di personale Gruppo Norton, in caso di esito negativo del sopralluogo.

Controversie

Foro competente in caso di controversie è il luogo ove ha la sede legale il Gruppo Norton.

SALE'S GENERAL CONDITIONS

Delivery terms

The delivery term, suitable on the order confirmation , it is indicative, therefore it doesn't constitute essential condition of the contract.
The products are sold ex works. Partial shipments are admitted previous accord with the buyer; all consequential risks from the transport remain however to load of the buyer, also in case of different term agreed. The transport of the goods can be insured on demand of the buyer and the relative costs will be to his charge.
The complaints for lacking or damaged goods must be communicated immediately writing the complaint on the document of transport and asking the countersignature of the courier.

Complaints

Every possibles complaints must reach within the peremptory term of 8 days from the reception goods. Rhesuses of goods are not approved if not authorized preventively from Gruppo Norton; in this case the costs of transport are to charge of the buyer. The products reach without preventive authorization will be refused and re-sent to the sender and the costs of the transport will be charged to him.

Payments

Gruppo Norton reserve the right to charge default interest, in case nonpayment or delayed payment by the customer. Gruppo Norton reserve the right to suspend supplies in case of irregularities or delays in payments by the customer. Gruppo Norton reserve the right to suspend supplies in case of exceeded limit credit assigned to the customer.

Warranty

Gruppo Norton products here warranty for 2 years from production date reported on the number of each single product. The warranty covers free repair or replacement of the parts recognized as faulty by Gruppo Norton. Gruppo Norton providing the guarantee directly or through the authorized dealership.
The materials to be repaired or replaced under warranty must be sent to Gurppo Norton or to the authorized repair centers free payment and they will be sent back to the customer ex work. The replaced material shall remain property of Gruppo Norton. No compensation is recognized over of the stoppages period. The intervention does not prolong the time warranty. Gruppo Norton reserve the right to no providing the guarantee in case the automatism system does not consist entirely of originals parts and also in case the buyer is in default payment. The validity guarantee is conditional to the respect of indications for use and maintenance contained in the instruction manual of products.
Warranty restrictions:
The warranty is not applicable in the followings cases:
- failure or damage caused by transport;
- failure or damage caused by defects of electric plant and|or by neglect, negligence or inadequacy of the plant to use destination, also in case of abnormal use.
- failure or damage caused by tampering by unauthorized personnel;
- failure or damage caused by components and spare parts not original;
- defects caused by chemical agents or atmospheric phenomena;
- failure or damage caused by consumables materials;

Court of Jurisdiction

Place of jurisdiction in case of disputes is Palermo - Italy

CONDITIONS GENERALES DE VENTE

Delai de livraison

Toutes nos livraisons sont effectuées avec la clause de réserve de propriété, c'est-à-dire que les marchandises livrées restent notre propriété jusqu'au paiement total de leur prix. Il est notamment interdit à l'acheteur d'en disposer pour les revendre ou les transformer jusqu'au paiement intégral. Les délais de livraison notés sur les confirmations de commande ne constituent jamais un engagement ferme de livrer à date fixe. Aucune pénalité peut être réclamée à Gruppo Norton pour retard de livraison. Gruppo Norton n'est pas responsable du défaut de livraison ou du retard dans l'exécution de la vente, dû à des cas de force majeure, grèves, épidémies, lock-out, accidents de fabrications, incendies, faits de tiers, défauts d'approvisionnement essentiels etc. et en général à tout

événement indépendant de sa volonté. Des livraisons partielles sont possibles et sont à concorder préalablement avec l'acheteur. La marchandise est rendue f.co départ dépôt Gruppo Norton et les frais de transport étant à la charge de l'acheteur. Les marchandises expédiées voyagent aux risques et périls de l'acheteur puisque le transfert de propriété et des risques est réputé effectué dans les dépôts de Gruppo Norton ou de son sous-traitant. Toute avarie ou colis manquant constaté à la réception de la marchandise doit faire l'objet de réserves faites par écrit auprès du transporteur soit directement par une remarque sur le bon de livraison ou par lettre séparée à envoyer dans un délai de 48 heures.

Conditions de paiement
Les factures doivent être payées dans le délai indiqué sur la facture. A défaut du paiement d'une livraison au terme fixé, Gruppo Norton se réserve la faculté de suspendre ou d'annuler les ordres en cours sans préjudice de tout autre recours. Gruppo Norton se réserve le droit de charger des frais d'intérêt légaux. Des déductions non concordées seront refusées.

Garantie
Tous les produits Gruppo Norton sont garantis 2 ans à partir de la date de fabrication portée sur le produit contre tout vice caché ou défaut de fabrication. La garantie couvre exclusivement l'échange ou la réparation des pièces reconnues défectueuses d'origine. Tout retour, quel qu'il soit, devra obligatoirement faire l'objet d'une acceptation écrite préalable de nos services. Aucun retour ne sera accepté, passé un délai d'un mois après la date de livraison. Tout retour de matériel devra se faire impérativement en port payé d'avance par l'acheteur, sous peine de refus. Si le matériel ou | et l'emballage d'origine sont détériorés, une décote supplémentaire déterminée après analyse par nos services techniques sera appliquée. Dans le cas où le client identifie une défectuosité, et dans la mesure où son besoin est urgent, celui-ci commande un produit de substitution qui lui sera facturé par Gruppo Norton. Après vérification technique, si le produit est pris en garantie, il sera réparé puis retourné. En cas de non prise en garantie, il sera retourné au client, ou réparé après acceptation de devis par le client. Les produits présumés sous garantie doivent être renvoyés, après accord préalable écrit de Gruppo Norton, à la charge du client, à Gruppo Norton ou au centre de réparation désigné, accompagné d'une description du défaut rencontré.
Les produits reconnus en garantie seront réparés à la charge de Gruppo Norton et renvoyés au client sans frais additionnels. La garantie portant sur les réparations est de 6 mois. Durant la période de garantie, les frais résultant du déplacement éventuel d'un technicien ne sont pas pris en charge par Gruppo Norton, ni les frais d'expédition dans nos ateliers pour réparation ou échange.
La garantie Gruppo Norton ne couvre pas les avaries et dommages causés par le transport, les détériorations résultants soit d'une mise en oeuvre ou d'une utilisation non conforme aux notices d'instruction Gruppo Norton, soit du fait d'un portail ou d'une porte de mauvaise conception, les détériorations résultants d'une installation effectuée avec des composants, dispositifs de commande, sécurités et autres périphériques d'une autre marque que Gruppo Norton; les détériorations causées par l'environnement extérieur tels qu'infiltration, pluie, foudre, condensation, insectes, animaux, surtension ; les détériorations causées par des faits de guerre, catastrophes naturelles, émeutes, vandalisme, etc.; le remplacement des produits consommables tels que lampes, huiles, piles. Les produits considérés hors garantie par Gruppo Norton seront retournés au client ou réparés après acceptation de la part du client du devis de réparation qui aura été transmis par Gruppo Norton ou le centre de réparation. Les frais de transport pour le retour sont à la charge du client. Notre société décline toute responsabilité quant au mauvais fonctionnement de l'installation et aux risques d'accident pouvant en découler, si celle-ci n'a pas été réalisée conformément aux règles de l'art correspondantes ainsi qu'aux normes existantes. La mise en oeuvre de nos produits s'effectue sous la seule responsabilité du poseur.

Contestations
Le tribunal compétant est celui du siège central du Gruppo Norton.

CONDICIONES GENERALES DE VENTA
Entrega
El plazo de entrega, indicado en la confirmación de pedido, es indicativo y no constituye una condición esencial del contrato. Los productos se venden franco establecimiento Gruppo Norton. Están a cargo del comprador todos los riesgos derivados del transporte, también en la eventualidad de que se hayan pactado unas condiciones de entrega diferentes. En caso de que el comprador así lo requiera, el transporte puede estar asegurado con gastos a cargo del comprador. Las reclamaciones por mercancía faltante o dañada deben realizarse inmediatamente por escrito en el albarán de acompañamiento, y han de estar firmadas por el transportista.

Reclamaciones
Toda reclamación deberá llegar a Gruppo Norton en un plazo taxativo de 8 días a partir de la recepción de la mercancía, y no se aceptarán devoluciones de mercancía que no estén previamente autorizadas por Gruppo Norton a porte debido. Todo producto en devolución que se envíe a Gruppo Norton sin la previa autorización de la misma, será ineluctablemente rechazado y devuelto al remitente.

Pagos
Sobre los importes debidos y no pagados por el comprador en los plazos acordados, Gruppo Norton se reserva el derecho aplicar los intereses moratorios, sin perjuicio del derecho de solicitar resarcimiento por ulteriores daños y gastos. Gruppo Norton se reserva el derecho de suspender los suministros en caso de pago a plazos o si se verifican irregularidades o retrasos en los pagos, así como en la eventualidad de que la suma total de la deuda del comprador exceda el límite de crédito concedido al comprador, según el indiscutible juicio de Gruppo Norton.

Garantía
Gruppo Norton garantiza el material suministrado por un periodo de 2 años a partir de la fecha de fabricación indicada sobre la matrícula de cada individual producto, siempre y cuando esté debidamente certificada por un documento fiscal válido (factura o recibo fiscal con albarán de acompañamiento), en el que se indiquen todos los datos de los productos vendidos. La garantía consiste en la reparación o sustitución gratuita de las partes que, según el indiscutible juicio de Gruppo Norton, sean defectuosas en la fabricación. Gruppo Norton presta la garantía directamente o a través de su red de venta autorizada. El material en garantía debe enviarse a los Centros de Reparación a porte pagado y se devolverá a porte debido. La propiedad del material sustituido seguirá siendo de Gruppo Norton. No se reconoce indemnización alguna por el periodo de inoperatividad del equipo. La intervención no prolonga el plazo de duración de la garantía. Gruppo Norton se reserva el derecho de no conceder la garantía en caso de que el equipo no esté completamente constituido por componentes suministrados por Gruppo Norton, o si el comprador no cumple debidamente con los pagos. Queda entendido que la validez de la garantía está subordinada al respeto de las especificaciones de uso de empleo y manutención contenidas en el manual de instrucción de los productos.
La garantía no abarca:
- averías o daños ocasionados por el transporte;
- averías o daños ocasionados por vicios de la instalación eléctrica y | o en caso de negligencia o inadecuación del equipo para el uso al cual está destinado, así como
en caso de uso anómalo;
- averías o daños debidos a manipulaciones por parte de personal no autorizado o al uso de componentes no fabricados por Gruppo Norton y | o piezas de recambio
no originales;
- defectos causados por agentes químicos o fenómenos atmosféricos;
- el material sujeto a desgaste;
- las intervenciones para la verificación de posibles vicios o defectos, imputables a Gruppo Norton, en caso de resultado negativo.

Controversias
Tribunal competente en caso de controversias es el lugar del domicilio social de Gruppo Norton.

GRUPPO
NORTON

GRUPPO
NORTON

GRUPPO NORTON S.R.L.
C.da Salvina - Area PIP | 90030 Altofonte (PA) - Italy | Tel. +39 091 8816371 | +39 091 8486237 | +39 091 8816505 | Fax +39 091 8486265
Email: info@grupponorton.it | calamonaci@grupponorton.it | amministrazione@grupponorton.it | commerciale@grupponorton.it

XDSTUDIO.IT

WWW.GRUPPONORTON.IT

