FADINI®
l'apricancello

CATALOGO 2017

DISSUASORI A SCOMPARSA OLEODINAMICI
AUTOMATICI, SEMIAUTOMATICI,
RIMOVIBILI E FISSI

I

FADINI®
l'apricancello

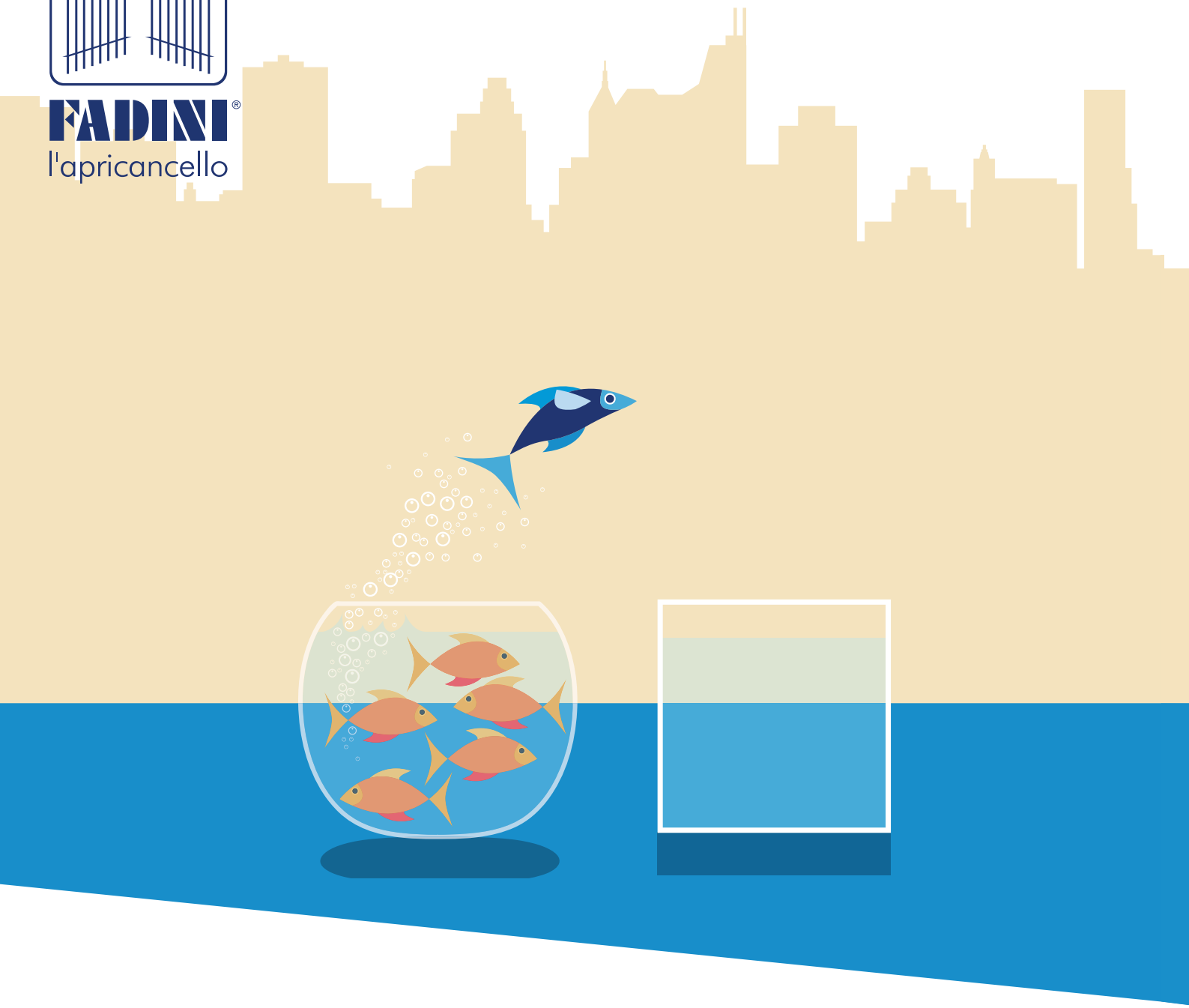

L’automazione FADINI, la storia non è fantasia.

La creatività è nell’immaginare il domani. Progetti dove design e qualità sono una risposta alle tue domande. Senza un passato, non si realizza il futuro.

La storia dell’azienda inizia negli anni 60, quando i tre fratelli FADINI crearono una piccola officina meccanica specializzata nel settore delle macchine agricole idrauliche.
Il passaggio da azienda familiare a gruppo industriale avviene a fine anni 70, con l’inizio del processo di progressivo sviluppo e di internazionalizzazione dell’attività nel settore dell’automazione per cancelli. Dal 2010 i tre fondatori sono affiancati dai figli.

FADINI è oggi una realtà, che si colloca tra i principali players mondiali nella produzione e commercializzazione di automazioni per cancelli, porte e portoni, garage, barriere stradali, dissuasori automatici a scomparsa, semiautomatici, rimovibili e fissi.

Dalla fondazione rimane la stessa filosofia che si contraddistingue per una equilibrata combinazione di tradizione e modernità, qualità ed affidabilità. FADINI, un prodotto esclusivo e riconoscibile.

Meccanica FADINI s.n.c. è oggi leader a livello europeo e mondiale nella produzione di automatismi per cancelli, con punti vendita e assistenza in oltre 60 nazioni.
La sede è a Cerea (VR) e si estende su una superficie totale di oltre 130.000 m^2, 30.000 m^2 dei quali coperti, dove vengono progettati, costruiti e testati gli attuatori per l'automazione di cancelli, garage, porte industriali e barriere stradali e tutta l'ampia gamma di dissuasori a scomparsa oleodinamici automatici, semiautomatici, rimovibili e fissi.



Oltre 40 anni di idee, passione e successi.

Meccanica FADINI è una realtà costantemente all'avanguardia per le scelte tecniche e di design, frutto dell'applicazione di diverse tecnologie e di precisi investimenti in ricerca e sviluppo, che hanno incrementato progressivamente l'attività industriale della famiglia FADINI.
Oggi si contano quattro stabilimenti, a Cerea ed in provincia di Vicenza, dedicati alle varie attività produttive.





made in 100% Italy




1970


1977


1988


2017



Da oltre 40 anni la meccanica è il nostro credo. Oggi, all'interno dei nostri stabilimenti, trovano collocazione le più moderne ed efficienti macchine CNC di ultima generazione.
In questi anni Meccanica FADINI ha depositato ben oltre 30 brevetti europei ed internazionali per i propri automatismi.






































L'automazione FADINI®,

1974

Primo motoriduttore per cancelli scorrevoli. Meccanica FADINI è pioniere in Italia e nel resto del mondo nella produzione industriale e commercializzazione di automatismi per cancelli.

1991

Meccanica FADINI si dimostra ancora una volta un'azienda attenta alle richieste del mercato. Inizia in questo periodo la commercializzazione dei primi dissuasori a scomparsa oleodinamici.

2002

Prima colonna blindata rimovibile ad alta sicurezza antisfondamento. Finitura esterna in acciaio inox AISI 304. Funzionale ed utile nelle situazioni in cui non sia possibile fissare una cassaforma o dove non si può arrivare con energia elettrica.

2004

Vengono lanciati sul mercato una serie di dissuasori dedicati per uso residenziale e collettivo. Colonne di diametro 100 oppure 200 mm, con corse differenti. Possibilità di avere i LED sul dissuasore. L'intuizione ed innovazione tecnica è quella di portare la centralina idraulica fuori dalla colonna, nella parte superiore della cassaforma di fondazione e quindi di facile accesso nel caso della prima installazione oppure in fase di manutenzione.



MEC 400



STRABUC 918



SIBLI 17



CORAL - VIGILO

la storia non è fantasia.

2005

Nasce il primo dissuasore FADINI ad azionamento manuale. Inizialmente con una molla di compensazione all'interno della colonna, oggi il modello **GASPO 252** viene azionato per mezzo di due molle a gas.

2005

Colonna ad uso armadio, con elementi sovrapposti, per aree urbane. Sul modulo superiore è possibile fissare anche un semaforo a Led; all'interno della colonna c'è lo spazio per alloggiare i dispositivi di comando e sicurezza dei dissuasori.

2006

Il Ministero dei Trasporti Italiano omologa e certifica la sicurezza e qualità del dissuasore **STRABUC 930 OPINAT**. Oggi il successo di questo dissuasore è riconosciuto dalle centinaia di modelli che quotidianamente funzionano in piazze, centri storici, zone a traffico limitato di piccole e grandi città italiane.

2010

Meccanica FADINI completa la gamma dei propri dissuasori affiancando a ciascun modello automatico il proprio modello fisso, mantenendo lo stesso design e l'opzione led sulla colonna.



MASPI 241 »



VISUAL 344 »



STRABUC 930 OPINAT »



Dissuasori fissi »

FADINI
l'apricancello

2016



Statua di Leonida
re della città stato di Sparta
Termopili, Grecia

TALOS

Dissuasore automatico oleodinamico a scomparsa.
Studiato e realizzato per essere la risposta alla domanda di praticità e sicurezza per la protezione di qualsiasi passaggio veicolare privato o pubblico.

La serie Talos presenta inoltre una gamma completa di dissuasori semiautomatici e fissi.

SAFETY, SECURITY & PROTECTION

TALOS
FADINI bollards





30 Marzo 2016 – Crash test presso
Aisico s.r.l., Pereto (AQ), Italia.

TALOS M50

Dissuasore oleodinamico a scomparsa di sicurezza, indicato per la protezione di siti sensibili e di tutte quelle aree in cui sia richiesto un alto livello di sicurezza e protezione perimetrale contro attacchi terroristici.

ASTM F2656-15 C750 — ASTM F2656 — CRASH TESTED

CERTIFICATION:
ASTM F2656-15 C750
(an even more severe standard than M50 former K12)

PAS 68:2013 V/7500 — PAS 68 — CRASH TESTED

CERTIFICATION:
PAS 68:2013 V/7500 (N3)/80

IWA 14-1:2013 V/7200 — IWA 14-1 — CRASH TESTED

CERTIFICATION:
IWA 14-1:2013 V/7200 [N3C]/80

YouTube Video
Talos M50
Crash Test
YouTube

meccanica FADINI s.n.c

SCEGLIERE FADINI SIGNIFICA SCEGLIERE LA QUALITA'.

Abbiamo applicato la nostra esperienza nell'automazione oleodinamica per cancelli per lo sviluppo di una gamma completa di dissuasori automatici a totale scomparsa.
Uniamo la passione per il lavoro e la ricerca di una migliore qualità di vita: cerchiamo di dare risposte concrete ad esigenze reali.
Il nostro obiettivo è quello di fornire soluzioni nuove con un minimo impatto architettonico, urbanistico ed ambientale per delimitare aree urbane e private.
Vogliamo proteggere edifici e zone sensibili, ovunque sia richiesto un elevato livello di sicurezza.
Dove non è possibile arrivare con i dissuasori automatici, abbiamo realizzato una serie completa di colonne a scomparsa semiautomatiche, fisse e rimovibili.

Da 25 anni i dissuasori FADINI lavorano quotidianamente con successo in tutto il mondo !

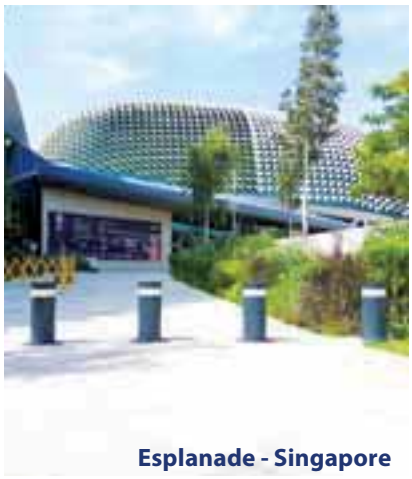
Esplanade - Singapore


Denmark


Lourdes - France


Denmark


Hamme - Belgium


Bergamo - Italy


Secreteria de Marina - Mexico


Caterpillar - Torreon
Mexico


Schiphol airport
Amsterdam


Paris - France


Praha
Czech Republic


Paris - France


Australia


Czech Republic


Menaggio - Italy


Jesolo – Italy


Tirana - Albania

CONTROLLO TOTALE AL 100% SU OGNI SINGOLO DISSUASORE.

Nel 2006 il Ministero dei Trasporti Italiano, Dipartimento per i Trasporti Terrestri Direzione generale, ha certificato la nostra qualità rilasciando l'omologazione n. 25477 per la posa del modello STRABUC 930 OPINAT su strade e zone pubbliche.

Numerosi brevetti Europei ed Internazionali su ogni nostro dissuasore garantiscono l'unicità di ogni dissuasore FADINI.
I dissuasori FADINI hanno la cassaforma trattata con zincatura a caldo certificata secondo la normativa UNI EN ISO 1461 e la colonna trattata cataforesi e verniciata a polvere poliestere certificata secondo gli standard richiesti dalla normativa EN ISO 9227.



Nei nostri stabilimenti produttivi abbiamo realizzato delle attrezzature per eseguire tutti i test e collaudi prima della vendita di ciascun dissuasore.

Camera climatica
testiamo il gruppo idraulico a precisi valori di temperatura di utilizzo: -45 °C e +80 °C.
In questo modo miglioriamo l'affidabilità dei nostri componenti in condizioni estreme.

Prova di durata
Ogni dissuasore viene testato per un'intera giornata simulando situazioni reali con cicli completi ed intensivi di apertura e chiusura.
Vengono eseguiti collaudi di durata con cicli di salita/discesa senza riscontro di guasti o necessità di interventi di manutenzione straordinaria.









Crash test

Abbiamo realizzato strutture specifiche per eseguire i test d'urto e simulare urti reali con veicoli.
Un enorme pendolo, sul quale è possibile fissare una massa indeformabile di 1.000 kg, ci permette di calcolare i valori di resistenza all'urto e allo sfondamento e di testare la qualità dei componenti strutturali dei nostri dissuasori.
Disponibili i calcoli strutturali su alcuni nostri modelli, eseguiti da professionisti indipendenti, che attestano le caratteristiche strutturali e di resistenza dei dissuasori.

Un singolo TALOS M50 ha superato con successo il crash test resistendo all'urto di un camion di 7,5 t lanciato alla velocità di 80 km/h e rimanendo perfettamente integro ed operativo. Meccanica Fadini è il primo costruttore che ha ottenuto per il proprio dissuasore TALOS M50 tutte le più importanti e aggiornate certificazioni mondiali:
ASTM F2656-15 C750 (condizione più gravosa rispetto alla M50 ex K12)
PAS 68:2013 V/7500 (N3)/80
IWA 14-1:2013 V/7200 [N3C]/80

YouTube Video
Talos M50
Crash Test

Ampia scelta di personalizzazioni

- Colonna verniciata a polvere poliestere (possibilità di scelta del colore in base a codice RAL), in acciaio inox AISI 304 oppure inox AISI 316.
  In entrambi i tipi di colonna inox lo spessore è di 4 mm, a sottolineare la qualità dei materiali usati.

- Diversi diametri ed altezze della colonna per soddisfare ogni possibile richiesta.
  Dispositivo sonoro per segnalare il movimento del dissuasore.

- E.A.R. 35
  Rilevatore Acustico di Emergenza
  riconosce il segnale emesso dalle sirene in dotazione ai veicoli adibiti a servizi di Pubblica Ammistrazione, Sicurezza e di Soccorso e abbassa il dissuasore in situazioni di emergenza liberando il transito.

- Piastra di sicurezza
  che non permette l'accesso allo sblocco manuale, completa con KIT di viti antieffrazione.

- Sicurezza attiva con elettrovalvola applicata in caso di mancanza di alimentazione il dissuasore si abbassa per gravità.

- KIT cavo riscaldante o riscaldatore
  Soluzione per l'utilizzo dei dissuasori anche a temperature estremamente rigide, oltre i -40 °C.

- Paraspigolo in gomma sulla testa della colonna a salvaguardia dei pedoni.

- ELPRO S40
  Un unico programmatore elettronico per tutti i nostri modelli di dissuasori automatici per la gestione fino a 4 dissuasori simultaneamente.











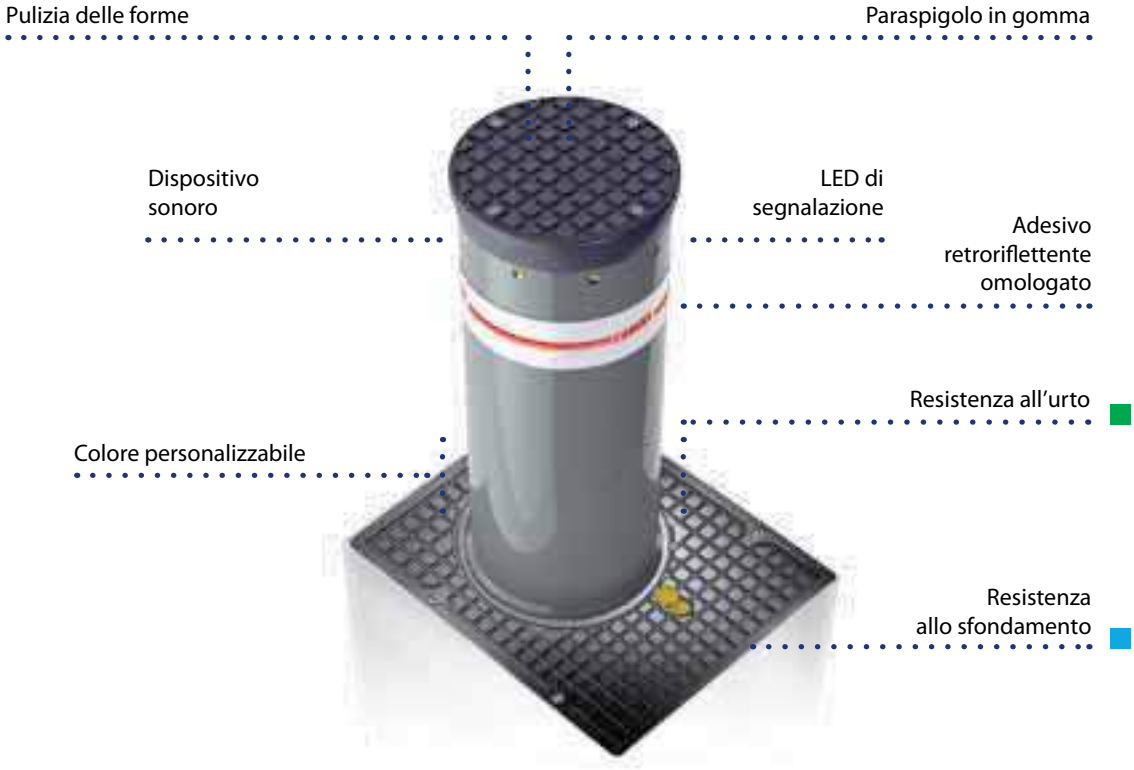

PERMEABILITÀ DEL TERRENO

Prima dell'installazione dei dissuasori, verificare la tipologia di terreno e soprattutto la permeabilità dello stesso. Una prova pratica è quella di effettuare uno scavo nel terreno, preparare un fondo drenante adeguato e verificare che l'acqua dreni adeguatamente ed in tempi brevi (50 litri/13,2 gal d'acqua devono defluire in non più di 30/40 minuti).

Altrimenti è utile far convogliare l'acqua in una separata vasca ed eventualmente prevedere l'uso di una pompa elettrica.

MANUTENZIONE

I dissuasori automatici e semiautomatici FADINI non necessitano di particolari interventi di manutenzione, in quanto studiati e realizzati per un uso intensivo.

Si consiglia comunque una manutenzione periodica programmata, da concordare in base alle caratteristiche ed al tipo di installazione.

un esempio di grafico

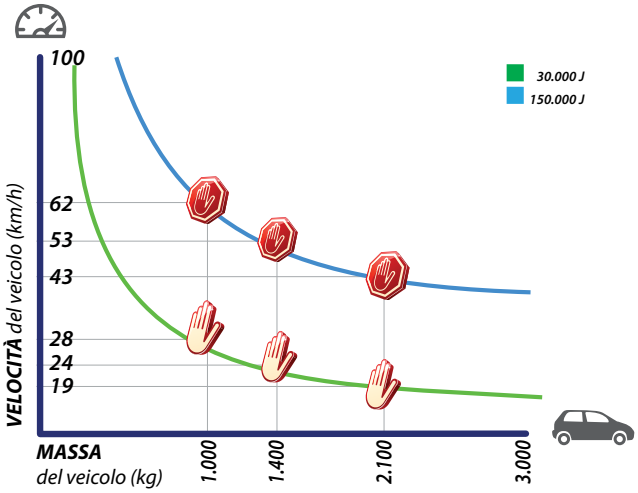

Diversi fattori quali l'indice di compattazione, il coefficiente di permeabilità del terreno e il tipo di calcestruzzo possono ridurre anche notevolmente i valori indicati nel grafico.

FADINI tecnologie e soluzioni di qualità e affidabilità.

Simbologie e descrizioni presenti nel catalogo.

LEGENDA APPLICAZIONI

Uso residenziale e collettivo

Uso industriale

Arredo urbano

LEGENDA CATEGORIE

DISSUASORI AUTOMATICI



Dissuasori oleodinamici a scomparsa

DISSUASORI SEMIAUTOMATICI, RIMOVIBILI E FISSI



Dissuasori semiautomatici



Dissuasori semiautomatici per erogazione dell'energia elettrica



Dissuasori rimovibili



Dissuasori fissi

LED



Tecnologia a LED permette un risparmio energetico del 95% con una durata sino a 50 volte superiore rispetto ad una lampadina ad incandescenza.
Alta luminosità e visibilità.
Rispetta l'ambiente, rispondendo alla Direttiva 2005/32/CE.

-40 °C



Tecnologia che permette l'utilizzo dell'automatismo a temperature estremamente rigide, oltre i - 40 °C, senza rischi di congelamento.
Accessori specifici per i diversi tipi di applicazione: scheda HELIOS 29 (pag. 44), cavo scaldante (pag. 45), riscaldatore (pag.47).

CRASH TEST



Dissuasore sottoposto a crash test certificato.

HRC



Nella versione HRC (High Resistance Cylinder) la colonna del dissuasore (quando è alzata) ha una guida all'interno della cassaforma di 40 cm (vincolo) rispetto ai 20 cm della versione standard, garantendo una resistenza superiore all'urto ed allo sfondamento.

RESISTENZA ALL'URTO



A seguito di un impatto con un veicolo, il dissuasore subisce danni tali da non compromettere il suo funzionamento.
Si consiglia comunque sempre una verifica generale delle condizioni dell'impianto.

RESISTENZA ALLO SFONDAMENTO



A seguito di un impatto con un veicolo, il dissuasore subisce danni tali da danneggiare in modo significativo il suo funzionamento.
In ogni caso, il veicolo non riesce a superare il dissuasore.
È necessario un intervento di ripristino dell'impianto.

indice

DISSUASORI OLEODINAMICI AUTOMATICI A SCOMPARSA

CORAL
1050 – 1063 – 1080 *pag.* 22

VIGILO
2250 – 2263 – 2280 *pag.* 26

TALOS
9450 – 9460 – 9470 – 9480 – 9450/HRC – 9460/HRC – 9470/HRC – 9480/HRC *pag.* 30

TALOS
9651 – 9661 – 9671 – 9681 – 9651/HRC – 9661/HRC – 9671/HRC – 9681/HRC *pag.* 34

TALOS M30 *pag.* 38

TALOS M50 *pag.* 40

STRABUC 930 OPINAT *pag.* 42

Accessori specifici per i dissuasori automatici a scomparsa *pag.* 44

Accessori specifici per i dissuasori automatici a scomparsa serie TALOS *pag.* 46

PROGRAMMATORI ELETTRONICI

ELPRO S20 *pag.* 50

ELPRO S40 *pag.* 51

ELPRO S50 *pag.* 52

VISUAL 344 *pag.* 54

DISSUASORI SEMIAUTOMATICI, RIMOVIBILI E FISSI



Dissuasori semiautomatici

GASPO 252 *pag.* 56

GASMA 922 *pag.* 57

TALOS serie *pag.* 58



Dissuasori semiautomatici per erogazione dell'energia elettrica

GASPO 254 *pag.* 56

GASMA 500 *pag.* 57



Dissuasori rimovibili

SIBLI 17 *pag.* 60

POSTO 20/22 *pag.* 60

VIMARI 2316 *pag.* 61

STRAMARI 2320 *pag.* 61



Dissuasori fissi

SICU 18 *pag.* 62

CORAL serie *pag.* 62

VIGILO serie *pag.* 63

TALOS serie *pag.* 64

Accessori specifici per i dissuasori semiautomatici, rimovibili e fissi *pag.* 66

ESEMPI DI INSTALLAZIONI *pag.* 67

ORDINE PROGRESSIVO DI CODICE *pag.* 74

FADINI guida alla scelta

DISSUASORI OLEODINAMICI AUTOMATICI A SCOMPARSA

SERIE CORAL Ø 100
pag. 22/25

- H 500 CORAL 1050
- H 600 CORAL 1063
- H 800 CORAL 1080

SERIE VIGILO Ø 200
pag. 26/29

- H 500 VIGILO 2250
- H 600 VIGILO 2263
- H 800 VIGILO 2280

SERIE TALOS Ø 275
pag. 30/41

spessore 4 mm
pag. 30/33

- H 500 TALOS 9450
- H 600 TALOS 9460
- H 700 TALOS 9470
- H 800 TALOS 9480

HRG

- H 500 TALOS 9450/HRC
- H 600 TALOS 9460/HRC
- H 700 TALOS 9470/HRC
- H 800 TALOS 9480/HRC

spessore 12 mm
pag. 34/37

- H 500 TALOS 9651
- H 600 TALOS 9661
- H 700 TALOS 9671
- H 800 TALOS 9681

HRG

- H 500 TALOS 9651/HRC
- H 600 TALOS 9661/HRC
- H 700 TALOS 9671/HRC
- H 800 TALOS 9681/HRC

spessore 12 mm — **TALOS M30**
pag. 38/39

spessore 20 mm — **TALOS M50**
pag. 40/41

ASTM F2656 · PAS 68 · IWA 14-1

STRABUC 930 OPINAT
pag. 42/43

DISSUASORI SEMIAUTOMATICI, RIMOVIBILI E FISSI

DISSUASORI SEMIAUTOMATICI

pag. 56/59

Ø 200 H 500	**GASPO 252** *pag.* 56	Ø 200 H 500 — **GASPO 254** *pag.* 56
Ø 275 H 700	**GASMA 922** *pag.* 57	Ø 275 H 500 — **GASMA 500** *pag.* 57
Ø 275 H 500 / 600 / 700 / 800	SERIE **TALOS** *pag.* 58/59	

DISSUASORI RIMOVIBILI

pag. 60/61

■120 x 120 H 780	**SIBLI 17** *pag.* 60
■50 x 50 H 920	**POSTO 20 / 22** *pag.* 60
Ø 200 H 500 / 800	**VIMARI 2316** *pag.* 61
Ø 275 H 700	**STRAMARI 2320** *pag.* 61

DISSUASORI FISSI

pag. 62/65

■120 x 120 H 780	**SICU 18** *pag.* 62
Ø 100	SERIE **CORAL** *pag.* 62
Ø 200	SERIE **VIGILO** *pag.* 63
Ø 275	SERIE **TALOS** *pag.* 64/65

Coral

1050 – 1063 – 1080





Dissuasori oleodinamici a totale scomparsa.

- **Progettati e realizzati**
  per regolare e interdire passaggi veicolari privati, accessi carrai, parcheggi e accessi urbani in genere.
  Diametro della colonna 100 mm. Disponibili in varie altezze della colonna; anche con led. Paraspigolo in gomma sul coperchio. Finecorsa magnetici di serie.
- **Oleodinamici**
  accesso rapido ed agevolato alla centralina idraulica ed al pistone oleodinamico.
  Sblocco manuale con chiave per abbassare la colonna. Collaudati per un utilizzo intensivo anche a basse o alte temperature. Manutenzione semplificata.
- **Posa in opera semplice e veloce**
  grazie al peso ridotto e alla cassaforma di contenimento, non richiede particolari scavi od opere murarie.
  Ogni cavo elettrico è di lunghezza 10 m (di serie).
- **Versatili**
  ampia gamma di accessori di comando (trasmettitori, tag, tastiere numeriche, etc.) e di sicurezza (rilevatore a spira magnetica, semafori, etc.) per garantire un controllo efficiente ed accurato degli impianti.

  Il programmatore elettronico **ELPRO S40** gestisce fino a quattro dissuasori simultaneamente.



Installazione Coral



Installazione Coral con led



Installazione Coral



Finecorsa magnetico

Coral
1050 – 1063 – 1080

DATI TECNICI

	CORAL 1050	CORAL 1063	CORAL 1080
Diametro colonna	Ø 100 mm	Ø 100 mm	Ø 100 mm
Spessore colonna	5 mm	5 mm	5 mm
Altezza colonna	500 mm	600 mm	800 mm
Materiale colonna	acciaio S235J		
Finitura	Vernice polvere poliestere RAL 7016		
Cassaforma	zincata a caldo		
Tempo di salita [velocità]	~ 4,7 s [11 cm/s]	~ 5,6 s [11 cm/s]	~ 7,5 s [11 cm/s]
Tempo di discesa [velocità]	~ 4,4 s [12 cm/s]	~ 5,1 s [12 cm/s]	~ 6,6 s [12 cm/s]
Temperatura di esercizio	-20 °C +80 °C (*)		
Tipo di olio	Oil FADINI cod. 708L		
Tensione di alimentazione	230 Vac - 50 Hz		
Potenza assorbita	330 W		
Corrente assorbita	1,8 A		
Potenza resa	0,25 kW (0,33 CV)		
Grado di protezione centralina idraulica	IP 67		
Frequenza di utilizzo	intensivo		
Resistenza all'urto	30.000 J		
Resistenza allo sfondamento	150.000 J		
Peso	86 kg	90 kg	104 kg

(*) -40 °C con accessori optional specifici, pag. 17.
Per un'installazione corretta consultare sempre il manuale di istruzioni specifico.
Verificare sempre la permeabilità naturale del terreno, altrimenti predisporre un drenaggio forzato dell'acqua meteorologica alla base della cassaforma.

DIMENSIONI D'INGOMBRO

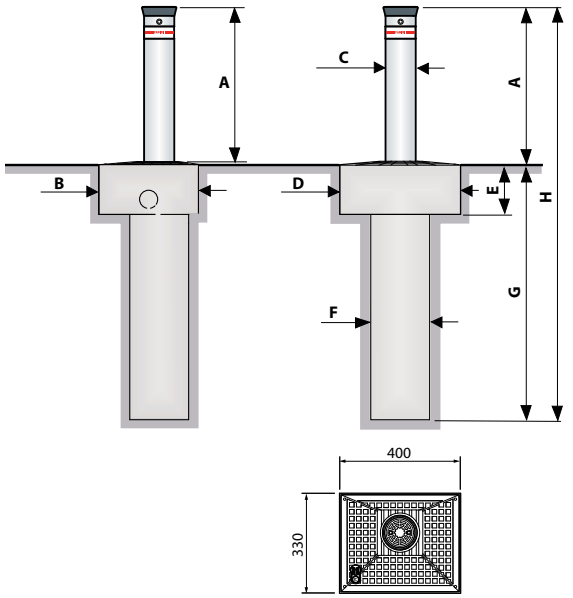

Ogni dissuasore Coral viene fornito con cavi elettrici di lunghezza 10 metri (per motore elettrico, finecorsa, elettrovalvola, luci led).

Misure d'ingombro (mm)	A	B	C	D	E	F	G	H
CORAL 1050	500	330	ø100	400	170	ø195	850	1.350
CORAL 1063	600	330	ø100	400	170	ø195	960	1.560
CORAL 1080	800	330	ø100	400	170	ø195	1.140	1.940

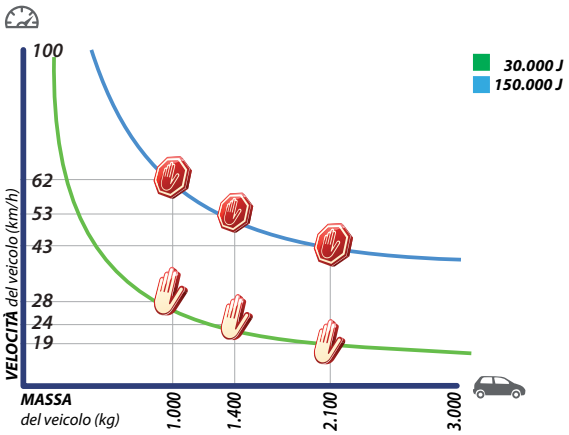

Diversi fattori quali l'indice di compattazione, il coefficiente di permeabilità del terreno e il tipo di calcestruzzo possono ridurre anche notevolmente i valori indicati nel grafico.

Coral

Cod. Art.	Modello	Colonna			LED di segnalazione (*)	Elettrovalvola (24 Vdc)
		Diametro (mm)	Altezza (mm)	Finitura		
1050L	CORAL 1050	100	500	RAL 7016 grigio antracite		
1059L	CORAL 1063	100	600	RAL 7016 grigio antracite		
1080L	CORAL 1080	100	800	RAL 7016 grigio antracite		
1052L	CORAL 1050	100	500	RAL 7016 grigio antracite		✓
1063L	CORAL 1063	100	600	RAL 7016 grigio antracite		✓
1082L	CORAL 1080	100	800	RAL 7016 grigio antracite		✓
1054L	CORAL 1050	100	500	RAL 7016 grigio antracite	✓	
1064L	CORAL 1063	100	600	RAL 7016 grigio antracite	✓	
1084L	CORAL 1080	100	800	RAL 7016 grigio antracite	✓	
1057L	CORAL 1050	100	500	RAL 7016 grigio antracite	✓	✓
1067L	CORAL 1063	100	600	RAL 7016 grigio antracite	✓	✓
1087L	CORAL 1080	100	800	RAL 7016 grigio antracite	✓	✓

NOTA: Colonna a scomparsa azionata da pistone oleodinamico, con centralina idraulica incorporata.
Alimentazione 230 V, 10 m di cavi elettrici. Finecorsa magnetici di serie.
Colonna in acciaio S235J trattata cataforesi e verniciatura a polvere poliestere. Adesivo retroriflettente omologato.
Chiave speciale in dotazione per l'abbassamento della colonna manualmente.
Tutti i modelli hanno già in dotazione la cassaforma a murare, in acciaio zincato a caldo. Il gruppo di contenimento pistone-centralina idraulica è trattato con zincatura elettrolitica.
Per ciascun dissuasore con elettrovalvola si deve prevedere lo stabilizzatore di tensione 24 V, cod. 9321L.

(*) *Le colonne di serie sono tutte predisposte per n. 4 led e i fori sono chiusi con dei tappi in plastica dal design uguale al faretto a led. Dove indicato, i led sono montati sulla colonna direttamente in fabbrica.*

Accessori specifici per i dissuasori a pag. 44 - 48.



Vigilo

2250 – 2263 – 2280



Dissuasori oleodinamici a totale scomparsa.

- **Progettati e realizzati**
  per regolare e interdire passaggi veicolari privati, accessi carrai, parcheggi e accessi urbani in genere.
  Diametro della colonna 200 mm.
  Disponibili in varie altezze della colonna, anche con led. Paraspigolo in gomma sul coperchio. Finecorsa magnetici di serie.
- **Oleodinamici**
  accesso rapido ed agevolato alla centralina idraulica ed al pistone oleodinamico.
  Sblocco manuale con chiave per abbassare la colonna. Collaudati per un utilizzo intensivo anche a basse o alte temperature. Manutenzione semplificata.
- **Posa in opera semplice e veloce**
  grazie al peso ridotto e alla cassaforma di contenimento, non richiede particolari scavi od opere murarie.
  Ogni cavo elettrico è di lunghezza 10 m (di serie).
- **Versatili**
  ampia gamma di accessori di comando (trasmettitori, tag, tastiere numeriche, etc.) e di sicurezza (rilevatore a spira magnetica, semafori, etc.) per garantire un controllo efficiente ed accurato degli impianti.

  Il programmatore elettronico **ELPRO S40** gestisce fino a quattro dissuasori simultaneamente.





Esempi di installazione



Centralina idraulica



Parcheggio residenziale

Vigilo

2250 - 2263 - 2280

DATI TECNICI

	VIGILO 2250	VIGILO 2263	VIGILO 2280
Diametro colonna	Ø 200 mm	Ø 200 mm	Ø 200 mm
Spessore colonna	4 mm	4 mm	4 mm
Altezza colonna	500 mm	600 mm	800 mm
Materiale colonna	acciaio S235J		
Finitura	Vernice polvere poliestere RAL 7016		
Materiale colonna versione inox	AISI 304		
Cassaforma	zincata a caldo		
Tempo di salita [velocità]	~ 5,1 s [10 cm/s]	~ 5,9 s [10 cm/s]	~ 7,7 s [10 cm/s]
Tempo di discesa [velocità]	~ 4,3 s [12 cm/s]	~ 5,2 s [12 cm/s]	~ 7,0 s [12 cm/s]
Temperatura di esercizio	-20 °C +80 °C (*)		
Tipo di olio	Oil FADINI cod. 708L		
Tensione di alimentazione	230 Vac - 50 Hz		
Potenza assorbita	330 W		
Corrente assorbita	1,8 A		
Potenza resa	0,25 kW (0,33 CV)		
Grado di protezione centralina idraulica	IP 67		
Frequenza di utilizzo	intensivo		
Resistenza all'urto	30.000 J		
Resistenza allo sfondamento	160.000 J		
Peso	102 kg	110 kg	131 kg

(*) -40 °C con accessori optional specifici, pag. 17.
Per un'installazione corretta consultare sempre il manuale di istruzioni specifico.
Verificare sempre la permeabilità naturale del terreno, altrimenti predisporre un drenaggio forzato dell'acqua meteorologica alla base della cassaforma.

DIMENSIONI D'INGOMBRO

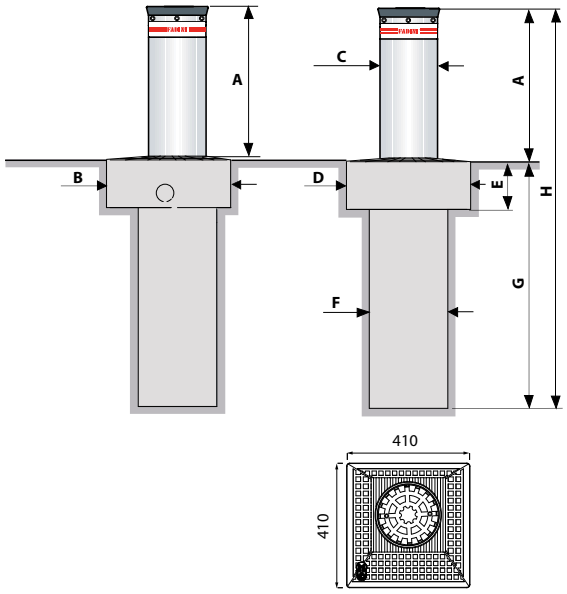

Ogni dissuasore Vigilo viene fornito con cavi elettrici di lunghezza 10 metri (per motore elettrico, finecorsa, elettrovalvola, luci led).

Misure d'ingombro (mm)	A	B	C	D	E	F	G	H
VIGILO 2250	500	410	ø 200	410	170	ø 275	850	1.350
VIGILO 2280	600	410	ø 200	410	170	ø 275	960	1.560
VIGILO 2263	800	410	ø 200	410	170	ø 275	1.140	1.940

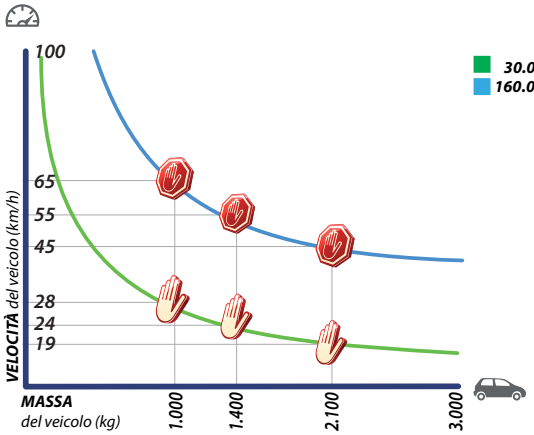

Diversi fattori quali l'indice di compattazione, il coefficiente di permeabilità del terreno e il tipo di calcestruzzo possono ridurre anche notevolmente i valori indicati nel grafico.

Vigilo

Cod. Art.	Modello	Colonna			LED di segnalazione (*)	Elettrovalvola (24 Vdc)
		Diametro (mm)	Altezza (mm)	Finitura colonna		
2250L	VIGILO 2250	200	500	RAL 7016 grigio antracite		
2263L	VIGILO 2263	200	600	RAL 7016 grigio antracite		
2280L	VIGILO 2280	200	800	RAL 7016 grigio antracite		
2252L	VIGILO 2250	200	500	RAL 7016 grigio antracite		✓
2273L	VIGILO 2263	200	600	RAL 7016 grigio antracite		✓
2282L	VIGILO 2280	200	800	RAL 7016 grigio antracite		✓
2255L	VIGILO 2250	200	500	inox AISI 304 satinato		
2274L	VIGILO 2263	200	600	inox AISI 304 satinato		
2288L	VIGILO 2280	200	800	inox AISI 304 satinato		
2257L	VIGILO 2250	200	500	inox AISI 304 satinato		✓
2276L	VIGILO 2263	200	600	inox AISI 304 satinato		✓
2289L	VIGILO 2280	200	800	inox AISI 304 satinato		✓
2264L	VIGILO 2250	200	500	RAL 7016 grigio antracite	✓	
2271L	VIGILO 2263	200	600	RAL 7016 grigio antracite	✓	
2294L	VIGILO 2280	200	800	RAL 7016 grigio antracite	✓	
2267L	VIGILO 2250	200	500	RAL 7016 grigio antracite	✓	✓
2279L	VIGILO 2263	200	600	RAL 7016 grigio antracite	✓	✓
2297L	VIGILO 2280	200	800	RAL 7016 grigio antracite	✓	✓
2266L	VIGILO 2250	200	500	inox AISI 304 satinato	✓	
2277L	VIGILO 2263	200	600	inox AISI 304 satinato	✓	
2296L	VIGILO 2280	200	800	inox AISI 304 satinato	✓	
2268L	VIGILO 2250	200	500	inox AISI 304 satinato	✓	✓
2299L	VIGILO 2263	200	600	inox AISI 304 satinato	✓	✓
2298L	VIGILO 2280	200	800	inox AISI 304 satinato	✓	✓

NOTA: Colonna a scomparsa azionata da pistone oleodinamico, con centralina idraulica incorporata.
limentazione 230 V, 10 m di cavi elettrici. Finecorsa magnetici di serie.
Colonna in acciaio S235J trattata cataforesi e verniciatura a poliestere (la colonna è in acciaio inox AISI 304, dove previsto dal codice articolo). Adesivo retroriflettente omologato.
Chiave speciale in dotazione per l'abbassamento della colonna manualmente.
Tutti i modelli hanno già in dotazione la cassaforma a murare, in acciaio zincato a caldo. Il gruppo di contenimento pistone-centralina idraulica è trattato con zincatura elettrolitica.
Per ciascun dissuasore con elettrovalvola si deve prevedere lo stabilizzatore di tensione 24 V, cod. 9321L.

***(*)** Le colonne di serie sono tutte predisposte per n. 8 led e i fori sono chiusi con dei tappi in plastica dal design uguale al faretto a led. Dove indicato, i led sono montati sulla colonna direttamente in fabbrica.*

Accessori specifici per i dissuasori a pag. 44 - 48.



Talos

9450 – 9460 – 9470 – 9480
9450/HRC – 9460/HRC – 9470/HRC – 9480/HRC



Dissuasore automatico oleodinamico a totale scomparsa

- **Studiato e realizzato**
  per essere la RISPOSTA alla domanda di praticità e sicurezza per la protezione di qualsiasi passaggio veicolare privato o pubblico.
- **Movimento rapido e silenzioso**
  centralina idraulica nella parte superiore della cassaforma. Segnalazione luminosa a led della colonna. Diametro della colonna 275 mm, spessore 4 mm, altezza 500/600/700/800 mm. Disponibile anche con colonna in acciaio inox AISI 304 e inox AISI 316.
  Personalizzazione secondo la gamma di colori RAL, verniciatura a polvere poliestere.
  Paraspigolo in gomma sulla testa della colonna. Sblocco manuale con chiave a profilo triangolare per abbassare la colonna.
  Opzione colonna HRC (High Resistance Cylinder): resistenza allo sfondamento 420.000 J.
- **Qualità dei materiali**
  tutta la struttura è trattata con zincatura elettrolitica, la cassaforma di fondazione è trattata con zincatura a caldo. Connettore e scatola di derivazione IP 66 per il cablaggio. Temperatura di esercizio -40 °C +80 °C.
- **Dimezzati i tempi**
  sostituire la colonna in caso di urto non è mai stato così veloce e semplice.
- **Versatile**
  ampia scelta degli accessori di comando (tag, tastiere numeriche, etc.) e di sicurezza (rilevatore a spira magnetica, semafori, cicalino di segnalazione movimento colonna, elettrovalvola 24 Vdc per l'abbassamento della colonna in caso di mancanza di energia elettrica, rilevatore di presenza ostacoli per impedire il sollevamento della colonna, piastra antieffrazione, etc.) per garantire un controllo efficiente ed accurato degli impianti.
  Il programmatore elettronico ELPRO S40 gestisce fino a quattro dissuasori simultaneamente.





Esempi di installazione




Centralina idraulica

Talos

9450 – 9460 – 9470 – 9480 – 9450/HRC – 9460/HRC – 9470/HRC – 9480/HRC

DATI TECNICI

Diametro colonna	Ø 275 mm
Spessore colonna	4 mm
Altezza colonna	500/600/700/800 mm
Materiale colonna	acciaio S235J
Finitura colonna	vernice polvere poliestere RAL 1028
Materiale colonna inox	AISI 304 / AISI 316
Cassaforma di fondazione	zincata a caldo
Temperatura di esercizio	-20 °C +80 °C (-40 °C +80 °C con riscaldatore)
Tipo di olio	oil FADINI cod. 708L
Tensione di alimentazione	230 Vac - 50 Hz
Potenza assorbita	1.100 W
Corrente assorbita	1,8 ÷ 3,5 A
Grado di protezione centralina	IP 67
Frequenza di utilizzo	molto intensivo
Resistenza all'urto	52.000 J modello HRC – 70.000 J
Resistenza allo sfondamento	320.000 J modello HRC – 420.000 J
Carico statico massimo	20.000 kg

DIMENSIONI D'INGOMBRO

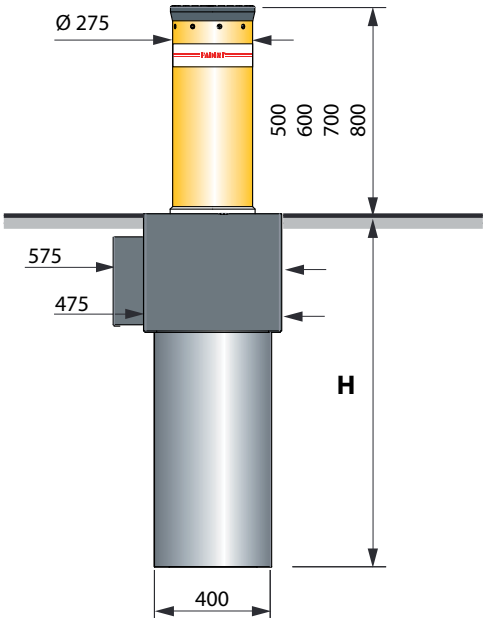

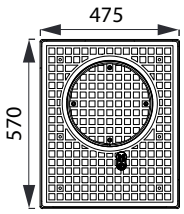

corsa (mm)	vincolo (mm)	H (mm)
500	200	830
	200	1.010 (*)
	400	1.010
600	200	1.010
	400	1.210
700	200	1.010
	400	1.210
800	200	1.210
	400	1.310

(*) Cassaforma di fondazione su richiesta, non di serie.

4 mm

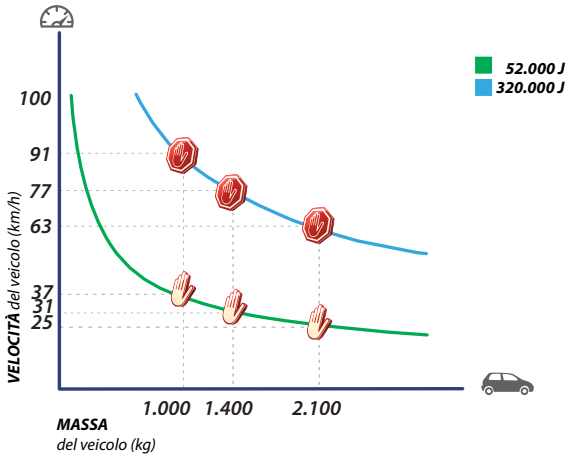

Diversi fattori quali l'indice di compattazione, il coefficiente di permeabilità del terreno e il tipo di calcestruzzo possono ridurre anche notevolmente i valori indicati nel grafico.

4 mm / HRC

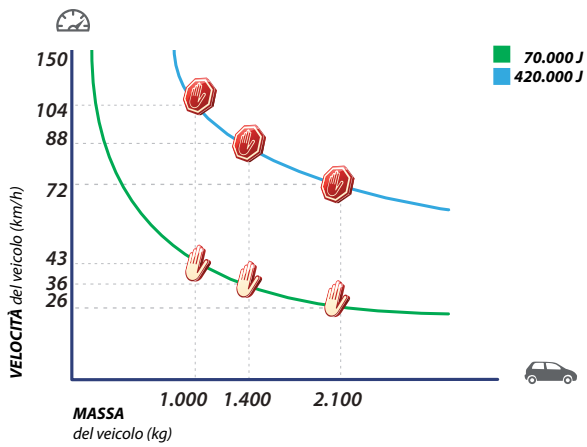

Diversi fattori quali l'indice di compattazione, il coefficiente di permeabilità del terreno e il tipo di calcestruzzo possono ridurre anche notevolmente i valori indicati nel grafico.

Talos

Cod. Art.	Modello	Diametro colonna 275 mm				Peso (kg)	Tempo di salita (s) Velocità [cm/s]	Tempo di discesa (s) Velocità [cm/s]
		Altezza (mm)	Spessore (mm)	Vincolo (mm)	Finitura			
9450L	TALOS 9450	500	4	200	RAL 1028 giallo melone	196	(~2,14) [23]	(~2,00) [25]
9460L	TALOS 9460	600	4	200	RAL 1028 giallo melone	226	(~2,57) [23]	(~2,40) [25]
9470L	TALOS 9470	700	4	200	RAL 1028 giallo melone	232	(~3,00) [23]	(~2,80) [25]
9480L	TALOS 9480	800	4	200	RAL 1028 giallo melone	240	(~3,42) [23]	(~3,20) [25]
9450HL	TALOS 9450/HRC	500	4	400	RAL 1028 giallo melone	202	(~2,14) [23]	(~2,00) [25]
9460HL	TALOS 9460/HRC	600	4	400	RAL 1028 giallo melone	234	(~2,57) [23]	(~2,40) [25]
9470HL	TALOS 9470/HRC	700	4	400	RAL 1028 giallo melone	240	(~3,00) [23]	(~2,80) [25]
9480HL	TALOS 9480/HRC	800	4	400	RAL 1028 giallo melone	246	(~3,42) [23]	(~3,20) [25]
9450A4L	TALOS 9450	500	4	200	inox AISI 304 satinato	196	(~2,14) [23]	(~2,00) [25]
9460A4L	TALOS 9460	600	4	200	inox AISI 304 satinato	226	(~2,57) [23]	(~2,40) [25]
9470A4L	TALOS 9470	700	4	200	inox AISI 304 satinato	232	(~3,00) [23]	(~2,80) [25]
9480A4L	TALOS 9480	800	4	200	inox AISI 304 satinato	245	(~3,42) [23]	(~3,20) [25]
9450A4HL	TALOS 9450/HRC	500	4	400	inox AISI 304 satinato	202	(~2,14) [23]	(~2,00) [25]
9460A4HL	TALOS 9460/HRC	600	4	400	inox AISI 304 satinato	235	(~2,57) [23]	(~2,40) [25]
9470A4HL	TALOS 9470/HRC	700	4	400	inox AISI 304 satinato	242	(~3,00) [23]	(~2,80) [25]
9480A4HL	TALOS 9480/HRC	800	4	400	inox AISI 304 satinato	248	(~3,42) [23]	(~3,20) [25]
9450A6L	TALOS 9450	500	4	200	inox AISI 316 satinato	196	(~2,14) [23]	(~2,00) [25]
9460A6L	TALOS 9460	600	4	200	inox AISI 316 satinato	226	(~2,57) [23]	(~2,40) [25]
9470A6L	TALOS 9470	700	4	200	inox AISI 316 satinato	232	(~3,00) [23]	(~2,80) [25]
9480A6L	TALOS 9480	800	4	200	inox AISI 316 satinato	240	(~3,42) [23]	(~3,20) [25]
9450A6HL	TALOS 9450/HRC	500	4	400	inox AISI 316 satinato	202	(~2,14) [23]	(~2,00) [25]
9460A6HL	TALOS 9460/HRC	600	4	400	inox AISI 316 satinato	226	(~2,57) [23]	(~2,40) [25]
9470A6HL	TALOS 9470/HRC	700	4	400	inox AISI 316 satinato	234	(~3,00) [23]	(~2,80) [25]
9480A6HL	TALOS 9480/HRC	800	4	400	inox AISI 316 satinato	246	(~3,42) [23]	(~3,20) [25]

NOTA: Ogni articolo è fornito con la propria cassaforma di fondazione in acciaio zincato a caldo.
NOTA: Ogni articolo è corredato di:

Colonna a scomparsa in acciaio S235J trattata cataforesi e verniciata a polveri poliestere (inox AISI 304, inox AISI 316 dove specificato), completa di 9 led, di adesivo retroriflettente omologato e di paraspigolo in gomma sulla testata della colonna.
Centralina idraulica alloggiata nella parte superiore della cassaforma di fondazione (alimentazione 230 Vac – 50 Hz).
Finecorsa magnetici per la colonna in posizione abbassata e per colonna alzata.
Scatola di derivazione con connettore IP 66 (il cavo elettrico è un articolo a parte).
Chiave speciale ad incavo triangolare per l'abbassamento manuale della colonna.

Accessori specifici per i dissuasori a pag. 44 - 48.



Talos

9651 – 9661 – 9671 – 9681
9651/HRC – 9661/HRC – 9671/HRC – 9681/HRC



Dissuasore automatico oleodinamico a totale scomparsa

- **Studiato e realizzato**
  per rispondere alle necessità di tranquillità e protezione. Massima sicurezza antisfondamento e antiribaltamento, soluzione ideale per la protezione di garage, negozi, ingressi di centri commerciali, banche, concessionarie auto e in genere aree sensibili da salvaguardare.
- **Movimento rapido e silenzioso**
  centralina idraulica nella parte superiore della cassaforma. Segnalazione luminosa a led della colonna. Diametro della colonna 275 mm, spessore 12 mm, altezza 500/600/700/800 mm. Personalizzazione secondo la gamma di colori RAL, verniciatura a polvere poliestere.
  Paraspigolo in gomma sulla testa della colonna. Sblocco manuale con chiave a profilo triangolare per abbassare la colonna.
  Opzione colonna HRC (High Resistance Cylinder): resistenza allo sfondamento 550.000 J.
- **Qualità dei materiali**
  tutta la struttura è trattata con zincatura elettrolitica, la cassaforma di fondazione è trattata con zincatura a caldo. Connettore e scatola di derivazione IP 66 per il cablaggio. Temperatura di esercizio -40 °C +80 °C.
- **Versatile**
  ampia scelta degli accessori di comando (tag, tastiere numeriche, etc.) e di sicurezza (rilevatore a spira magnetica, semafori, cicalino di segnalazione movimento colonna, elettrovalvola 24 Vdc per l'abbassamento della colonna in caso di mancanza di energia elettrica, rilevatore di presenza ostacoli per impedire il sollevamento della colonna, piastra antieffrazione, etc.) per garantire un controllo efficiente ed accurato degli impianti.
  Il programmatore elettronico ELPRO S40 gestisce fino a quattro dissuasori simultaneamente.



Esempi di installazione

Talos

9651 – 9661 – 9671 – 9681 – 9651/HRC – 9661/HRC – 9671/HRC – 9681/HRC

DATI TECNICI

Diametro colonna	Ø 275 mm
Spessore colonna	12 mm
Altezza colonna	500/600/700/800 mm
Materiale colonna	acciaio S355J
Finitura colonna	vernice polvere poliestere RAL 7016
Cassaforma di fondazione	zincata a caldo
Temperatura di esercizio	-20 °C +80 °C (-40 °C +80 °C con riscaldatore)
Tipo di olio	oil FADINI cod. 708L
Tensione di alimentazione	230 Vac - 50 Hz
Potenza assorbita	1.100 W
Corrente assorbita	1,8 A
Grado di protezione centralina	IP 67
Frequenza di utilizzo	molto intensivo
Resistenza all'urto	60.000 J modello HRC – 90.000 J
Resistenza allo sfondamento	450.000 J modello HRC – 550.000 J
Carico statico massimo	20.000 kg

DIMENSIONI D'INGOMBRO

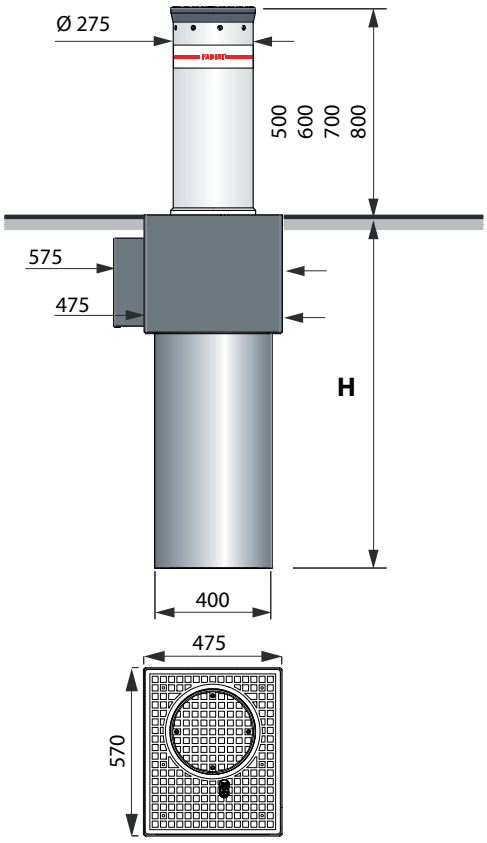

corsa (mm)	vincolo (mm)	H (mm)
500	200	830
	200	1.010 (*)
	400	1.010
600	200	1.010
	400	1.210
700	200	1.010
	400	1.210
800	200	1.210
	400	1.310

(*) Cassaforma di fondazione su richiesta, non di serie.

12 mm

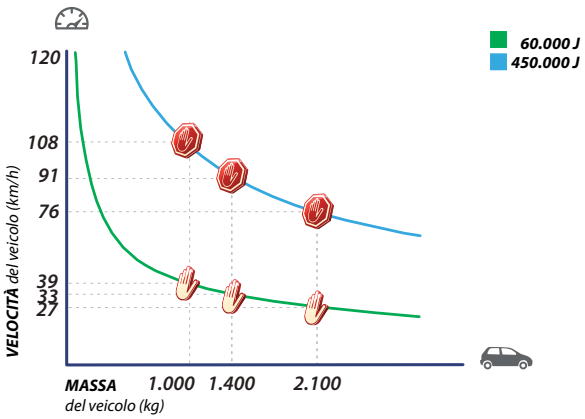

Diversi fattori quali l'indice di compattazione, il coefficiente di permeabilità del terreno e il tipo di calcestruzzo possono ridurre anche notevolmente i valori indicati nel grafico.

12 mm / HRC

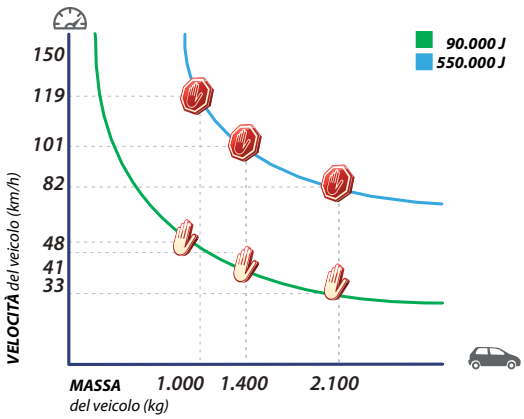

Diversi fattori quali l'indice di compattazione, il coefficiente di permeabilità del terreno e il tipo di calcestruzzo possono ridurre anche notevolmente i valori indicati nel grafico.

Talos

Cod. Art.	Modello	Diametro colonna 275 mm				Peso (kg)	Tempo di salita (s) Velocità [cm/s]	Tempo di discesa (s) Velocità [cm/s]
		Altezza (mm)	Spessore (mm)	Vincolo (mm)	Finitura			
9651L	TALOS 9651	500	12	200	RAL 7016 grigio antracite	234	(~2,80) [18]	(~2,14) [23]
9661L	TALOS 9661	600	12	200	RAL 7016 grigio antracite	258	(~3,40) [18]	(~2,57) [23]
9671L	TALOS 9671	700	12	200	RAL 7016 grigio antracite	263	(~4,00) [18]	(~3,00) [23]
9681L	TALOS 9681	800	12	200	RAL 7016 grigio antracite	288	(~4,50) [18]	(~3,42) [23]
9651HL	TALOS 9651/HRC	500	12	400	RAL 7016 grigio antracite	252	(~2,80) [18]	(~2,14) [23]
9661HL	TALOS 9661/HRC	600	12	400	RAL 7016 grigio antracite	266	(~3,40) [18]	(~2,57) [23]
9671HL	TALOS 9671/HRC	700	12	400	RAL 7016 grigio antracite	275	(~4,00) [18]	(~3,00) [23]
9681HL	TALOS 9681/HRC	800	12	400	RAL 7016 grigio antracite	291	(~4,50) [18]	(~3,42) [23]

NOTA: Ogni articolo è fornito con la propria cassaforma di fondazione in acciaio zincato a caldo.
NOTA: Ogni articolo è corredato di:

Colonna a scomparsa in acciaio S355J trattata cataforesi e verniciata a polveri poliestere, completa di 9 led, di adesivo retroriflettente omologato e di paraspigolo in gomma sulla testata della colonna.
Centralina idraulica alloggiata nella parte superiore della cassaforma di fondazione (alimentazione 230 Vac – 50 Hz).
Finecorsa magnetici per la colonna in posizione abbassata e per colonna alzata.
Scatola di derivazione con connettore IP 66 (il cavo elettrico è un articolo a parte).
Chiave speciale ad incavo triangolare per l'abbassamento manuale della colonna.

Accessori specifici per i dissuasori a pag. 44 - 48.



Talos M30



Dissuasore automatico oleodinamico a totale scomparsa

- **Progettato**
  sulla base delle specifiche ASTM/PAS 68 con alcuni componenti strutturali specifici della cassaforma di fondazione.
  È indicato per un utilizzo intensivo e per la protezione degli accessi carrabili a siti sensibili (antiterrorismo) quali basi militari, ambasciate, banche, enti ministeriali, etc.
- **Movimento rapido e silenzioso**
  centralina idraulica nella parte superiore della cassaforma. Segnalazione luminosa a led della colonna.
  Diametro della colonna 275 mm, spessore 12 mm, altezza 800 mm e vincolo 400 mm (HRC).
  Personalizzazione secondo la gamma di colori RAL, verniciatura a polvere poliestere.
  Paraspigolo in gomma sulla testa della colonna.
- **Qualità dei materiali**
  tutta la struttura è trattata con zincatura elettrolitica, la cassaforma di fondazione è trattata con zincatura a caldo. Connettore e scatola di derivazione IP 66 per il cablaggio. Temperatura di esercizio -40 °C +80 °C.
- **Configurazioni opzionali**
  ampia scelta degli accessori di comando e di sicurezza.
  Il programmatore elettronico ELPRO S40 gestisce fino a quattro dissuasori simultaneamente.



Particolare della cassaforma



Riscaldatore



Connettore IP66

Talos M30

DATI TECNICI

Diametro colonna	Ø 275 mm
Spessore colonna	12 mm
Altezza colonna	800 mm
Materiale colonna	acciaio S355J
Finitura colonna	vernice polvere poliestere RAL 7016
Cassaforma di fondazione	zincata a caldo
Tempo di salita [velocità]	~4,50 s [18 cm/s]
Tempo di discesa [velocità]	~3,42 s [23 cm/s]
Temperatura di esercizio	-20 °C +80 °C (-40 °C +80 °C con riscaldatore)
Tipo di olio	oil FADINI cod. 708L
Tensione di alimentazione	230 Vac- 50 Hz
Potenza assorbita	1.100 W
Corrente assorbita	1,8 A
Grado di protezione centralina	IP 67
Frequenza di utilizzo	molto intensivo
Resistenza all'urto	150.000 J
Resistenza allo sfondamento	700.000 J
Carico statico massimo	20.000 kg

DIMENSIONI D'INGOMBRO

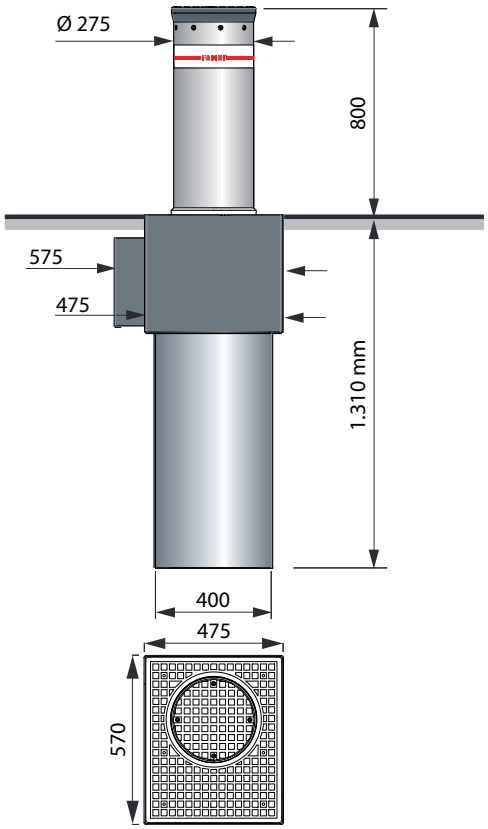

Cod. Art.	Diametro colonna 275 mm				Peso (kg)	Tempo di salita (s) Velocità [cm/s]	Tempo di discesa (s) Velocità [cm/s]
	Altezza (mm)	Spessore (mm)	Vincolo (mm)	Finitura			
9682L	800	12	400	RAL 7016 grigio antracite	291	(~4,50) [18]	(~3,42) [23]

NOTA: Ogni articolo è fornito con la propria cassaforma di fondazione in acciaio zincato a caldo.
NOTA: Ogni articolo è corredato di:

Colonna a scomparsa in acciaio S355J trattata cataforesi e verniciata a polveri poliestere, completa di 9 led, di adesivo retroriflettente omologato e di paraspigolo in gomma sulla testata della colonna.
Centralina idraulica alloggiata nella parte superiore della cassaforma di fondazione (alimentazione 230 Vac – 50 Hz).
Finecorsa magnetici per la colonna in posizione abbassata e per colonna alzata.
Scatola di derivazione con connettore IP 66 (il cavo elettrico è un articolo a parte) .

Accessori specifici per i dissuasori a pag. 44 - 48.

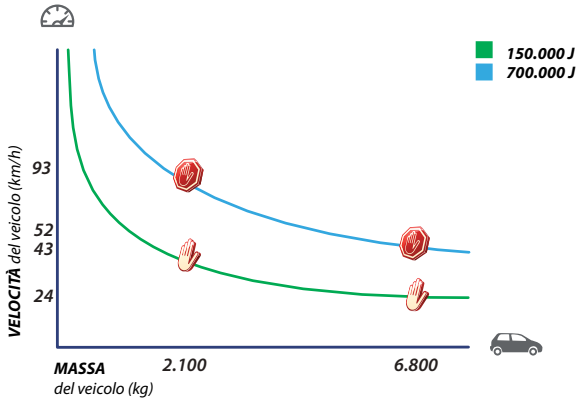

Diversi fattori quali l'indice di compattazione, il coefficiente di permeabilità del terreno e il tipo di calcestruzzo possono ridurre anche notevolmente i valori indicati nel grafico.

Talos M50

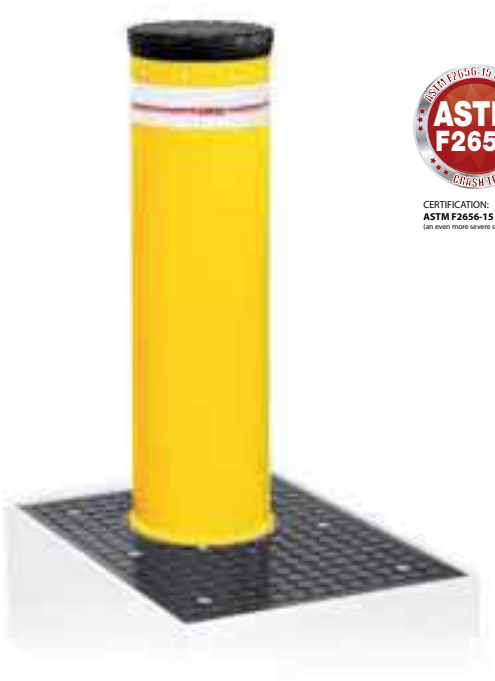

CERTIFICATION:
ASTM F2656-15 C750
(an even more severe standard than M50 former K12)

CERTIFICATION:
PAS 68:2013 V/7500 (N3)/80

CERTIFICATION:
IWA 14-1:2013 V/7200 [N3C]/80

Dissuasore oleodinamico a scomparsa di sicurezza, indicato per un utilizzo intensivo e per la protezione di siti sensibili e di tutte quelle aree in cui sia richiesto un alto livello di sicurezza e protezione perimetrale contro attacchi terroristici. Un singolo TALOS M50 ha superato con successo il crash test resistendo all'urto di un camion di 7,5 t lanciato alla velocità di 80 km/h e rimanendo perfettamente integro ed operativo.

Meccanica Fadini è il primo costruttore che ha ottenuto per il proprio dissuasore TALOS M50 tutte le più importanti e aggiornate certificazioni mondiali:
- **ASTM F2656-15 C750**
  (condizione più gravosa rispetto alla M50 ex K12)
- **PAS 68:2013 V/7500 (N3)/80**
- **IWA 14-1:2013 V/7200 [N3C]/80**

Nella parte superiore della cassaforma di fondazione del dissuasore è posizionata l'unità idraulica, costituita da due pompe. Il blocco idraulico mantiene la colonna in posizione alta sempre, anche in caso di mancanza di corrente. Il dissuasore è corredato di: due finecorsa magnetici, uno per colonna alzata ed uno per colonna abbassata, luci Led, adesivo retroriflettente omologato, connettore a sgancio rapido (grado di protezione IP 66) per il cavo di alimentazione. ELPRO S50 è il programmatore elettronico specifico per il dissuasore TALOS M50. Disponibile anche il modello TALOS M50 fisso.

Diversi fattori quali l'indice di compattazione, il coefficiente di permeabilità del terreno e il tipo di calcestruzzo possono ridurre anche notevolmente i valori indicati nel grafico.

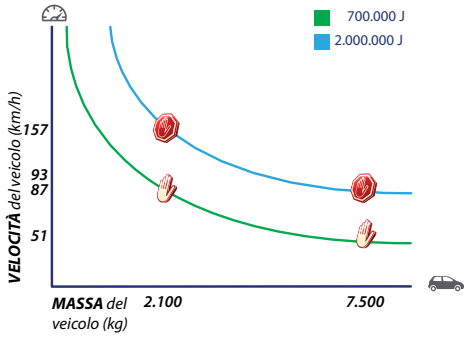



Talos M50

DATI TECNICI

Diametro colonna	Ø 275 mm
Spessore colonna	20 mm
Altezza colonna	1.000 mm
Materiale colonna	acciaio S355J
Finitura colonna	vernice polvere poliestere
Cassaforma di fondazione	zincata a caldo
Tempo di salita [velocità]	~5,0 s [20 cm/s]
Tempo di discesa [velocità]	~3,2 s [31 cm/s]
Temperatura di esercizio	-20 °C +80 °C (-40 °C +80 °C con riscaldatore)
Tipo di olio	oil FADINI cod. 708L
Tensione di alimentazione	230 Vac- 50 Hz
Potenza assorbita	3.100 W (1.500+1.550)
Corrente assorbita	10÷13 A
Grado di protezione centralina	IP 67
Frequenza di utilizzo	molto intensivo
Resistenza all'urto	700.000 J
Resistenza allo sfondamento	2.000.000 J
Carico statico massimo	20.000 kg

DIMENSIONI D'INGOMBRO

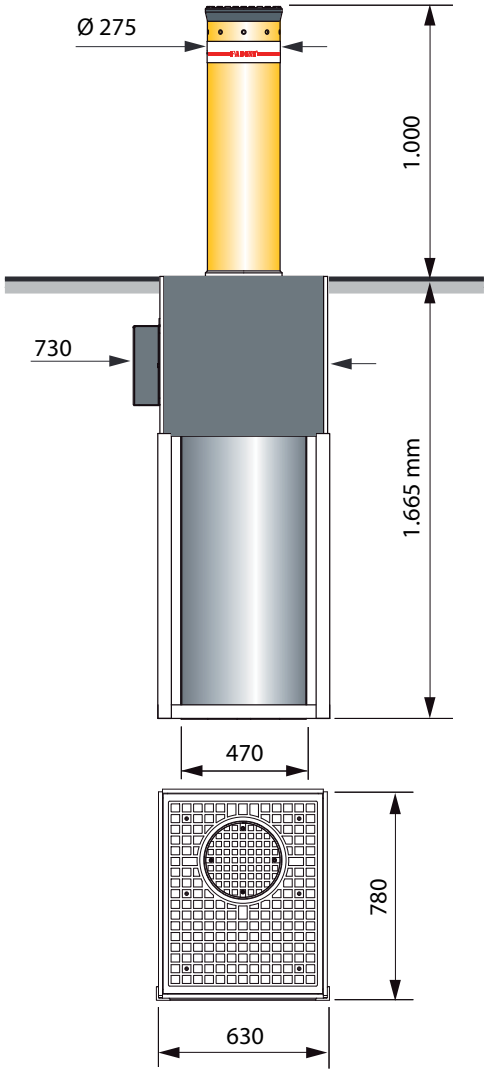

Cod. Art.	Diametro colonna 275 mm				Peso (kg)	Tempo di salita (s) Velocità [cm/s]	Tempo di discesa (s) Velocità [cm/s]
	Altezza (mm)	Spessore (mm)	Vincolo (mm)	Finitura (*)			
9690L	1000	20	500	RAL	770	(~5,0) [20]	(~3,2) [31]

NOTA: Ogni articolo è fornito con la propria cassaforma di fondazione in acciaio zincato a caldo.
NOTA: Ogni articolo è corredato di:

Colonna a scomparsa in acciaio S355J trattata cataforesi e verniciata a polveri poliestere, completa di 9 led, di adesivo retroriflettente omologato e di paraspigolo in gomma sulla testata della colonna.
Centralina idraulica alloggiata nella parte superiore della cassaforma di fondazione (alimentazione 230 Vac – 50 Hz).
Finecorsa magnetici per la colonna in posizione abbassata e per colonna alzata.
Scatola di derivazione con connettore IP 66 (il cavo elettrico è un articolo a parte) .

(*) Colorazioni RAL disponibili a richiesta da un elenco stabilito dall'azienda.
Accessori specifici per i dissuasori a pag. 44 - 48.

PROGRAMMATORI ELETTRONICI SPECIFICI

Cod. Art.	Descrizione	Servizio	N. Talos M50 gestiti	Quadro di contenimento
9097L	ELPRO S50 - T1	Monofase	1	✓ [310 x 425 x 160 mm]
9098L	ELPRO S50 - T2	Monofase	2	✓ [405 x 500 x 200 mm]
9099L	ELPRO S50 - T3	Monofase	3	✓ [405 x 500 x 200 mm]

Strabuc 930 Opinat

led



OMOLOGAZIONE
Decreto Ministero dei Trasporti D.D. 25477 del 09/08/2006

Dissuasore di traffico a scomparsa omologato per installazioni in aree pubbliche.

- **Sviluppato**
  per regolare il traffico veicolare nelle strade pubbliche.
  Può essere posizionato a limitazione di piazze, centri storici, vicoli, zone a traffico limitato ZTL, aree pedonali o parcheggi comunali.
  Minimo impatto architettonico, urbanistico ed ambientale.
- **Movimento rapido e silenzioso**
  diametro della colonna 275 mm, spessore 12 mm, altezza 700 mm.
  Posa in opera semplificata grazie alla predisposizione della cassaforma di contenimento. 10 m di cavi elettrici in dotazione di serie.
  Segnalazione luminosa a led. Paraspigolo in gomma sulla testa della colonna. Sblocco manuale con chiave a profilo triangolare.
- **Sicurezza certificata**
  rilevatore di masse metalliche, cicalino sonoro di movimento, semaforo, cartello segnaletico, dispositivo di emergenza "Rompere il Vetro", elettrovalvola (che consente l'abbassamento della colonna in un tempo di 5 secondi nel caso di mancanza di alimentazione elettrica), E.A.R. 35 (rilevatore acustico d'emergenza per le sirene dei veicoli adibiti alla pubblica sicurezza e pronto soccorso): tutti questi accessori consentono un'installazione sicura e garantita.
  Omologazione Ministeriale del 09/08/2006.






Esempi di installazione

DATI TECNICI

Diametro colonna	Ø 275 mm
Spessore colonna	12 mm
Altezza colonna	700 mm
Materiale colonna	acciaio S355J
Finitura colonna	Vernice polvere poliestere RAL 7016
Cassaforma	zincata a caldo
Tempo di salita	~ 11,6 s
Tempo di discesa	~ 9,9 s
Temperatura di esercizio	-20 °C +80 °C (*)
Tipo di olio	Oil FADINI cod. 708L
Tensione di alimentazione	230 Vac- 50 Hz
Potenza assorbita	330 W
Corrente assorbita	1,8 A
Potenza resa	0,25 kW (0,33 CV)
Grado di protezione centralina	IP 67
Frequenza di utilizzo	molto intensivo
Resistenza all'urto	45.000 J
Resistenza allo sfondamento	410.000 J
Carico statico massimo	20.000 kg
Peso dissuasore	180 kg
Peso contenitore (cod. 9555L)	30 kg

DIMENSIONI D'INGOMBRO

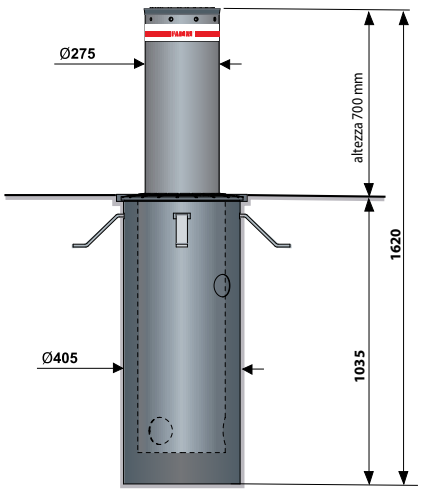

Ogni dissuasore Strabuc 930 Opinat viene fornito con cavi elettrici di lunghezza 10 metri (per motore elettrico, finecorsa, elettrovalvola, luci led).
Per un'installazione corretta consultare sempre il manuale di istruzioni specifico.
Verificare sempre la permeabilità naturale del terreno, altrimenti predisporre un drenaggio forzato dell'acqua meteorologica alla base della cassaforma.

(*) -40 °C con accessori optional specifici, pag. 17.

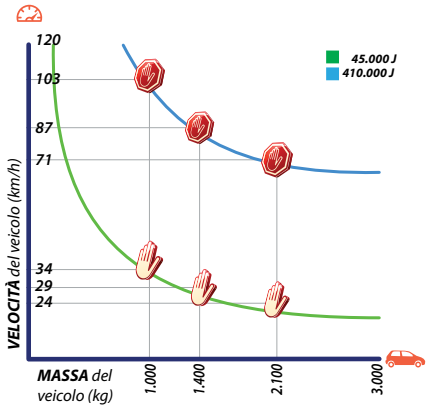

Diversi fattori quali l'indice di compattazione, il coefficiente di permeabilità del terreno e il tipo di calcestruzzo possono ridurre anche notevolmente i valori indicati nel grafico.

Strabuc 930 Opinat

Cod. Art.	Diametro colonna (mm)	Altezza colonna (mm)	Spessore colonna (mm)	Finitura colonna	LED di segnalazione	Elettrovalvola (24 Vdc)	Cicalino
9328L	275	700	12	RAL 7016 grigio antracite	✓	✓	✓

NOTA: L'omologazione è riconosciuta con tutti gi accessori indicati nel kit cod. 9330L.
NOTA: Solo gruppo operativo oleodinamico con colonna rientrante trattata cataforesi e verniciatura a polvere poliestere.
Adesivo retroriflettente omologato. Finecorsa di intervento a colonna abbassata e alzata.
N° 9 lampade a luce led color ambra. Collare di copertura in alluminio, viti e guarnizione di finitura in gomma protettiva.
Il cilindro di contenimento flangiato è trattato con zincatura a caldo, il telaio gruppo di fissaggio con zincatura elettrolitica.
Alimentazione 230 V.
Per ciascun dissuasore con elettrovalvola si deve prevedere lo stabilizzatore di tensione 24 V, cod. 9321L.
Accessori specifici per i dissuasori a pag. 44 - 48.

Confezione **KIT STRABUC 930 Opinat** - Omologato -

Cod. Art.	Diametro colonna (mm)	Altezza colonna (mm)	Spessore colonna (mm)	Finitura colonna	LED di segnalazione	Elettrovalvola	Cicalino
9330L	275	700	12	RAL 7016 grigio antracite	✓	✓	✓

Cod. Art.	Descrizione	Quantità (pz.)
9328L	STRABUC 930 Opinat	1
370L	CHIS 37 da parete	1
2032L	Rilevatore per n. 2 spire magnetiche, 24 Vac/dc	1
3203L	Semaforo a 2 luci rossa e verde (230 V) con attacchi	1
3220L	Segnaletica stradale di pericolo con attacchi, viti e palo di sostegno	1
7065L	Condensatore da 20 µF con cavo elettrico	1
7280L	ELPRO S40	1
7282L	Schedina semaforica ad innesto per ELPRO S40/980/27/37	1
7285L	Quadro di contenimento modello GW46002 in poliestere	1
7288L	E.A.R. 35 - Rilevatore acustico di emergenza con contenitore	1
9321L	Stabilizzatore di tensione 24 V	1
9331L	Dispositivo di emergenza a pulsante rosso con staffe di fissaggio	1
9555L	Contenitore cilindrico con zanche, trattamento di zincatura a caldo, serie STRABUC	1

ACCESSORI SPECIFICI

	Cod. Art.	Descrizione
	**9555L**	Contenitore cilindrico con zanche, trattamento di zincatura a caldo, serie STRABUC
	**9191L**	Flangia di copertura foro contenitore cilindrico

ACCESSORI SPECIFICI PER I DISSUASORI AUTOMATICI A SCOMPARSA

	Cod. Art.	Descrizione
	**60L**	Cambio colore RAL
	**2032L**	Rilevatore a 2 spire magnetiche con 2 uscite relè e 1 uscita allarme, 24 Vac/dc
	**2037L**	Spira preassemblata da 6 m di circonferenza con 10 m di cavo di alimentazione
	2042L	Spira preassemblata da 12 m di circonferenza con 10 m di cavo di alimentazione
	**2746L**	HELIOS 29 - Scheda ad innesto per ELPRO S40 che consente di mantenere in temperatura l'olio presente all'interno delle centraline idrauliche dei dissuasori
	**2756L**	Sonda di temperatura per HELIOS 29 con 5 m di cavo e connettore
	**3203L**	Semaforo a 2 luci rossa e verde (230 V) con attacchi
	**3204L**	Semaforo a 3 luci rossa, gialla e verde (230 V) con attacchi
	**3206L**	Coppia di staffe per il fissaggio del semaforo al palo tondo
	**3220L**	Segnaletica stradale di pericolo automatismo in movimento, con attacchi, viti e palo di sostegno
	**7230L**	DUPCO 72 - Scheda per ottenere in uscita dei contatti puliti duplicando i singoli contatti dei finecorsa in ingresso (massimo due automazioni per scheda). Si collega a qualsiasi programmatore elettronico serie ELPRO

	Cod. Art.	Descrizione
	**7282L**	Schedina semaforica ad innesto per ELPRO
	2783L	Kit composto da n. 2 microprocessori e n. 1 schedina semaforica per poter collegare insieme n. 2 programmatori elettronici ELPRO S40 e gestire fino a 8 dissuasori automatici a scomparsa
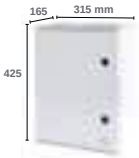	**7285L**	Quadro di contenimento modello GW46002 in poliestere IP 65, con portiera e piastra in metallo interna
	**7288L**	E.A.R. 35 - Rilevatore Acustico di Emergenza delle sirene in dotazione ai mezzi di pubblico soccorso e pubblica sicurezza. In situazioni di emergenza, a rilevazione avvenuta, emette un segnale di consenso al programmatore ELPRO per abbassare i dissuasori e liberare il transito. Completo di contenitore in ABS
	**9321L**	Stabilizzatore di tensione 24 V. Per ciascun dissuasore con elettrovalvola si deve prevedere uno stabilizzatore
	**9331L**	Dispositivo di emergenza a pulsante rosso con staffe di fissaggio
	**2249L**	Kit viti antieffrazione in acciaio inox AISI 316 per i dissuasori a scomparsa serie CORAL e VIGILO
	2590L	KIT cavo elettrico di riscaldamento 230 V da 3 m per dissuasori a scomparsa serie CORAL e VIGILO. Completo di cavo di alimentazione 10 m e nastro adesivo in alluminio 3 m
	**2557L**	Adesivo retroriflettente omologato (per colonne serie CORAL)
	**2558L**	Adesivo retroriflettente omologato (per colonne serie VIGILO)

ACCESSORI SPECIFICI PER I DISSUASORI AUTOMATICI A SCOMPARSA SERIE TALOS

Cod. Art.	Descrizione
 **9540L**	Realizzazione sui dissuasori serie TALOS, automatici, della testa della colonna e della cassaforma inclinata rispettando la pendenza del piano stradale. NOTA: realizzazione disponibile esclusivamente per i modelli TALOS con colonna spessore 4 – 12 mm, altezza 500 - 600 -700 - 800 mm, previa approvazione di fattibilità da parte dell'ufficio tecnico FADINI.
 **9560L**	Cassaforma di fondazione H 1.010 mm, trattamento di zincatura a caldo. Da utilizzare esclusivamente per i modelli: TALOS 9450 - 9450/HRC - 9460 – 9470 – 9651 – 9661 – 9671
9561L	Cassaforma di fondazione H 1.210 mm, trattamento di zincatura a caldo. Da utilizzare esclusivamente per i modelli: TALOS 9460/HRC - 9470/HRC - 9480 – 9661/HRC - 9671/HRC – 9681
9562L	Cassaforma di fondazione H 1.310 mm, trattamento di zincatura a caldo. Da utilizzare esclusivamente per i modelli TALOS 9480/HRC – 9681/HRC
9563L	Cassaforma di fondazione H 830 mm, trattamento di zincatura a caldo. Da utilizzare esclusivamente per i modelli TALOS 9450 – 9651
 **9564L**	Chiusino metallico per la copertura della cassaforma di fondazione
 **9565L**	Verniciatura a polvere poliestere RAL 1028 giallo melone (per colonna spessore 4 mm e 12 mm)
 **9566L**	Verniciatura a polvere poliestere RAL 7016 grigio antracite (per colonna spessore 4 mm e 12 mm)
 **9567L**	Cicalino di segnalazione movimento colonna a scomparsa. NOTA: il dispositivo viene installato direttamente sul dissuasore in fabbrica ed esclusivamente sui modelli serie TALOS.

Cod. Art.	Descrizione
 **9568L**	Rilevatore di presenza ostacoli per i dissuasori serie TALOS. É un dispositivo di sicurezza che impedisce il sollevamento della colonna in presenza di un ostacolo o inverte il moto se l'ostacolo viene rilevato durante il movimento di salita. La regolazione della sensibilità può essere fatta facilmente agendo sul pressostato. NOTA: il dispositivo viene installato direttamente sul dissuasore in fabbrica (tarato per un peso minimo di circa 15 kg) ed esclusivamente sui modelli serie TALOS (escluso TALOS M50)
 **9569L**	Elettrovalvola 24 Vdc per l'abbassamento automatico della colonna in caso di mancanza di alimentazione elettrica. Da abbinare sempre con lo stabilizzatore cod. 9321L. NOTA: il dispositivo viene installato direttamente sul dissuasore in fabbrica ed esclusivamente sui modelli serie TALOS (escluso TALOS M50)
 **9570L**	Riscaldatore per i dissuasori NOTA: il dispositivo viene installato direttamente sul dissuasore in fabbrica
9571L	Termostato per attivare e alimentare N. 1 riscaldatore, completo di sonda di temperatura
 **9572L**	Termostato per attivare e alimentare N. 3 riscaldatori, completo di sonda di temperatura

	Cod. Art.	Descrizione
	**9573L**	Kit viti antieffrazione in acciaio inox AISI 316 per i dissuasori a scomparsa automatici e semiutomatici serie TALOS
	9578L	Kit viti antieffrazione in acciaio inox AISI 316 per il dissuasore a scomparsa automatico TALOS M50
	**9574L**	Adesivo retroriflettente omologato
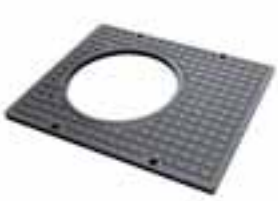	**9575L**	Piastra antieffrazione. Non permette l'accesso allo sblocco manuale, impedendo così di abbassare la colonna manualmente
	9576L	Cavo multipolare tipo BUT FLESSIBILE FG 70R 12x1,5 mm^2. Per i dissuasori TALOS: - nella versione di serie, senza accessori opzionali; - nella versione con massimo due accessori opzionali (tra elettrovalvola, rilevatore di presenza ostacoli e riscaldatore). N.B. La presenza o meno del cicalino sul dissuasore TALOS, non influisce sulla scelta del cavo.
	9577L	Cavo multipolare tipo BUT FLESSIBILE FG 70R 16x1,5 mm^2. Per i dissuasori TALOS: - nella versione con tutti e tre gli accessori opzionali applicati (elettrovalvola, rilevatore di presenza ostacoli e riscaldatore). N.B. La presenza o meno del cicalino sul dissuasore TALOS, non influisce sulla scelta del cavo.
	**9580L**	Film adesivo polimerico protetto con laminazione trasparente lucida o opaca, stampato in quadricomia applicato direttamente sulla colonna dei dissuasori automatici, semiautomatici o fissi serie TALOS. NOTA: il file di stampa deve essere fornito dal cliente ad alta risoluzione nei seguenti formati: ai, eps, vettoriali o file pdf in alta risoluzione formato stampa cmyk 300 dpi. . E' importante considerare che il file grafico deve avere le stesse proporzioni della colonna in cui sarà stampato. Considerando che la stampa reale sarà di grandi dimensioni, é raccomandabile realizzare il file grafico con la proporzione del 100%. Realizzare i files grafici solo nei formati Adobe InDesign, Adobe Illustrator oppure in PDF (non modificabile) ad alta risoluzione. È comunque possibile richiedere una proposta di grafica al nostro ufficio tecnico (quotazione a parte).
	9684L	Rivestimento in acciaio inox AISI 304 spessore 12/10 per colonna TALOS M30
	9688L	Rivestimento in acciaio inox AISI 304 spessore 12/10 per colonna TALOS M50

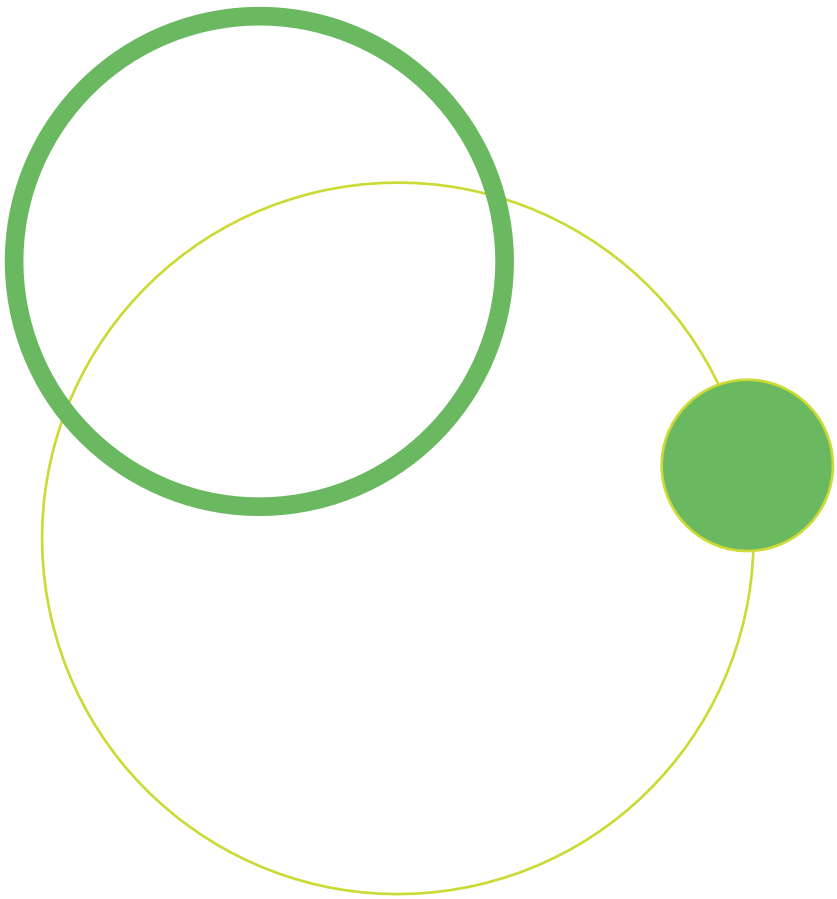

NOTA
Consultare il catalogo Sistemi per l'automazione di cancelli per gli altri accessori di comando (tastiere digitali, lettori di prossimità, selettori a chiave, dispositivi di comando a gettoni, radio riceventi e trasmettitori, etc.) e di sicurezza (fotocellule a luce infrarossa, lampeggiatori, etc.).

PROGRAMMATORI ELETTRONICI PER DISSUASORI AUTOMATICI



ELPRO S20

cod. **7278L**

Programmatore elettronico monofase per la gestione fino a 2 dissuasori a scomparsa, con tutte le funzioni di logica programmata automatico o semiautomatico, morsettiere estraibili, led di diagnostica luminosa, collegamento condensatori separati, predisposto per scheda di gestione semafori a 2/3 luci e orologio esterno.
Specifico per la gestione dei seguenti dissuasori automatici:

- serie CORAL
- serie VIGILO
- serie TALOS
- TALOS M30
- STRABUC 930 OPINAT

CARATTERISTICHE TECNICHE	
Alimentazione scheda monofase	230 V ±10% 50 Hz
Alimentazione scheda trifase	-
Potenza max motori	1.200 W
Uscita luce di cortesia	-
Uscita fotocellule/selettore/radio ricevente	24 Vdc max 250 mA
Uscita spia di segnalazione	24 V - 3 W max
Uscita per controllo DSA	-
Uscita lampeggiante	230 V - 100 W max
Tempo di lavoro	1 - 22 s
Tempo di pausa	1 - 180 s
Tempo ritardo anta in chiusura	-
Tempo apertura pedonale	-

Dimensioni contenitore	210 x 295 x 110 mm
Grado di protezione	IP 64
Temperatura di esercizio	-20 °C +55 °C

Alimentazione elettrovalvola	230 V - 50 Hz
Uscita per cicalino di movimento	230 V - 100 W max

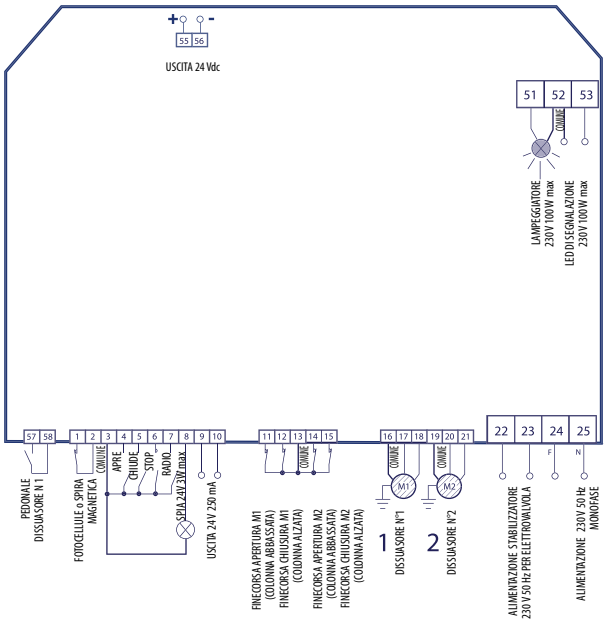



ELPRO S40 cod. 7280L

Programmatore elettronico monofase per la gestione fino a 4 dissuasori a scomparsa, con tutte le funzioni di logica programmata automatico o semiautomatico, morsettiere estraibili, led di diagnostica luminosa, collegamento condensatori separati, predisposto per scheda di gestione semafori a 2/3 luci e orologio esterno.
Specifico per la gestione dei seguenti dissuasori automatici:

- serie CORAL
- serie VIGILO
- serie TALOS
- TALOS M30
- STRABUC 930 OPINAT

CARATTERISTICHE TECNICHE	
Alimentazione scheda monofase	230 V ±10% 50 Hz
Alimentazione scheda trifase	-
Potenza max motori	2.400 W
Uscita luce di cortesia	-
Uscita fotocellule/selettore/radio ricevente	24 Vdc max 250 mA
Uscita spia di segnalazione	24 V - 3 W max
Uscita per controllo DSA	-
Uscita lampeggiante	230 V - 100 W max
Tempo di lavoro	1 - 22 s
Tempo di pausa	1 - 180 s
Tempo ritardo anta in chiusura	-
Tempo apertura pedonale	-
Dimensioni contenitore	210 x 295 x 110 mm
Grado di protezione	IP 64
Temperatura di esercizio	-20 °C +55 °C
Alimentazione elettrovalvola	230 V - 50 Hz
Uscita per cicalino di movimento	230 V - 100 W max

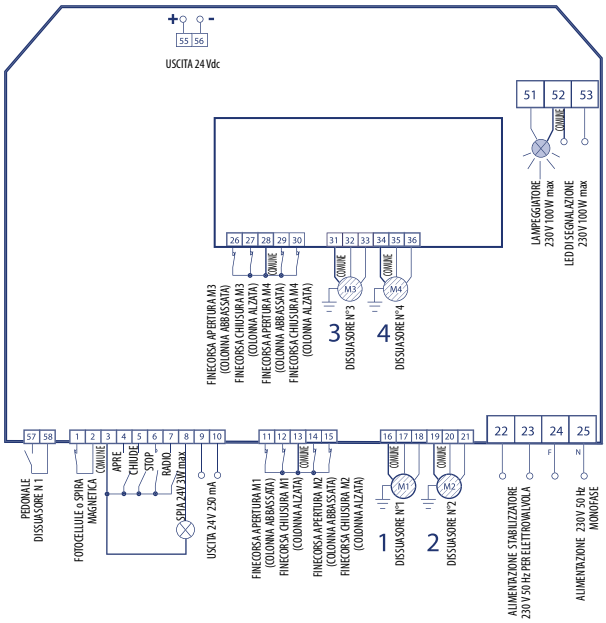



ELPRO S50

Programmatore elettronico monofase ELPRO S50 con teleruttori di potenza, dedicato alla gestione del dissuasore a scomparsa TALOS M50.
Quadro di contenimento in poliestere IP 65, con portiera e piastra in metallo interna.
Tutte le funzioni di logica programmata automatico o semiautomatico, morsettiere estraibili, led di diagnostica luminosa, collegamento condensatori separati, predisposto per scheda di gestione semafori a 2/3 luci e orologio esterno.

Modello ELPRO S50-T1, codice **9097L**, per la gestione di n. 1 TALOS M50.
Modello ELPRO S50-T2, codice **9098L**, per la gestione di n. 2 TALOS M50.
Modello ELPRO S50-T3, codice **9099L**, per la gestione di n. 3 TALOS M50.

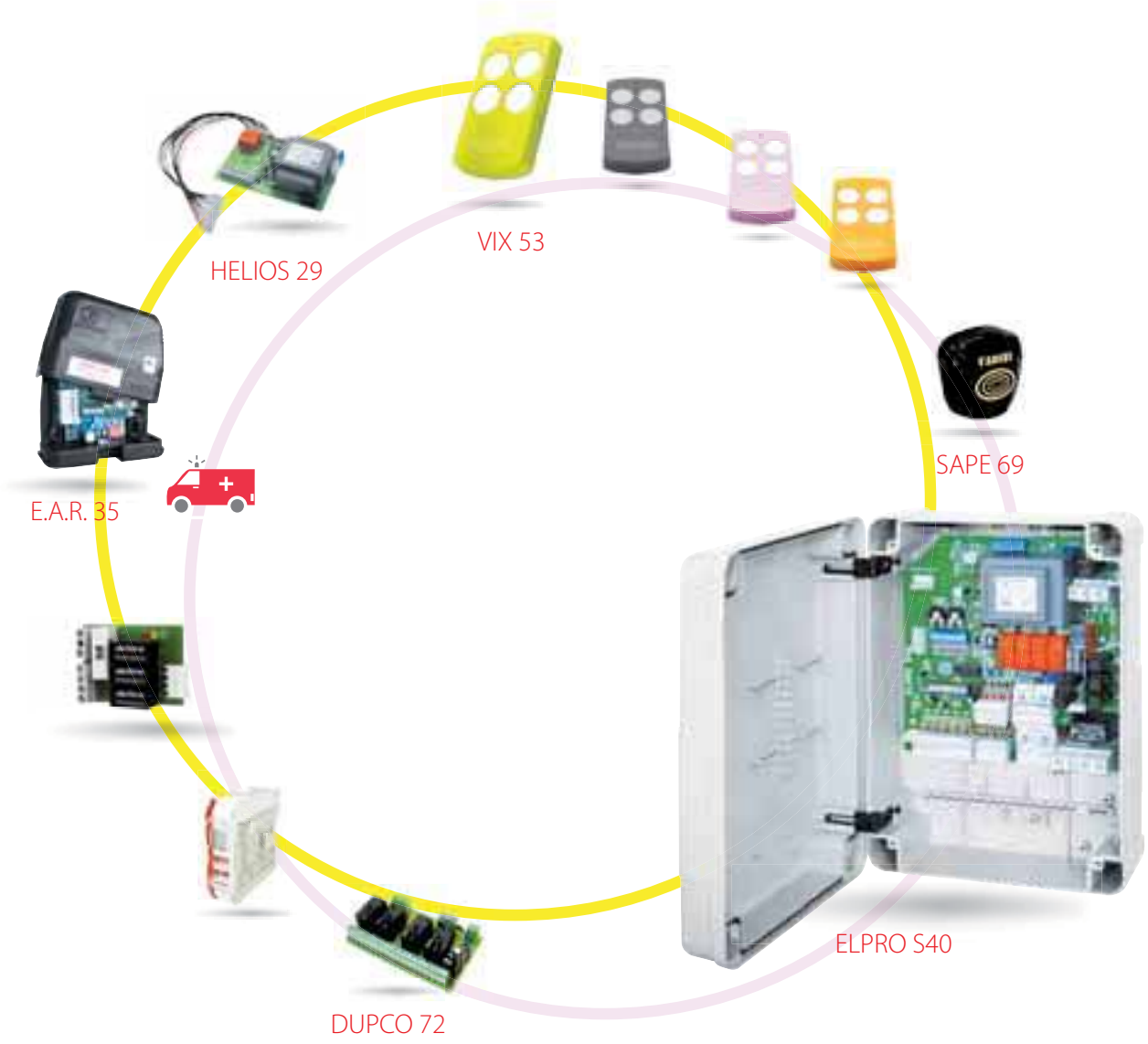
HELIOS 29
VIX 53
SAPE 69
E.A.R. 35
ELPRO S40
DUPCO 72

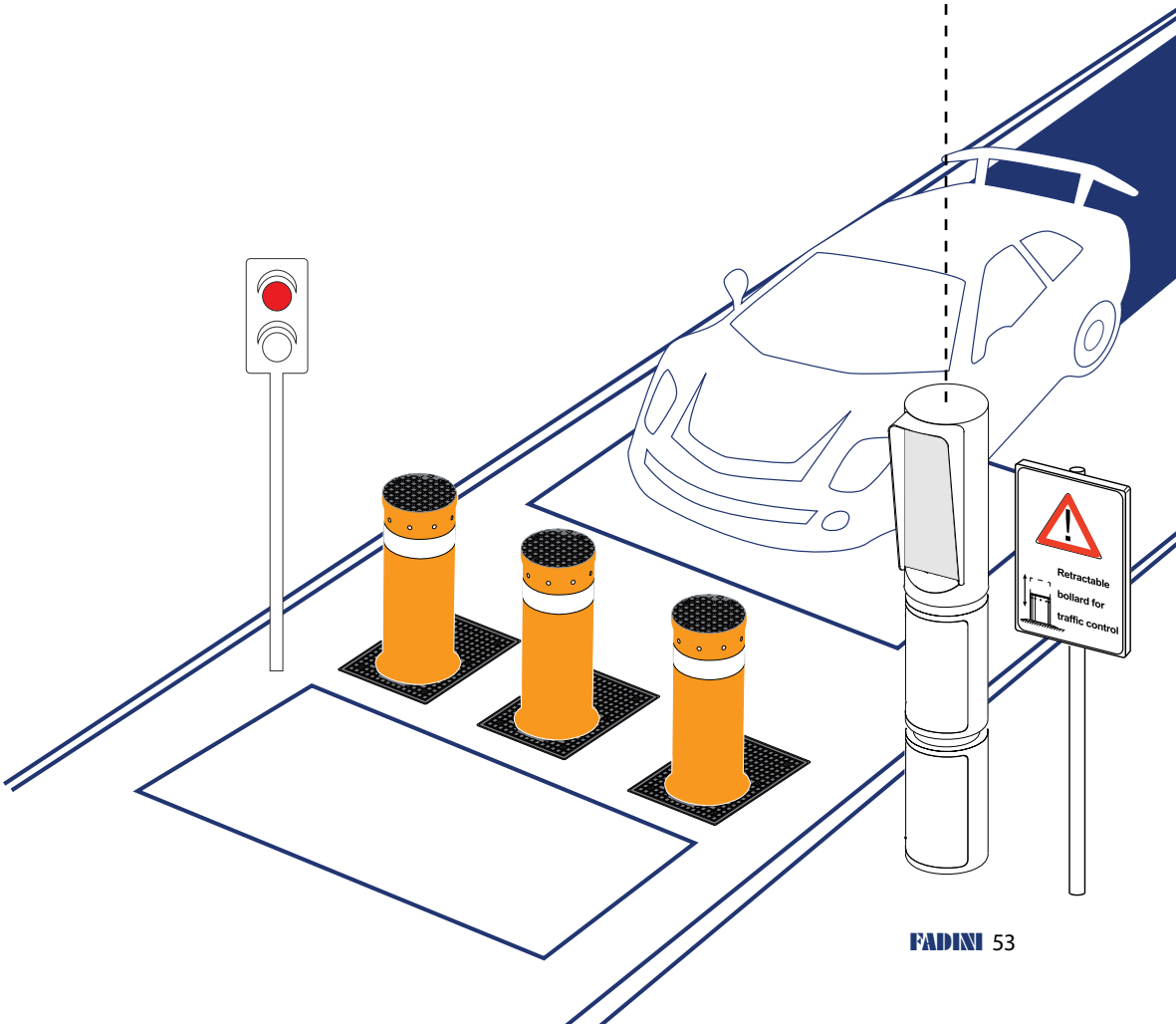
Retractable
bollard for
traffic control

Visual 344



Possibili installazioni di accessori e componenti funzionali in prossimità dell'automazione

Colonna ad elementi sovrapposti per uso armadio.

Colonna di servizio a supporto di impianti con barriere stradali o dissuasori a scomparsa per alloggiare al suo interno i relativi accessori di comando e sicurezza.

Costruita in acciaio S235J trattato cataforesi e verniciato per **resistere agli agenti atmosferici.**

La colonna è composta da **moduli sovrapposti,** ognuno con portiera di accesso con serratura a chiave cifrata.

Il modulo superiore è dotato di un pannello frontale in alluminio, predisposto per l'inserimento di vari accessori di comando (tastiere digitali, citofoni, lettori di prossimità, etc.).

È possibile inoltre montare sul pannello superiore un semaforo a led a due o tre luci.



Pannello in alluminio con pulsantiera digitale, semaforo e lettore di prossimità



VISUAL 344 con citofono personalizzato in un parcheggio auto

DATI TECNICI

Materiale	acciaio S235J
Spessore	4 mm
Materiale Pannello	Alluminio
Diametro moduli	Ø 275 mm
Altezza singolo modulo base	542 mm
Altezza singolo modulo porta accessori	805 mm
Peso 3 moduli	70 kg
Peso 2 moduli	50 kg
Colore	RAL 7016 grigio antracite trattato cataforesi
Grado di protezione	IP 53
Resistenza all'urto	5.000 J (forza di 500 kg ad 1 m di altezza)

DIMENSIONI D'INGOMBRO

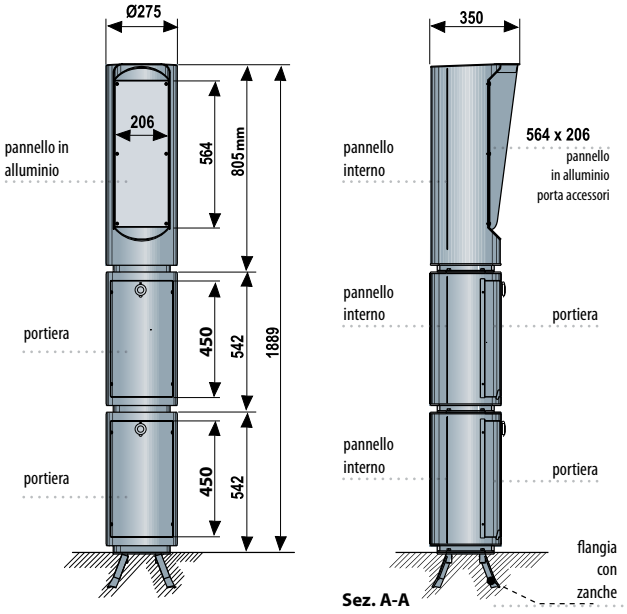

Visual 344

	Cod. Art.	Specifiche	Moduli			
		Altezza (m)	Cod. 3450L (quantità)	Cod. 3452L (quantità)	Cod. 3456L (quantità)	Cod. 3462L (quantità)
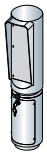	**3446L**	1,34	1	1	1	
	**3448L**	1,88	1	1	2	
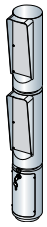	**3460L**	2,14	1	1	1	1

MODULI PER VISUAL 344

	Cod. Art.	Descrizione	Altezza (m)
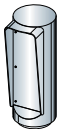	**3450L**	Modulo superiore ad una faccia con pannello	0,80
	**3456L**	Modulo base con serratura a chiave cifrata	0,54
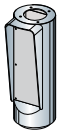	**3462L**	Modulo intermedio ad una faccia con pannello	0,80
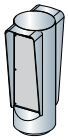	**3466L**	Modulo superiore a due facce con pannelli	0,80

ACCESSORI SPECIFICI

	Cod. Art.	Descrizione
	**3452L**	Flangia con zanche e viti di fissaggio
	**3457L**	Tappo per singolo modulo base
	3214L (*)	Semaforo a Led, 2 luci rosso-verde, 24 Vac/dc
	3215L (*)	Semaforo a Led, 2 luci rosso-verde, 230 V
	3216L (*)	Semaforo a Led, 3 luci rosso-giallo-verde, 24 Vac/dc
	3217L (*)	Semaforo a Led, 3 luci rosso-giallo-verde, 230 V
	**60L**	Cambio colore RAL

(*) solo per applicazione su VISUAL 344

Dissuasori semiautomatici

Gaspo 252



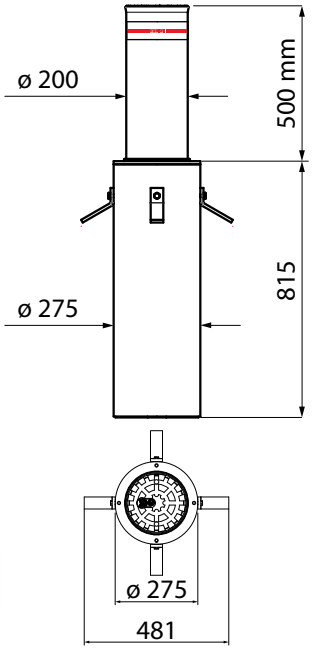

Colonna a totale scomparsa diametro 200 mm, altezza 500 mm.
Si abbina ai dissuasori automatici a scomparsa serie VIGILO.
Colonna in acciaio S235J trattata cataforesi e verniciata a polveri poliestere oppure in acciaio inox AISI 304. Contenitore cilindrico zincato a caldo.
Chiusino calpestabile e carrabile.

- **Non necessita di particolari regolazioni o tarature, installazione immediata.**
- **Semplicità**
  del movimento con le molle a gas di spinta all'interno della colonna: il sollevamento avviene automaticamente, l'abbassamento deve essere agevolato premendo con il piede sulla testa del dissuasore.
  Il dissuasore viene azionato con l'apposita chiave di sblocco sagomata che consente a colonna completamente abbassata, un aggancio sicuro e garantito (chiave disponibile a profilo triangolare optional, pag. 66).
- **Sicuro**
  con la testa della colonna con paraspigolo in gomma contro urti violenti e l'adesivo retroriflettente omologato per essere visibile anche nell'oscurità.

Cod. Art.	Modello	Diametro colonna (mm)	Altezza colonna (mm)	Spessore colonna (mm)	Finitura	Resistenza all'urto (**)	Resistenza allo sfondamento (**)
2520L	GASPO 252	200	500	4	RAL 7016 grigio antracite	30.000 J	160.000 J
2524L	GASPO 252	200	500	4	inox AISI 304 satinato	30.000 J	160.000 J
2528L	GASPO 252	200	500	4	inox AISI 304 satinato	30.000 J	160.000 J

NOTA: l'art. 2528L presenta la colonna, il corpo di contenimento, l'asta dello sblocco in acciaio inox AISI 304. Cassaforma zincata a caldo.

Gaspo 254



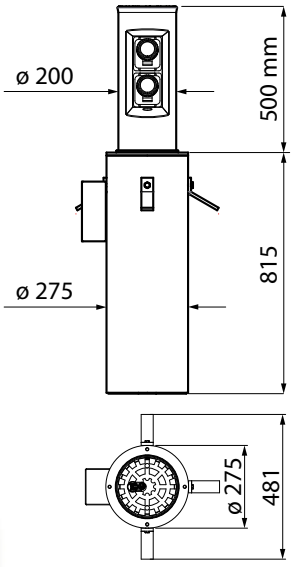

Colonna a totale scomparsa per utenze di servizio.
Diametro 200 mm, altezza 500 mm.
Chiusino calpestabile e carrabile.
Colonna in acciaio S235J trattata cataforesi e verniciata a polveri poliestere.
Contenitore cilindrico zincato a caldo.
Stesse caratteristiche di funzionalità del modello GASPO 252.

- **L'energia, solo quando serve.**
  All'interno della colonna sono presenti due prese monofase 230 V, tipo «Gewiss GW 62 426».

Cod. Art.	Modello	Diametro colonna (mm)	Altezza colonna (mm)	Spessore colonna (mm)	Finitura	Resistenza all'urto (**)	Resistenza allo sfondamento (**)
2527L	GASPO 254 completo di prese elettriche	200	500	4	RAL 1028 giallo melone	30.000 J	160.000 J

(**) Diversi fattori quali l'indice di compattazione, il coefficiente di permeabilità del terreno e il tipo di calcestruzzo possono ridurre anche notevolmente i valori indicati.

Gasma 922



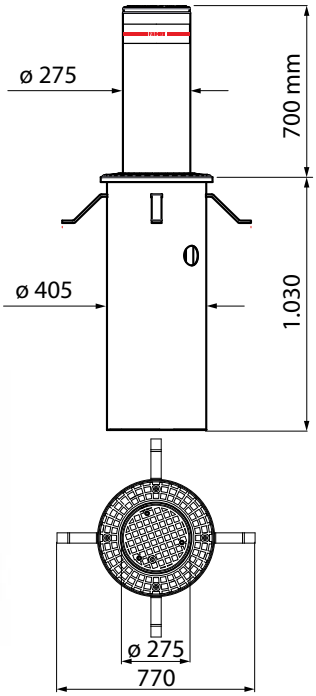

Colonna a totale scomparsa diametro 275 mm, altezza 700 mm.
Colonna in acciaio S235J trattata cataforesi e verniciata a polveri poliestere oppure in acciaio inox AISI 304.
Chiusino calpestabile e carrabile.
Contenitore cilindrico zincato a caldo.

- **Non necessita di particolari regolazioni o tarature, installazione immediata.**
- **Semplicità**
  del movimento con le molle a gas di spinta all'interno della colonna: il sollevamento avviene automaticamente, l'abbassamento deve essere agevolato premendo con il piede sulla testa del dissuasore.
  Il dissuasore viene azionato con l'apposita chiave di sblocco sagomata che consente, a colonna completamente abbassata, un aggancio sicuro e garantito (chiave disponibile a profilo triangolare optional, pag. 66).
- **Sicuro**
  con la testa della colonna con paraspigolo in gomma contro urti violenti e l'adesivo retroriflettente omologato per essere visibile anche nell'oscurità.

Cod. Art.	Modello	Diametro colonna (mm)	Altezza colonna (mm)	Spessore colonna (mm)	Finitura	Resistenza all'urto (**)	Resistenza allo sfondamento (**)
9220L (*)	GASMA 922	275	700	4	RAL 7016 grigio antracite	40.000 J	280.000 J
9223L (*)	GASMA 922	275	700	4	inox AISI 304 satinato	40.000 J	280.000 J

(*) Fino ad esaurimento scorte.

Gasma 500



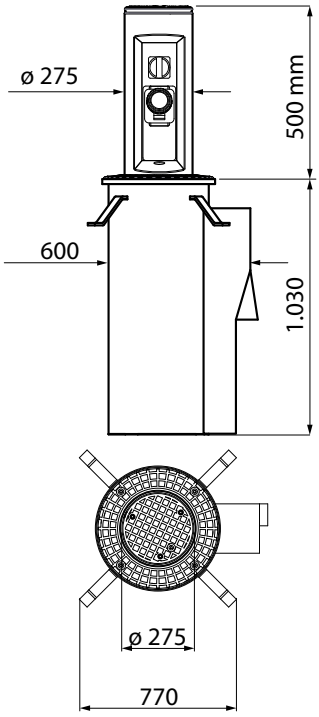

Colonna a totale scomparsa per utenze di servizio.
Diametro 275 mm, altezza 500 mm.
Colonna in acciaio S235J trattata cataforesi e verniciata a polveri poliestere.
Chiusino calpestabile e carrabile.
Contenitore cilindrico zincato a caldo.
Stesse caratteristiche di funzionalità del modello GASMA 922.

- **L'energia, solo quando serve.**
  All'interno della colonna è presente una presa trifase 380 V, tipo «Gewiss GW 66 353».

Cod. Art.	Modello	Diametro colonna (mm)	Altezza colonna (mm)	Spessore colonna (mm)	Finitura	Resistenza all'urto (**)	Resistenza allo sfondamento (**)
9225L	GASMA 500 completo di presa elettrica	275	500	4	RAL 1028 giallo melone	40.000 J	280.000 J

(**) Diversi fattori quali l'indice di compattazione, il coefficiente di permeabilità del terreno e il tipo di calcestruzzo possono ridurre anche notevolmente i valori indicati.

Talos serie



Dissuasori semiautomatici TALOS si abbinano ai dissuasori automatici permettendo così l'utilizzo combinato di tutti i diversi modelli con colonna in acciaio S235J trattata cataforesi e verniciata a polveri poliestere oppure in acciaio inox AISI 304 e AISI 316. Ideali per delimitare o impedire il transito e lo stazionamento di veicoli in aree pubbliche o private.

• **Semplicità**
del movimento con le molle a gas di spinta all'interno della colonna: il sollevamento avviene per azione di queste, l'abbassamento deve essere agevolato premendo sulla testa del dissuasore.
Il dissuasore viene azionato con l'apposita chiave di sblocco sagomata che consente, a colonna completamente abbassata, un aggancio sicuro e garantito (chiave disponibile a profilo triangolare optional, pag. 66)

• **Sicuro**
con la testa della colonna con paraspigolo in gomma contro urti violenti e l'adesivo retroriflettente omologato per essere visibile anche nell'oscurità.

• **Versatile**
è sempre possibile decidere di sostituire il modello semiautomatico col corrispettivo TALOS automatico, dato che la cassaforma di fondazione è la stessa.

DATI TECNICI

Diametro colonna	Ø 275 mm
Spessore colonna	4 mm
Altezza colonna	500/600/700/800 mm
Materiale colonna	acciaio S235J
Finitura colonna	vernice polvere poliestere RAL 1028
Materiale colonna versione inox	AISI 304 / AISI 316
Cassaforma di fondazione	zincata a caldo
Resistenza all'urto	52.000 J
Resistenza allo sfondamento	320.000 J
Carico statico massimo	20.000 kg

corsa (mm)	vincolo (mm)	H (mm)
500	200	830
	200	1.010 (*)
600	200	1.010
700	200	1.010
800	200	1.210

(*) Cassaforma di fondazione su richiesta, non di serie.

DIMENSIONI D'INGOMBRO

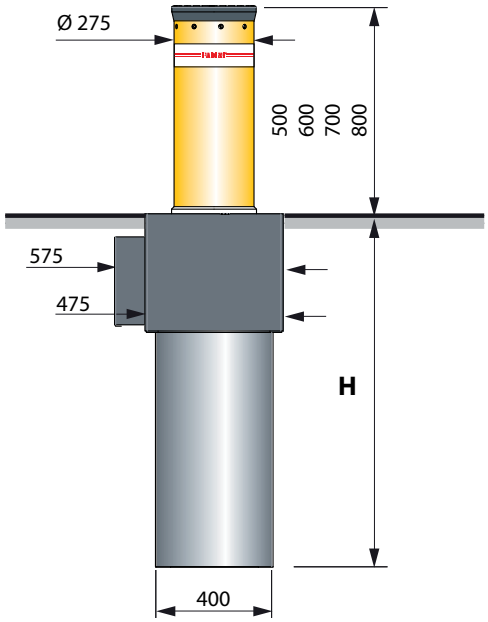

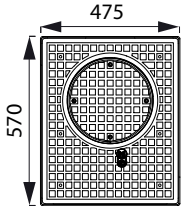

Talos serie

Cod. Art.	Diametro colonna 275 mm			
	Altezza (mm)	Spessore (mm)	Vincolo (mm)	Finitura colonna
9451L	500	4	200	RAL 1028 giallo melone
9461L	600	4	200	RAL 1028 giallo melone
9471L	700	4	200	RAL 1028 giallo melone
9481L	800	4	200	RAL 1028 giallo melone
9451A4L	500	4	200	inox AISI 304 satinato
9461A4L	600	4	200	inox AISI 304 satinato
9471A4L	700	4	200	inox AISI 304 satinato
9481A4L	800	4	200	inox AISI 304 satinato
9451A6L	500	4	200	inox AISI 316 satinato
9461A6L	600	4	200	inox AISI 316 satinato
9471A6L	700	4	200	inox AISI 316 satinato
9481A6L	800	4	200	inox AISI 316 satinato

NOTA: Ogni articolo è fornito con la propria cassaforma di fondazione in acciaio zincato a caldo.
NOTA: Ogni articolo è corredato di:
Colonna a scomparsa in acciaio S235J trattata cataforesi e verniciata a polveri poliestere (inox AISI 304, inox AISI 316 dove specificato), N. 9 tappi in plastica dal design uguale ai led.

Dissuasori rimovibili

Sibli 17

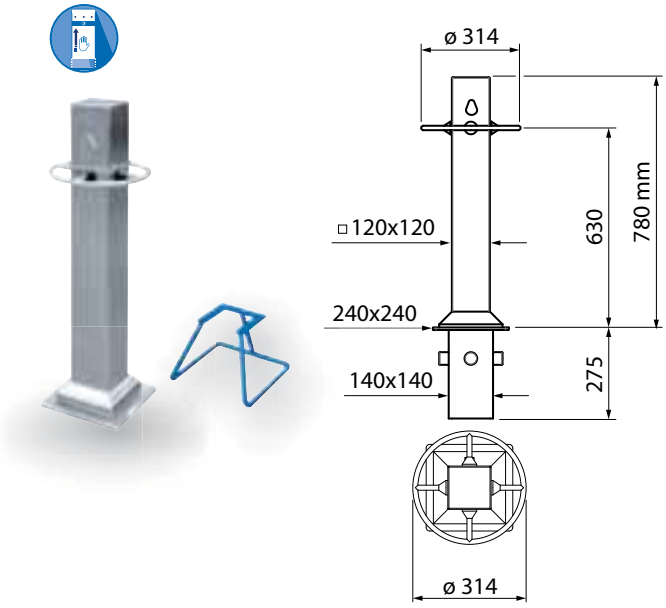

Colonna blindata antisfondamento con anima interna in acciaio rinforzato e finiture esterne in acciaio inox.
Può essere comodamente rimosso dalla sua sede grazie alla chiave di sblocco personalizzata. Un rullo posto alla base ne facilita lo spostamento, senza alcuno sforzo fisico.

- **Non necessita di lavori di cablaggio.**

Cod. Art.	Modello	Specifiche					
		Diametro colonna (mm)	Altezza (mm)	Spessore colonna (mm)	Finitura	Resistenza all'urto (**)	Resistenza allo sfondamento (**)
170L	SIBLI 17	☐ 120 x 120	780	4	inox AISI 304 satinato	20.000 J	250.000 J

(**) Diversi fattori quali l'indice di compattazione, il coefficiente di permeabilità del terreno e il tipo di calcestruzzo possono ridurre anche notevolmente i valori indicati.

Posto 20/22

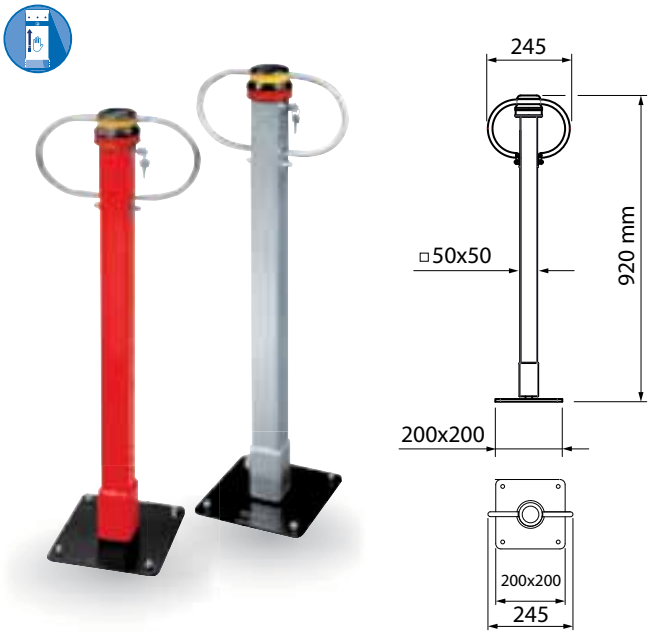

Segnaposto per la salvaguardia del proprio parcheggio auto.
Indicato per aree condominiali, residenziali e private.

- **Facile da usare**
  con chiave cifrata si inclina a livello pavimento per lasciare libero il posto auto.
  Colonna in acciaio S235J trattata cataforesi e verniciata a polveri poliestere oppure inox AISI 304.

Cod. Art.	Modello	Specifiche			
		Diametro colonna (mm)	Altezza colonna (mm)	Spessore colonna (mm)	Finitura
185L	POSTO 20	☐ 50 x 50	920	4	inox AISI 304 satinato
186L	POSTO 22	☐ 50 x 50	920	4	RAL 2002 arancio sangue

Vimari 2316



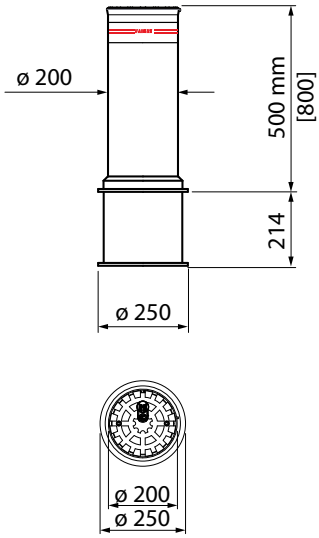

Colonna in acciaio S235J trattata cataforesi e verniciata a polveri poliestere oppure in acciaio inox AISI 304 e AISI 316.
Si abbina ai dissuasori a scomparsa serie VIGILO.
Non necessita di particolari regolazioni o tarature, installazione immediata con la sua sede ad imbotte.
Può essere comodamente rimosso dalla sua sede grazie alla chiave di sblocco sagomata (a profilo triangolare optional, pag. 66).
Chiusino calpestabile e carrabile

- **Sicuro**
  con la testa della colonna con paraspigolo in gomma contro urti violenti e l'adesivo retroriflettente omologato per essere visibile anche nell'oscurità.

Cod. Art.	Modello	Diametro colonna (mm)	Altezza colonna (mm)	Spessore colonna (mm)	Finitura colonna	Resistenza all'urto (**)	Resistenza allo sfondamento (**)
2316L	VIMARI 2316	200	500	4	RAL 7016 grigio antracite	30.000 J	150.000 J
2319L	VIMARI 2316	200	800	4	RAL 7016 grigio antracite	30.000 J	150.000 J
2323L	VIMARI 2316	200	500	4	inox AISI 304 satinato	30.000 J	150.000 J

Stramari 2320



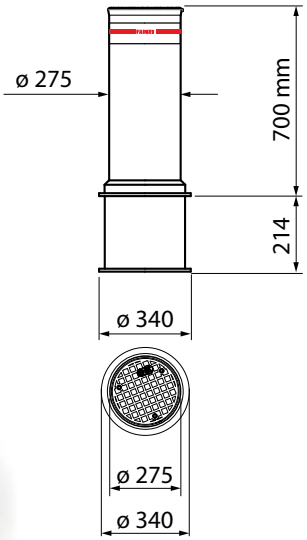

Colonna in acciaio S235J trattata cataforesi e verniciata a polveri poliestere.
Non necessita di particolari regolazioni o tarature, installazione immediata con la sua sede ad imbotte.
Può essere comodamente rimosso dalla sua sede grazie alla chiave di sblocco sagomata (a profilo triangolare optional, pag. 66).
Chiusino calpestabile e carrabile.

- **Sicuro**
  con la testa della colonna con paraspigolo in gomma contro urti violenti e l'adesivo retroriflettente omologato per essere visibile anche nell'oscurità.

Cod. Art.	Modello	Diametro colonna (mm)	Altezza colonna (mm)	Spessore colonna (mm)	Finitura colonna	Resistenza all'urto (**)	Resistenza allo sfondamento (**)
2320L	STRAMARI 2320	275	700	4	RAL 7016 grigio antracite	40.000 J	240.000 J

(**) Diversi fattori quali l'indice di compattazione, il coefficiente di permeabilità del terreno e il tipo di calcestruzzo possono ridurre anche notevolmente i valori indicati.

Dissuasori fissi

Sicu 18



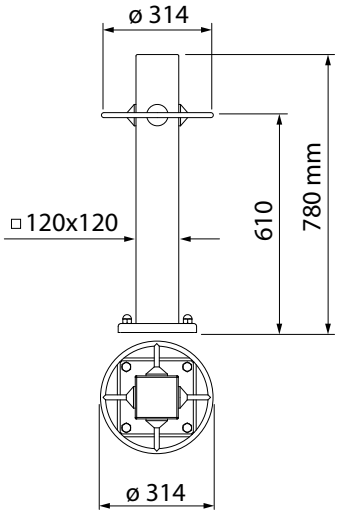

Colonna blindata antisfondamento con anima interna in acciaio rinforzato e finiture esterne in acciaio inox.

Cod. Art.	Modello	Specifiche						
		Diametro colonna (mm)	Altezza (mm)	Spessore colonna (mm)	Finitura colonna	Fissaggio a pavimento	Resistenza all'urto (**)	Resistenza allo sfondamento (**)
180L	SICU 18	□ 120 x 120	780	5	inox AISI 304 satinato	base di fissaggio	20.000 J	250.000 J

Coral serie

Il dissuasore fisso serie CORAL è di facile installazione, non richiede infatti opere di posa invasive: può essere cementato direttamente nel suolo (la resistenza all'urto varia in base alla profondità di ancoraggio).
Ideali per limitare aree pubbliche o private, si abbina perfettamente ad un impianto con dissuasori automatici a scomparsa nelle varie altezze (la colonna di serie è predisposta per n. 4 led e i fori sono chiusi con dei tappi in plastica dal design uguale ai faretti a led).
Colonna in acciaio S235J trattata cataforesi e verniciata a polveri poliestere.



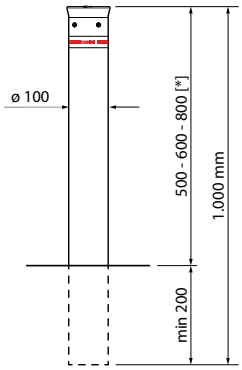



[*] Altezze consigliate per abbinare le colonne fisse ai dissuasori automatici.

Cod. Art.	Resistenza all'urto (**)	Resistenza allo sfondamento (**)
2541L	30.000 J	150.000 J

Cod. Art.	Modello	Specifiche						
		Diametro colonna (mm)	Lunghezza colonna (mm)	Spessore colonna (mm)	Finitura colonna	Finitura testa della colonna	Fissaggio a pavimento	Predisposizione LED (*)
2541L	CORAL	100	1.000	5	RAL 7016 grigio antracite	testa piana, paraspigolo in gomma	a cementare	✓

(*) Per l'applicazione dei led si deve fare riferimento al cod. 1062L, pag. 66.
(**) Diversi fattori quali l'indice di compattazione, il coefficiente di permeabilità del terreno e il tipo di calcestruzzo possono ridurre anche notevolmente i valori indicati.

Vigilo serie

I dissuasori fissi serie VIGILO sono di facile installazione, non richiedono infatti opere di posa invasive: possono essere cementati direttamente nel suolo (la resistenza all'urto varia in base alla profondità di ancoraggio).
Ideali per limitare aree pubbliche o private, si abbinano perfettamente ad un impianto con dissuasori automatici a scomparsa nelle varie altezze (la colonna di serie è predisposta per n. 8 led e i fori sono chiusi con dei tappi in plastica dal design uguale ai faretti a led).
Colonna in acciaio S235J trattata cataforesi e verniciata a polveri poliestere.
Disponibile in acciaio inox AISI 304.



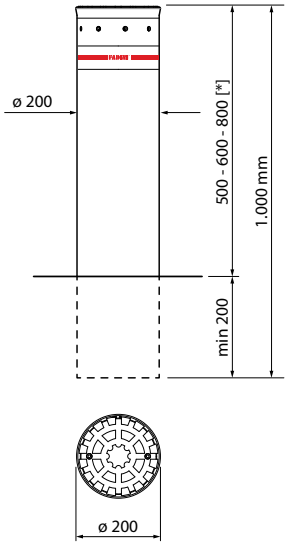

[*] Altezze consigliate per abbinare le colonne fisse ai dissuasori automatici e semiautomatici.

Cod. Art.	Resistenza all'urto (**)	Resistenza allo sfondamento (**)
2586L	30.000 J	160.000 J
2588L	30.000 J	160.000 J

Cod. Art.	Modello	Specifiche						
		Diametro colonna (mm)	Lunghezza colonna (mm)	Spessore colonna (mm)	Finitura colonna	Finitura testa della colonna	Fissaggio a pavimento	Predisposizione LED (*)
2586L	VIGILO	200	1.000	4	RAL 7016 grigio antracite	testa piana, paraspigolo in gomma	a cementare	✓
2588L	VIGILO	200	1.000	4	inox AISI 304 satinato	testa piana, paraspigolo in gomma	a cementare	✓

(*) Per l'applicazione dei led si deve fare riferimento al cod. 2572L, pag. 66.
(**) Diversi fattori quali l'indice di compattazione, il coefficiente di permeabilità del terreno e il tipo di calcestruzzo possono ridurre anche notevolmente i valori indicati.

Talos serie



I dissuasori di traffico fissi serie TALOS sono di facile installazione, non richiedono infatti opere di posa invasive: sono disponibili sia con propria base di fissaggio tramite tasselli e flangia di guida con zanche oppure possono essere cementati nel suolo (la resistenza all'urto varia in base alla profondità di ancoraggio).
Ideali per limitare aree pubbliche o private, si abbinano perfettamente ad un impianto con dissuasori automatici a scomparsa.
(La colonna di serie è predisposta per n. 9 led e i fori sono chiusi con dei tappi in plastica dal design uguale ai faretti a led).
Colonna in acciaio S235J trattata cataforesi e verniciata a polveri poliestere. Disponibile anche in inox AISI 304 / AISI 316.

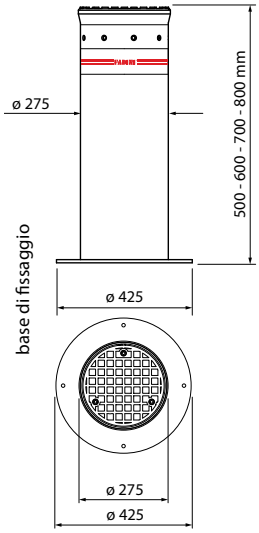

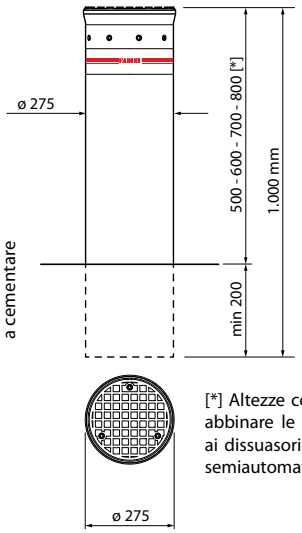

[*] Altezze consigliate per abbinare le colonne fisse ai dissuasori automatici e semiautomatici.

Talos M30



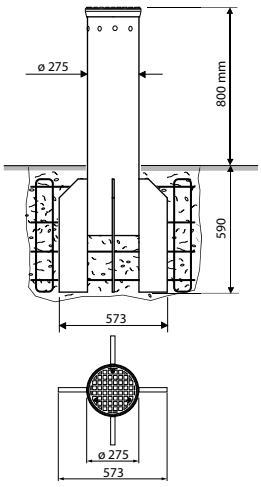

Dissuasore fisso antiterrorismo utilizzato per la protezione di aree sensibili, quali: basi militari, aeroporti, ambasciate, consolati, banche, etc. e per tutte quelle aree in cui sia richiesto un alto livello di sicurezza e protezione perimetrale.
Si abbina perfettamente al modello automatico TALOS M30, deve essere cementato nel suolo con adeguata gabbia di fondazione per rispondere alle caratteristiche di resistenza allo sfondamento. Colonna in acciaio S355J trattata cataforesi e verniciata a polveri poliestere. (La colonna di serie è predisposta per n. 9 led e i fori sono chiusi con dei tappi in plastica dal design uguale ai faretti a led).

Talos M50



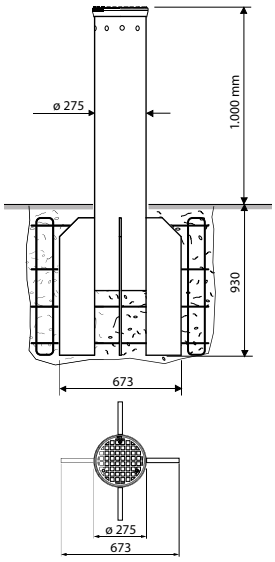

Dissuasore fisso antiterrorismo utilizzato per la protezione di aree sensibili, quali: basi militari, aeroporti, ambasciate, consolati, banche, etc. e per tutte quelle aree in cui sia richiesto un alto livello di sicurezza e protezione perimetrale.
Si abbina perfettamente al modello automatico TALOS M50, deve essere cementato nel suolo con adeguata gabbia di fondazione per rispondere alle caratteristiche di resistenza allo sfondamento. Colonna in acciaio S355J trattata cataforesi e verniciata a polveri poliestere. (La colonna di serie è predisposta per n. 9 led e i fori sono chiusi con dei tappi in plastica dal design uguale ai faretti a led).

Talos serie

Cod. Art.	Specifiche								
	Diametro colonna (mm)	Altezza colonna (mm)	Spessore colonna (mm)	Finitura colonna	Finitura testa della colonna	Fissaggio a pavimento	Predisposizione LED (*)	Resistenza all'urto (***)	Resistenza allo sfondamento (***)
9630L	275	500	4	RAL 1028 giallo melone	testa piana, paraspigolo in gomma	flangiato	✓	52.000 J	420.000 J
9631L	275	600	4	RAL 1028 giallo melone	testa piana, paraspigolo in gomma	flangiato	✓	52.000 J	420.000 J
9632L	275	700	4	RAL 1028 giallo melone	testa piana, paraspigolo in gomma	flangiato	✓	52.000 J	420.000 J
9633L	275	800	4	RAL 1028 giallo melone	testa piana, paraspigolo in gomma	flangiato	✓	52.000 J	420.000 J
9643L	275	1.000 (lunghezza colonna)	4	RAL 1028 giallo melone	testa piana, paraspigolo in gomma	a cementare	✓	52.000 J	420.000 J
9650L	275	1.000 (lunghezza colonna)	12	RAL 7016 grigio antracite	testa piana, paraspigolo in gomma	a cementare	✓	60.000 J	550.000 J
9656L	275	1.000 (lunghezza colonna)	4	inox AISI 304 satinato	testa piana, paraspigolo in gomma	a cementare	✓	52.000 J	420.000 J
9660L	275	1.000 (lunghezza colonna)	4	inox AISI 316 satinato	testa piana, paraspigolo in gomma	a cementare	✓	60.000 J	550.000 J
9695L TALOS M50	275	1.000	20	RAL**	testa piana, paraspigolo in gomma	a cementare	✓	700.000 J	2.000.000 J
9697L TALOS M30	275	800	12	RAL 7016 grigio antracite	testa piana, paraspigolo in gomma	a cementare	✓	150.000 J	700.000 J

(*) Per l'applicazione dei led si deve fare riferimento al cod. 936L, a pag. 66.
(**) Colorazione RAL disponibile a richiesta da un elenco stabilito dall'azienda.
(***) Diversi fattori quali l'indice di compattazione, il coefficiente di permeabilità del terreno e il tipo di calcestruzzo possono ridurre anche notevolmente i valori indicati.

Accessori specifici per i dissuasori semiautomatici, rimovibili e fissi

Coral - Vigilo - Talos

	Cod. Art.	Descrizione
	**60L**	Cambio colore RAL
	**1062L**	Gruppo completo di n. 4 Led di segnalazione a 12 V con trasformatore e 10 m di cavo elettrico di alimentazione a 230 V (Solo per colonne fisse CORAL)
	2572L	Gruppo completo di n. 8 Led di segnalazione a 12 V con trasformatore e 10 m di cavo elettrico di alimentazione a 230 V (Solo per colonne fisse VIGILO)
	936L	Gruppo completo di n. 9 Led di segnalazione a 12 V con trasformatore e 10 m di cavo elettrico di alimentazione a 230 V (Solo per colonne fisse serie TALOS)
	**9193L**	Flangia di guida con zanche da cementare a pavimento (solo per colonne fisse serie TALOS)
	**2555L**	Flangia di guida con zanche da cementare a pavimento (solo per colonne fisse serie CORAL)
	**2556L**	Flangia di guida con zanche da cementare a pavimento (solo per colonne fisse serie VIGILO)
	**9315L**	Kit viti antieffrazione in acciaio inox AISI 316 per dissuasori semiautomatici serie GASMA e GASPO.
	**2557L**	Adesivo retroriflettente omologato (per colonne serie CORAL)
	**2558L**	Adesivo retroriflettente omologato (per colonne serie VIGILO)
	**9574L**	Adesivo retroriflettente omologato (per colonne serie TALOS)
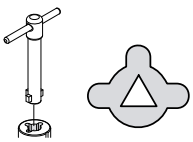	**9200L**	Sistema di sblocco manuale a profilo triangolare, completo di chiave. Disponibile esclusivamente per i dissuasori semiautomatici modelli GASPO 252, GASMA 922, serie TALOS e per i dissuasori rimovibili serie VIMARI 2316 e STRAMARI 2320. NOTA: il dispositivo viene installato direttamente sul dissuasore in fabbrica

Esempi di installazioni

In questa sezione del Catalogo, una guida con alcuni esempi di installazioni complete dei dissuasori a scomparsa automatici con gli accessori di comando e sicurezza per il funzionamento.

Un rapido sguardo a ipotetiche situazioni di utilizzo.

Dissuasori oleodinamici automatici con colonna a scomparsa

Coral 1050

Cod. Art.	Descrizione	Quantità (pz.)
1050L	Colonna a scomparsa CORAL 1050 – corsa 500 mm	1
7280L	Programmatore ELPRO S40	1
5311L	Radio ricevente ad innesto VIX 53/2 R. Rolling code 868,19 MHz	1
5313GL	Trasmettitore VIX 53/4 TR. Colore Verde lime	1
4612L	MIRI 4 a Led - con attacchi a parete e su pilastro	1
4601L	Gruppo componenti antenna BIRIO A8 con schedina	1
551L	Coppia fotocellule FIT 55 da incasso	2
565L	Coppia colonnette da 75 cm con supporto e con piastra base di fissaggio	2
370L	CHIS 37 - Selettore a chiave da parete. Cilindro a profilo universale con chiave a cifratura personalizzata	1

Coral 1080

Cod. Art.	Descrizione	Quantità (pz.)
1080L	Colonna a scomparsa CORAL 1080 – corsa 800 mm	1
7280L	Programmatore ELPRO S40	1
5311L	Radio ricevente ad innesto VIX 53/2 R. Rolling code 868,19 MHz	1
5313GL	Trasmettitore VIX 53/4 TR. Colore Verde lime	1
4612L	MIRI 4 a Led - con attacchi a parete e su pilastro	1
4601L	Gruppo componenti antenna BIRIO A8 con schedina	1
551L	Coppia fotocellule FIT 55 da incasso	2
565L	Coppia colonnette da 75 cm con supporto e con piastra base di fissaggio	2
370L	CHIS 37 - Selettore a chiave da parete. Cilindro a profilo universale con chiave a cifratura personalizzata	1

Vigilo 2250

Cod. Art.	Descrizione	Quantità (pz.)
2250L	Colonna a scomparsa VIGILO 2250 – corsa 500 mm	1
7280L	Programmatore ELPRO S40	1
5311L	Radio ricevente ad innesto VIX 53/2 R. Rolling code 868,19 MHz	1
5313GL	Trasmettitore VIX 53/4 TR. Colore Verde lime	1
4612L	MIRI 4 a Led - con attacchi a parete e su pilastro	1
4601L	Gruppo componenti antenna BIRIO A8 con schedina	1
551L	Coppia fotocellule FIT 55 da incasso	2
565L	Coppia colonnette da 75 cm con supporto e con piastra base di fissaggio	2
370L	CHIS 37 - Selettore a chiave da parete. Cilindro a profilo universale con chiave a cifratura personalizzata	1

Vigilo 2280

Cod. Art.	Descrizione	Quantità (pz.)
2280L	Colonna a scomparsa VIGILO 2280 – corsa 800 mm	1
7280L	Programmatore ELPRO S40	1
5311L	Radio ricevente ad innesto VIX 53/2 R. Rolling code 868,19 MHz	1
5313GL	Trasmettitore VIX 53/4 TR. Colore Verde lime	1
4612L	MIRI 4 a Led - con attacchi a parete e su pilastro	1
4601L	Gruppo componenti antenna BIRIO A8 con schedina	1
551L	Coppia fotocellule FIT 55 da incasso	2
565L	Coppia colonnette da 75 cm con supporto e con piastra base di fissaggio	2
370L	CHIS 37 - Selettore a chiave da parete. Cilindro a profilo universale con chiave a cifratura personalizzata	1

Talos

Cod. Art.	Descrizione	Quantità (pz.)
9470L	Colonna a scomparsa TALOS, altezza 700 mm, spessore 4 mm, vincolo 200 mm, completa di paraspigolo, adesivo retroriflettente e led, telaio guida e centralina idraulica. Finitura: RAL 1028 giallo melone. Articolo fornito con cassaforma di fondazione in acciaio zincato a caldo	1
9576L	Cavo multipolare tipo BUT FLESSIBILE FG 70R 12x1,5 mm^2 per dissuasori TALOS	1
370L	CHIS 37 - Selettore a chiave da parete. Cilindro a profilo universale con chiave a cifratura personalizzata	1
551L	Coppia fotocellule FIT 55 da incasso	1
565L	Coppia colonnette da 75 cm con supporto e con piastra base di fissaggio	1
5311L	Radio ricevente ad innesto VIX 53/2 R. Rolling code 868,19 MHz	1
5313GL	Trasmettitore VIX 53/4 TR. Colore Verde lime	1
4612L	MIRI 4 a Led - con attacchi a parete e su pilastro	1
4601L	Gruppo componenti antenna BIRIO A8 con schedina	1
7280L	Programmatore elettronico ELPRO S40	1

Talos

Cod. Art.	Descrizione	Quantità (pz.)
9681HL	Colonna a scomparsa TALOS, altezza 800 mm, spessore 12 mm, vincolo 400 mm, completa di paraspigolo, adesivo retroriflettente e led, telaio guida e centralina idraulica. Finitura: RAL 7016 grigio antracite. Articolo fornito con cassaforma di fondazione in acciaio zincato a caldo	1
9576L	Cavo multipolare tipo BUT FLESSIBILE FG 70R 12x1,5 mm^2 per dissuasori TALOS	1
370L	CHIS 37 - Selettore a chiave da parete. Cilindro a profilo universale con chiave a cifratura personalizzata	1
551L	Coppia fotocellule FIT 55 da incasso	1
565L	Coppia colonnette da 75 cm con supporto e con piastra base di fissaggio	1
5311L	Radio ricevente ad innesto VIX 53/2 R. Rolling code 868,19 MHz	1
5313GL	Trasmettitore VIX 53/4 TR. Colore Verde lime	1
4612L	MIRI 4 a Led - con attacchi a parete e su pilastro	1
4601L	Gruppo componenti antenna BIRIO A8 con schedina	1
7280L	Programmatore elettronico ELPRO S40	1

Talos

Cod. Art.	Descrizione	Quantità (pz.)
9450A4L	Colonna a scomparsa TALOS, altezza 500 mm, spessore 4 mm, vincolo 200 mm, completa di paraspigolo, adesivo retroriflettente e led, telaio guida e centralina idraulica. Finitura: acciaio inox AISI 304. Articolo fornito con cassaforma di fondazione in acciaio zincato a caldo	4
9576L	Cavo multipolare tipo BUT FLESSIBILE FG 70R 12x1,5 mm^2 per dissuasori TALOS	4
370L	CHIS 37 - Selettore a chiave da parete. Cilindro a profilo universale con chiave a cifratura personalizzata	1
2032L	Rilevatore a 2 spire magnetiche con 2 uscite relè e 1 uscita allarme, 24 Vac/dc	1
2042L	Spira preassemblata da 12 m di circonferenza con 10 m di cavo di alimentazione	2
5311L	Radio ricevente ad innesto VIX 53/2 R. Rolling code 868,19 MHz	1
5313GL	Trasmettitore VIX 53/4 TR. Colore Verde lime	1
4612L	MIRI 4 a Led - con attacchi a parete e su pilastro	1
4601L	Gruppo componenti antenna BIRIO A8 con schedina	1
7280L	Programmatore elettronico ELPRO S40	1

Talos M50

Cod. Art.	Descrizione	Quantità (pz.)
9690L	Colonna a scomparsa TALOS M50, altezza 1.000 mm, spessore 20 mm, vincolo 500 mm, completa di paraspigolo, adesivo retroriflettente e led, telaio guida e unità idraulica. Finitura: vernice a polvere poliestere. Articolo fornito con cassaforma di fondazione in acciaio zincato a caldo	2
9576L	Cavo multipolare tipo BUT FLESSIBILE FG 70R 12x1,5 mm^2 per dissuasori TALOS	2
370L	CHIS 37 - Selettore a chiave da parete. Cilindro a profilo universale con chiave a cifratura personalizzata	1
2032L	Rilevatore a 2 spire magnetiche con 2 uscite relè e 1 uscita allarme, 24 Vac/dc	1
2037L	Spira preassemblata da 6 m di circonferenza con 10 m di cavo di alimentazione	2
5311L	Radio ricevente ad innesto VIX 53/2 R. Rolling code 868,19 MHz	1
5313GL	Trasmettitore VIX 53/4 TR. Colore Verde lime	1
4612L	MIRI 4 a Led - con attacchi a parete e su pilastro	1
4601L	Gruppo componenti antenna BIRIO A8 con schedina	1
9098L	Programmatore elettronico ELPRO S50-T2	1

Talos 9681/HRC

SCHEMA IMPIANTO BASE
1» Spira preassemblata da 12 m
2» Dissuasore automatico oleodinamico TALOS 9681 HRC altezza 800 mm
3» Trasmettitore Vix 53/4 TR
4» Programmatore elettronico ELPRO S40
5» Colonna di servizio VISUAL 344
6» Selettore a chiave da incasso CHIS 37
7» Semaforo di segnalazione a 2 luci rossa/verde
8» Segnaletica stradale di pericolo automatismo in movimento

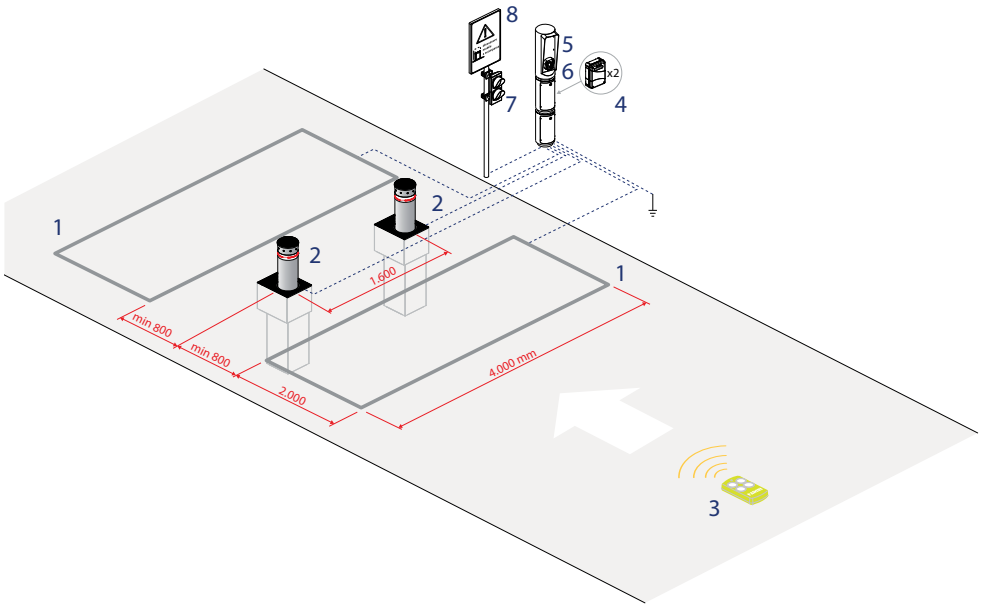



Talos 9460

SCHEMA IMPIANTO BASE
1» Segnaletica stradale di pericolo automatismo in movimento
2» Barriera stradale oleodinamica BAYT 980
3» Dissuasore automatico oleodinamico TALOS 9460 altezza 600 mm
4» Colonna di servizio VISUAL 344
5» Lettore di prossimità da incasso SAPE 69
6» Programmatore elettronico ELPRO S40
7» Spira preassemblata da 6 m

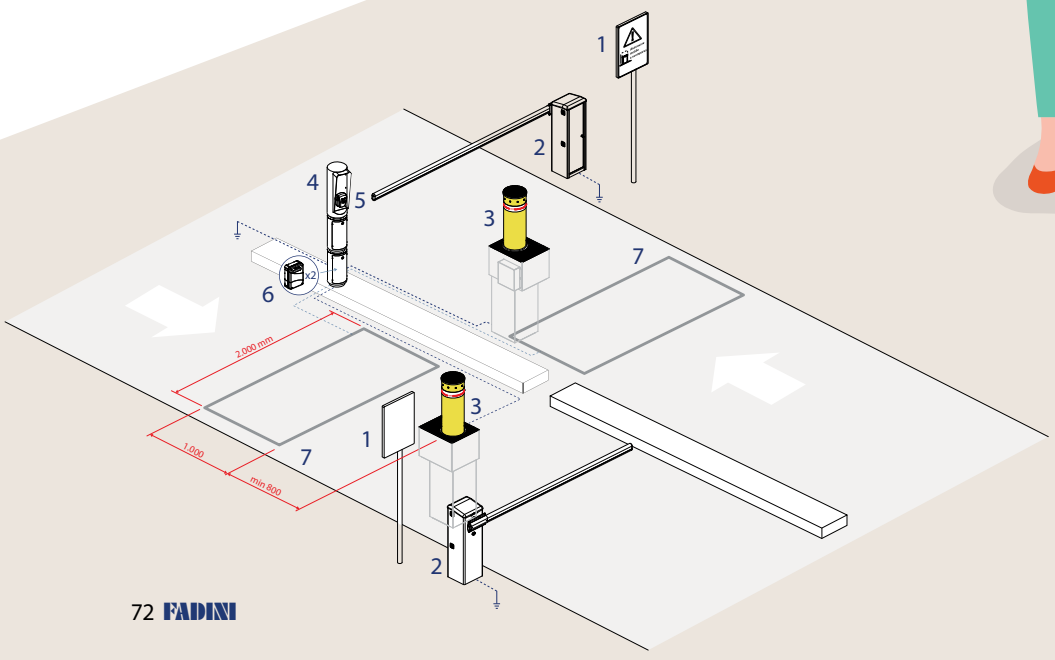

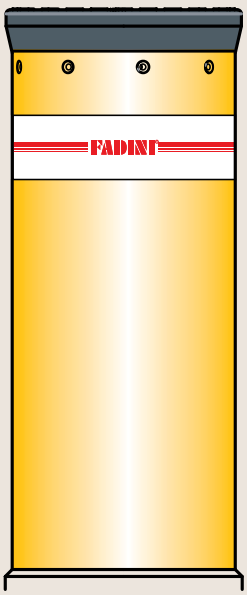

Talos

SCHEMA IMPIANTO BASE
1» Dissuasore automatico oleodinamico TALOS 9470 altezza 700 mm
2» Spira preassemblata da 12 m
3» Dissuasore semiautomatico TALOS 9471 altezza 700 mm
4» Dissuasore fisso TALOS altezza 700 mm
5» Trasmettitore VIX 53/4 TR
6» Programmatore elettronico ELPRO S40
7» Colonna di servizio VISUAL 344 con semaforo di segnalazione a 2 luci rossa/verde
8» Segnaletica stradale di pericolo automatismo in movimento

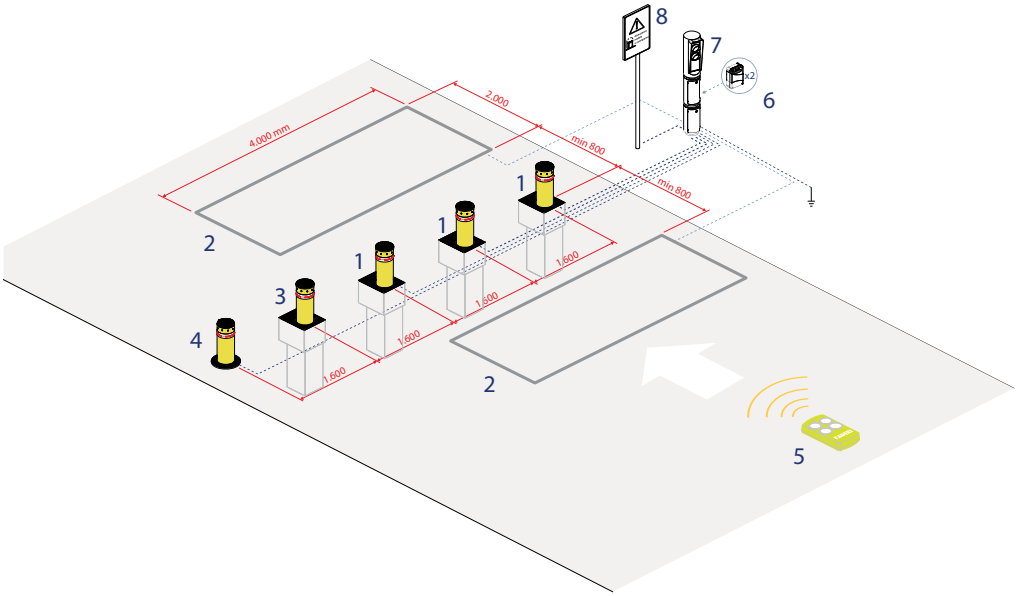



Talos M50

SCHEMA IMPIANTO BASE
1» Barriera stradale oleodinamica BAYT 980
2» Dissuasore automatico oleodinamico TALOS M50 altezza 1.000 mm
3» Trasmettitore VIX 53/4 TR
4» Programmatore elettronico ELPRO S50-T3
5» Colonna di servizio VISUAL 344
6» Segnaletica stradale di pericolo automatismo in movimento

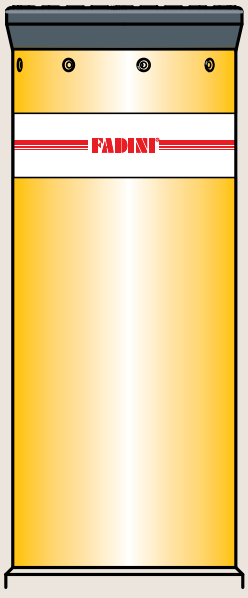

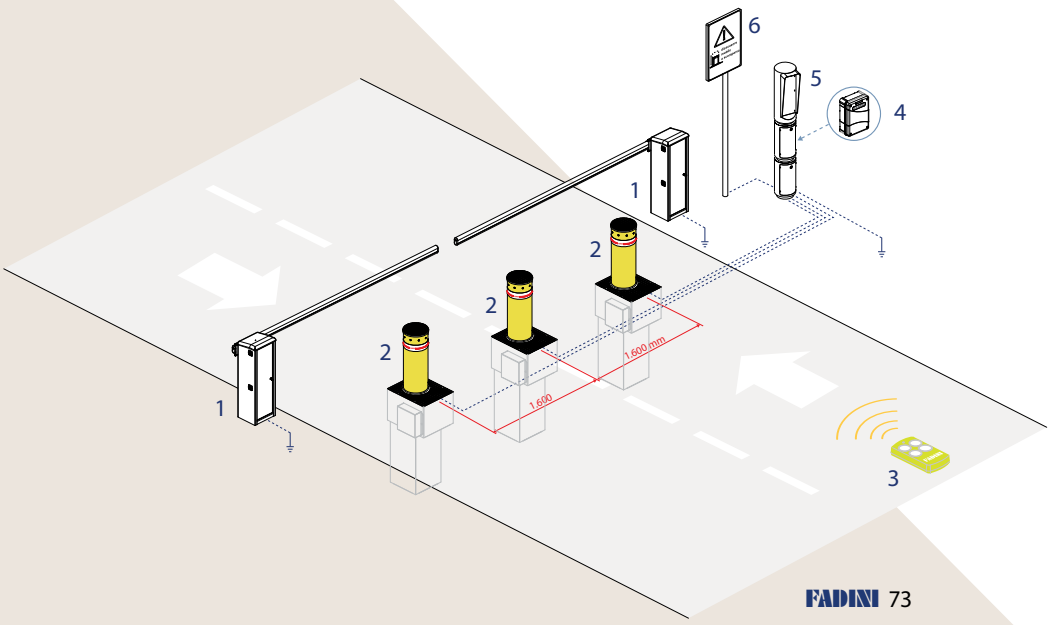

Ordine progressivo dei codici degli articoli

codice prodotto

Codice	Pag.
218L	25

pagina del catalogo

Codice	Pag.
60L	44
170L	60
180L	62
185L	60
186L	60
370L	68
551L	68
565L	68
936L	66
1050L	24
1052L	24
1054L	24
1057L	24
1059L	24
1062L	66
1063L	24
1064L	24
1067L	24
1080L	24
1082L	24
1084	24
1087L	24
2032L	44
2037L	44
2042L	44
2249L	45
2250L	28
2252L	28
2255L	28
2257L	28
2263L	28
2264L	28
2266L	28
2267L	28
2268L	28
2271L	28
2273L	28
2274L	28
2276L	28
2277L	28
2279L	28
2280L	28
2282L	28
2288L	28
2289L	28
2294L	28
2296L	28
2297L	28
2298L	28
2299L	28
2316L	61
2319L	61
2320L	61
2323L	61
2520L	56
2524L	56
2527L	56
2528L	56
2541L	62
2555L	66
2556L	66
2557L	45
2558L	45
2572L	66
2586L	63
2588L	63
2590L	45
2746L	44
2756L	44
2783L	45
3203L	44
3204L	44
3206L	44
3214L	55
3215L	55
3216L	55
3217L	55
3220L	44
3446L	55
3448L	55
3450L	55
3452L	55
3456L	55
3457L	55
3460L	55
3462L	55
3466L	55
4601L	68
4612L	68
5311L	68
5313GL	68
7230L	44
7278L	50
7280L	51
7282L	45
7285L	45
7288L	45
9097L	52
9098L	52
9099L	52
9191L	43
9193L	66
9200L	66
9220L	57
9223L	57
9225L	57
9315L	66
9321L	45
9328L	43
9330L	43
9331L	45
9450L	32
9450HL	32
9450A4L	32
9450A6L	32
9450A4HL	32
9450A6HL	32
9451L	59
9451A4L	59
9451A6L	59
9460L	32
9460HL	32
9460A4L	32
9460A6L	32
9460A4HL	32
9460A6HL	32
9461L	59
9461A4L	59
9461A6L	59
9470L	32
9470HL	32
9470A4L	32
9470A6L	32
9470A4HL	32
9470A6HL	32
9471L	59
9471A6L	59
9471A4L	59
9480L	32
9480HL	32
9480A4L	32
9480A6L	32
9480A4HL	32
9480A6HL	32
9481L	59
9481A4L	59
9481A6L	59
9540L	46
9555L	43
9560L	46
9561L	46
9562L	46
9563L	46
9564L	46
9565L	46
9566L	46
9567L	46
9568L	47
9569L	47
9570L	47
9571L	47
9572L	47
9573L	48
9574L	48
9575L	48
9576L	48
9577L	48
9578L	48
9580L	48
9630L	65
9631L	65
9632L	65
9633L	65
9643L	65
9650L	65
9651L	36
9651HL	36
9656L	65
9660L	65
9661L	36
9661HL	36
9671L	36
9671HL	36
9681L	36
9681HL	36
9682L	39
9684L	48
9688L	48
9690L	41
9695L	65
9697L	65

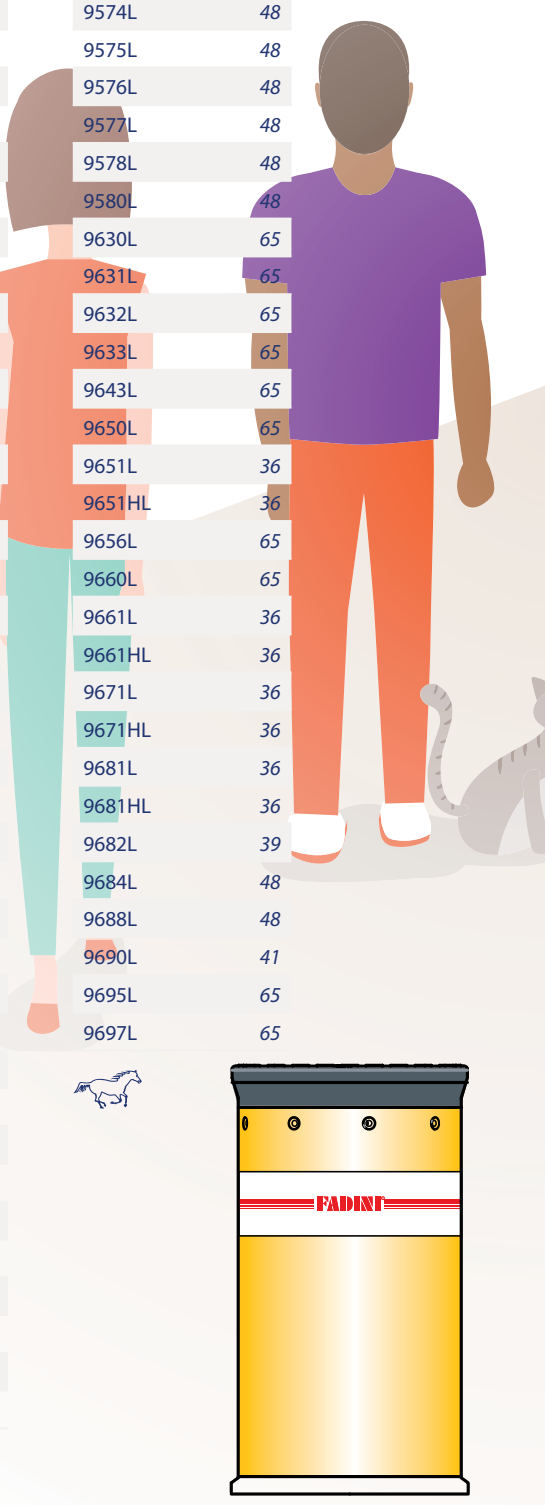

note



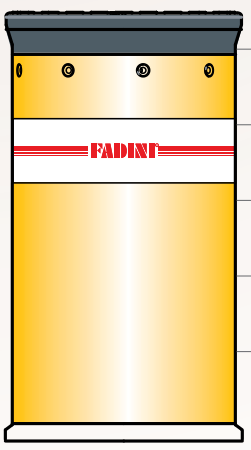

FADINI
l'apricancello

note

note

FADINI
l'apricancello

note

FADINI® e ambiente sono due parole che non vogliamo e non possiamo dividere.
Per i nostri automatismi utilizziamo un olio **BIODEGRADABILE** che risponde alle norme vigenti anti-inquinamento e che sviluppiamo costantemente in collaborazione con le ditte più qualificate nel settore dei lubrificanti ad alte prestazioni.

Spediamo un grande numero di ordini al giorno che richiedono uno studio della logistica sempre più ottimizzato. Il nostro lavoro è quello di ridurre gli eccessi di colli e ottimizzare il loro volume. È una pratica virtuosa e amica dell'ambiente.

I benefici non si limitano al solo impatto ambientale, infatti anche il collo risulta essere più ordinato e robusto, riducendo notevolmente la possibilità di rottura durante il trasporto.

Vi auguriamo quindi buoni acquisti con FADINI® l'apricancello.

Sostenibilità Ambientale

Questo catalogo è stato stampato su carta certificata FSC® ottenuta da gestione forestale che ne garantisce la salvaguardia in termini sociali ed ambientali, parallelamente agli aspetti economici.

FADINI®
l'apricancello

Concept
Halfduck

Photos and Graphics
Halfduck

Nel presente catalogo i testi e i DATI TECNICI dei vari articoli sono stati aggiornati.
I dati forniti in questo catalogo sostituscono in tutto e per tutto quelli presenti in documenti tecnici o commerciali antecedenti questa pubblicazione.
Certi di fornirvi prodotti con specifiche tecniche che corrispondono alle richieste di mercato.

Per avere un'installazione secondo le norme vigenti, si raccomanda di fare riferimento ai codici indicati e di utilizzare esclusivamente gli accessori originali **FADINI**.
Si consiglia di consultare la documentazione tecnica di ogni prodotto (manuali di istruzioni, schede tecniche, ecc.) per un'installazione corretta degli automatismi **FADINI**.

Le immagini riportate in questo catalogo sono puramente indicative. Tutti i dati presenti sono stati verificati e controllati con la massima cura. Meccanica FADINI s.n.c. si riserva di apportare ai prodotti e al presente catalogo qualunque modifica riterrà necessaria senza preavviso. Non si assume nessuna responsabilità per eventuali errori e/o omissioni.



Qualità in Movimento. I
Quality in Motion . . . GB
Qualité en Mouvement . F
Qualität in Bewegung . . D
Calidad en Movimiento. . E
Kwaliteit in Beweging . . NL
Качество в движении . RUS

40 YEARS
1974-2014

Il purosangue,
l'eccellenza in natura,
un simbolo che ci appartiene.

FADINI®
l'apricancello

40 YEARS 1974-2014

made in 100% Italy

www.fadini.net

meccanica FADINI® s.n.c

Via Mantova, 177/A
37053 Cerea (VR) Italy
Ph.+39 0442 330422
Fax +39 0442 331054
info@fadini.net
www.fadini.net

GCC.17A.F