FF products GB

FlexiForce Product Catalogue, Printed today: 2017/03/26

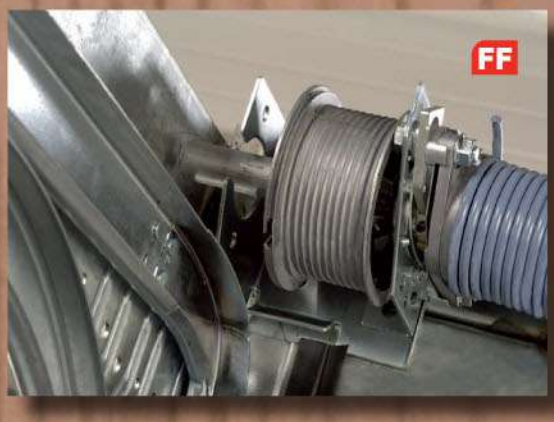



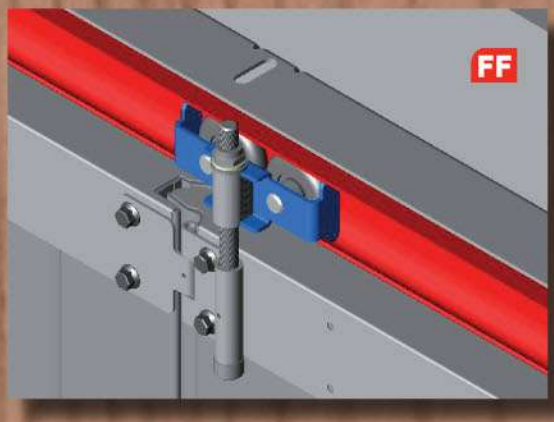



flexiforce FF
innovations for overhead doors
www.flexiforce.com

PRODUCTS TODAY

Dear customer,
Some of you might think that our latest product catalogue is the one we issued in 2004. That is not completely true. Since 2005 we have introduced an online product catalogue, available with login code, through our website: www.flexiforce.com.

In 9 languages it provides you with up-to-date (updated every week) information, pictures, drawings and application photos. Pricing, CE information, download specification and alternative products advise are included.

An ideal catalogue, because all newly introduced products are entered into the catalogue the same week, something which could not be achieved with printed catalogues.

However, listening to what our customers need, we could not ignore the growing demand for a new, printed version, of our product catalogue. So, that is what we introduce to you today, a complete, printed overview of all our products. Thanks to modern software technology, we are able to print this catalogue with "one press on a button", using the up-to-date content of our online internet catalogue. This means you will receive a printed catalogue not with a "year" indication, but with a "date printed indication". So, in fact, not "PRODUCTS 2007" which will be out-of-date the moment we print it, but "PRODUCTS TODAY".

We trust to be at your service with this new catalogue. If you have any remarks or questions, please let us know, in order for us to keep improving.

Best regards,
Flexi Force Group
Frank Goedhart
Group marketing manager
frgo@flexiforce.nl



FlexiForce TODAY

FlexiForce is an entirely independent Dutch company with subsidiary companies in the Netherlands (Barneveld), Hungary (Hajdùböszörmeny), Spain (Oliva), Italy (Alfianello) and China (Wuxi) and sales representation in the USA and Africa. With the logo pay-off "Innovations for overhead doors", FlexiForce wants to confirm her expertise in designing, manufacturing and distributing hardware components and systems for residential and industrial overhead doors.

FlexiForce subsidiaries are characterized by their regional distribution and sales function, in combination with in-house facilities for the production of torsion springs, steel profiles, curves and complete hardware sets. FlexiForce aims to meet flexibly its customers' requirements, by offering a wide range of not only standardized, but also customer-specific products. The combination of its own manufacturing facilities together with a reliable and proven suppliers' network are the basis for FlexiForce to offer you a maximum support in your business.

The FlexiForce local sales teams are for you the first point of contact for queries on delivery times, specials, CE-legislation etc. They will also assist you with technical issues on spring selections, solutions for special projects and the calculation of the correct hardware for your specific door. By telephone, fax or e-mail or a personal visit at FlexiForce or at the customer.



FF Netherlands

15.000 m² warehouse

production:
profiles
torsion springs
ind. hardware sets



FF Hungary

10.000 m² warehouse

production:
profiles
torsion springs
ind. hardware sets
bending
garage door sets



FF Iberica

2.500 m² warehouse

production:
warehouse
torsion springs

Hardware components

- Standard range industrial and residential

- On customer specifications





Hardware sets

- Sets for industrial doors on customer specifications

- Sets for garage doors

- Pre-assembled torsion springs
  pre-packed hardware boxes

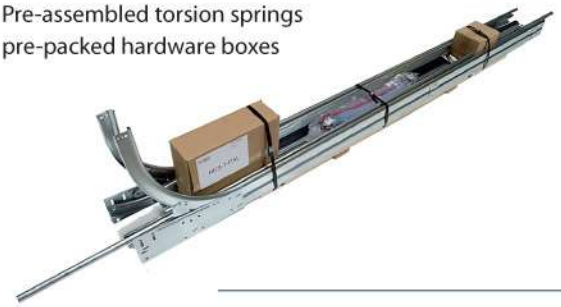

Systems for garage doors

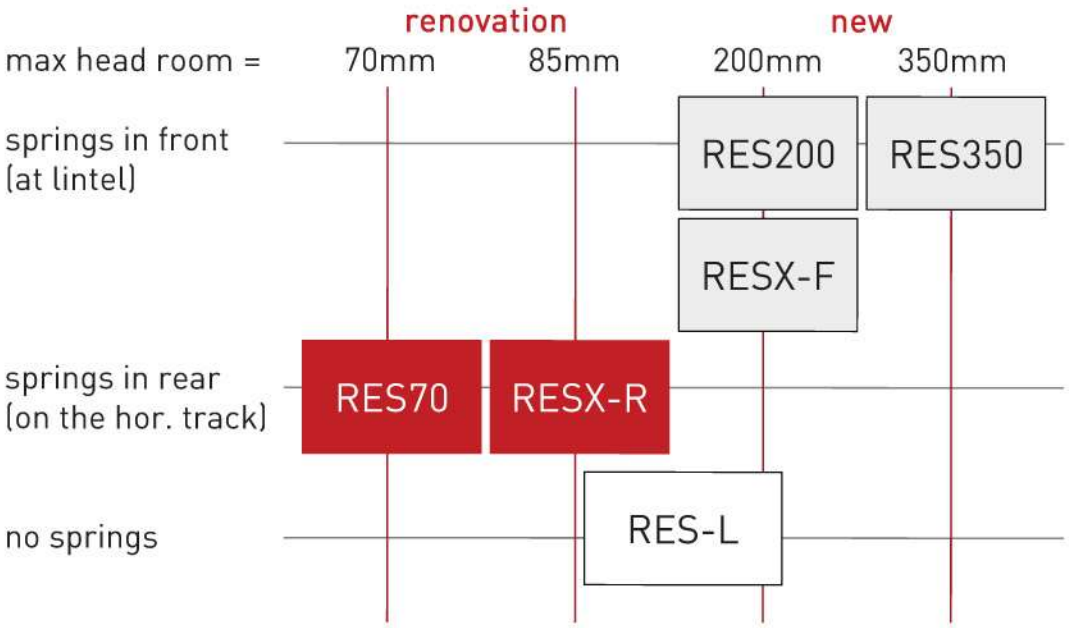



China

18.000 m² warehouse

production:
profiles
punching
bending
hardware sets
assembling,
packaging



Italia

2.000 m² warehouse

How to use this catalogue

FlexiForce offers a wide range of components for both industrial (commercial) as residential (garage) overhead doors. Containing more than 1.500 different article codes. To make it easy to find the product you are looking for, products are sorted in the following alphabetic category order:

Aluminum profiles	Chain hoists	Hinges	Shafts
Bearing plates	Couplers	Lifting cables	Spring break device
Bearings	Curves	Locks	Spring bumpers
Bottom brackets	End caps	Mounting plates	Spring fittings
Box beams	E-operators	Others	Top roller carriers
Cable break devices	Fixing materials	Pass door accessories	Torsion springs
Cable drums	Full vision	Profiles	Track connecting plates
Cable pulleys	Grips	Rollers	Windows
Cable tension sets	Hardware boxes	Seals	

These categories are divided again in sub-categories, such as for example:
Aluminium profiles
- Bottom
- Top
- Top/Bottom

This will help you to find the product if you do not know the article code. If you do know the article code, you can find the product in the automatically generated index pages, which show the product codes sorted on numeric/alphabetic order. So, 1035RES comes after 1007B, etc..

As was stated earlier, the printing of this catalogue pages is a "one-press-button" procedure. It is also possible to "filter" the product range by selecting only IND or RES products, or by selecting only "NEW" products. Contact your sales team for this.

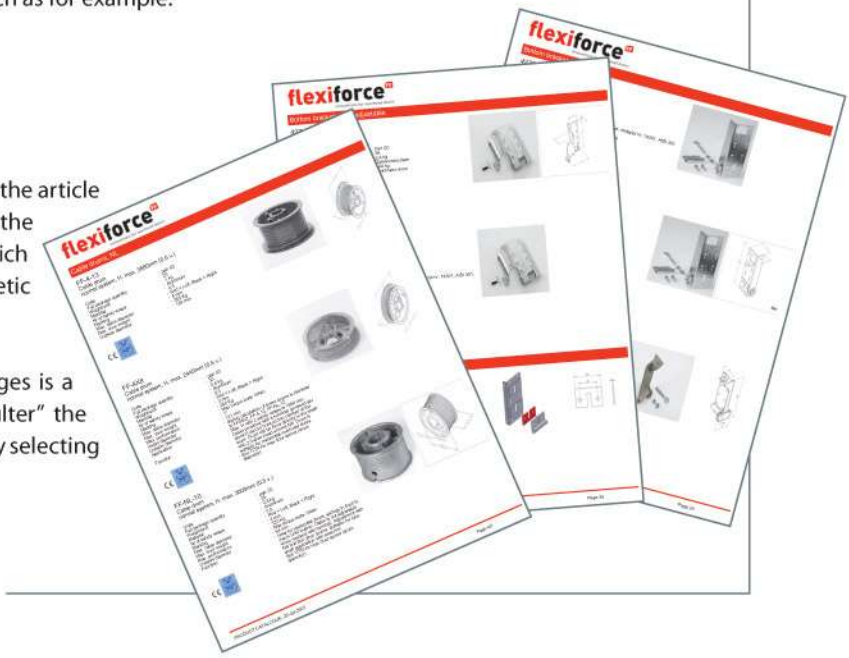

Terms and conditions

All our quotations, all orders placed with us and all contracts concluded with us are subject to the METAALUNIE CONDITIONS, filed with the registrar of the District Court of Rotterdam, as stipulated in the latest text lodged with the said court. These conditions of delivery and payment will be sent to you upon request, or download from www.flexiforce.com (downloads).

Disclaimer

All rights are reserved. Any information in this document is subject to change without further notice. The information contained in this document is provided as is and has been prepared solely for the purpose of providing information about FlexiForce Group B.V. and its products & services. This document has been compiled in good faith by FlexiForce Group B.V. However, no representation is made or warranty given, either express or implied, as to the completeness or accuracy of the information it contains. Information should always be verified before acting upon it. It must not be relied upon in connection with any investment decision. FlexiForce Group B.V. shall not be liable for any direct, incidental, consequential, indirect or punitive damages arising out of access to or use of any content of this document. All intellectual and other property rights in the information contained in this FlexiForce INFO are held by FlexiForce Group B.V. No rights of any kind are licensed or assigned or shall otherwise pass to persons accessing this information. © FlexiForce Group B.V., Barneveld, the Netherlands.

For information on opening hours, delivery times and the FlexiForce bank account numbers we are happy to refer you to our website **www.flexiforce.com.**

flexiforce FF
innovations for overhead doors

INDEX

Accoppiamenti 11
01. Regolabile 11
02. Fisso 11
Alberi 12
01. Tubolare 12
02. Tubolari scanalati, 2mm 14
03. Tubolari scanalati, 3mm 15
Automazione 19
01. Evolution LM50/55EVO 19
02. Evolution LM60EVO 22
03. Evolution LM80EVO 26
04. Evolution LM100EVO 30
05. Jack shaft LM3800 33
06. Evolution Azzessori 34
07. Residential Azzessori 37
11. Accessori elettronici 40
12. LED bars 43
Cavi 44
01. RSC-T sets 44
02. Sets 46
03. PP nucleo 52
Cerniere 54
01. Intermedie, Metecno etc. 54
02.Intermedie, Epco 55
03. Intermedie, Kingspan 57
04. Intermedie, Industriali 59
05. Laterale, Metecno etc. 60
06. Laterale, Epco 64
07. Laterale, Kingspan 69
08. Laterale, Industrali 73
09. Slitta 75
Curva 78
01. 215G 78
02. 215H 80
07. Diversi 80
Cuscinetti 81
01. Sfera 81
02. Diversi 82
Dispositivi antirottura molla 82
01. RSC Residenziale 82
Diversi 89
01. Collare 89
02. Chiavetta 91
03. Etichette 93
05. Trasporto 96
06. Diversi 97
Finestrini 99
01. Inox 99
02. RES 105
04. IND 109
Full vision 109
02. REFLECTION sections Epco/Kingspan 109
03. REFLECTION sections Metecno 110
05. Crea PDF 112
Profili in alluminio RES 114
07. Diversi 114
Mandrini 115
01. Mandrini 115
Maniglie 116
01. Maniglie 116
Materiale di fissaggio 117
01.Vite 117
02. Bullone 123
03. Dado 130
04. Distanziale 131
05. Serracavo 134
06. Redancia 137
07. Clip 138
08. Piastre 139
09. Dente di attacco 140
10. Diversi 141
Molle a trazione 142
01. Molle a trazione 142
Molle di torsione 195
01. Verniciate 195
02. Zincato 206
03. Naturale 210
04. Diversi 211
Montanti d´angolo 212
01. Light (S), Metecno 212
02. Light (S), Epco 214
03. Light (S), Kingspan 226
04. Light (S), Tecsedo 229
05. Singolo (M), Metecno 231
06. Singolo (M), Epco 234
07. Singolo (M), Kingspan 236
08. Singolo (M), Tecsedo 239
09. Doppio (L), Metecno 240
12. Doppio (L), Tecsedo 242
13. Singolo, industriali 243
16. Singolo (M), ThyssenKrupp 244
Piastre d´appoggio 246
03. Residenziale 246
04. Piastre 247
05. Diversi 248
Piastre di base 248
01. Regolabile 248
02. Non regolabile 249
Piastre di montaggio 252
01. Squadra 252
02. Scassinatore 255
03. Piastra triangolare 257
04. Piastra laterale 258
05. Diversi 258
Porticina pedonale 263
01. Fermaporta 263
02. Profili in alluminio IND 265
03. Serratura IND 265
04. SafeStep/SideStep 266
05. SideStep/DoubleStep 276
06. Serratura SafeStep 281
07. Serratura a frizione 283
Profili 285
01. Angolare Verticale 1,5mm 285
04. Guide 1,5mm 287
08. Profilo di sospensione 291
09. Perforato 294
10. Profili omega 295
Profili di tenuta 296
01. Floor 296
02. Inferiore 297
03. Laterale - 1085 299
04. Laterale - 1088 304
05. Laterale - others 306
06. Isolamento termico 307
07. Superiore 317
Profili in alluminio 318
01. Inferiore 318
02. Superiore/ Inferiore 319
03. Others 324
Pulegge cavo 325
01. Pulegge 325
03. Diversi 326
RSC(-T) guide assemblate 329
01. Set guide verticali / RSCVT 329
02. Set guide verticali / RSCVTC 331
03. Set guide verticali / torsione / RSCVL 333
04. Set guide verticali / torsione / RSCVLC 335
05. Set guide verticali / torsione / RSCVB 337
06. Set guide verticali / torsione / RSCVBC 340
07. Set guide orizzontali / RSCH 342
08. Set guide orizzontali / RSCHM 349
09. Set guide orizzontali / RSCHS 355
10. Set guide orizzontali / RSCHT 357
11. Veletta 915VSX 360
12. Veletta 915VR(A) 365
13. Coperchio 372
Rulli di scorrimento 374
01. Rullo 374
02. Doppio 376
03. Diversi 377
Serrature 377
01. Residenziale 377
02. Industriali 381
03. Chiavistello 382
04. Diversi 383
Strumenti 387
01. Molle 387
03. Diversi 388
Supporti binario 389
02. Acciaio 389
Supporti rullo superiore 391
01. Regolabile 391
02. Non regolabile 392
03. Diversi 397
Tamburi 398
01. Residenziale 398

RICERCA PRODOTTI PER CODICE ARTICOLO

100041	37
1003B	123
1005F	130
1006B	123
1006B12	124
1006B304	124
1008B	124
1014B	125
1017B	125
1025-200	291
1026N1	139
1026N1B	139
1027N7B	140
1029D	117
1030	296
1030BOX5	297
1030L-S6090	318
1031-6000	319
1031RES-6090	318
1033A1	266
1033A2	266
1033AL3000	276
1033B	267
1033K2500	276
1033KF2500	276
1033LBN3000	267
1033LBR	267
1033LC2500	277
1033LD3100	268
1033LDF2500	277
1033LDU-2500	277
1033LDUF-2500	278
1033LRS	268
1033LS3100	268
1033PLS-3000	269
1033PS-3050	269
1034BSN	263
1034CLM	281
1034FLN	263
1034FS	264
1034FX	264
1034HI	269
1034HS	270
1034KCAPS	270
1034KLCAPS-R	283
1034LIL500R	283
1034LK1L	284
1034LK1R	284
1034LOCK	265
1034MCAPS	270
1034MLCAPS-L	284
1034N	265
1034PB	281
1034PBIN	281
1034PG	282
1034PGH	282
1034RN	265
1034S	264
1034TCAPS	271
1035	297
1035L	271
1035QSE	297
1035QSE60	298
1035RES	298
1035SR	299
1036	317
1036-36	317
1036DN	318
1037	299
1038-4040	319
1038-42-4040	319
1038-42-5050	320
1038-42-6090	320
1038-5050	320
1038-60-6090	321
1038-6090	321
1038H4040	321
1038H5050	322
1038H6090	322
1038HW5050	322
1038HW6090	323
1038W-5050	323
1038W-6090	323
1041L-01	271
1041L3000M	272
1041L3050	272
1041L5050	272
1041LE1000	273
1041LT	273
1041LTB3050	273
1041LTB5050	274
1041TB3000	278
1041U3050	274
1044	140
1045	138
1046	138
1047	141
1049M	278
1049MBS	279
1049TRS	279
1051D38	118
1052BV	118
1052D	118
1053BV	119
1053BV-RVS	119
1053D	119
1054T16	120
1054T25	120
1054T35	120
1054TW16	121
1054TW25	121
1054TW35	121
1055BV	122
1055BV-RVS	122
1055CAP10	125
1055D	122
1056B	97
1057B16	126
1058B	126
1058F	130
1060	126
1062B	127
1062B-RVS	127
1062BF	127
1062BF12	128
1062BS	279
1062M	130
1062M-RVS	131
1062MS	280
1063	388
1064PVC3000	211
1065	89
1065-125	90
1065NYL	90
1065S	90
1065S125	91
1068M	131
1070B35	128
1070BF	128
1071B	129
1071BF	129
1072B	129
1083	139
1085-2010	299
1085-2135	300
1085-2260	300
1085-2360	300
1085-2510	301
1085-3060	301
1085-3660	301
1085-4060	302
1085-4260	302
1085-4560	302
1085-5060	303
1085-5560	303
1085-6000	303
1085RB2035	307
1085RB2160	308
1085RB2285	309
1085RB2410	310
1085RB2535	311
1085RB2785	312
1085RB3035	313
1085RB5090	314
1086R	306
1088-2010	304
1088-2260	304
1088-2490	304
1088-3060	305
1088-3660	305
1088-4560	305
1088-5060	306
1088-6000	306
1088T-3060	314
1088T-3660	315
1088T-5060	315
1088T-6000	315
1088TF-3060	316
1088TF-3660	316
1088TF-5060	316
1088TF-6000	317
128EVO	34
16200LM	40
1702EVO	38
2050-8	131
2060B27	132
2065	132
2066-05	132
2066-07	133
2066-10	133
2076-05	133
2076-07	134
2076-10	134
2090L	140
2100-15	141
2100S	141
215FNL	80
215FNR	81
215G0582-300-01	78
215G1500-380-01	78
215G2448-300-01	78
215G2573-300-01	79
215G2698-300-01	79
215G2798-300-01	79
215G2948-300-01	80
215H0400-380-55	80
215V1800	287
215V2000	287
215V2050	287
215V2250	288
215V2375	288
215V3000	288
215V3180	289
215V3500	289
215V3750	289
215V4000	290
215V4500	290
215V5485	290
2200CL	105
2200CL-BLA	106

flexiforce FF
innovations for overhead doors

RICERCA PRODOTTI PER CODICE ARTICOLO

2200GR	106	40E500W	244	40PS610R	217	421FZW	65
2210CL	106	40E732	244	40PS610WL	218	421H304	55
2210GR	107	40EM500L	236	40PS610WR	218	421HZ	55
2225	107	40EM500R	237	40TL500L	242	421HZ60	56
2230CL	107	40EM500WL	237	40TL500R	242	421HZW	56
2230CL-BLA	108	40EM500WR	237	40TL610L	242	421K	249
2230CL-BRO	108	40EM610L	238	40TL610R	243	421N	249
2235	108	40EM610R	238	40TM500L	239	421NW	250
2339CL	109	40EM610WL	238	40TM500R	239	421P	66
2430	99	40EM610WR	239	40TM610L	240	421PW	66
2430-SB	99	40ES500L	226	40TM610R	240	421RZ10R	66
2430-SBN	99	40ES500R	227	40TS500L	229	421RZ60	67
2431	100	40ES500WL	227	40TS500R	229	421RZW10R	67
2435R1	100	40ES500WR	227	40TS500WL	230	422	250
2435R2	101	40ES610L	228	40TS500WR	230	422CXZ	69
2435RS1	102	40ES610R	228	40TS610L	230	422CZ10R	67
2435RS1-SB	103	40ES610WL	228	40TS610R	231	422CZW10R	68
2435RS2	104	40ES610WR	229	40YM500L	244	422H304	56
2435RS2-SB	105	40FL500L	240	40YM500R	245	422HZ	57
2602	258	40FL500R	241	40YM610L	245	422HZW	57
2604SL	255	40FL610L	241	40YM610R	245	422R304	68
2604SR	255	40FL610R	241	414CZ	391	422RZ10R	68
2605L	255	40FM500L	231	417	392	422RZW10R	69
2605R	256	40FM500R	231	417S	393	422S	250
2605SZL	256	40FM500WL	232	417SW	393	422W	251
2605SZR	256	40FM500WR	232	417W	393	423CZ10R	69
2606	257	40FM610L	232	418BUS	397	423CZW10R	70
2633	280	40FM610R	233	418LH	394	423FZ	70
2635	252	40FM610WL	233	418RH	394	423FZW	70
3005L	257	40FM610WR	233	418SL	394	423HZ	57
3005R	257	40FS500L	212	418SR	395	423HZW	58
302	247	40FS500R	212	418SWL	395	423RZ10R	71
3021	252	40FS500WL	212	418SWR	395	423RZW10R	71
3021H	252	40FS500WR	213	418WLH	396	423SZ	76
3021HL	253	40FS610L	213	418WRH	396	423SZB	76
3021L	253	40FS610R	213	419CB	397	423SZW	76
3021S	253	40FS610WL	214	419SL	391	424CZ10R	62
3022D	254	40FS610WR	214	419SR	391	424CZW10R	62
3022HD	254	40PM500L	234	419SWL	392	424FZ	63
3022S	254	40PM500R	234	419SWR	392	424FZW	63
304-12	248	40PM555L	234	420CZ10R	60	424HZ10R	54
30B20-3000	294	40PM555R	235	420CZW10R	60	424HZW10R	55
30B20-3000-S	295	40PM555WL	235	420FZ	61	424RZ10R	63
310-67LH	246	40PM555WR	235	420FZW	61	424RZW10R	64
310-67RH	246	40PM610L	236	420HZ10R	54	426CZ10R	71
312R	246	40PM610R	236	420HZW10R	54	426CZW10R	72
312RC	247	40PS500L	214	420RZ10R	61	426FZ	72
325B	248	40PS500R	215	420RZW10R	62	426FZW	72
340LH	259	40PS500WL	215	420S	75	426HZ	58
340RH	259	40PS500WR	215	420SW	75	426HZ-304	58
340S	259	40PS555L	216	421AC	248	426HZW	59
340SL	260	40PS555R	216	421CZ10R	64	426RZ-304-10R	73
340SR	260	40PS555WL	216	421CZW10R	64	426RZ10R	73
40E488	243	40PS555WR	217	421FZ	65	427SX	249
40E488W	243	40PS610L	217	421FZ60	65	431S	251

RICERCA PRODOTTI PER CODICE ARTICOLO

431SW	251
450CZ10	73
450CZ10REV	74
450HLS	274
450HSKE	275
450HZ	59
450HZ10	59
450HZW10	60
450RZ10	74
450RZ10REV	74
450RZW10	75
450SZ	77
450SZB	77
450SZW	77
48SU2000	291
48SU3000	291
48SU4500	292
48SU6000	292
503-PP	52
503-PP-250	53
504-PP	53
504-PP-250	53
508	134
509	135
50SU1500	292
50SU2750	293
50SU3000	293
50SU4500	293
50SU6000	294
510	135
511	135
513	136
514	136
515	136
516	137
518	137
519	137
521	138
532AC	388
563SCL	260
563SCR	261
563SCXL	261
563SCXR	261
563SL	262
563SR	262
563SXL	262
563SXR	263
570-60	325
570-80	325
574-60	374
574RES	374
574RVS	374
574S	375
576	375
577	375
582CEN	377
595RSF	376
595RSR	376
595RSRC	376
606BOX	383
606LATCH	383
606STRIKE	383
60PS500L	219
60PS500R	220
60PS500WL	221
60PS500WR	222
60PS610L	223
60PS610R	224
60PS610WL	225
60PS610WR	226
628D	280
629V	382
630D	382
634	116
638-40BL	381
639BL	116
639BL-IN	116
641-B	117
643BL	117
645-2450T	384
645-40BL	377
650-40AL	377
650-40AL-X	378
650-40BL	378
650-40BL-X	378
650-40RAL	379
650-40RAL-X	379
650-40RBL	379
650-40RBL-X	380
650DO	384
650RK40BL	380
650SI	384
650SNCL	385
650SNCR	385
650SNL	385
650SNR	386
656SCL	82
656SCR	83
656SCTL	84
656SCTR	85
656SL	86
656SR	87
656STL	88
656STR	89
665-40BL	380
668BL	381
669S	381
669SW	382
68SC5020	295
68SC5520	295
68SC6020	296
68SC6520	296
700A-38	91
700A-75	91
700B-110	92
700B-75	92
701-2750Z	12
701-3500Z	12
701-4700Z	12
701-5250Z	13
701-6800Z	13
701CAP	13
702CAP	14
702GBL2750	14
702GBL3500	14
702GBL6000	15
703ST	11
705CAP	15
705GB-2750	15
705GB-3000	16
705GB-3250	16
705GB-3500	16
705GB-4000	17
705GB-4250	17
705GB-4500	17
705GB-5000	18
705GB-5500	18
705GB-6000	18
705GB-7000	19
706AN	11
708S75	11
711A-38	92
711A-75	93
712B-75	93
717FERM	97
717FERM-BLACK	98
717SIM	98
717SIM-BLACK	98
747EVO	34
75EVO	34
770E	35
773E	40
78EVO	35
80PS3000	275
80PS5000	275
810CR5	35
828EVO	36
829EVO	36
835	389
840CR5	36
860EVO	38
870C	389
870HANG	390
870KORT	390
870RS	390
90KA6000	324
90KACAP	324
90KB	324
90KBLT	325
915VB2047	285
915VB2172	285
915VB2297	285
915VB2397	286
915VB2547	286
915VB5100	286
915VR3000	365
915VR5000	366
915VRA2240	366
915VRA2290	366
915VRA2365	367
915VRA2390	367
915VRA2440	367
915VRA2490	368
915VRA2615	368
915VRA2740	368
915VRA2990	369
915VRA3240	369
915VRA3490	369
915VRA3740	370
915VRA3990	370
915VRA4240	370
915VRA4490	371
915VRA4740	371
915VRA4990	371
915VRA5490	372
915VSX2253	360
915VSX2303	360
915VSX2358	361
915VSX2378	361
915VSX2503	361
915VSX2628	362
915VSX2753	362
915VSX3003	362
915VSX3503	363
915VSX4003	364
915VSX4503	365
9700CARD	39
9700TAG	39
9700V24	39
9700W	40
A3EB7200	112
A3HB7200	112
A3KB7200	112
A3MB7200	113
A4ET7200	113
A4ETR7200	113
A4KT7200	114
A4MT7200	114
ACC	326
ALD6000	114

RICERCA PRODOTTI PER CODICE ARTICOLO

C40-2505-1	282
C60-2525-2	266
C60-3020-2	283
C80-4228-2	386
C88-5028-2	386
CR1	372
CR2	372
CR2CL	373
CR2CR	373
CRW	373
FF05NL12	398
FF05NL8	398
FF05NL8E	398
FF175	115
FF200	115
FF263	115
FFNL10	399
FLA1-LED	41
K24-4800TS	44
K24-5000TS	44
K24-5250TS	45
K24-5500TS	45
K24-5750TS	45
K24-6000TS	46
K3-..	46
K3-02555	46
K3-02805	47
K3-03305	47
K3-04914	47
K3-05055	48
K3-05414	48
K3-05555	48
K3-05600	49
K3-06414	49
K3-06580	49
K3-06700	50
K4-..	50
K4-02555	50
K4-02805	51
K4-03305	51
K4-04914	51
K4-05414	52
K4-06414	52
LABEL-B	93
LABEL-BFR	94
LABEL-D	94
LABEL-F	94
LABEL-GB	95
LABEL-I	95
LABEL-NL	95
LABEL-NO	96
LABEL-PL	96
LED-BAR-R	43
LED3000-WAL	43
LED5000-WAL	44
LM100EVO23	30
LM100EVO23K	31
LM100EVO25	32
LM100EVO30	33
LM3800	33
LM50EVO	19
LM55EVO23	20
LM55EVO23K	21
LM60EVO23	22
LM60EVO23K	23
LM60EVO25	24
LM60EVO30	25
LM80EVO23	26
LM80EVO23K	27
LM80EVO25	28
LM80EVO30	29
OSE-IR	41
OSE-LAD1	42
OSE-MPDS	42
OSE-PDSK-RES	42
OSE-SCB1	43
REFL-INT-KE2500X500	109
REFL-INT-KE2500X500C	109
REFL-INT-KE3500X500	110
REFL-INT-KE4500X610	110
REFL-INT-M2500X500	110
REFL-INT-M2500X500C	111
REFL-INT-M3500X500	111
REFL-INT-M4500X610	111
RES-TB	387
RESSU	294
RSC560L	258
RSC560R	258
RSCB01	96
RSCB02	97
RSCH10	342
RSCH20	343
RSCH30	344
RSCH40	345
RSCH50	346
RSCH60	347
RSCH70	348
RSCHM10	349
RSCHM20	350
RSCHM30	351
RSCHM40	352
RSCHM50	353
RSCHM60	354
RSCHM70	355
RSCHS10	355
RSCHS20	356
RSCHS30	356
RSCHS40	356
RSCHS50	357
RSCHS60	357
RSCHT05	357
RSCHT10	358
RSCHT20	358
RSCHT30	358
RSCHT40	359
RSCHT50	359
RSCHT60	359
RSCHT70	360
RSCR60L	327
RSCR60R	327
RSCVB10Z	337
RSCVB20Z	338
RSCVB30Z	338
RSCVB40Z	338
RSCVB50Z	339
RSCVB60Z	339
RSCVB70Z	339
RSCVBC10Z	340
RSCVBC20Z	340
RSCVBC30Z	340
RSCVBC40Z	341
RSCVBC50Z	341
RSCVBC60Z	341
RSCVBC70Z	342
RSCVL10Z	333
RSCVL20Z	333
RSCVL30Z	333
RSCVL40Z	334
RSCVL50Z	334
RSCVL60Z	334
RSCVL70Z	335
RSCVLC10Z	335
RSCVLC20Z	335
RSCVLC30Z	336
RSCVLC40Z	336
RSCVLC50Z	336
RSCVLC60Z	337
RSCVLC70Z	337
RSCVT05Z	329
RSCVT10Z	329
RSCVT20Z	329
RSCVT30Z	330
RSCVT40Z	330
RSCVT50Z	330
RSCVTC05Z	331
RSCVTC10Z	331
RSCVTC20Z	331
RSCVTC30Z	332
RSCVTC40Z	332
RSCVTC50Z	332
RX60L	327
RX60R	328
RX80L	328
RX80R	328
TBM200	387
TBM263	387
TS417L	396
TS417R	397
TSC670-2232	142
TSC670-2235	143
TSC670-2237	144
TSC670-2242	145
TSC670-2244	146
TSC670-2246	147
TSC670-2532	148
TSC670-2535	149
TSC670-2537	150
TSC670-2542	151
TSC670-2544	152
TSC670-2546	153
TSC670-2732	154
TSC670-2735	155
TSC670-2737	156
TSC670-2742	157
TSC670-2744	158
TSC670-2746	159
TSC755-2232	160
TSC755-2235	161
TSC755-2237	162
TSC755-2242	163
TSC755-2244	164
TSC755-2246	165
TSC755-2532	166
TSC755-2535	167
TSC755-2537	168
TSC755-2542	169
TSC755-2544	170
TSC755-2546	171
TSC755-2732	172
TSC755-2735	173
TSC755-2737	174
TSC755-2742	175
TSC755-2744	176
TSC755-2746	177
TSC880-2235	178
TSC880-2237	179
TSC880-2240	180
TSC880-2245	181
TSC880-2247	182
TSC880-2535	183
TSC880-2537	184
TSC880-2540	185
TSC880-2545	186
TSC880-2547	187
TSC880-2735	188
TSC880-2737	189
TSC880-2740	190
TSC880-2745	191
TSC880-2747	192
TSC880-3145	193

RICERCA PRODOTTI PER CODICE ARTICOLO

TSC880-3147	194
TST1PL	326
TST1PR	326
TX2EVO	37
TX4UNI	37
USA-B	81
USA-BL	81
USA-MINI	247
USA-RES	82
VL/R-PP	211
VL45-1-3000GS	206
VL45-1-3000NS	210
VL45-1-3000PS	195
VL50-1-3250GS	207
VL50-1-3250PS	196
VL55-1-3250GS	207
VL55-1-3250PS	197
VL60-1-3000GS	207
VL60-1-3000PS	198
VL65-2-3000GS	208
VL65-2-3000PS	199
VL70-2-3250GS	208
VL70-2-3250PS	200
VR45-1-3000GS	208
VR45-1-3000NS	211
VR45-1-3000PS	201
VR50-1-3250GS	209
VR50-1-3250PS	202
VR55-1-3250GS	209
VR55-1-3250PS	203
VR60-1-3000GS	209
VR60-1-3000PS	204
VR65-2-3000GS	210
VR65-2-3000PS	205
VR70-2-3250GS	210
VR70-2-3250PS	206
WF20	123
WGD10	388
WS100	389

Accoppiamenti, 01. Regolabile

703ST

Accoppiamento
regolabile, acciaio fuso, zincato
1", oro, L = 80mm

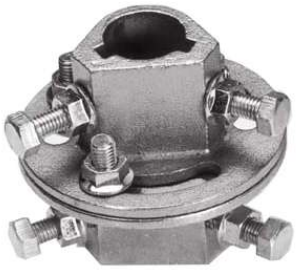

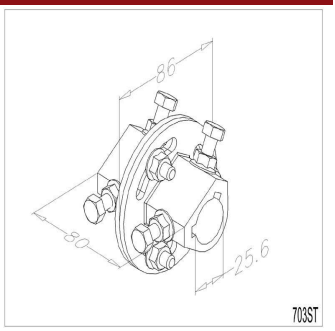

Unità	: unita (1)
Confezione	: 15
Peso/unità	: 0,73 kg
Materiale	: Acciaio fuso, zincato
Marcatura	: FF 703ST
Dimensioni (larghezza, altezza, spessore	: 290 Nm max.
Uso	: Industriale, residenziale
Disponibilità	: FFEU
Correlato	: 700A-38, 705ST100, 702C4000

Accoppiamenti, 02. Fisso

706AN

Accoppiamento
fisso, alluminio
1" (albero tubolare), L = 60mm



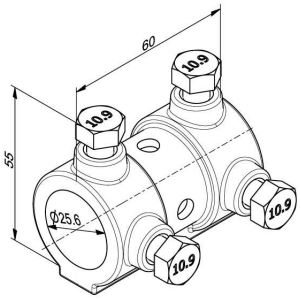

Unità	: unita (1)
Confezione	: 100
Peso/unità	: 0,11 kg
Spec (B/ SS)	: RSC
Materiale	: Alluminio d'alta qualità
Marcatura	: 706AN
Dimensioni (larghezza, altezza, spessore	: 37 Nm max.
Lunghezza	: 60 mm
Diametro interno	: 25,6 mm
Diametro esterno	: Bolts M8x16 mm
Uso	: Residenziale
Disponibilità	: FFEU
Correlato	: 708S75, 701-2750Z, 703ST

708S75

Accoppiamento
fisso, alluminio
1", L = 75mm



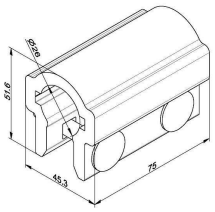

Unità	: unita (1)
Confezione	: 25
Peso/unità	: 0,26 kg
Materiale	: Alluminio
Marcatura	: 708S75 FF
Massima prestazione	: Max torque bolts 35Nm
Dimensioni (larghezza, altezza, spessore	: 290 Nm max.
Lunghezza	: 75 mm
Uso	: Residenziale
Disponibilità	: FFEU
Correlato	: 703ST, 705ST60

Alberi, 01. Tubolare

701-2750Z

Albero
tubo, 1", zincato
L = 2750mm

Unità	: unita (1)
Confezione	: 50
Peso/unità	: 3,3 kg
Materiale	: Acciaio zincato
Dimensioni (larghezza, altezza, spessore)	: Spessore 2mm
Lunghezza	: 2750 mm
Diametro esterno	: 1" (25,4 mm)
Uso	: Residenziale
Disponibilità	: FFEU
Correlato	: 701-3500Z, 701CAP



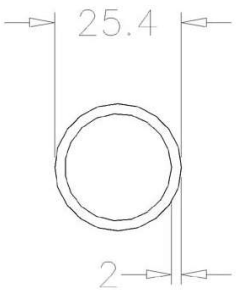

701-3500Z

Albero
tubo, 1", zincato
L = 3500mm

Unità	: unita (1)
Confezione	: 50
Peso/unità	: 4,25 kg
Materiale	: Acciaio zincato
Dimensioni (larghezza, altezza, spessore)	: Spessore 2mm
Lunghezza	: 3500 mm
Diametro esterno	: 1" (25,4 mm)
Uso	: Residenziale
Disponibilità	: FFEU
Correlato	: 701-4700Z, 701CAP



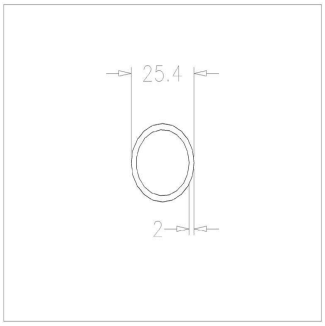

701-4700Z

Albero
tubo, 1", zincato
L = 4700mm

Unità	: unita (1)
Confezione	: 50
Peso/unità	: 5,7 kg
Materiale	: Acciaio zincato
Dimensioni (larghezza, altezza, spessore)	: Spessore 2mm
Lunghezza	: 4700 mm
Diametro esterno	: 1" (25,4 mm)
Uso	: Residenziale
Disponibilità	: FFEU
Correlato	: 701-5250Z, 701CAP



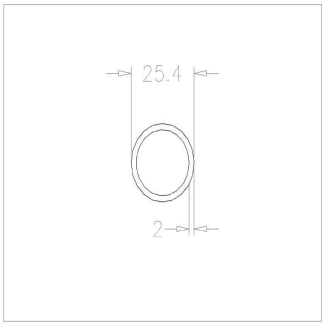

Alberi, 01. Tubolare

701-5250Z

Albero
tubo, 1", zincato
L = 5250mm



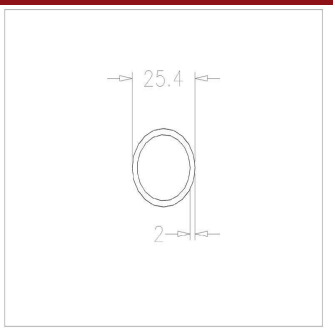

Unità	: unita (1)
Confezione	: 50
Peso/unità	: 6,3 kg
Materiale	: Acciaio zincato
Dimensioni (larghezza, altezza, spessore)	: Spessore 2mm
Lunghezza	: 5250 mm
Diametro esterno	: 1" (25,4 mm)
Uso	: Residenziale
Disponibilità	: FFEU
Correlato	: 701-6800Z, 701CAP

701-6800Z

Albero
tubo, 1", zincato
L = 6800mm



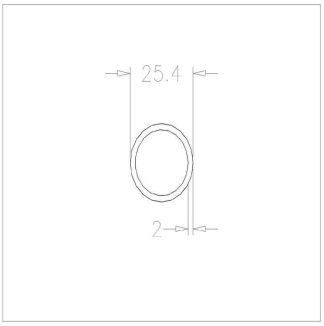

Unità	: unita (1)
Confezione	: 50
Peso/unità	: 8,2 kg
Materiale	: Acciaio zincato
Dimensioni (larghezza, altezza, spessore)	: Spessore 2mm
Lunghezza	: 6800 mm
Diametro esterno	: 1" (25,4 mm)
Uso	: Residenziale
Disponibilità	: FFEU
Correlato	: 701-3500Z, 701CAP

701CAP

Cappucci
plastica neri, che vanno inseriti nelle estremità dei nostri assi 701...



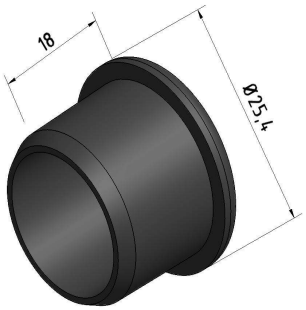

Unità	: unita (1)
Confezione	: 250
Peso/unità	: 40 gr
Spec (B/ SS)	: RSC
Materiale	: TPE
Uso	: Residenziale
Disponibilità	: FFEU
Correlato	: 701-3500Z

Alberi, 02. Tubolari scanalati, 2mm

702CAP

coperchio per albero
nero, plastica, per albero 702GBL□.



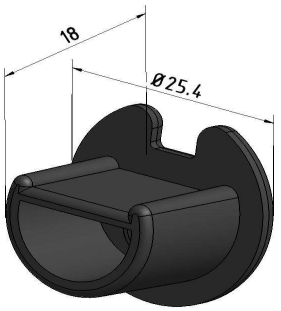

Unità	: unita (1)
Confezione	: 250
Peso/unità	: 0,04 kg
Spec (B/ SS)	: RSC
Materiale	: TPE
Uso	: Residenziale
Disponibilità	: FFEU
Correlato	: 702GBL2750, 708S90

702GBL2750

Albero
tubo, 1", con scanalatura, zincato, 2mm
L = 2750mm

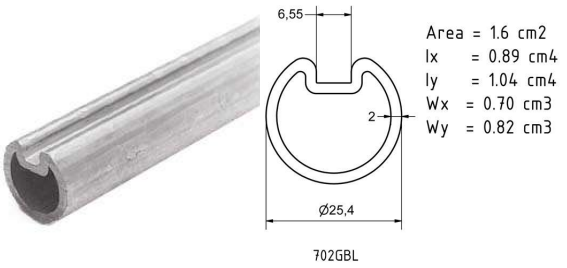

Unità	: unita (1)
Confezione	: 50
Peso/unità	: 3,2 kg
Materiale	: Acciaio zincato
Marcatura	: FF 2mm
Dimensioni (larghezza, altezza, spessore)	: Spessore 2mm
Lunghezza	: 2750 mm
Diametro esterno	: 1" (25,4 mm)
Uso	: Residenziale
Disponibilità	: FFEU
Correlato	: 702GBL3500, 711A-38, 702CAP

702GBL3500

Albero
tubo, 1", con scanalatura, zincato, 2mm
L = 3500mm

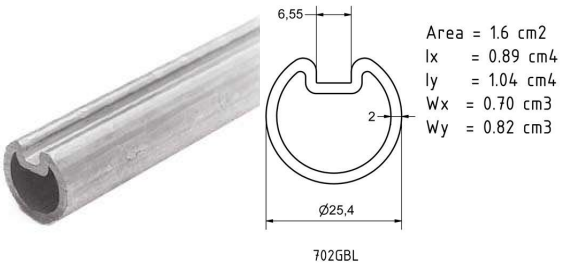

Unità	: unita (1)
Confezione	: 50
Peso/unità	: 4,1 kg
Materiale	: Acciaio zincato
Marcatura	: FF 2mm
Dimensioni (larghezza, altezza, spessore)	: Spessore 2mm
Lunghezza	: 3500 mm
Diametro esterno	: 1" (25,4 mm)
Uso	: Residenziale
Disponibilità	: FFEU
Correlato	: 702GBL6000, 711A-38, 702CAP

Alberi, 02. Tubolari scanalati, 2mm

702GBL6000

Albero
tubo, 1", con scanalatura, zincato, 2mm
L = 6000mm

Unità	: unita (1)
Confezione	: 50
Peso/unità	: 7 kg
Materiale	: Acciaio zincato
Marcatura	: FF 2mm
Dimensioni (larghezza, altezza, spessore)	: Spessore 2mm
Lunghezza	: 6000 mm
Diametro esterno	: 1" (25,4 mm)
Uso	: Residenziale
Disponibilità	: FFEU
Correlato	: 705GB-6000, 711A-38, 702CAP

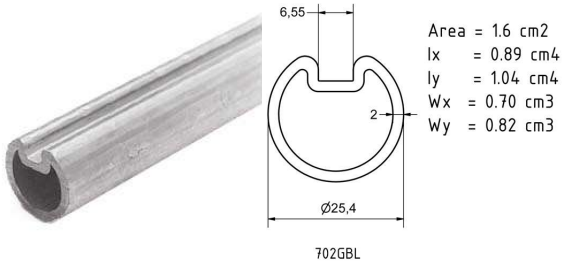

Alberi, 03. Tubolari scanalati, 3mm

705CAP

coperchio per albero
nero, plastica, per albero 705GB□.

Unità	: unita (1)
Confezione	: 250
Peso/unità	: 0,04 kg
Uso	: Industriale, residenziale
Disponibilità	: FFEU
Correlato	: 705GB-3000, 705CAP, 708S90



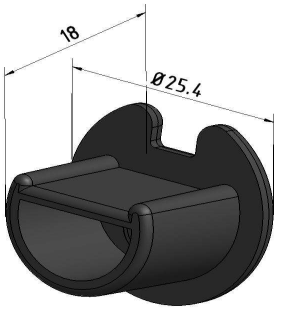

705GB-2750

Albero
tubo, 1", con scanalatura, zincato, 3mm
L = 2750mm

Unità	: unita (1)
Confezione	: 50
Peso/unità	: 4,75 kg
Materiale	: Acciaio zincato
Dimensioni (larghezza, altezza, spessore)	: Spessore 3mm
Lunghezza	: 2750 mm
Diametro esterno	: 1" (25,4 mm)
Uso	: Industriale, residenziale
Disponibilità	: FFEU
Correlato	: 702GBL2750, 705CAP, 708S90



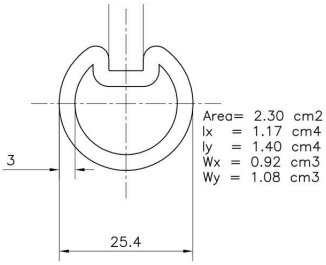

Alberi, 03. Tubolari scanalati, 3mm

705GB-3000

Albero
tubo, 1", con scanalatura, zincato, 3mm
L = 3000mm

Unità	: unita (1)
Confezione	: 50
Peso/unità	: 5,19 kg
Materiale	: Acciaio zincato
Massimo peso del manto	: 300 Kg
Dimensioni (larghezza, altezza, spessore	: Spessore 3mm
Lunghezza	: 3000 mm
Diametro esterno	: 1" (25,4 mm)
Uso	: Industriale, residenziale
Disponibilità	: FFEU
Correlato	: 702GBL3500, 705CAP, 708S90

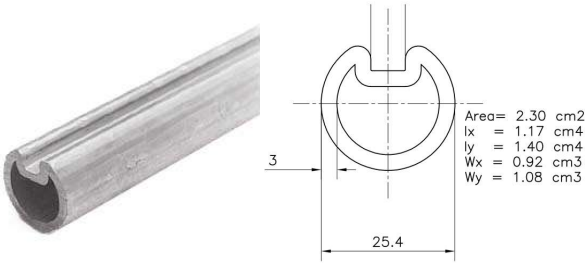

705GB-3250

Albero
tubo, 1", con scanalatura, zincato, 3mm
L = 3250mm

Unità	: unita (1)
Confezione	: 50
Peso/unità	: 5,62 kg
Materiale	: Acciaio zincato
Dimensioni (larghezza, altezza, spessore	: Spessore 3mm
Lunghezza	: 3250 mm
Diametro esterno	: 1" (25,4 mm)
Uso	: Industriale, residenziale
Disponibilità	: FFEU
Correlato	: 702GBL3500, 705CAP, 708S90

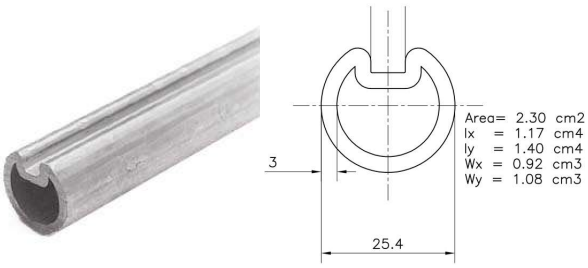

705GB-3500

Albero
tubo, 1", con scanalatura, zincato, 3mm
L = 3500mm

Unità	: unita (1)
Confezione	: 50
Peso/unità	: 6,06 kg
Materiale	: Acciaio zincato
Dimensioni (larghezza, altezza, spessore	: Spessore 3mm
Lunghezza	: 3500 mm
Diametro esterno	: 1" (25,4 mm)
Uso	: Industriale, residenziale
Disponibilità	: FFEU
Correlato	: 702GBL3500, 705CAP, 708S90

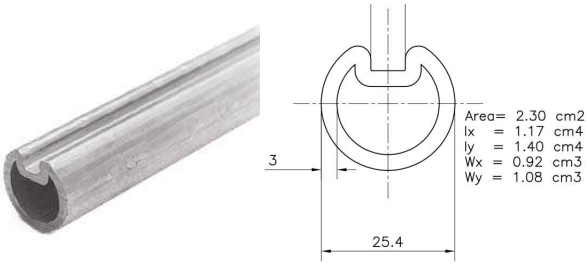

Alberi, 03. Tubolari scanalati, 3mm

705GB-4000

Albero
tubo, 1", con scanalatura, zincato, 3mm
L = 4000mm

Unità	: unita (1)
Confezione	: 50
Peso/unità	: 6,92 kg
Materiale	: Acciaio zincato
Dimensioni (larghezza, altezza, spessore)	: Spessore 3mm
Lunghezza	: 4000 mm
Diametro esterno	: 1" (25,4 mm)
Uso	: Industriale, residenziale
Disponibilità	: FFEU
Correlato	: 702GBL6000, 705CAP, 708S90

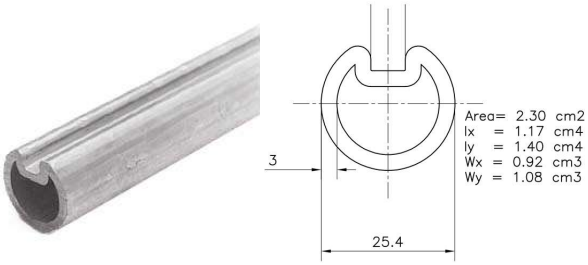

705GB-4250

Albero
tubo, 1", con scanalatura, zincato, 3mm
L = 4250mm

Unità	: unita (1)
Confezione	: 50
Peso/unità	: 7,35 kg
Materiale	: Acciaio zincato
Dimensioni (larghezza, altezza, spessore)	: Spessore 3mm
Lunghezza	: 4250 mm
Diametro esterno	: 1" (25,4 mm)
Uso	: Industriale, residenziale
Disponibilità	: FFEU
Correlato	: 702GBL6000, 705CAP, 708S90

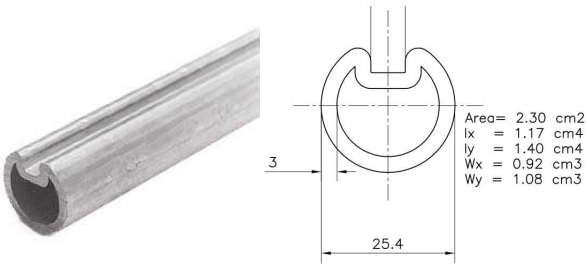

705GB-4500

Albero
tubo, 1", con scanalatura, zincato, 3mm
L = 4500mm

Unità	: unita (1)
Confezione	: 50
Peso/unità	: 7,79 kg
Materiale	: Acciaio zincato
Dimensioni (larghezza, altezza, spessore)	: Spessore 3mm
Lunghezza	: 4500 mm
Diametro esterno	: 1" (25,4 mm)
Uso	: Industriale, residenziale
Disponibilità	: FFEU
Correlato	: 702GBL6000, 705CAP, 708S90

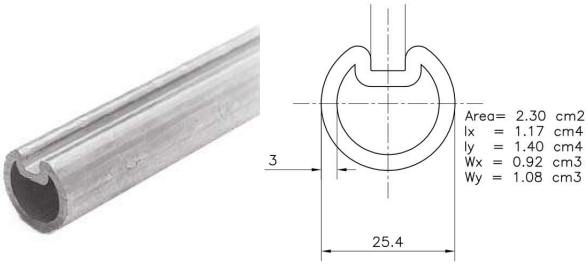

Alberi, 03. Tubolari scanalati, 3mm

705GB-5000

Albero
tubo, 1", con scanalatura, zincato, 3mm
L = 5000mm

Unità	: unita (1)
Confezione	: 50
Peso/unità	: 8,65 kg
Materiale	: Acciaio zincato
Dimensioni (larghezza, altezza, spessore)	: Spessore 3mm
Lunghezza	: 5000 mm
Diametro esterno	: 1" (25,4 mm)
Uso	: Industriale, residenziale
Disponibilità	: FFEU
Correlato	: 702GBL6000, 705CAP, 708S90

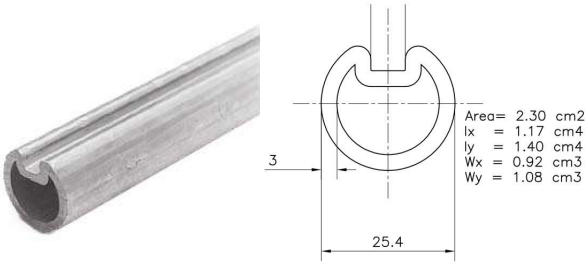

705GB-5500

Albero
tubo, 1", con scanalatura, zincato, 3mm
L = 5500mm

Unità	: unita (1)
Confezione	: 50
Peso/unità	: 9,52 kg
Materiale	: Acciaio zincato
Dimensioni (larghezza, altezza, spessore)	: Spessore 3mm
Lunghezza	: 5500 mm
Diametro esterno	: 1" (25,4 mm)
Uso	: Industriale, residenziale
Disponibilità	: FFEU
Correlato	: 702GBL6000, 705CAP, 708S90

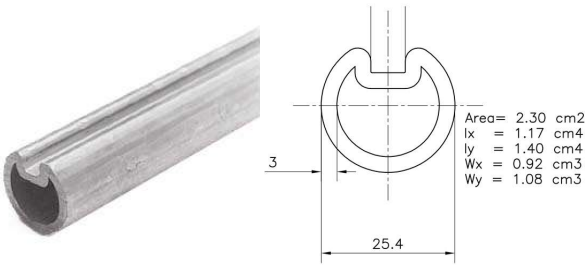

705GB-6000

Albero
tubo, 1", con scanalatura, zincato, 3mm
L = 6000mm

Unità	: unita (1)
Confezione	: 50
Peso/unità	: 10,38 kg
Materiale	: Acciaio zincato
Dimensioni (larghezza, altezza, spessore)	: Spessore 3mm
Lunghezza	: 6000 mm
Diametro esterno	: 1" (25,4 mm)
Uso	: Industriale, residenziale
Disponibilità	: FFEU
Correlato	: 702GBL6000, 705CAP, 708S90

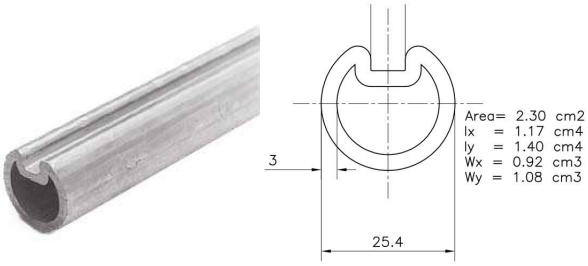

Alberi, 03. Tubolari scanalati, 3mm

705GB-7000

Albero
tubo, 1", con scanalatura, zincato, 3mm
L = 7000mm

Unità	: unita (1)
Confezione	: 50
Peso/unità	: 12,11 kg
Materiale	: Acciaio zincato
Dimensioni (larghezza, altezza, spessore)	: Spessore 3mm
Lunghezza	: 7000 mm
Diametro esterno	: 1" (25,4 mm)
Uso	: Industriale, residenziale
Disponibilità	: FFEU
Correlato	: 705GB-3500, 705CAP, 708S90



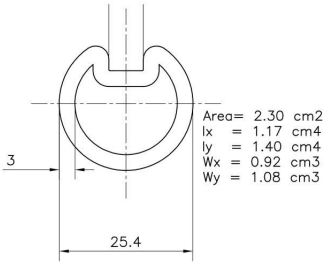

Automazione, 01. Evolution LM50/55EVO

LM50EVO

Kit Motoriduttore
porte di garage, 500 N, comp.2x telecomando, CC
guida a traino a catena

Unità	: unita (1)
Confezione	: 1
Peso/unità	: 10 kg
Spec (B/ SS)	: RSC
Action	: Garanzia di 2 anni sul prodotto!
Configuration	: DC, 230-240V/50Hz 100W
Marcatura	: Liftmaster
Massima prestazione	: 500N, H=2.30m, W=3.5m
Application	: Traino a catena a è meno caro confrontato con la cinghia. Con 3 pezzi rende più efficiente il trasporto. Anche più rigido in confronto alle guide mono pezzo
Function	: LM50EVO offre una soluzione efficiente nel prezzo. Motoriduttore a traino completo per porte residenziali L<3500mm. Il kit comprende guida a C a 3 pezzi a catena, 2 tx. Evolution. Luci a LED! 2 anni di garanzia
CE-safety	: ITTR con FlexiForce RES sistemi
Group code	: E
Uso	: Residenziale
Disponibilità	: FFEU
Correlato	: 2635, LM60EVO23, 1702EVO





Automazione, 01. Evolution LM50/55EVO

LM55EVO23 *novità!*

Kit Motoriduttore
600N, 24DC, 2 x telecomando
guida cinghia dentata, h<2,30m





Unità	:	unita (1)
Confezione	:	1
Peso/unità	:	17 kg
Spec (B/ SS)	:	RSC
Action	:	Garanzia di 3 anni sul prodotto!
Configuration	:	24DC, 230-240V/50Hz, 0,9W standby, 160mm/s
Marcatura	:	Liftmaster, world nr 1 in garage door openers!
Massimo peso del manto	:	90 kg
Massima prestazione	:	600N, H=2.30m
Application	:	EVOLUTION abbina un design sofisticato con una tecnologia innovativa. Porta ad alta velocità, rumore ridotto, efficienza nell'energia (0,9W standby). Programmazione facilitata, soft-start, soft-stop. Fine corsa impostato automaticamente
Function	:	Il kit comprende il motore LM55EVO, guida a cinghia 8023CR5, 2 x TX bi canale TX2EVO.
Group code	:	E
Uso	:	Residenziale
Disponibilità	:	FFEU
Correlato	:	LM50EVO, 2635, 747EVO

Automazione, 01. Evolution LM50/55EVO

LM55EVO23K *novità!*

Kit Motoriduttore
600N, 24DC, 2 x telecomando
guida cinghia dentata, h<2,30m





Unità	:	unita (1)
Confezione	:	1
Peso/unità	:	18 kg
Spec (B/ SS)	:	RSC
Action	:	Garanzia di 3 anni sul prodotto!
Configuration	:	24DC, 230-240V/50Hz, 0,9W standby, 160mm/s
Marcatura	:	Liftmaster, world nr 1 in garage door openers!
Massimo peso del manto	:	90 kg
Massima prestazione	:	600N, H=2.30m
Application	:	EVOLUTION abbina un design sofisticato con una tecnologia innovativa. Porta ad alta velocità, rumore ridotto, efficienza nell'energia (0,9W standby). Programmazione facilitata, soft-start, soft-stop. Fine corsa impostato automaticamente
Function	:	Il kit comprende il motore LM55EVO, guida a cinghia 8323CR5, 2 x TX bi canale TX2EVO. Imballo sofisticato.
Group code	:	E
Uso	:	Residenziale
Disponibilità	:	FFEU
Correlato	:	LM50EVO, 2635, 747EVO

Automazione, 02. Evolution LM60EVO

LM60EVO23

Kit Motoriduttore
650N, 24DC, 2 x telecomando, pulsante
guida cinghia dentata, h<2,30m



Unità	:	unita (1)
Confezione	:	1
Peso/unità	:	20 kg
Spec (B/ SS)	:	RSC
Action	:	Garanzia di 3 anni sul prodotto!
Configuration	:	24DC, 230-240V/50Hz, 0,9W standby, 160mm/s
Marcatura	:	Liftmaster, world nr 1 in garage door openers!
Massimo peso del manto	:	120 kg
Massima prestazione	:	650N, H=2.30m
Application	:	EVOLUTION abbina un design sofisticato con una tecnologia innovativa. Porta ad alta velocità, rumore ridotto, efficienza nell'energia (0,9W standby). Programmazione facilitata, soft-start, soft-stop. Fine corsa impostato automaticamente
Function	:	Il kit comprende il motore LM60EVO, guida a cinghia 8023CR5, interuttore illuminato a filo 75EVO, 2 x TX bi canale TX2EVO. MyQ per il monitoraggio/utilizzo via internet. Imballo sofisticato.
CE-safety	:	ITTR with FlexiForce RSC system: doors 120kg, 10,7m2
Group code	:	E
Uso	:	Residenziale
Disponibilità	:	FFEU
Correlato	:	LM50EVO, 2635, 747EVO

Automazione, 02. Evolution LM60EVO

LM60EVO23K

Kit Motoriduttore
650N, 24DC, 2 x telecomando, pulsante
3 pz guida cinghia dentata, h<2,30m



Unità	:	unita (1)
Confezione	:	1
Peso/unità	:	20 kg
Spec (B/ SS)	:	RSC
Action	:	Garanzia di 3 anni sul prodotto!
Configuration	:	24DC, 230-240V/50Hz, 0,9W standby, 160mm/s
Marcatura	:	Liftmaster, world nr 1 in garage door openers!
Massimo peso del manto	:	120 kg
Massima prestazione	:	650N, H=2.30m
Application	:	EVOLUTION abbina un design sofisticato con una tecnologia innovativa. Porta ad alta velocità, rumore ridotto, efficienza nell'energia (0,9W standby). Programmazione facilitata, soft-start, soft-stop. Fine corsa impostato automaticamente
Function	:	Il kit comprende il motore LM60EVO, guida a 3 pezzi cinghia 8323CR5, interuttore illuminato a filo 75EVO, 2 x TX bi canale TX2EVO. MyQ per il monitoraggio/utilizzo via internet. Imballo sofisticato.
CE-safety	:	ITTR with FlexiForce RSC system: doors 120kg, 10,7m2
Group code	:	E
Uso	:	Residenziale
Disponibilità	:	FFEU
Correlato	:	LM50EVO, 2635, 747EVO

Automazione, 02. Evolution LM60EVO

LM60EVO25

Kit Motoriduttore
650N, 24DC, 2 x telecomando, pulsante
guida cinghia dentata, h<2,50m



Unità	:	unita (1)
Confezione	:	1
Peso/unità	:	20,5 kg
Spec (B/ SS)	:	RSC
Action	:	Garanzia di 3 anni sul prodotto!
Configuration	:	24DC, 230-240V/50Hz, 0,9W standby, 160mm/s
Marcatura	:	Liftmaster, world nr 1 in garage door openers!
Massimo peso del manto	:	120 kg
Massima prestazione	:	650N, H=2.50m
Application	:	EVOLUTION abbina un design sofisticato con una tecnologia innovativa. Porta ad alta velocità, rumore ridotto, efficienza nell'energia (0,9W standby). Programmazione facilitata, soft-start, soft-stop. Fine corsa impostato automaticamente
Function	:	Il kit comprende il motore LM60EVO, guida a cinghia 8025CR5, interuttore illuminato a filo 75EVO, 2 x TX bi canale TX2EVO. MyQ per il monitoraggio/utilizzo via internet. Imballo sofisticato.
CE-safety	:	ITTR with FlexiForce RSC system: doors 120kg, 10,7m2
Group code	:	E
Uso	:	Residenziale
Disponibilità	:	FFEU
Correlato	:	LM50EVO, 2635, 747EVO

Automazione, 02. Evolution LM60EVO

LM60EVO30

Kit Motoriduttore
650N, 24DC, 2 x telecomando, pulsante
guida cinghia dentata, h<3,0m



Unità	:	unita (1)
Confezione	:	1
Peso/unità	:	21 kg
Spec (B/ SS)	:	RSC
Action	:	Garanzia di 3 anni sul prodotto!
Configuration	:	24DC, 230-240V/50Hz, 0,9W standby, 160mm/s
Marcatura	:	Liftmaster, world nr 1 in garage door openers!
Massimo peso del manto	:	120 kg
Massima prestazione	:	650N, H=3.0 m
Application	:	EVOLUTION abbina un design sofisticato con una tecnologia innovativa. Porta ad alta velocità, rumore ridotto, efficienza nell'energia (0,9W standby). Programmazione facilitata, soft-start, soft-stop. Fine corsa impostato automaticamente
Function	:	Il kit comprende il motore LM60EVO, guida a cinghia 8030CR5, interuttore illuminato a filo 75EVO, 2 x TX bi canale TX2EVO. MyQ per il monitoraggio/utilizzo via internet. Imballo sofisticato.
CE-safety	:	ITTR with FlexiForce RSC system: doors 120kg, 10,7m2
Group code	:	E
Uso	:	Residenziale
Disponibilità	:	FFEU
Correlato	:	LM50EVO, 2635, 747EVO

Automazione, 03. Evolution LM80EVO

LM80EVO23

Kit Motoriduttore
800N, 24DC, 2 x telecomando, pulsante
guida cinghia dentata, h<2,30m



Unità	:	unita (1)
Confezione	:	1
Peso/unità	:	20 kg
Spec (B/ SS)	:	RSC
Action	:	Garanzia di 5 anni sul prodotto!
Configuration	:	24DC, 230-240V/50Hz, 0,9W standby, 200mm/s
Marcatura	:	Liftmaster, world nr 1 in garage door openers!
Massimo peso del manto	:	140 kg, 13,5m2
Massima prestazione	:	800N, H=2.30m
Application	:	EVOLUTION abbina un design sofisticato con una tecnologia innovativa. Porta ad alta velocità, rumore ridotto, efficienza nell'energia (0,9W standby). Programmazione facilitata, soft-start, soft-stop. Fine corsa impostato automaticamente
Function	:	Il kit comprende il motore LM80EVO, guida a cinghia 8023CR5, interuttore wireless 128EVO, 2 x TX 4 canale TX4EVO. MyQ per il monitoraggio/utilizzo via internet. Imballo sofisticato.
CE-safety	:	ITTR with FlexiForce RSC system: doors 140kg, 13,5m2
Group code	:	E
Uso	:	Residenziale
Disponibilità	:	FFEU
Correlato	:	LM60EVO23, 2635, 747EVO

Automazione, 03. Evolution LM80EVO

LM80EVO23K

Kit Motoriduttore
800N, 24DC, 2 x telecomando, pulsante
3. guida cinghia dentata, h<2,30m



Unità	:	unita (1)
Confezione	:	1
Peso/unità	:	20 kg
Spec (B/ SS)	:	RSC
Action	:	Garanzia di 5 anni sul prodotto!
Configuration	:	24DC, 230-240V/50Hz, 0,9W standby, 200mm/s
Marcatura	:	Liftmaster, world nr 1 in garage door openers!
Massimo peso del manto	:	140 kg, 13,5m2
Massima prestazione	:	800N, H=2.30m
Application	:	EVOLUTION abbina un design sofisticato con una tecnologia innovativa. Porta ad alta velocità, rumore ridotto, efficienza nell'energia (0,9W standby). Programmazione facilitata, soft-start, soft-stop. Fine corsa impostato automaticamente
Function	:	Il kit comprende il motore LM80EVO, guida a cinghia 8323CR5, interuttore wireless 128EVO, 2 x TX 4 canale TX4EVO. MyQ per il monitoraggio/utilizzo via internet. Imballo sofisticato.
CE-safety	:	ITTR with FlexiForce RSC system: doors 140kg, 13,5m2
Group code	:	E
Uso	:	Residenziale
Disponibilità	:	FFEU
Correlato	:	LM60EVO23, 2635, 747EVO

Automazione, 03. Evolution LM80EVO

LM80EVO25

Kit Motoriduttore
800N, 24DC, 2 x telecomando, pulsante
guida cinghia dentata, h<2,50m



Unità	:	unita (1)
Confezione	:	1
Peso/unità	:	21 kg
Spec (B/ SS)	:	RSC
Action	:	Garanzia di 5 anni sul prodotto!
Configuration	:	24DC, 230-240V/50Hz, 0,9W standby, 200mm/s
Marcatura	:	Liftmaster, world nr 1 in garage door openers!
Massimo peso del manto	:	140 kg, 13,5m2
Massima prestazione	:	800N, H=2.50m
Application	:	EVOLUTION abbina un design sofisticato con una tecnologia innovativa. Porta ad alta velocità, rumore ridotto, efficienza nell'energia (0,9W standby). Programmazione facilitata, soft-start, soft-stop. Fine corsa impostato automaticamente
Function	:	Il kit comprende il motore LM80EVO, guida a cinghia 8025CR5, interuttore wireless 128EVO, 2 x TX 4 canale TX4EVO. MyQ per il monitoraggio/utilizzo via internet. Imballo sofisticato.
CE-safety	:	ITTR with FlexiForce RSC system: doors 140kg, 13,5m2
Group code	:	E
Uso	:	Residenziale
Disponibilità	:	FFEU
Correlato	:	LM60EVO25, 2635, 747EVO

Automazione, 03. Evolution LM80EVO

LM80EVO30

Kit Motoriduttore
800N, 24DC, 2 x telecomando, pulsante
guida cinghia dentata, h<3,0m



Unità	:	unita (1)
Confezione	:	1
Peso/unità	:	21,5 kg
Spec (B/ SS)	:	RSC
Action	:	Garanzia di 5 anni sul prodotto!
Configuration	:	24DC, 230-240V/50Hz, 0,9W standby, 200mm/s
Marcatura	:	Liftmaster, world nr 1 in garage door openers!
Massimo peso del manto	:	140 kg, 13,5m2
Massima prestazione	:	800N, H=3.0m
Application	:	EVOLUTION abbina un design sofisticato con una tecnologia innovativa. Porta ad alta velocità, rumore ridotto, efficienza nell'energia (0,9W standby). Programmazione facilitata, soft-start, soft-stop. Fine corsa impostato automaticamente
Function	:	Il kit comprende il motore LM80EVO, guida a cinghia 8030CR5, interuttore wireless 128EVO, 2 x TX 4 canale TX4EVO. MyQ per il monitoraggio/utilizzo via internet. Imballo sofisticato.
CE-safety	:	ITTR with FlexiForce RSC system: doors 140kg, 13,5m2
Group code	:	E
Uso	:	Residenziale
Disponibilità	:	FFEU
Correlato	:	LM60EVO30, 2635, 747EVO

Automazione, 04. Evolution LM100EVO

LM100EVO23

Kit Motoriduttore
1000N, 24DC, 2 x telecomando, pulsante
guida cinghia dentata, h<2,30m



Unità	:	unita (1)
Confezione	:	1
Peso/unità	:	23 kg
Spec (B/ SS)	:	RSC
Action	:	Garanzia di 7 anni sul prodotto!
Configuration	:	24DC, 230-240V/50Hz, 0,9W standby, 200mm/s
Marcatura	:	Liftmaster, world nr 1 in garage door openers!
Massimo peso del manto	:	16m2, 230 kg
Massima prestazione	:	1000N, H=2.30m
Application	:	EVOLUTION abbina un design sofisticato con una tecnologia innovativa. Porta ad alta velocità, rumore ridotto, efficienza nell'energia (0,9W standby). Programmazione facilitata, soft-start, soft-stop. Fine corsa impostato automaticamente
Function	:	Il kit comprende il motore LM100EVO, guida a cinghia 8023CR5, interuttore wireless 128EVO, 2 x TX 4 canale TX4EVO. MyQ per il monitoraggio/utilizzo via internet. Imballo sofisticato.
CE-safety	:	ITTR with FlexiForce RSC system: doors 230kg, 16m2
Group code	:	E
Uso	:	Residenziale
Disponibilità	:	FFEU
Correlato	:	LM80EVO23, 2635, 747EVO

Automazione, 04. Evolution LM100EVO

LM100EVO23K

Kit Motoriduttore
1000N, 24DC, 2 x telecomando, pulsante
3. guida cinghia dentata, h<2,30m



Unità	:	unita (1)
Confezione	:	1
Peso/unità	:	23 kg
Spec (B/ SS)	:	RSC
Action	:	Garanzia di 7 anni sul prodotto!
Configuration	:	24DC, 230-240V/50Hz, 0,9W standby, 200mm/s
Marcatura	:	Liftmaster, world nr 1 in garage door openers!
Massimo peso del manto	:	16m2, 230 kg
Massima prestazione	:	1000N, H=2.30m
Application	:	EVOLUTION abbina un design sofisticato con una tecnologia innovativa. Porta ad alta velocità, rumore ridotto, efficienza nell'energia (0,9W standby). Programmazione facilitata, soft-start, soft-stop. Fine corsa impostato automaticamente
Function	:	Il kit comprende il motore LM100EVO, guida a cinghia 8323CR5, interuttore wireless 128EVO, 2 x TX 4 canale TX4EVO. MyQ per il monitoraggio/utilizzo via internet. Imballo sofisticato.
CE-safety	:	ITTR with FlexiForce RSC system: doors 230kg, 16m2
Group code	:	E
Uso	:	Residenziale
Disponibilità	:	FFEU
Correlato	:	LM80EVO23K, 2635, 747EVO

Automazione, 04. Evolution LM100EVO

LM100EVO25

Kit Motoriduttore
1000N, 24DC, 2 x telecomando, pulsante
guida cinghia dentata, h<2,50m



Unità	:	unita (1)
Confezione	:	1
Peso/unità	:	23 kg
Spec (B/ SS)	:	RSC
Action	:	Garanzia di 7 anni sul prodotto!
Configuration	:	24DC, 230-240V/50Hz, 0,9W standby, 200mm/s
Marcatura	:	Liftmaster, world nr 1 in garage door openers!
Massimo peso del manto	:	16m2, 230 kg
Massima prestazione	:	1000N, H=2.50m
Application	:	EVOLUTION abbina un design sofisticato con una tecnologia innovativa. Porta ad alta velocità, rumore ridotto, efficienza nell'energia (0,9W standby). Programmazione facilitata, soft-start, soft-stop. Fine corsa impostato automaticamente
Function	:	Il kit comprende il motore LM100EVO, guida a cinghia 8025CR5, interuttore wireless 128EVO, 2 x TX 4 canale TX4EVO. MyQ per il monitoraggio/utilizzo via internet. Imballo sofisticato.
CE-safety	:	ITTR with FlexiForce RSC system: doors 230kg, 16m2
Group code	:	E
Uso	:	Residenziale
Disponibilità	:	FFEU
Correlato	:	LM80EVO25, 2635, 747EVO

Automazione, 04. Evolution LM100EVO

LM100EVO30

Kit Motoriduttore
1000N, 24DC, 2 x telecomando, pulsante
guida cinghia dentata, h<3,0m



Unità	: unita (1)
Confezione	: 1
Peso/unità	: 23 kg
Spec (B/ SS)	: RSC
Action	: Garanzia di 7 anni sul prodotto!
Configuration	: 24DC, 230-240V/50Hz, 0,9W standby, 200mm/s
Marcatura	: Liftmaster, world nr 1 in garage door openers!
Massimo peso del manto	: 16m2, 230 kg
Massima prestazione	: 1000N, H=3.0m
Application	: EVOLUTION abbina un design sofisticato con una tecnologia innovativa. Porta ad alta velocità, rumore ridotto, efficienza nell'energia (0,9W standby). Programmazione facilitata, soft-start, soft-stop. Fine corsa impostato automaticamente
Function	: Il kit comprende il motore LM100EVO, guida a cinghia 8030CR5, interuttore wireless 128EVO, 2 x TX 4 canale TX4EVO. MyQ per il monitoraggio/utilizzo via internet. Imballo sofisticato.
CE-safety	: ITTR with FlexiForce RSC system: doors 230kg, 16m2
Group code	: E
Uso	: Residenziale
Disponibilità	: FFEU
Correlato	: LM80EVO30, 2635, 747EVO

Automazione, 05. Jack shaft LM3800

LM3800

Kit Motoriduttore
1", porte h<4,5m, NL
Kit con 2xtelecommando, E-serrature



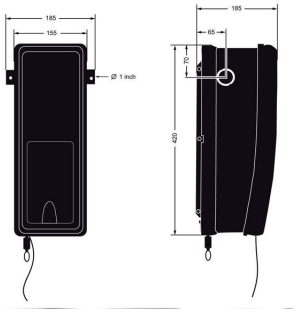

Unità	: unita (1)
Confezione	: 1
Peso/unità	: 12,5 kg
Action	: Garanzia di 5 anni sul prodotto!
Marcatura	: Liftmaster
Massimo peso del manto	: 146 kg
Massima prestazione	: Porte h<4,5,5m, tamburi max 178mm
Diametro interno	: 25,4 mm
Application	: Ideale per l'azionamento di porte da garage più grandi o per piccole porte industriali.
Function	: Con apriporta, serratura della porta elettrica con bullone scorrevole, telecomandi 2xTX4EVO e monitoraggio di tensionamento delle funi. Collegare i sensori ad IR per una sicurezza aggiuntiva. Guardate il filmato introduttivo sul FF-TV (YouTube)
CE-safety	: ITTR con FlexiForce Nov'08
Group code	: E
Uso	: Industriale, residenziale
Disponibilità	: FFEU
Correlato	: 100041, force70AC, 16200LM

Automazione, 06. Evolution Azzessori

128EVO

Pulsante
wireless, bicanale
fissaggio a muro



Unità	:	unita (1)
Confezione	:	1
Peso/unità	:	0,1 kg
Spec (B/ SS)	:	Part of RSC and Evolution.
Marcatura	:	Liftmaster
Application	:	Utilizzato con tutti i motoriduttori Liftmaster con rollign code
Function	:	Selettore a pulsante wireless. Installazione facile, Design Elegante. Bicanale e serve 2 dispositivi diversi
Group code	:	E
Uso	:	Residenziale
Disponibilità	:	FFEU
Correlato	:	LM60EVO23, 2635, 747EVO

747EVO

Selettore digitale
wireless, rolling





Unità	:	unita (1)
Confezione	:	1
Peso/unità	:	0,23 kg
Configuration	:	868MHz
Marcatura	:	Liftmaster
Function	:	Consiste da: selettore, pila a 9V, e viteria + staffa per fissaggio. Selettore retro-illuminato, Può controllare varie porte con codice separato. AM
Group code	:	E
Uso	:	Residenziale
Disponibilità	:	FFEU
Correlato	:	LM60EVO23, LM100EVO23, 829EVO

75EVO

Pulsante
cablata, luminoso
garage interno



Unità	:	unita (1)
Confezione	:	1
Peso/unità	:	0,1 kg
Spec (B/ SS)	:	Part of RSC and Evolution
Action	:	1-4-2013.
Materiale	:	PVC
Marcatura	:	Liftmaster
Application	:	Aprire e chiudere la porta del garage dall'interno.
Function	:	Tutti i dispositivi a muro Liftmaster vengono consegnati con finiture "high gloss" colore bianco che daranno al utente finale il meglio del design insieme a tecnologia all'avanguardia
CE-safety	:	ITTR FlexiForce
Group code	:	E
Uso	:	Residenziale
Disponibilità	:	FFEU
Correlato	:	LM60EVO23, 747EVO, 128EVO

Automazione, 06. Evolution Azzessori

770E

IR sistema protettiva
fotocellule, IR
sensore di sicurezza

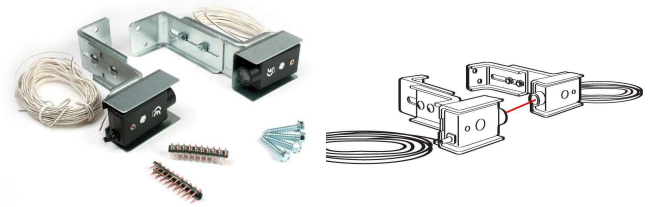

Unità	: unita (1)
Confezione	: 1
Peso/unità	: 1,19 kg
Function	: Fotocellule ad IR
Group code	: E
Uso	: Residenziale
Disponibilità	: FFEU
Correlato	: 747EVO, LM100EVO23, LM60EVO25

78EVO

Pulsante
cablata, luminoso, 4 funzioni
garage interno



Unità	: unita (1)
Confezione	: 1
Peso/unità	: 0,1 kg
Spec (B/ SS)	: Part of RSC and Evolution
Action	: 1-4-2013.
Materiale	: PVC
Marcatura	: Liftmaster
Application	: Aprire e chiudere la porta del garage dall'interno.
Function	: Tutti i dispositivi a muro Liftmaster vengono consegnati con finiture "high gloss" colore bianco che daranno al utente finale il meglio del design insieme a tecnologia all'avanguardia
CE-safety	: ITTR FlexiForce
Group code	: E
Uso	: Residenziale
Disponibilità	: FFEU
Correlato	: LM60EVO23, 747EVO, 128EVO

810CR5

Set di prolungamento
Cinghia, per 8023CR5, 8323CR5
<3.000mm



Unità	: unita (1)
Confezione	: 1
Peso/unità	: 5.44 kg
Materiale	: Acciaio
Marcatura	: Liftmaster
Lunghezza	: 1 metro
Application	: Kit comprende 1 m di guida C, manica e cinghia da 8 m con collegamento per sostituire
Function	: Per prolungare la guida per portoni superiori ai 3000mm di altezza.
Group code	: E
Uso	: Residenziale
Disponibilità	: FFEU
Correlato	: LM60EVO23, 829EVO, LM80EVO25

Automazione, 06. Evolution Azzessori

828EVO

Dispositivo gateway internet
MyQ per LM60/80/100EVO



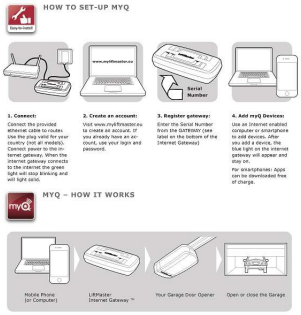

Unità	: unita (1)
Confezione	: 1
Peso/unità	: 0,1 kg
Spec (B/ SS)	: Part of RSC and Evolution
Action	: Available August 2013
Materiale	: PVC
Marcatura	: Liftmaster
Application	: Domandarvi se stamattina, quando siete usciti da casa, avete chiuso la porta del garage è storia vecchia. Con il dispositivo gateway Internet MyQ potete controllare ed azionare la porta del garage, il cancello o altri dispositivi tramite computer o il vostro smartphone ovunque vi troviate.
Function	: Per applicare LM60EVO, LM80EVO, LM100EVO. Con IR 770E!
CE-safety	: ITTR FlexiForce
Group code	: E
Uso	: Residenziale
Disponibilità	: FFEU
Correlato	: LM60EVO23, 747EVO, 128EVO

829EVO

Monitorare porta del garage
per LM60/80/100EVO
casa interno



Unità	: unita (1)
Confezione	: 1
Peso/unità	: 0,1 kg
Spec (B/ SS)	: Part of RSC and Evolution
Action	: 1-4-2013.
Materiale	: PVC
Marcatura	: Liftmaster
Application	: Controllate e chiudete la porta del garage o l'operatore del cancello da qualsiasi stanza di casa. Con la tecnologia MyQ potete controllare fino a quattro porte da garage o cancelli.
Function	: I LED verde e rosso indicano porta aperta o chiusa. Segnale acustico quando la porta si apre. Veloce facile installazione. Per applicare LM60EVO, LM80EVO, LM100EVO
CE-safety	: ITTR FlexiForce
Group code	: E
Uso	: Residenziale
Disponibilità	: FFEU
Correlato	: LM60EVO23, 747EVO, 128EVO

840CR5

Set di prolungamento
Cinghia, per 8030CR5
<4.000mm



Unità	: set (1)
Confezione	: 1
Peso/unità	: 5.5 kg
Materiale	: Acciaio
Marcatura	: Liftmaster
Lunghezza	: 1 metro
Application	: Kit comprende 1 m di guida C, manica e cinghia da 8 m con collegamento per sostituire
Function	: Per prolungare la guida per portoni superiori ai 3000mm di altezza.
Group code	: E
Uso	: Residenziale
Disponibilità	: FFEU
Correlato	: LM60EVO30, 829EVO, LM80EVO30

Automazione, 06. Evolution Azzessori

TX2EVO

Telecomando
2-canali, per Evolution



Unità	: unita (1)
Confezione	: 1
Peso/unità	: 0,02 kg
Action	: Part of Evolution.
Configuration	: 868MHz Rolling code
Marcatura	: Liftmaster
Application	: Utilizzabile con LM55/60/80/100/130EVO Liftmaster
Function	: Tx. Il kit ha già 2 dentro
Group code	: E
Uso	: Residenziale
Disponibilità	: FFEU
Correlato	: LM60EVO23, LM80EVO23, 747EVO

TX4UNI

Telecomando
4-canali, per Evolution
codice universale



Unità	: unita (1)
Confezione	: 1
Peso/unità	: 0,02 kg
Action	: Part of Evolution.
Materiale	: Matt black housing
Configuration	: 433MHz universal code
Marcatura	: Liftmaster
Application	: The matt black color provides a very elegant accessory that one is proud to carry on the key chain. The sliding cover prevents the consumer from unintended operation.
Function	: Un codice universale, trasmettitore quadricanale, compatibile con tutti gli altri trasmettitori in commercio. Passate a questo elegante design!
Group code	: E
Uso	: Residenziale
Disponibilità	: FFEU
Correlato	: LM60EVO23, LM80EVO23, 747EVO

Automazione, 07. Residential Azzessori

100041

Selettore a chiave
surface mount



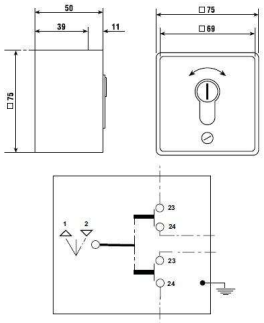

Unità	: unita (1)
Confezione	: 1
Peso/unità	: 0,36 kg
Marcatura	: Liftmaster
Dimensioni (larghezza, altezza, spessore)	: 75 x 75 x 50 mm
Function	: bi-funzione. Profilo mezzo cilindro, comrp. 3 chiavi
Group code	: E
Uso	: Residenziale
Disponibilità	: FFEU
Correlato	: 747EVO, LM60EVO23

Automazione, 07. Residential Azzessori

1702EVO

sblocco esterno
con chiavi



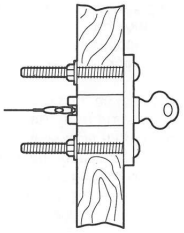

Unità	:	unita (1)
Confezione	:	1
Peso/unità	:	0,21 kg
Marcatura	:	Liftmaster 1702EVO
Application	:	Un garage che non ha una seconda entrata (diversa dalla porta del garage) è fondamentale per l'accesso in caso di interruzione di corrente. In questi casi, il trattamento sbocco motore dall'esterno del garage è essenziale.
Function	:	Rilasciare kit per scollegare l'operatore dall'esterno del garage. Con i tasti. Set completo
Group code	:	E
Uso	:	Residenziale
Disponibilità	:	FFEU
Correlato	:	LM60EVO23, LM100EVO23

860EVO

Photocells



Unità	:	unita (1)
Confezione	:	1
Peso/unità	:	0.150 kg
Spec (B/ SS)	:	IP Class: IP45. Relay contacts max. 5 A, 28 V AC/DC. Voltage / Power 9-30V AC or 9-34V DC, 50mA
Marcatura	:	Liftmaster
Application	:	Uses the new EVO radio technology on 868 Mhz & 433Mhz with increased range. Compatible with Liftmaster remotes: TX2EVO, (868 Mhz) & TX4UNI (433 Mhz). Compatible with wireless accessories: 747EVO & 128EVO (433 Mhz).
Function	:	This receiver makes an operator suitable for commanding on distance. Compact design to fit most garage, gate and commercial openers. Three relay driven channels. (2 channels Normally Open, 1 channel = Normally closed & Normally open). Please note it's not myQ compatible. Manual is available.
Group code	:	E
Uso	:	Industriale, residenziale
Disponibilità	:	FFEU
Correlato	:	LM60EVO23, TX4UNI, 747EVO

Automazione, 07. Residential Azzessori

9700CARD

Carte magnetiche
set 5, per 9700V12/24



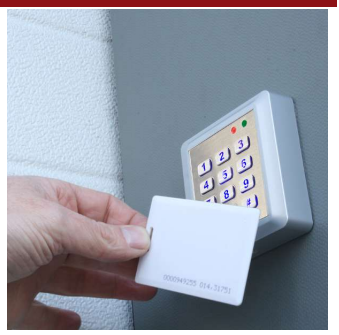

Unità	: set (5)
Confezione	: 1
Peso/unità	: 0,05 kg
Function	: Schede magnetiche per il selettore digitale 9700V24/12 permettendo l'ingresso a più persone
Group code	: E
Uso	: Residenziale
Disponibilità	: FFEU
Correlato	: 9700V24, 747EVO

9700TAG *novità!*

Magnetic access tag
set 5, per 9700V24



Unità	: set (5)
Confezione	: 1
Peso/unità	: 0,03 kg
Function	: Magnetic access tag for card-reader/digital key-pad 9700V24. Alternative for 9700CARD, smaller and easy to hook on any key-ring!
Group code	: E
Uso	: Residenziale
Disponibilità	: FFEU
Correlato	: LM60EVO23, 9700V24, 747EVO

9700V24

Selettore digitale
24V



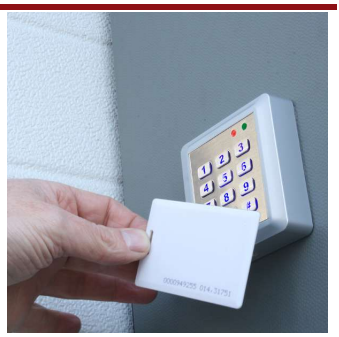

Unità	: unita (1)
Confezione	: 1
Peso/unità	: 0,14 kg
Configuration	: IP54
Dimensioni (larghezza, altezza, spessore)	: 86 x 86 x 23 mm
Application	: Sistema d'ingresso per portoni RES e cancelli. Attivazione tramite codice numerico e scheda magnetica.
Function	: Selettore a filo a 24V. Lettore scheda integrato, fornito con una scheda. Compre luci verde/rosso a LED e luci blu sul retro della scheda. Optional schede in più.Sicurezza dell'ingresso!
Group code	: E
Uso	: Residenziale
Disponibilità	: FFEU
Correlato	: 9700CARD, 75EVO

Automazione, 07. Residential Azzessori

9700W *novità!*

Selettore digitale
Wireless, 24V



Unità	:	unita (1)
Confezione	:	1
Peso/unità	:	0.3 kg
Configuration	:	IP54
Dimensioni (larghezza, altezza, spessore)	:	75 x 75 x 40
Application	:	Entry system for industial and residential doors and gates. Easy mounting without wires. covering a distance of approx 30m. Wireless keypad has 9V battery that last a long time. Simple programming. With battery controller/guard. 24V receiver is easy to connect.
Group code	:	E
Uso	:	Residenziale
Disponibilità	:	FFEU
Correlato	:	9700V24, LM60EVO23, 75EVO

Automazione, 11. Accessori elettronici

16200LM

Interruttore
Per la porticina



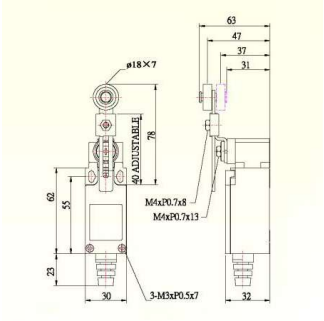

Unità	:	unita (1)
Confezione	:	1
Peso/unità	:	0.28 kg
Application	:	Facile montaggio su porticine già installate
Function	:	Interruttore per la porticina, utilizzabile anche come fine corsa o dispositivo di sicurezza.
CE-safety	:	Yes
Group code	:	E
Uso	:	Industriale, residenziale
Disponibilità	:	FFEU
Correlato	:	LM60EVO23, 629V, 632L

773E

IR sistema protettiva
fotocellule, IR
sensore di sicurezza





Unità	:	unita (1)
Confezione	:	1
Peso/unità	:	1,19 kg
Marcatura	:	773E Liftmaster
Application	:	girevole a 90° per facile installazione.
Function	:	Fotocellule ad IR girrevole (non compatibile con motori Liftmaster)vedi 771E (compatibile con Liftmaster)
Group code	:	E
Uso	:	Industriale, residenziale
Disponibilità	:	FFEU
Correlato	:	force100XQ, force100XC, 9700V24

Automazione, 11. Accessori elettronici

FLA1-LED

Lampeggiante flasher
24V, LED, LiftMaster



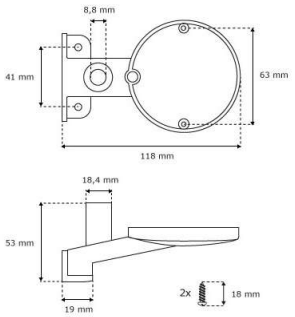

Unità	:	unita (1)
Confezione	:	1
Peso/unità	:	0,23 kg
Marcatura	:	Liftmaster
Dimensioni (larghezza, altezza, spessore)	:	118 x 53 x 63 mm
Application	:	universale per porte da garage e cancelli.
Function	:	La luce quando è collegato a un LiftMaster Garage (o apertura del cancello) lampeggia quando la porta è in movimento. Fornisce una misura supplementare di sicurezza alle installationi.Include: gruppo della lampada, accessori di montaggio e LED
Uso	:	Industriale, residenziale
Disponibilità	:	FFEU
Correlato	:	LM60EVO23, force100XQ, 9700V24

OSE-IR

Fotocellule
set, 15m
IR





Unità	:	set (1)
Confezione	:	1
Peso/unità	:	0,9 kg
Configuration	:	IP64, 10-30Vdc, -20 - +60degreesC, TX=black, RX=grey
Marcatura	:	OSE-IR FF
Lunghezza	:	15.000 mm
Diametro interno	:	12 mm
Application	:	IND. Funzione con tutti i principali marchi di motoriduttori industriali. Il set comprende 1 ricevitore (rx) 1 trasmettitore (tx), entrambi hanno un cavo da 15metri
Function	:	Fotocellule ad incastro, ad IR. Queste fotocellule tipo "bottone" si infilano nella guida vertical della porta. Quando rilievano un ostacolo mandano una segnale alla centralina del motore e la porta si ferma. Consigliabile installare a 50cm da terra. Alineare in modo corretto
Uso	:	Industriale, residenziale
Disponibilità	:	FFEU
Correlato	:	OSE-SIGNAL-LP, DWGK11

Automazione, 11. Accessori elettronici

OSE-LAD1

Centralina



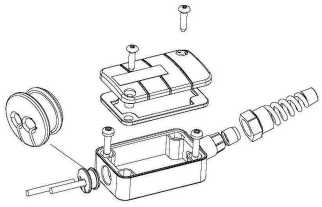

Unità	:	unita (1)
Confezione	:	1
Peso/unità	:	0,032 kg
Marcatura	:	Witt
Dimensioni (larghezza, altezza, spessore)	:	57x37x21 mm
Application	:	Per canalizzare i cavi che provengono dall'interruttore della porticina o costa di sicurezza.
Function	:	Esteticamente migliore. Scatola ridimensionata. Collegamento per 3 fili. Colore grigio. Fornito con ferma cavo.
CE-safety	:	Yes
Group code	:	E
Uso	:	Industriale, residenziale
Disponibilità	:	FFEU
Correlato	:	OSE-1113704, OSE-MPDS, OSE-SCB1

OSE-MPDS

Interruttore
magnetici, per la porticina



Unità	:	unita (1)
Confezione	:	1
Peso/unità	:	0,073 kg
Massima prestazione	:	axial distance of <=15 mm
Lunghezza	:	Wire cord length 4.000 mm
Function	:	Interruttore per la porticina, utilizzabile anche come fine corsa o dispositivo di sicurezza.
CE-safety	:	Yes
Group code	:	E
Uso	:	Industriale, residenziale
Disponibilità	:	FFEU
Correlato	:	OSE-PDSK-IND, OSE-PDSK-RES, OSE-SCB1

OSE-PDSK-RES

Kit Interruttore
magnetici, per la porticina RES
=OSE-MPDS+2xOSE-LAD1+OSE-1113704+OSE-SCB1+5xOSE-CB



Unità	:	set (1)
Confezione	:	1
Peso/unità	:	0,5 kg
Application	:	RES
Function	:	Interruttore per la porticina, utilizzabile anche come fine corsa o dispositivo di sicurezza.
CE-safety	:	Yes
Group code	:	E
Uso	:	Residenziale
Disponibilità	:	FFEU
Correlato	:	128EVO, 747EVO, 16200LM

Automazione, 11. Accessori elettronici

OSE-SCB1

Staffa
guida per cavo spirale
sulla guida verticale



Unità	: unita (1)
Confezione	: 1
Peso/unità	: 0,12 kg
Materiale	: Acciaio Zincato
Marcatura	: Witt
Dimensioni (larghezza, altezza, spessore)	: 30x50 x 2 mm
Lunghezza	: 220 mm
Application	: Universale per tutti it tipi e marchi di cavi spirali
Function	: Evita che il pannello vada a toccar il cavo spirale durante il movimento della porta
Group code	: E
Uso	: Industriale, residenziale
Disponibilità	: FFEU
Correlato	: OSE-1113704, OSE-LAD2, OSE-MPDS

Automazione, 12. LED bars

LED-BAR-R *novità!*

LED bar
rosso





Unità	: set (1)
Confezione	: 1
Peso/unità	: 0,20 kg
Application	: lampeggiante LED a protezione per sezioni inferiori di portoni IND. Evita danni da muletti od altro. Manuale disponibile.
Function	: Ideale per fare upselling con montatori in cantiere. L'utente finale sicuramente sceglierà questo dispositivo. Luce lampeggia quando il portone apre e chiude. Si collega alla centralina del motore
Group code	: E
Uso	: Industriale, residenziale
Disponibilità	: FFEU
Correlato	: ISTT, LED5000-WAL, 1063

LED3000-WAL

LED bar
alunox, 4 LEDs
L=3000mm



Unità	: unita (1)
Confezione	: 10
Peso/unità	: 1,6 kg
Spec (B/ SS)	: RSC
Configuration	: 4 LEDs, 40.000hour lifespan, 100lumen
Dimensioni (larghezza, altezza, spessore)	: 40x20 mm
Lunghezza	: 3000 mm
Application	: Accendi la luce sulla tua porta garage nell'oscurità e di notte, potrebbe esserti anche utile per decorando, mai più al buio e quindi anti ladro. E sicurezza!
Function	: Realizzate con un elevato grado di qualità Alunox. In alluminio e rifinita bianca (RAL 9010), il tutto nella calda luce a LED. Velocità di installazione. Altri colori sono disponibili su richiesta.
CE-safety	: TUV-GS approved
Group code	: E
Uso	: Industriale, residenziale
Disponibilità	: FFEU
Correlato	: LED5000-WAL

Automazione, 12. LED bars

LED5000-WAL

LED bar
alunox, 8 LEDs
L=5000mm



Unità	: unita (1)
Confezione	: 6
Peso/unità	: 3,8 kg
Configuration	: 8 LEDs, 40.000hour lifespan, 100lumen
Dimensioni (larghezza, altezza, spessore)	: 40x20 mm
Lunghezza	: 5000 mm
Application	: Accendi la luce sulla tua porta garage nell'oscurità e di notte, potrebbe esserti anche utile per decorando, mai più al buio e quindi anti ladro. E sicurezza!
Function	: Realizzate con un elevato grado di qualità Alunox. In alluminio e rifinita bianca (RAL 9010), il tutto nella calda luce a LED. Velocità di installazione. Altri colori sono disponibili su richiesta.
CE-safety	: TUV-GS approved
Group code	: E
Uso	: Industriale, residenziale
Disponibilità	: FFEU
Correlato	: LED3000-WAL

Cavi, 01. RSC-T sets

K24-4800TS *novità!*

Set cavo
RSC-T, zincato, 1 set per 1 porte
L=4.800mm





Unità	: set (2)
Confezione	: 25
Peso/unità	: 0,3 kg
Materiale	: Assembled cable 6x19 + FC 3/32 (2.38)
Configuration	: Door height in RSC-T 2.0: 1900mm
Marcatura	: K24-....TS FF
Massimo peso del manto	: 126 kg
Lunghezza	: 4800 mm
Diametro esterno	: 2,4 mm
Application	: RSC-T doors with tension springs. 1 set(2) of cables is for 1 door. See new manual!
Function	: il cavo è tagliato a misura e assemblato con finecorsa fissati sulle staffe TST2PL/R del sistema RSC-T.
Uso	: Residenziale
Disponibilità	: FFEU
Correlato	: ACC

K24-5000TS

Set cavo
RSC-T, zincato, 1 set per 1 porte
L=5.000mm





Unità	: set (2)
Confezione	: 20
Peso/unità	: 0,3 kg
Materiale	: Assembled cable 6x19 + FC 3/32 (2.38)
Configuration	: Door H: 2000-2125mm
Marcatura	: K24-....TS FF
Massimo peso del manto	: 75 kg
Lunghezza	: 5000 mm
Diametro esterno	: 2,4 mm
Application	: RSC-T con molle a tensione. 1 set (2) è per una porta
Function	: il cavo è tagliato a misura e assemblato con finecorsa fissati sulle staffe TST2PL/R del sistema RSC-T.
Uso	: Residenziale
Disponibilità	: FFEU
Correlato	: ACC

Cavi, 01. RSC-T sets

K24-5250TS

Set cavo
RSC-T, zincato, 1 set per 1 porte
L=5.250mm

Unità	: set (2)
Confezione	: 20
Peso/unità	: 0,3 kg
Materiale	: Assembled cable 6x19 + FC 3/32 (2.38)
Configuration	: Door H: 2125-2250mm
Marcatura	: K24-....TS FF
Massimo peso del manto	: 75 kg
Lunghezza	: 5250 mm
Diametro esterno	: 2,4 mm
Application	: RSC-T con molle a tensione. 1 set (2) è per una porta
Function	: il cavo è tagliato a misura e assemblato con finecorsa fissati sulle staffe TST2PL/R del sistema RSC-T.
Uso	: Residenziale
Disponibilità	: FFEU
Correlato	: ACC





K24-5500TS *novità!*

Set cavo
RSC-T, zincato, 1 set per 1 porte
L=5.500mm

Unità	: set (2)
Confezione	: 15
Peso/unità	: 0,3 kg
Materiale	: Assembled cable 6x19 + FC 3/32 (2.38)
Configuration	: Door height in RSC-T 2.0: 2250mm
Marcatura	: K24-....TS FF
Massimo peso del manto	: 126 kg
Lunghezza	: 5500 mm
Diametro esterno	: 2,4 mm
Application	: RSC-T doors with tension springs. 1 set(2) of cables is for 1 door. See new manual!
Function	: il cavo è tagliato a misura e assemblato con finecorsa fissati sulle staffe TST2PL/R del sistema RSC-T.
Uso	: Residenziale
Disponibilità	: FFEU
Correlato	: ACC





K24-5750TS *novità!*

Set cavo
RSC-T, zincato, 1 set per 1 porte
L=5.750mm

Unità	: set (2)
Confezione	: 15
Peso/unità	: 0,3 kg
Materiale	: Assembled cable 6x19 + FC 3/32 (2.38)
Configuration	: Door height in RSC-T 2.0: 2375mm
Marcatura	: K24-....TS FF
Massimo peso del manto	: 126 kg
Lunghezza	: 5750 mm
Diametro esterno	: 2,4 mm
Application	: RSC-T doors with tension springs. 1 set(2) of cables is for 1 door. See new manual!
Function	: il cavo è tagliato a misura e assemblato con finecorsa fissati sulle staffe TST2PL/R del sistema RSC-T.
Uso	: Residenziale
Disponibilità	: FFEU
Correlato	: ACC





Cavi, 01. RSC-T sets

K24-6000TS *novità!*

Set cavo
RSC-T, zincato, 1 set per 1 porte
L=6.000mm





Unità	:	set (2)
Confezione	:	15
Peso/unità	:	0,3 kg
Materiale	:	Assembled cable 6x19 + FC 3/32 (2.38)
Configuration	:	Door height in RSC-T 2.0: 2500mm
Marcatura	:	K24-....TS FF
Massimo peso del manto	:	126 kg
Lunghezza	:	6000 mm
Diametro esterno	:	2,4 mm
Application	:	RSC-T doors with tension springs. 1 set(2) of cables is for 1 door. See new manual!
Function	:	il cavo è tagliato a misura e assemblato con finecorsa fissati sulle staffe TST2PL/R del sistema RSC-T.
Uso	:	Residenziale
Disponibilità	:	FFEU
Correlato	:	ACC

Cavi, 02. Sets

K3-..

Set cavo
6x19 = 114, zincato, PP, completo
3,0mm primo metro, max. 163kg



Unità	:	unita (1)
Confezione	:	10
Peso/unità	:	0,32 kg
Materiale	:	Aircraft", 6x19 = 114 filo d'acciaio per nucleo PP
Massimo peso del manto	:	163 kg
Dimensioni (larghezza, altezza, spessore)	:	3,0 mm
Uso	:	Industriale, residenziale
Disponibilità	:	FFEU
Correlato	:	LM60EVO25, FF05NL8E

K3-02555

Set cavo
6x19 = 114, zincato, PP, completo
3,0mm, L = 2555mm



Unità	:	unita (1)
Confezione	:	10
Peso/unità	:	0,16 kg
Materiale	:	Aircraft", 6x19 = 114 filo d'acciaio per nucleo PP
Dimensioni (larghezza, altezza, spessore)	:	3,0 mm
Lunghezza	:	2555 mm
Uso	:	Residenziale
Disponibilità	:	FFEU
Correlato	:	LM60EVO25, FF05NL8E

Cavi, 02. Sets

K3-02805

Set cavo
6x19 = 114, zincato, PP, completo
3,0mm, L = 2805mm



Unità	: unita (1)
Confezione	: 10
Peso/unità	: 0,17 kg
Materiale	: Aircraft", 6x19 = 114 filo d'acciaio per nucleo PP
Dimensioni (larghezza, altezza, spessore)	: 3,0 mm
Lunghezza	: 2805 mm
Uso	: Residenziale
Disponibilità	: FFEU
Correlato	: LM60EVO25, FF05NL8E

K3-03305

Set cavo
6x19 = 114, zincato, PP, completo
3,0mm, L = 3305mm



Unità	: unita (1)
Confezione	: 10
Peso/unità	: 0,2 kg
Materiale	: Aircraft", 6x19 = 114 filo d'acciaio per nucleo PP
Dimensioni (larghezza, altezza, spessore)	: 3,0 mm
Lunghezza	: 3305 mm
Uso	: Residenziale
Disponibilità	: FFEU
Correlato	: LM60EVO25, FF05NL8E

K3-04914

Set cavo
6x19 = 114, zincato, PP, completo
3,0mm, L = 4914mm



Unità	: unita (1)
Confezione	: 10
Peso/unità	: 0,3 kg
Materiale	: Aircraft", 6x19 = 114 filo d'acciaio per nucleo PP
Dimensioni (larghezza, altezza, spessore)	: 3,0 mm
Lunghezza	: 4914 mm
Uso	: Residenziale
Disponibilità	: FFEU
Correlato	: LM60EVO25, FF05NL8E

Cavi, 02. Sets

K3-05055

Set cavo
6x19 = 114, zincato, PP, completo
3,0mm, L = 5055mm



Unità	: unita (1)
Confezione	: 10
Peso/unità	: 0,31 kg
Materiale	: Aircraft", 6x19 = 114 filo d'acciaio per nucleo PP
Dimensioni (larghezza, altezza, spessore)	: 3,0 mm
Lunghezza	: 5055 mm
Uso	: Residenziale
Disponibilità	: FFEU
Correlato	: LM60EVO25, FF05NL8E

K3-05414

Set cavo
6x19 = 114, zincato, PP, completo
3,0mm, L = 5414mm



Unità	: unita (1)
Confezione	: 10
Peso/unità	: 0,32 kg
Materiale	: Aircraft", 6x19 = 114 filo d'acciaio per nucleo PP
Dimensioni (larghezza, altezza, spessore)	: 3,0 mm
Lunghezza	: 5414 mm
Uso	: Residenziale
Disponibilità	: FFEU
Correlato	: LM60EVO25, FF05NL8E

K3-05555

Set cavo
6x19 = 114, zincato, PP, completo
3,0mm, L = 5555mm



Unità	: unita (1)
Confezione	: 10
Peso/unità	: 0,33 kg
Materiale	: Aircraft", 6x19 = 114 filo d'acciaio per nucleo PP
Dimensioni (larghezza, altezza, spessore)	: 3,0 mm
Lunghezza	: 5555 mm
Uso	: Residenziale
Disponibilità	: FFEU
Correlato	: LM60EVO23, FF05NL8E

Cavi, 02. Sets

K3-05600

Set cavo
6x19 = 114, zincato, PP, completo
3,0mm, L = 5600mm



Unità	: unita (1)
Confezione	: 10
Peso/unità	: 0.35 kg
Materiale	: Aircraft", 6x19 = 114 filo d'acciaio per nucleo PP
Dimensioni (larghezza, altezza, spessore)	: 3,0 mm
Lunghezza	: 5600 mm
Uso	: Residenziale
Disponibilità	: FFEU
Correlato	: LM60EVO23, FF05NL8E

K3-06414

Set cavo
6x19 = 114, zincato, PP, completo
3,0mm, L = 6414mm



Unità	: unita (1)
Confezione	: 10
Peso/unità	: 0,39 kg
Materiale	: Aircraft", 6x19 = 114 filo d'acciaio per nucleo PP
Dimensioni (larghezza, altezza, spessore)	: 3,0 mm
Lunghezza	: 6414 mm
Uso	: Residenziale
Disponibilità	: FFEU
Correlato	: LM60EVO25, FF05NL8E

K3-06580

Set cavo
6x19 = 114, zincato, PP, completo
3,0mm, L = 6580mm



Unità	: unita (1)
Confezione	: 10
Peso/unità	: 0,4 kg
Materiale	: Aircraft", 6x19 = 114 filo d'acciaio per nucleo PP
Dimensioni (larghezza, altezza, spessore)	: 3,0 mm
Lunghezza	: 6580 mm
Uso	: Residenziale
Disponibilità	: FFEU
Correlato	: LM60EVO25, FF05NL8E

Cavi, 02. Sets

K3-06700

Set cavo
6x19 = 114, zincato, PP, completo
3,0mm, L = 6700mm



Unità	: unita (1)
Confezione	: 10
Peso/unità	: 0,4 kg
Materiale	: Aircraft", 6x19 = 114 filo d'acciaio per nucleo PP
Dimensioni (larghezza, altezza, spessore)	: 3,0 mm
Lunghezza	: 6700mm
Uso	: Residenziale
Disponibilità	: FFEU
Correlato	: LM60EVO25, FF05NL8E

K4-..

Set cavo
6x19 = 114, zincato, PP, completo
4,0mm 1° metro, max. 321kg



Unità	: unita (1)
Confezione	: 10
Peso/unità	: 0,84 kg
Materiale	: Aircraft", 6x19 = 114 filo d'acciaio per nucleo PP
Massimo peso del manto	: 321 kg
Dimensioni (larghezza, altezza, spessore)	: 4,0 mm
Uso	: Industriale, residenziale
Disponibilità	: FFEU
Correlato	: LM60EVO25, 530H

K4-02555

Set cavo
6x19 = 114, zincato, PP, completo
4,0mm, L = 2555mm



Unità	: unita (1)
Confezione	: 10
Peso/unità	: 0,32 kg
Materiale	: Aircraft", 6x19 = 114 filo d'acciaio per nucleo PP
Dimensioni (larghezza, altezza, spessore)	: 4,0 mm
Lunghezza	: 2555 mm
Uso	: Residenziale
Disponibilità	: FFEU
Correlato	: LM60EVO25, 530H

Cavi, 02. Sets

K4-02805

Set cavo
6x19 = 114, zincato, PP, completo
4,0mm, L = 2805mm



Unità	: unita (1)
Confezione	: 10
Peso/unità	: 0,35 kg
Materiale	: Aircraft", 6x19 = 114 filo d'acciaio per nucleo PP
Dimensioni (larghezza, altezza, spessore)	: 4,0 mm
Lunghezza	: 2805 mm
Uso	: Residenziale
Disponibilità	: FFEU
Correlato	: LM60EVO25, 530H

K4-03305

Set cavo
6x19 = 114, zincato, PP, completo
4,0mm, L = 3305mm



Unità	: unita (1)
Confezione	: 10
Peso/unità	: 0,4 kg
Materiale	: Aircraft", 6x19 = 114 filo d'acciaio per nucleo PP
Dimensioni (larghezza, altezza, spessore)	: 4,0 mm
Lunghezza	: 3305 mm
Uso	: Residenziale
Disponibilità	: FFEU
Correlato	: LM60EVO25, 530H

K4-04914

Set cavo
6x19 = 114, zincato, PP, completo
4,0mm, L = 4914mm



Unità	: unita (1)
Confezione	: 10
Peso/unità	: 0,58 kg
Materiale	: Aircraft", 6x19 = 114 filo d'acciaio per nucleo PP
Dimensioni (larghezza, altezza, spessore)	: 4,0 mm
Lunghezza	: 4914 mm
Uso	: Residenziale
Disponibilità	: FFEU
Correlato	: LM60EVO25, 530H

Cavi, 02. Sets

K4-05414

Set cavo
6x19 = 114, zincato, PP, completo
4,0mm, L = 5414mm



Unità	: unita (1)
Confezione	: 10
Peso/unità	: 0,63 kg
Materiale	: Aircraft", 6x19 = 114 filo d'acciaio per nucleo PP
Dimensioni (larghezza, altezza, spessore)	: 4,0 mm
Lunghezza	: 5414 mm
Uso	: Residenziale
Disponibilità	: FFEU
Correlato	: LM60EVO25, 530H

K4-06414

Set cavo
6x19 = 114, zincato, PP, completo
4,0mm, L = 6414mm



Unità	: unita (1)
Confezione	: 10
Peso/unità	: 0,74 kg
Materiale	: Aircraft", 6x19 = 114 filo d'acciaio per nucleo PP
Dimensioni (larghezza, altezza, spessore)	: 4,0 mm
Lunghezza	: 6414 mm
Uso	: Residenziale
Disponibilità	: FFEU
Correlato	: LM60EVO25, 530H

Cavi, 03. PP nucleo

503-PP

Cavo di sollevamento
6x19 = 114, zincato, anima plastica, rullo 1000 m
3,0mm, max. 163kg



Unità	: Meters (1)
Confezione	: 1000
Peso/unità	: 0,03 kg
Materiale	: Aircraft", 6x19 = 114 filo d'acciaio per nucleo PP
Massimo peso del manto	: 163 kg
Dimensioni (larghezza, altezza, spessore)	: 3,0 mm
Lunghezza	: 1000 m
Uso	: Industriale, residenziale
Disponibilità	: FFEU
Correlato	: 503-PP-250, 513BFN, 511

Cavi, 03. PP nucleo

503-PP-250

Cavo di sollevamento
6x19 = 114, zincato, anima plastica, rullo 250 m
3,0mm, max. 163kg



Unità	: Meters (1)
Confezione	: 250
Peso/unità	: 0,03 kg
Materiale	: "Aircraft", 6x19 = 114 filo d'acciaio per nucleo PP
Massimo peso del manto	: 163 kg
Dimensioni (larghezza, altezza, spessore)	: 3,0 mm
Lunghezza	: 250 m
Uso	: Industriale, residenziale
Disponibilità	: FFEU
Correlato	: 503-PP, 511, 513BFN

504-PP

Cavo di sollevamento
6x19 = 114, zincato, anima plastica, rullo 1000 m
4.0mm, max. 321kg



Unità	: Meters (1)
Confezione	: 1000
Peso/unità	: 0,06 kg
Materiale	: "Aircraft", 6x19 = 114 filo d'acciaio per nucleo PP
Massimo peso del manto	: 321 kg
Dimensioni (larghezza, altezza, spessore)	: 4,0 mm
Lunghezza	: 1000 m
Uso	: Industriale, residenziale
Disponibilità	: FFEU
Correlato	: 504-PP-250, 519, 510

504-PP-250

Cavo di sollevamento
6x19 = 114, zincato, anima plastica, rullo 250 m
4.0mm, max. 321kg



Unità	: Meters (1)
Confezione	: 250
Peso/unità	: 0,06 kg
Materiale	: "Aircraft", 6x19 = 114 filo d'acciaio per nucleo PP
Massimo peso del manto	: 321 kg
Dimensioni (larghezza, altezza, spessore)	: 4,0 mm
Lunghezza	: 250 m
Uso	: Industriale, residenziale
Disponibilità	: FFEU
Correlato	: 504-PP, 513BFN, 515

Cerniere, 01. Intermedie, Metecno etc.

420HZ10R

Cerniera centrale
zincato, braccio superiore allungato 10mm
Metecno, Italpannell etc

Unità	: unita (1)
Confezione	: 175
Peso/unità	: 0,11 kg
Materiale	: Acciaio zincato
Marcatura	: 420HZ10R FF
Dimensioni (larghezza, altezza, spessore)	: w=70mm, d=2mm
Unità interassiale	: fori 45mm
Application	: Pannello anti pizzicamento di Metecno, Tecsedo, Ditec, Marcegaglia etc.
Uso	: Industriale, residenziale
Disponibilità	: FFEU
Correlato	: 424HZ10R, 420CZ10R, 1053BV



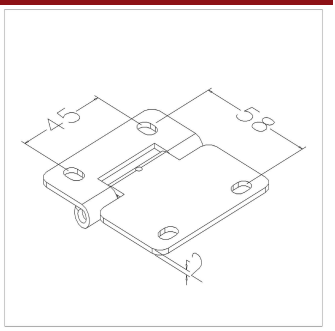

420HZW10R

Cerniera centrale
bianco, zincato, braccio superiore allungato 10mm
Metecno, Italpannell etc

Unità	: unita (1)
Confezione	: 175
Peso/unità	: 0,11 kg
Spec (B/ SS)	: white RAL9016
Materiale	: Acciaio zincato, verniciato RAL9016
Marcatura	: 420HZW10R FF
Dimensioni (larghezza, altezza, spessore)	: w=70mm, d=2mm
Unità interassiale	: fori 45mm
Application	: Pannello anti pizzicamento di Metecno, Tecsedo, Ditec, Marcegaglia etc.
Uso	: Industriale, residenziale
Disponibilità	: FFEU
Correlato	: 1055CAP10, 420CZW10R



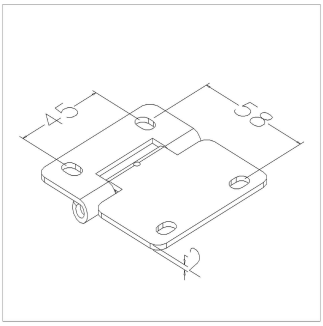

424HZ10R

Cerniera centrale
braccio superiore allungato 10mm, pannelli Metecno / Tecsedo, Marcegaglia, Italpannell
W = 60mm

Unità	: unita (1)
Confezione	: 200
Peso/unità	: 0,1 kg
Materiale	: Acciaio zincato
Dimensioni (larghezza, altezza, spessore)	: Spessore 2mm, W=60 mm
Unità interassiale	: fori 40mm
Uso	: Residenziale
Disponibilità	: FFEU
Correlato	: 1055D, 424CZ10R, 1052BV



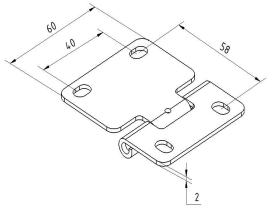

Cerniere, 01. Intermedie, Metecno etc.

424HZW10R

Cerniera centrale
braccio superiore allungato 10mm, pannelli Metecno / Tecsedo, Marcegaglia, Italpannell
bianco, W = 60mm



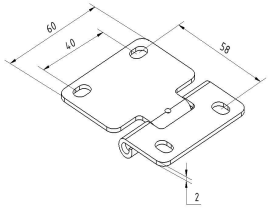

Unità	: unita (1)
Confezione	: 200
Peso/unità	: 0,1 kg
Spec (B/ SS)	: RAL9016
Materiale	: Acciaio zincato
Marcatura	: FF
Dimensioni (larghezza, altezza, spessore)	: s=2mm, W=60mm
Unità interassiale	: 40mm
Uso	: Residenziale
Disponibilità	: FFEU
Correlato	: 424CZW10R, 1055CAP10

Cerniere, 02.Intermedie, Epco

421H304

Cerniera intermedia
10mm, Epco, Acciaio inossidabile
W = 60mm



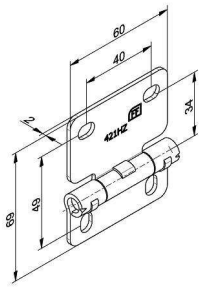

Unità	: unita (1)
Confezione	: 100
Peso/unità	: 0,11 kg
Spec (B/ SS)	: SS INOX
Materiale	: Acciaio inossidabile, AISI 304
Marcatura	: 421H304 FF
Dimensioni (larghezza, altezza, spessore)	: Thickness 2mm, W=60 mm
Unità interassiale	: 40 mm
Uso	: Industriale, residenziale
Disponibilità	: FFEU
Correlato	: 415-304, 9VBSS6000

421HZ

Cerniera intermedia
10mm, pannello Epco
W = 60mm



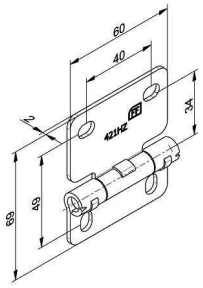

Unità	: unita (1)
Confezione	: 100
Peso/unità	: 0,11 kg
Marcatura	: 421HZ FF
Dimensioni (larghezza, altezza, spessore)	: Thickness 2mm, W=60 mm
Unità interassiale	: 40 mm
Uso	: Residenziale
Disponibilità	: FFEU
Correlato	: 422HZ, 421CZ10R, 574RES

Cerniere, 02.Intermedie, Epco

421HZ60

Cerniera intermedia
10mm, pannello 60mm Epco
W=60mm

Unità	: unita (1)
Confezione	: 100
Peso/unità	: 0,11 kg
Marcatura	: 421HZ60 FF
Dimensioni (larghezza, altezza, spessore)	: Thickness 2mm, W=60 mm
Unità interassiale	: 40 mm
Application	: Panello Epco 60mm
Uso	: Residenziale
Disponibilità	: FFEU
Correlato	: 421FZ60, 421RZ60, 1035QSE60



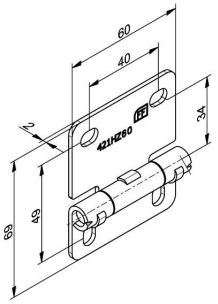

421HZW

Cerniera intermedia

W = 60mm

Unità	: unita (1)
Confezione	: 100
Peso/unità	: 0,11 kg
Spec (B/ SS)	: White RAL9016
Marcatura	: 421HZW FF
Dimensioni (larghezza, altezza, spessore)	: Thickness 2mm, W=60 mm
Unità interassiale	: 40 mm
Uso	: Residenziale
Disponibilità	: FFEU
Correlato	: 1055CAP10, 1053BV



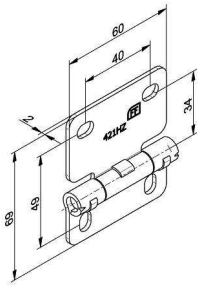

422H304

Cerniera Intermedia
10mm, Epco, acciaio inossidabile
W = 70mm

Unità	: unita (1)
Confezione	: 100
Peso/unità	: 0,12 kg
Spec (B/ SS)	: SS
Materiale	: Acciaio inossidabile Aisi 304
Marcatura	: 422H304 FF
Dimensioni (larghezza, altezza, spessore)	: Thickness 2mm, W=70 mm
Unità interassiale	: 45 mm
Application	: Epco
Uso	: Industriale, residenziale
Disponibilità	: FFEU
Correlato	: 9VBSS6000, 421H304, 1053BV-RVS



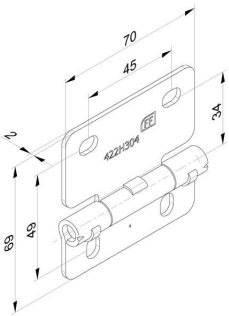

Cerniere, 02.Intermedie, Epco

422HZ

Cerniera Intermedia
10mm, pannello Epco
W = 70mm

Unità	: unita (1)
Confezione	: 100
Peso/unità	: 0,12 kg
Marcatura	: 422HZ FF
Dimensioni (larghezza, altezza, spessore)	: Thickness 2mm, W=70 mm
Unità interassiale	: 45 mm
Uso	: Industriale, residenziale
Disponibilità	: FFEU
Correlato	: 422CZ10R, 1052BV



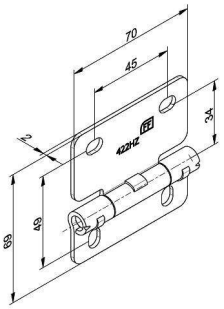

422HZW

Cerniera Intermedia
10mm, pannello Epco
W = 70mm

Unità	: unita (1)
Confezione	: 100
Peso/unità	: 0,12 kg
Spec (B/ SS)	: White RAL9016
Marcatura	: 422HZW FF
Dimensioni (larghezza, altezza, spessore)	: Thickness 2mm, W=70 mm
Unità interassiale	: 45 mm
Uso	: Industriale, residenziale
Disponibilità	: FFEU
Correlato	: 1055CAP10, 422CZW10R, 1052BV



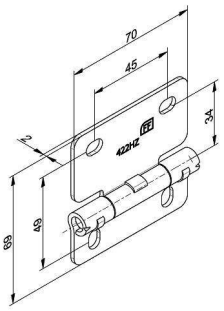

Cerniere, 03. Intermedie, Kingspan

423HZ

Cerniera centrale
braccio superiore allungato 10mm, pannelli Kingspan
W = 60mm

Unità	: unita (1)
Confezione	: 200
Peso/unità	: 0,1 kg
Action	: New drawing!
Materiale	: Acciaio zincato
Dimensioni (larghezza, altezza, spessore)	: Spessore 2mm, W=60 mm
Unità interassiale	: fori 40mm
Uso	: Residenziale
Disponibilità	: FFEU
Correlato	: 426HZ, 423CZ10R, 1052BV



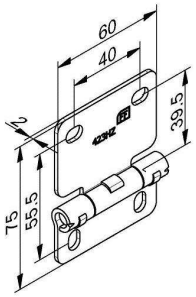

Cerniere, 03. Intermedie, Kingspan

423HZW

Cerniera centrale
bianco, braccio superiore allungato 10mm, pannelli Kingspan
W= 60mm



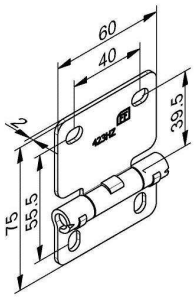

Unità	: unita (1)
Confezione	: 200
Peso/unità	: 0,1 kg
Spec (B/ SS)	: Bianco
Action	: New drawing!
Materiale	: Acciaio zincato, verniciato RAL9016
Dimensioni (larghezza, altezza, spessore)	: Spessore 2mm, W=60 mm
Unità interassiale	: fori 40mm
Uso	: Residenziale
Disponibilità	: FFEU
Correlato	: 1055CAP10, 423CZW10R

426HZ

CE SP

Cerniera centrale
braccio superiore allungato 10mm, pannelli Kingspan



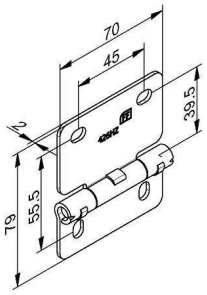

Unità	: unita (1)
Confezione	: 100
Peso/unità	: 0,12 kg
Materiale	: Acciaio zincato
Marcatura	: FF
Dimensioni (larghezza, altezza, spessore)	: Spessore 2mm, W=70 mm
Unità interassiale	: fori 45mm
Uso	: Industriale, residenziale
Disponibilità	: FFEU
Correlato	: 423HZ, 426CZ10R, 1052BV

426HZ-304

CE SP

Cerniera centrale
braccio superiore allungato 10mm, pannelli Kingspan
AISI304



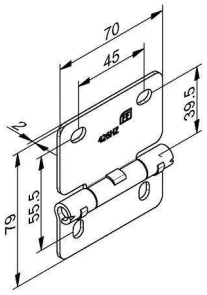

Unità	: unita (1)
Confezione	: 100
Peso/unità	: 0,12 kg
Spec (B/ SS)	: SS
Materiale	: Acciaio inossidabile, AISI 304
Marcatura	: FF
Dimensioni (larghezza, altezza, spessore)	: Thickness 2mm, W=70 mm
Unità interassiale	: 45 mm
Uso	: Industriale, residenziale
Disponibilità	: FFEU
Correlato	: 1053BV-RVS, 426RZ-304-10R, 1055CAP10

Cerniere, 03. Intermedie, Kingspan

426HZW

Cerniera centrale
braccio superiore allungato 10mm, pannelli Kingspan
bianco RAL9016

Unità	: unita (1)
Confezione	: 100
Peso/unità	: 0,12 kg
Spec (B/ SS)	: RAL9016
Materiale	: Acciaio zincato
Marcatura	: FF
Dimensioni (larghezza, altezza, spessore)	: Spessore 2mm, W=70 mm
Unità interassiale	: 45mm
Uso	: Industriale, residenziale
Disponibilità	: FFEU
Correlato	: 1055CAP10, 426CZW10R, 1052BV



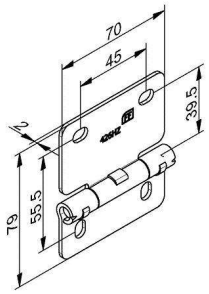

Cerniere, 04. Intermedie, Industriali

450HZ

Cerniera centrale
standard, zincato

Unità	: unita (1)
Confezione	: 100
Peso/unità	: 0,12 kg
Materiale	: Acciaio zincato
Dimensioni (larghezza, altezza, spessore)	: Spessore 2,5mm
Unità interassiale	: fori 45mm
Uso	: Industriale, residenziale
Disponibilità	: FFEU
Correlato	: 1055BV, 1055CAP10, 1053D



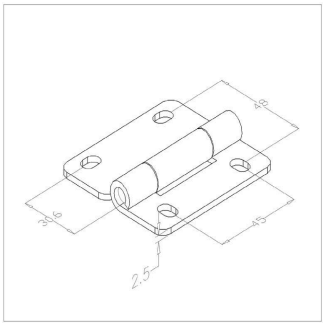

450HZ10

Cerniera centrale
braccio superiore allungato 10mm

Unità	: unita (1)
Confezione	: 100
Peso/unità	: 0,14 kg
Materiale	: Acciaio zincato
Dimensioni (larghezza, altezza, spessore)	: Spessore 2,5mm
Unità interassiale	: fori 45mm
Uso	: Industriale, residenziale
Disponibilità	: FFEU
Correlato	: 1055BV, 1053D, 1055CAP10



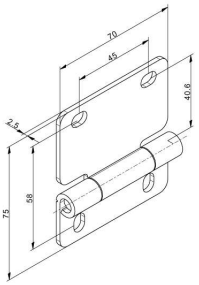

Cerniere, 04. Intermedie, Industriali

450HZW10

Cerniera centrale
bianco, con braccio superiore allungato 10mm

Unità	: unita (1)
Confezione	: 100
Peso/unità	: 0,14 kg
Spec (B/ SS)	: Bianco
Materiale	: Acciaio zincato, verniciato RAL9016
Dimensioni (larghezza, altezza, spessore	: Spessore 2,5mm
Unità interassiale	: fori 45mm
Uso	: Residenziale
Disponibilità	: FFEU
Correlato	: 1055BV, 1055CAP10, 1053D



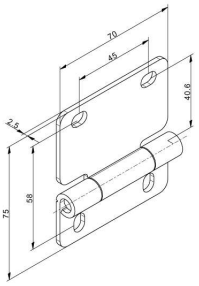

Cerniere, 05. Laterale, Metecno etc.

420CZ10R

Cerniera laterale
zincato, regolabile, braccio superiore allungato 10mm
completo, 11mm, Metecno, Italpannell etc.

Unità	: unita (1)
Confezione	: 100
Peso/unità	: 0,39 kg
Materiale	: Acciaio zincato
Marcatura	: 420CZ10R FF
Dimensioni (larghezza, altezza, spessore	: w=70mm, d=2mm
Unità interassiale	: fori 45mm
Application	: Pannello anti pizzicamento di Metecno, Tecsedo, Ditec, Marcegaglia etc.
Function	: = 420RZ10R supporto + 450SZ guida + 2 x 1062M/1062B dado/bullone
Uso	: Residenziale
Disponibilità	: FFEU
Correlato	: 424CZ10R, 420HZ10R, 574RES



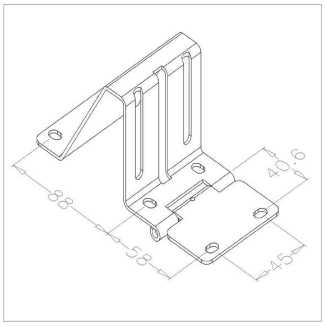

420CZW10R

Cerniera laterale
bianco RAL9016, regolabile, braccio superiore allungato 10mm
completo, 11mm, Metecno, Italpannell etc.

Unità	: unita (1)
Confezione	: 200
Peso/unità	: 0,39 kg
Spec (B/ SS)	: RAL9016
Materiale	: Acciaio zincato
Marcatura	: 420CZW10R FF
Dimensioni (larghezza, altezza, spessore	: w=70mm, d=2mm
Unità interassiale	: fori 45mm
Application	: Pannello anti pizzicamento di Metecno, Tecsedo, Ditec, Marcegaglia etc.
Function	: = 420RZW10R supporto + 450SZW guida + 2 x 1062M/1062B dado/bullone
Uso	: Industriale, residenziale
Disponibilità	: FFEU
Correlato	: 424CZW10R, 420HZW10R, 1055CAP10



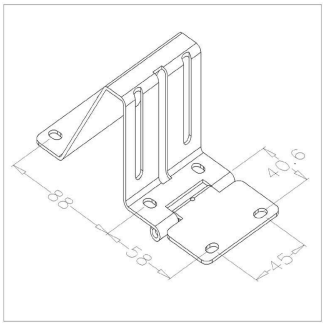

Cerniere, 05. Laterale, Metecno etc.

420FZ

Cerniera laterale
non regolabile, per rullo tandem 595RSF/R
Pannello Metecno/Tecsedo, Marcegaglia, Italpannell w=70mm



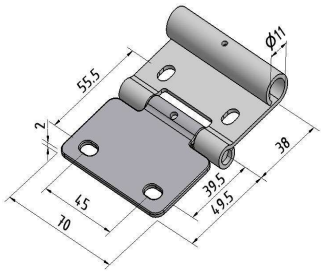

Unità	: unita (1)
Confezione	: 50
Peso/unità	: 0,17 kg
Materiale	: Acciaio zincato
Marcatura	: FF
Dimensioni (larghezza, altezza, spessore)	: w=70mm, s=2mm
Unità interassiale	: 45mm
Application	: Con RESL o con 595RSF/R rulli
Uso	: Residenziale
Disponibilità	: FFEU
Correlato	: 424FZ, 420HZ10R, 595RSR

420FZW

Cerniera laterale
non regolabile, per rullo tandem 595RSF/R
Pannello Metecno/Tecsedo, Marcegaglia, Italpannell w=70mm, bianco



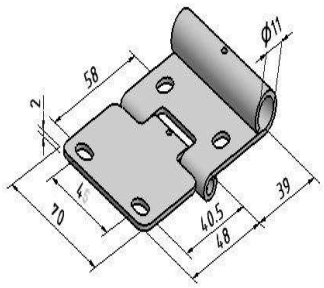

Unità	: unita (1)
Confezione	: 50
Peso/unità	: 0,17 kg
Spec (B/ SS)	: bianco, RAL9016
Materiale	: Acciaio zincato
Marcatura	: FF
Dimensioni (larghezza, altezza, spessore)	: w=70mm, s=2mm
Unità interassiale	: 45mm
Application	: Con RESL o con 595RSF/R rulli
Uso	: Residenziale
Disponibilità	: FFEU
Correlato	: 424FZW, 420HZW10R, 595RSR

420RZ10R

Cerniera laterale
zincato, regolabile, braccio superiore allungato 10mm
supporto, Metecno, Italpannell etc.



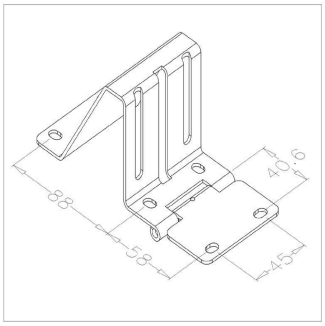

Unità	: unita (1)
Confezione	: 50
Peso/unità	: 0,28 kg
Materiale	: Acciaio zincato
Marcatura	: 420RZ10R FF
Dimensioni (larghezza, altezza, spessore)	: w=70mm, d=2mm
Unità interassiale	: fori 45mm
Application	: Pannello anti pizzicamento di Metecno, Tecsedo, Ditec, Marcegaglia etc.
Function	: Aggiungi: 450SZ guida + 2 x 1062M/1062B dado/bullone
Uso	: Industriale, residenziale
Disponibilità	: FFEU
Correlato	: 424RZ10R, 450SZ, 1053BV

Cerniere, 05. Laterale, Metecno etc.

420RZW10R

Cerniera laterale
bianco, zincato, regolabile, braccio superiore allungato 10mm
supporto, Metecno, Italpannell etc.



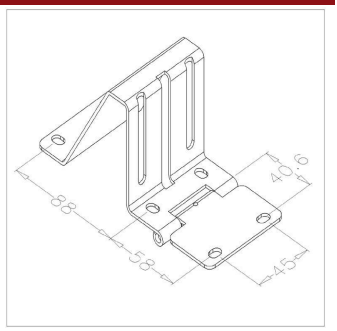

Unità	: unita (1)
Confezione	: 50
Peso/unità	: 0,28 kg
Spec (B/ SS)	: Bianco
Materiale	: Acciaio zincato, verniciato RAL9016
Marcatura	: 420RZW10R FF
Dimensioni (larghezza, altezza, spessore)	: w=70mm, d=2mm
Unità interassiale	: fori 45mm
Application	: Pannello anti pizzicamento di Metecno, Tecsedo, Ditec, Marcegaglia etc.
Function	: Aggiungi: 450SZW guida + 2 x 1062M/1062B dado/bullone
Uso	: Industriale, residenziale
Disponibilità	: FFEU
Correlato	: 424CZW10R, 420HZW10R, 450SZW

424CZ10R

Cerniera laterale
regolabile, braccio superiore allungato 10mm, pannelli Metecno / Tecsedo, Marcegaglia, Italpannell
completo, W= 60mm, albero rullo di scorrimento 11mm



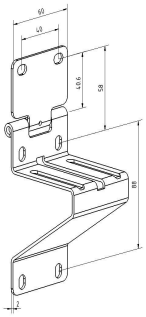

Unità	: unita (1)
Confezione	: 100
Peso/unità	: 0,39 kg
Materiale	: Acciaio zincato
Dimensioni (larghezza, altezza, spessore)	: Spessore 2mm, W=60 mm
Unità interassiale	: fori 40mm
Uso	: Residenziale
Disponibilità	: FFEU
Correlato	: 420CZ10R, 424HZ10R, 574RES

424CZW10R

Cerniera laterale
regolabile, braccio superiore allungato 10mm, pannelli Metecno / Tecsedo, Marcegaglia, Italpannell
completo, W= 60mm, bianco, rullo 11mm



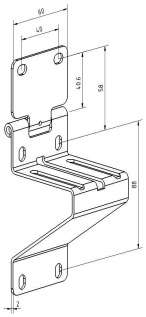

Unità	: unita (1)
Confezione	: 100
Peso/unità	: 0,39 kg
Spec (B/ SS)	: RAL9016
Materiale	: Acciaio zincato
Marcatura	: FF
Dimensioni (larghezza, altezza, spessore)	: s=2mm, w=60mm
Unità interassiale	: 40mm
Uso	: Residenziale
Disponibilità	: FFEU
Correlato	: 1055CAP10, 424HZW10R, 574RES

Cerniere, 05. Laterale, Metecno etc.

424FZ

Cerniera laterale
non regolabile, per rullo tandem 595RSF/R
panelli Metecno/Tecsedo, Marcegaglia, Italpannell bianco



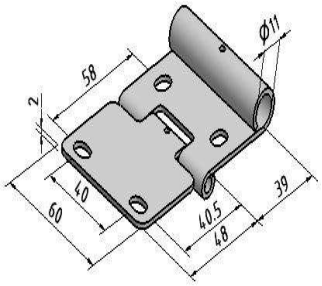

Unità	: unita (1)
Confezione	: 50
Peso/unità	: 0,13 kg
Materiale	: Acciaio zincato
Marcatura	: FF
Dimensioni (larghezza, altezza, spessore)	: a=60mm, s=2mm
Unità interassiale	: 40mm
Application	: Con RESL. Con 595RSF/R rulli.
Uso	: Residenziale
Disponibilità	: FFEU
Correlato	: 420FZ, 595RSF, 595RSR

424FZW

Cerniera laterale
non regolabile, per rullo tandem 595RSF/R
panelli Metecno/Tecsedo, Marcegaglia, Italpannell, bianco



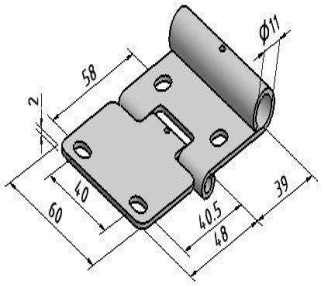

Unità	: unita (1)
Confezione	: 50
Peso/unità	: 0,13 kg
Spec (B/ SS)	: bianco, RAL9016
Materiale	: Acciaio zincato
Marcatura	: FF
Dimensioni (larghezza, altezza, spessore)	: a=60mm, s=2mm
Unità interassiale	: 40mm
Application	: Con RESL. Con 595RSF/R rulli.
Uso	: Residenziale
Disponibilità	: FFEU
Correlato	: 420FZW, 595RSF, 595RSR

424RZ10R

Cerniera laterale
braccio superiore allungato 10mm, pannelli Metecno / Tecsedo, Marcegaglia, Italpannell
supporto, W= 60mm



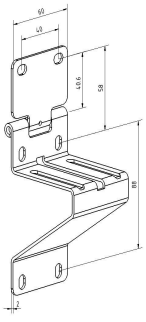

Unità	: unita (1)
Confezione	: 50
Peso/unità	: 0,25 kg
Materiale	: Acciaio zincato
Dimensioni (larghezza, altezza, spessore)	: Spessore 2mm, W=60 mm
Unità interassiale	: fori 40mm
Uso	: Residenziale
Disponibilità	: FFEU
Correlato	: 424RZW10R, 424HZ10R, 574RES

Cerniere, 05. Laterale, Metecno etc.

424RZW10R

Cerniera laterale
braccio superiore allungato 10mm, pannelli Metecno / Tecsedo, Marcegaglia, Italpannell
supporto, bianco, W= 60mm



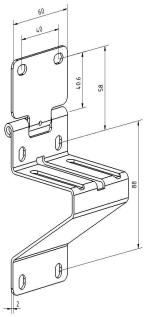

Unità	: unita (1)
Confezione	: 50
Peso/unità	: 0,25 kg
Spec (B/ SS)	: RAL9016
Materiale	: Acciaio zincato
Marcatura	: FF
Dimensioni (larghezza, altezza, spessore)	: s=2mm, w=60mm
Unità interassiale	: 40mm
Uso	: Residenziale
Disponibilità	: FFEU
Correlato	: 426CZW10R, 424HZW10R, 574RES

Cerniere, 06. Laterale, Epco

421CZ10R

Cerniera Laterale
10mm, pannello Epco
completa W=60mm



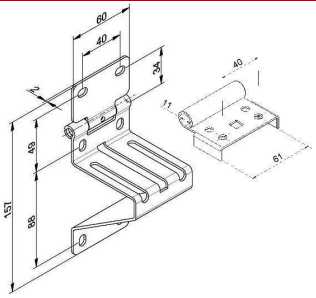

Unità	: unita (1)
Confezione	: 50
Peso/unità	: 0,39 kg
Marcatura	: 421CZ10R FF
Dimensioni (larghezza, altezza, spessore)	: Thickness 2mm, W=60 mm
Unità interassiale	: 40 mm
Uso	: Residenziale
Disponibilità	: FFEU
Correlato	: 421RZ10R, 421HZ, 574RES

421CZW10R

Cerniera Laterale
10mm, pannello Epco
completa W=60mm



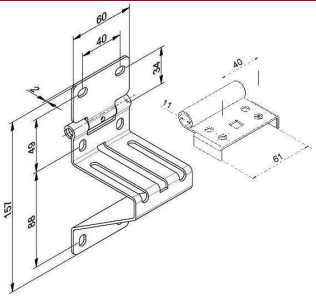

Unità	: unita (1)
Confezione	: 50
Peso/unità	: 0,39 kg
Spec (B/ SS)	: White RAL9016
Marcatura	: 421CZW10R FF
Dimensioni (larghezza, altezza, spessore)	: Thickness 2mm, W=60 mm
Unità interassiale	: 40 mm
Uso	: Residenziale
Disponibilità	: FFEU
Correlato	: 421RZW10R, 421HZW, 574RES

Cerniere, 06. Laterale, Epco

421FZ

Cerniera Laterale
10mm, pannello Epco
Epco panel, w = 60mm

Unità	: unita (1)
Confezione	: 100
Peso/unità	: 0,14 kg
Marcatura	: 421FZ FF
Dimensioni (larghezza, altezza, spessore)	: Thickness 2mm, W=60 mm
Unità interassiale	: 40 mm
Uso	: Residenziale
Disponibilità	: FFEU
Correlato	: 421FZW, 595RSF, 595RSR



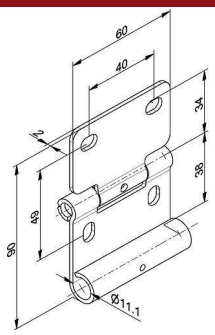

421FZ60

Cerniera Laterale
pannello Epco 60mm, per 595RS-seria
Epco panel, w=60mm

Unità	: unita (1)
Confezione	: 100
Peso/unità	: 0,14 kg
Materiale	: Acciaio zincato
Marcatura	: 421FZ60 FF
Dimensioni (larghezza, altezza, spessore)	: Thickness 2mm, W=60 mm
Unità interassiale	: 40 mm
Uso	: Residenziale
Disponibilità	: FFEU
Correlato	: 421RZ60, 1035QSE60, 595RSR



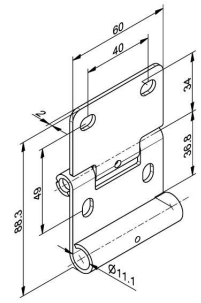

421FZW

Cerniera Laterale
bianca non regolabile per rullo tandem
Epco panel, w = 60mm

Unità	: unita (1)
Confezione	: 100
Peso/unità	: 0,14 kg
Spec (B/ SS)	: White RAL9016
Marcatura	: 421FZW FF
Dimensioni (larghezza, altezza, spessore)	: Thickness 2mm, W=60 mm
Unità interassiale	: 40 mm
Uso	: Residenziale
Disponibilità	: FFEU
Correlato	: 421FZ, 595RSF, 595RSR



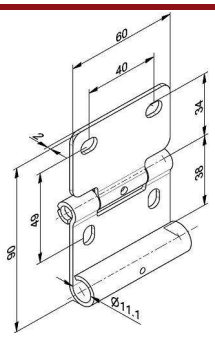

Cerniere, 06. Laterale, Epco

421P

Piastra cerniera
Epco, fissazione sezione superiore
W = 60mm

Unità	: unita (1)
Confezione	: 100
Peso/unità	: 0,1 kg
Marcatura	: 421P(W) FF
Dimensioni (larghezza, altezza, spessore)	: 2,5mm x 60 x 69 mm
Unità interassiale	: 40 mm
Uso	: Residenziale
Disponibilità	: FFEU
Correlato	: 40PS610L, 421CZ10R



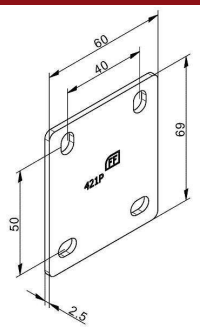

421PW

Piastra cerniera
bianco, Epco, fissazione sezione superiore
W = 60mm

Unità	: unita (1)
Confezione	: 100
Peso/unità	: White RAL9016 kg
Marcatura	: 421P(W) FF
Dimensioni (larghezza, altezza, spessore)	: 2,5mm x 60 x 69 mm
Unità interassiale	: 40 mm
Uso	: Residenziale
Disponibilità	: FFEU
Correlato	: 40PS610WL, 421CZW10R, 1054TW16



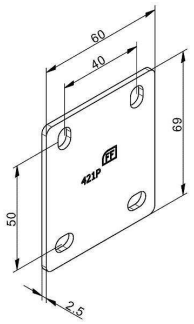

421RZ10R

Cerniera Laterale
10mm, pannello Epco
base, W = 60mm

Unità	: unita (1)
Confezione	: 50
Peso/unità	: 0,24 kg
Marcatura	: 421RZ10R FF
Dimensioni (larghezza, altezza, spessore)	: Thickness 2mm, W=60 mm
Unità interassiale	: 40 mm
Uso	: Residenziale
Disponibilità	: FFEU
Correlato	: 421CZ10R, 421HZ, 574RES



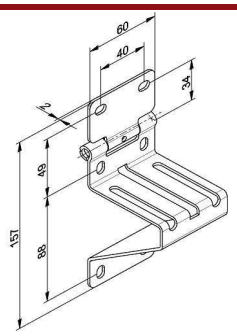

Cerniere, 06. Laterale, Epco

421RZ60

Cerniera Laterale
10mm, pannello Epco 60mm
base, W=60mm

Unità	: unita (1)
Confezione	: 50
Peso/unità	: 0,24 kg
Marcatura	: 421RZ60
Dimensioni (larghezza, altezza, spessore)	: Thickness 2mm, W=60 mm
Unità interassiale	: 40 mm
Uso	: Residenziale
Disponibilità	: FFEU
Correlato	: 421FZ60, 421HZ60, 1035QSE60



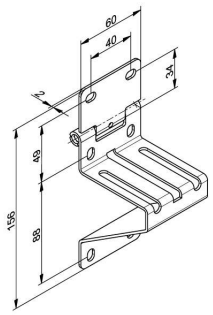

421RZW10R

Cerniera Laterale
10mm, pannello Epco
base, W = 60mm

Unità	: unita (1)
Confezione	: 50
Peso/unità	: 0,24 kg
Spec (B/ SS)	: White RAL9016
Marcatura	: 421RZW10R FF
Dimensioni (larghezza, altezza, spessore)	: Thickness 2mm, W=60 mm
Unità interassiale	: 40 mm
Uso	: Residenziale
Disponibilità	: FFEU
Correlato	: 422RZW10R, 421HZW, 574RES



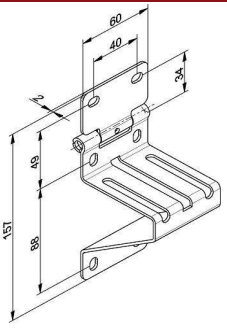

422CZ10R

Cerniera Laterale
10mm, pannello Epco
complete, W = 70mm

Unità	: unita (1)
Confezione	: 50
Peso/unità	: 0,44 kg
Marcatura	: 422CZ10R FF
Dimensioni (larghezza, altezza, spessore)	: Thickness 2mm, W=70 mm
Unità interassiale	: 45 mm
Uso	: Industriale, residenziale
Disponibilità	: FFEU
Correlato	: 422RZ10R, 422HZ, 574RES



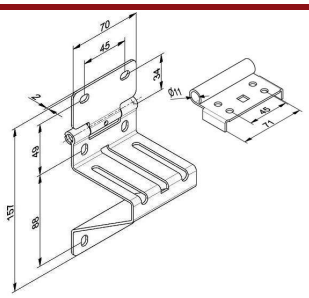

Cerniere, 06. Laterale, Epco

422CZW10R

Cerniera Laterale
10mm, pannello Epco bianca
complete, W = 70mm

Unità	: unita (1)
Confezione	: 50
Peso/unità	: 0,44 kg
Spec (B/ SS)	: White, RAL9016
Marcatura	: 422CZW10R FF
Dimensioni (larghezza, altezza, spessore)	: Thickness 2mm, W=70 mm
Unità interassiale	: 45 mm
Uso	: Industriale, residenziale
Disponibilità	: FFEU
Correlato	: 422RZW10R, 422HZW, 574RES



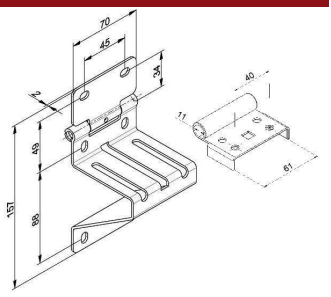

422R304

Cerniera Laterale
10mm, Epco, acciaio inossidabile
base, W = 70mm

Unità	: unita (1)
Confezione	: 50
Peso/unità	: 0,3 kg
Spec (B/ SS)	: SS AISI304
Materiale	: acciaio inossidabile AISI304
Marcatura	: 422R304 FF
Dimensioni (larghezza, altezza, spessore)	: Thickness 2mm, W=70 mm
Unità interassiale	: 45 mm
Function	: Epco Panelli, + 447-304 + 2 x 1062B-RVS/1062M-RVS.
Uso	: Industriale, residenziale
Disponibilità	: FFEU
Correlato	: 1053BV-RVS, 574RVS, 9VBSS6000



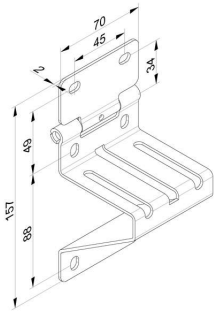

422RZ10R

Cerniera Laterale
10mm, pannello Epco
base, W = 70mm

Unità	: unita (1)
Confezione	: 50
Peso/unità	: 0,3 kg
Marcatura	: 422RZ10R FF
Dimensioni (larghezza, altezza, spessore)	: Thickness 2mm, W=70 mm
Unità interassiale	: 45 mm
Uso	: Industriale, residenziale
Disponibilità	: FFEU
Correlato	: 421RZ10R, 40PM610L, 574RES



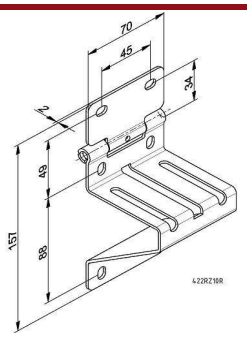

Cerniere, 06. Laterale, Epco

422RZW10R

Cerniera Laterale
10mm, pannello Epco
base, W = 70mm



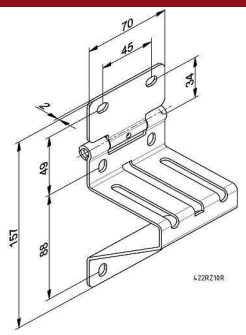

Unità	: unita (1)
Confezione	: 50
Peso/unità	: 0,3 kg
Spec (B/ SS)	: White RAL9016
Marcatura	: 422RZW10R FF
Dimensioni (larghezza, altezza, spessore)	: Thickness 2mm, W=70 mm
Unità interassiale	: 45 mm
Uso	: Industriale, residenziale
Disponibilità	: FFEU
Correlato	: 422CZW10R, 40PM610L, 574RES

Cerniere, 07. Laterale, Kingspan

422CXZ

Cerniera Laterale
"light", universal Epco Kingspan Thyssen
completa W=60mm



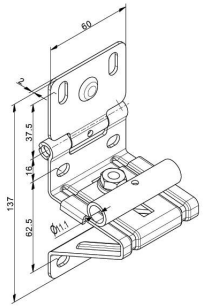

Unità	: unita (1)
Confezione	: 60
Peso/unità	: 0,3 kg
Marcatura	: 422CXZ FF
Dimensioni (larghezza, altezza, spessore)	: Thickness 2mm, W=60 mm
Unità interassiale	: 40 mm
Application	: RSC, Thyssen, Epco, Kingspan
Uso	: Residenziale
Disponibilità	: FFEU
Correlato	: 422S, 421HZ, 574RES

423CZ10R

Cerniera laterale
regolabile, braccio superiore allungato 10mm, pannelli Kingspan
completo, W= 60mm, albero rullo di scorrimento 11mm



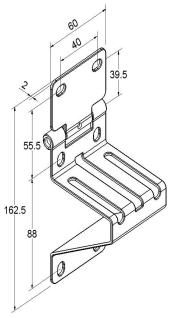

Unità	: unita (1)
Confezione	: 100
Peso/unità	: 0,39 kg
Materiale	: Acciaio zincato
Dimensioni (larghezza, altezza, spessore)	: Spessore 2mm, W=60 mm
Unità interassiale	: fori 40mm
Uso	: Residenziale
Disponibilità	: FFEU
Correlato	: 426CZ10R, 423HZ, 574RES

Cerniere, 07. Laterale, Kingspan

423CZW10R

Cerniera laterale
bianco, regolabile, braccio superiore allungato 10mm, pannelli Kingspan completo, W= 60mm, albero rullo di scorrimento 11mm



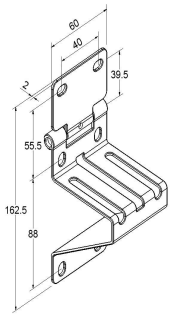

Unità	: unita (1)
Confezione	: 100
Peso/unità	: 0,39 kg
Spec (B/ SS)	: Bianco
Materiale	: Acciaio zincato, verniciato RAL9016
Dimensioni (larghezza, altezza, spessore)	: Spessore 2mm, W=60 mm
Unità interassiale	: fori 45mm
Uso	: Residenziale
Disponibilità	: FFEU
Correlato	: 426CZW10R, 423HZW, 574RES

423FZ

Cerniera laterale
non regolabile, per rullo tandem 595RSF/R
Pannello Kingspan, W=60mm



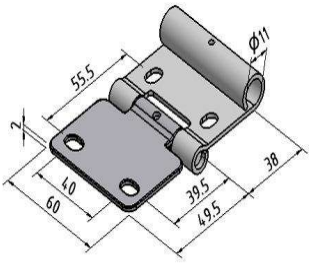

Unità	: unita (1)
Confezione	: 50
Peso/unità	: 0,13 kg
Materiale	: Acciaio zincato
Marcatura	: FF
Dimensioni (larghezza, altezza, spessore)	: w=60mm, s=2mm
Unità interassiale	: 40mm
Application	: Con RESL, con 595RSF/R rulli
Uso	: Residenziale
Disponibilità	: FFEU
Correlato	: 426FZ, 595RSF, 595RSR

423FZW

Cerniera laterale
non regolabile, per rullo tandem 595RSF/R
Pannello Kingspan, W=60mm, bianco



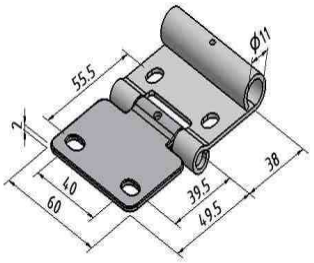

Unità	: unita (1)
Confezione	: 50
Peso/unità	: 0,13 kg
Spec (B/ SS)	: Bianco, RAL9016
Materiale	: Acciaio zincato
Marcatura	: FF
Dimensioni (larghezza, altezza, spessore)	: w=60mm, s=2mm
Unità interassiale	: 40mm
Application	: Con RESL, con 595RSF/R rulli
Uso	: Residenziale
Disponibilità	: FFEU
Correlato	: 426FZW, 595RSF, 595RSR

Cerniere, 07. Laterale, Kingspan

423RZ10R

Cerniera laterale
braccio superiore allungato 10mm, pannelli Kingspan
supporto, W= 60mm

Unità	: unita (1)
Confezione	: 100
Peso/unità	: 0,24 kg
Materiale	: Acciaio zincato
Dimensioni (larghezza, altezza, spessore)	: Spessore 2mm, W=60 mm
Unità interassiale	: fori 40mm
Uso	: Residenziale
Disponibilità	: FFEU
Correlato	: 426RZ10R, 423HZ, 574RES



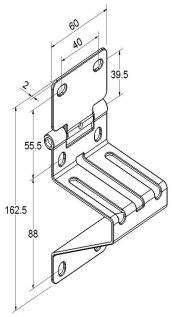

423RZW10R

Cerniera laterale
bianco, braccio superiore allungato 10mm, pannelli Kingspan
supporto, W= 60mm

Unità	: unita (1)
Confezione	: 100
Peso/unità	: 0,25 kg
Spec (B/ SS)	: Bianco
Materiale	: Acciaio zincato, verniciato RAL9016
Dimensioni (larghezza, altezza, spessore)	: Spessore 2mm, W=60 mm
Unità interassiale	: fori 40mm
Uso	: Residenziale
Disponibilità	: FFEU
Correlato	: 426CZW10R, 423HZW, 574RES



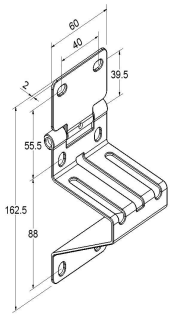

426CZ10R

Cerniera laterale
braccio superiore allungato 10mm, pannelli Kingspan
completo, albero rullo di scorrimento 11mm

Unità	: unita (1)
Confezione	: 100
Peso/unità	: 0,44 kg
Materiale	: Acciaio zincato
Dimensioni (larghezza, altezza, spessore)	: Spessore 2mm, W=70 mm
Unità interassiale	: fori 40mm
Uso	: Industriale, residenziale
Disponibilità	: FFEU
Correlato	: 423CZ10R, 426HZ, 574RES



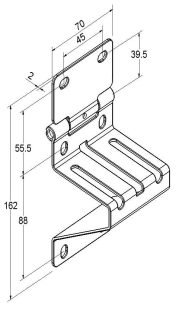

Cerniere, 07. Laterale, Kingspan

426CZW10R

Cerniera laterale
braccio superiore allungato 10mm, pannelli Kingspan
completo, bianco, rullo 11mm

Unità	: unita (1)
Confezione	: 100
Peso/unità	: 0,44 kg
Spec (B/ SS)	: RAL9016
Marcatura	: FF
Dimensioni (larghezza, altezza, spessore)	: s=2mm, W=70mm
Unità interassiale	: 45mm
Uso	: Industriale, residenziale
Disponibilità	: FFEU
Correlato	: 423CZW10R, 426HZW, 574RES



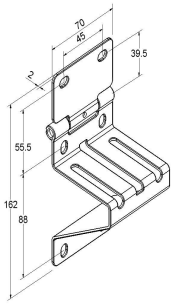

426FZ

Cerniera laterale
non regolabile per rullo tandem 595RSF/R

Unità	: unita (1)
Confezione	: 50
Peso/unità	: 0,17 kg
Materiale	: Acciaio zincato
Marcatura	: FF
Dimensioni (larghezza, altezza, spessore)	: a=70mm, s=2mm
Unità interassiale	: 45mm
Application	: Con RESL o con 595RSF/R rulli
Uso	: Residenziale
Disponibilità	: FFEU
Correlato	: 423FZ, 595RSF, 595RSR



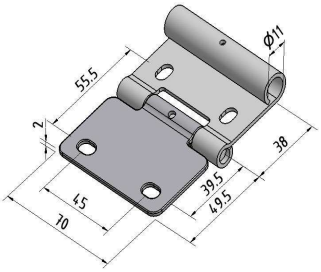

426FZW

Cerniera laterale
non regolabile per rullo tandem 595RSF/R
bianco

Unità	: unita (1)
Confezione	: 50
Peso/unità	: 0,13 kg
Spec (B/ SS)	: bianco RAL9016
Materiale	: Acciaio zincato
Marcatura	: FF
Dimensioni (larghezza, altezza, spessore)	: a=70mm, s=2mm
Unità interassiale	: 45mm
Application	: Con RESL o con 595RSF/R rulli
Uso	: Residenziale
Disponibilità	: FFEU
Correlato	: 423FZW, 595RSF, 595RSR



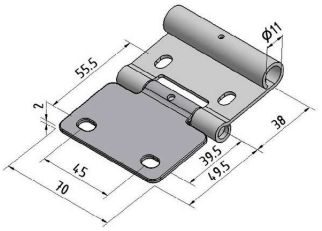

Cerniere, 07. Laterale, Kingspan

426RZ-304-10R

Cerniera laterale
braccio superiore allungato 10mm, pannelli Kingspan, AISI304
supporto, albero rullo di scorrimento 11mm

Unità	: unita (1)
Confezione	: 50
Peso/unità	: 0,30 kg
Spec (B/ SS)	: SS
Materiale	: Acciaio inossidabile, AISI 304.
Marcatura	: FF
Dimensioni (larghezza, altezza, spessore)	: Spessore 2mm, W=70 mm
Unità interassiale	: 45 mm
Uso	: Industriale, residenziale
Disponibilità	: FFEU
Correlato	: 426RZ10R, 426HZ-304, 574RVS



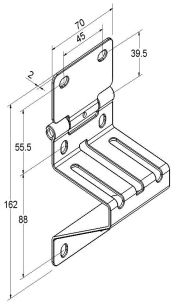

426RZ10R

Cerniera laterale
braccio superiore allungato 10mm, pannelli Kingspan
supporto, albero rullo di scorrimento 11mm

Unità	: unita (1)
Confezione	: 50
Peso/unità	: 0,3 kg
Materiale	: Acciaio zincato
Marcatura	: FF
Dimensioni (larghezza, altezza, spessore)	: Spessore 2mm, W=70 mm
Unità interassiale	: fori 45mm
Uso	: Industriale, residenziale
Disponibilità	: FFEU
Correlato	: 426CZ10R, 426HZ, 574RES



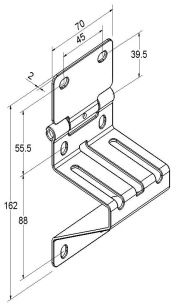

Cerniere, 08. Laterale, Industrali

450CZ10

Cerniera laterale
regolabile, braccio superiore allungato 10mm
completo, albero rullo di scorrimento 11mm

Unità	: unita (1)
Confezione	: 100
Peso/unità	: 0,45 kg
Materiale	: Acciaio zincato
Dimensioni (larghezza, altezza, spessore)	: Spessore 2,5mm
Unità interassiale	: fori 45mm
Uso	: Industriale, residenziale
Disponibilità	: FFEU
Correlato	: 450HZ10, 450RZ10, 574RES



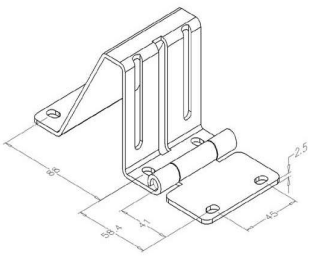

Cerniere, 08. Laterale, Industrali

450CZ10REV

Cerniera laterale
regolabile, bottone rovesciato
completo

Unità	: unita (1)
Confezione	: 100
Peso/unità	: 0,45 kg
Materiale	: Acciaio zincato
Dimensioni (larghezza, altezza, spessore)	: Spessore 2,5mm
Unità interassiale	: fori 45mm
Application	: Panel ThyssenKruppHoesch
Uso	: Industriale, residenziale
Disponibilità	: FFEU
Correlato	: 450RZ10REV, 1055BV, 1083



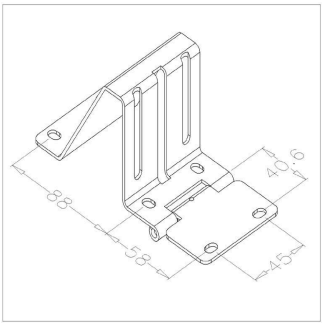

450RZ10

Cerniera laterale
regolabile, braccio superiore allungato 10mm
supporto

Unità	: unita (1)
Confezione	: 40
Peso/unità	: 0,37 kg
Materiale	: Acciaio zincato
Dimensioni (larghezza, altezza, spessore)	: Spessore 2,5mm
Uso	: Industriale, residenziale
Disponibilità	: FFEU
Correlato	: 450CZ10, 450HZ10, 574RES



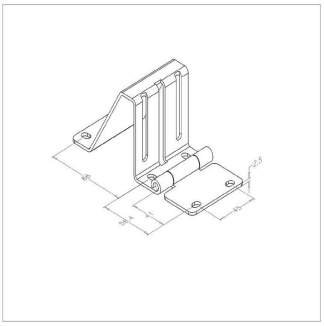

450RZ10REV

Cerniera laterale
regolabile, braccio superiore allungato 10mm, bottone rovesciato
supporto

Unità	: unita (1)
Confezione	: 40
Peso/unità	: 0,37 kg
Materiale	: Acciaio zincato
Marcatura	: FF 450RZ10REV
Dimensioni (larghezza, altezza, spessore)	: Spessore 2,5mm
Application	: Panels ThyssenKruppHoesch
Uso	: Industriale, residenziale
Disponibilità	: FFEU
Correlato	: 450CZ10REV, 450HZ10, 574RES



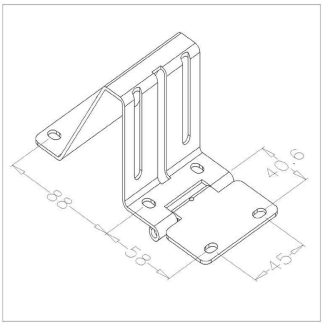

Cerniere, 08. Laterale, Industrali

450RZW10

Cerniera laterale
regolabile, braccio superiore allungato 10mm

Unità	: unita (1)
Confezione	: 40
Peso/unità	: 0,35 kg
Uso	: Residenziale
Disponibilità	: FFEU
Correlato	: 450RZ10, 1055CAP10, 1054TW25



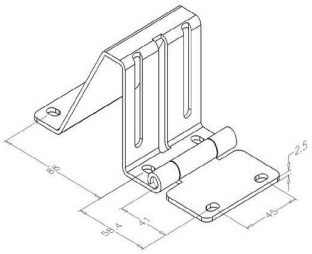

Cerniere, 09. Slitta

420S

Guida
per 421 e 421K
albero rullo di scorrimento 11mm

Unità	: unita (1)
Confezione	: 50
Peso/unità	: 0,09 kg
Materiale	: Acciaio zincato
Marcatura	: 420S FF
Dimensioni (larghezza, altezza, spessore)	: Spessore 2,5mm
Diametro interno	: 11 mm
Uso	: Residenziale
Disponibilità	: FFEU
Correlato	: 421K, 2065, 574RES



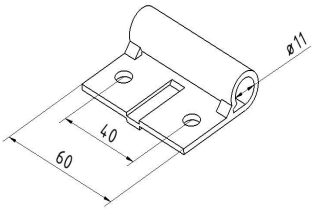

420SW

Guida
per 421W e 421KW
albero rullo di scorrimento 11mm, bianco

Unità	: unita (1)
Confezione	: 50
Peso/unità	: 0,09 kg
Spec (B/ SS)	: Bianco
Materiale	: Acciaio zincato
Marcatura	: 420SW FF
Dimensioni (larghezza, altezza, spessore)	: Spessore 2,5 mm
Diametro interno	: 11 mm
Uso	: Residenziale
Disponibilità	: FFEU
Correlato	: 1055CAP10



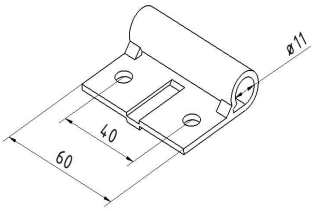

Cerniere, 09. Slitta

423SZ

Guida
singolo, per w=60mm
albero rullo di scorrimento 11mm, largh = 60mm



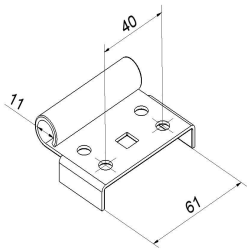

Unità	: unita (1)
Confezione	: 100
Peso/unità	: 0,08 kg
Materiale	: Acciaio zincato
Marcatura	: 423SZ FF
Dimensioni (larghezza, altezza, spessore)	: W = 60 mm
Diametro interno	: 11 mm
Function	: Included in complete side hinges: 414CZ, 421CZ10R, 421CZ10R, 423CZ10R, 423CZ10R, 424CZ10R, 424CZ10R, 425CZ
Uso	: Residenziale
Disponibilità	: FFEU
Correlato	: 423RZ10R, 2065, 574RES

423SZB

Guida
Slide, single, for w=60mm, low noise
albero rullo di scorrimento 11mm, largh = 60mm

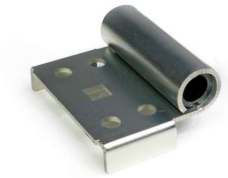

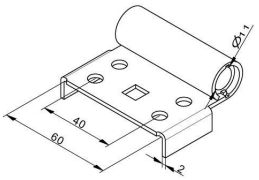

Unità	: unita (1)
Confezione	: 100
Peso/unità	: 0,097 kg
Action	: Available per 1-4-2015
Materiale	: Acciaio zincato/plastico
Marcatura	: 423SZB
Dimensioni (larghezza, altezza, spessore)	: W = 60 mm
Diametro interno	: 11 mm
Application	: Can be applied with: 414CZ, 421CZ10R, 423CZ10R, 424CZ10R, 425CZ
Function	: Nuovi portarulli scorrevoli, caratterizzati da una colmatura in plastica per un funzionamento silenzioso. Dite addio a quei rumori fastidiosi e abituatevi al funzionamento silenzioso dei rulli nelle cerniere.
Uso	: Residenziale
Disponibilità	: FFEU
Correlato	: 423RZ10R, 450SZB, 574RES

423SZW

Guida
bianco, per w=60mm
albero rullo di scorrimento 11mm



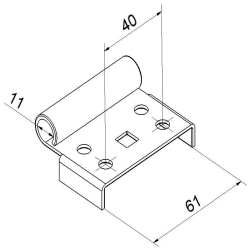

Unità	: unita (1)
Confezione	: 100
Peso/unità	: 0,1 kg
Spec (B/ SS)	: White, RAL9016
Materiale	: Acciaio zincato
Marcatura	: 423SZW FF
Dimensioni (larghezza, altezza, spessore)	: W = 60 mm
Diametro interno	: 11 mm
Application	: Included in complete side hinges: 421CZW10R, 423CZW10R, 424CZW10R, 425CZW
Uso	: Residenziale
Disponibilità	: FFEU
Correlato	: 423RZW10R, 2065, 1055CAP10

Cerniere, 09. Slitta

450SZ

Guida
singolo, per w=70mm
albero rullo di scorrimento 11mm



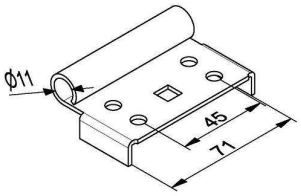

Unità	: unita (1)
Confezione	: 100
Peso/unità	: 0,09 kg
Materiale	: Acciaio zincato
Marcatura	: 450SZ FF
Dimensioni (larghezza, altezza, spessore)	: Spessore 2,5mm
Diametro interno	: 11 mm
Application	: Con 415CZ, 420CZ10R, 422CZ10R, 426CZ10R, 450CZ, 450CZ10, 450CZ10REV, 450CZ50
Uso	: Industriale, residenziale
Disponibilità	: FFEU
Correlato	: 450SZW, 415CZ, 422CZ10R

450SZB

Guida
Single, for w=70mm, low noise
albero rullo di scorrimento 11mm

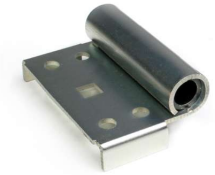

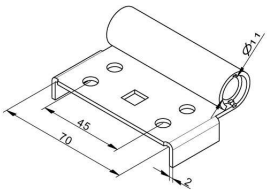

Unità	: unita (1)
Confezione	: 100
Peso/unità	: 0,112 kg
Action	: Available per 1-4-2015
Materiale	: Acciaio zincato/plastico
Marcatura	: 450SZB
Dimensioni (larghezza, altezza, spessore)	: W = 70 mm
Diametro interno	: 11 mm
Application	: Can be applied with: 415CZ, 420CZ10R, 422CZ10R, 426CZ10R, 450CZ, 450CZ10, 450CZ10REV, 450CZ50
Function	: Nuovi portarulli scorrevoli, caratterizzati da una colmatura in plastica per un funzionamento silenzioso. Dite addio a quei rumori fastidiosi e abituatevi al funzionamento silenzioso dei rulli nelle cerniere.
Uso	: Industriale, residenziale
Disponibilità	: FFEU
Correlato	: 450SZW, 415CZ, 422CZ10R

450SZW

Guida
bianco, singolo, w=70mm
albero rullo di scorrimento 11mm



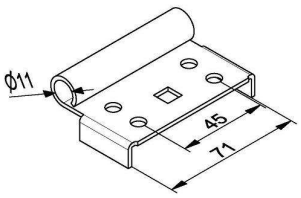

Unità	: unita (1)
Confezione	: 100
Peso/unità	: 0,12 kg
Spec (B/ SS)	: White RAL9016
Materiale	: Acciaio zincato, verniciato RAL9016
Marcatura	: 450SZW FF
Dimensioni (larghezza, altezza, spessore)	: Spessore 2,0 mm
Diametro interno	: 11 mm
Application	: Con: 420CZW10R, 422CZW10R, 426CZW10R
Uso	: Industriale, residenziale
Disponibilità	: FFEU
Correlato	: 420CZW10R, 1055CAP10, 422CZW10R

Curva, 01. 215G

215G0582-300-01

Curva superiore + guida orizzontale
2", piegata, R300mm, 1° d´inclinazione, zincata, 1,5mm
L = 582mm



Unità	: unita (1)
Confezione	: 50
Peso/unità	: 1 kg
Materiale	: Acciaio zincato
Dimensioni (larghezza, altezza, spessore)	: 2"", Spessore 1,5mm
Lunghezza	: 582 mm
Diametro interno	: R=300mm
Group code	: P
Uso	: Industriale, residenziale
Disponibilità	: FFEU
Correlato	: 870C, 215V2000

215G1500-380-01

Curva superiore + guida orizzontale
2", R380mm, zincato, 1,5mm
1° d´inclinazione, L = 1500mm



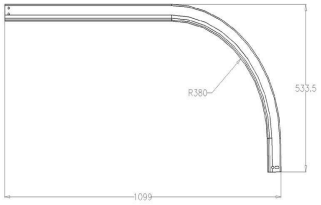

Unità	: unita (1)
Confezione	: 50
Peso/unità	: 1,65 kg
Materiale	: Acciaio zincato
Dimensioni (larghezza, altezza, spessore)	: 2"", Spessore 1,5mm
Lunghezza	: 1500mm
Diametro interno	: R=380mm
Group code	: P
Uso	: Industriale, residenziale
Disponibilità	: FFEU
Correlato	: 870C, 215V2000

215G2448-300-01

Curva superiore + guida orizzontale
2", R300mm, 1° d´inclinazione, zincata, 1,5mm
L = 2448mm



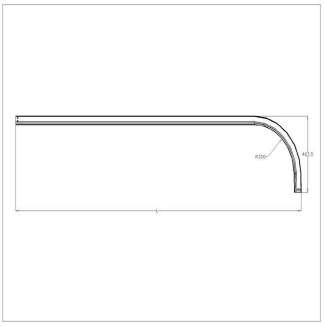

Unità	: unita (1)
Confezione	: 50
Peso/unità	: 2,7 kg
Materiale	: Acciaio zincato
Dimensioni (larghezza, altezza, spessore)	: 2"", Spessore 1,5mm
Lunghezza	: 2448mm
Diametro interno	: R=300mm
Group code	: P
Uso	: Residenziale
Disponibilità	: FFEU
Correlato	: 870RS, 215V2000

Curva, 01. 215G

215G2573-300-01

Curva superiore + guida orizzontale
2", R300mm, 1° d´inclinazione, zincata, 1,5mm
L = 2573mm

Unità	: unita (1)
Confezione	: 50
Peso/unità	: 2,85 kg
Materiale	: Acciaio zincato
Dimensioni (larghezza, altezza, spessore)	: 2"", Spessore 1,5mm
Lunghezza	: 2573 mm
Diametro interno	: R=300mm
Group code	: P
Uso	: Residenziale
Disponibilità	: FFEU
Correlato	: 870RS, 215V2000



215G2698-300-01

Curva superiore + guida orizzontale
2", R300mm, 1° d´inclinazione, zincata, 1,5mm
L = 2698mm

Unità	: unita (1)
Confezione	: 50
Peso/unità	: 2,97 kg
Materiale	: Acciaio zincato
Dimensioni (larghezza, altezza, spessore)	: 2"", Spessore 1,5mm
Lunghezza	: 2698 mm
Diametro interno	: R=300mm
Group code	: P
Uso	: Residenziale
Disponibilità	: FFEU
Correlato	: 870RS, 215V2000

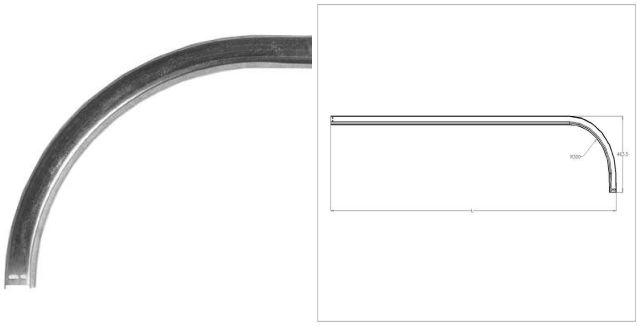

215G2798-300-01

Curva superiore + guida orizzontale
2", R300mm, 1° d´inclinazione, zincata, 1,5mm
L = 2798mm

Unità	: unita (1)
Confezione	: 50
Peso/unità	: 3,08 kg
Materiale	: Acciaio zincato
Dimensioni (larghezza, altezza, spessore)	: 2"", Spessore 1,5mm
Lunghezza	: 2798 mm
Diametro interno	: R=300mm
Group code	: P
Uso	: Residenziale
Disponibilità	: FFEU
Correlato	: 870RS, 215V2000

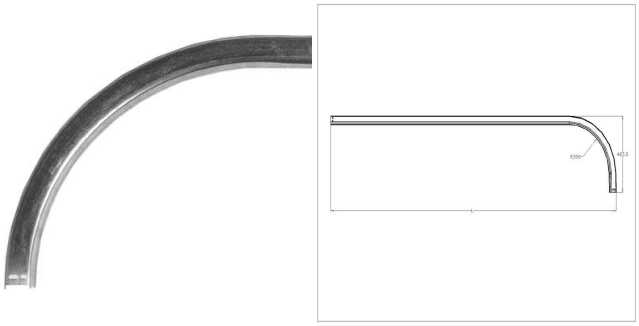

Curva, 01. 215G

215G2948-300-01

Curva superiore + guida orizzontale
2", R300mm, 1° d´inclinazione, zincata, 1,5mm
L = 2948mm

Unità	: unita (1)
Confezione	: 50
Peso/unità	: 3,2 kg
Materiale	: Acciaio zincato
Dimensioni (larghezza, altezza, spessore)	: 2"", Spessore 1,5mm
Lunghezza	: 2948 mm
Diametro interno	: R=300mm
Group code	: P
Uso	: Residenziale
Disponibilità	: FFEU
Correlato	: 870RS, 215V2000



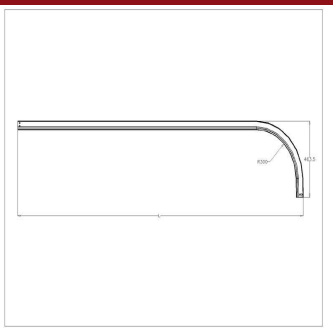

Curva, 02. 215H

215H0400-380-55

Curva superiore
2", R380mm, 55° d´inclinazione, zincata, 1,5mm
L = 400mm

Unità	: unita (1)
Confezione	: 25
Peso/unità	: 0,4 kg
Materiale	: Acciaio zincato
Dimensioni (larghezza, altezza, spessore)	: 2"", Spessore 1,5mm
Lunghezza	: 400 mm
Diametro interno	: R=380mm
Group code	: P
Uso	: Residenziale
Disponibilità	: FFEU
Correlato	: 870RS, 215V2000



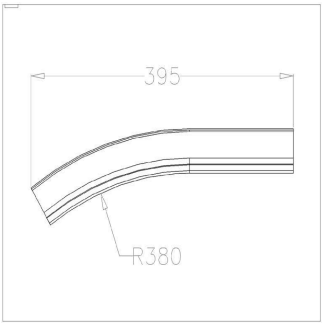

Curva, 07. Diversi

215FNL

Curva superiore
RSC, 2", allu, anti intrusione
sinistra

Unità	: unita (1)
Confezione	: 25
Peso/unità	: 0,16 kg
Action	: Improved version, better roller guide surface! Replaces 215FL
Materiale	: Alluminio
Marcatura	: 215FNL FF
Dimensioni (larghezza, altezza, spessore)	: 2" guida
Uso	: Residenziale
Disponibilità	: FFEU
Correlato	: RSC560L, RSCH20, 563SL



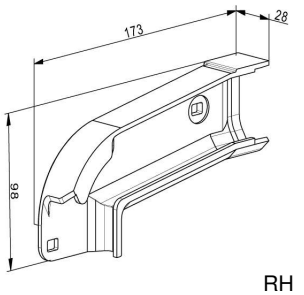

RH

Curva, 07. Diversi

215FNR

Curva superiore
RSC, 2", allu, anti intrusione
destra

Unità	: unita (1)
Confezione	: 25
Peso/unità	: 0,16 kg
Action	: Improved version, better roller guide surface! Replaces 215FR
Materiale	: Alluminio
Marcatura	: 215FNR FF
Dimensioni (larghezza, altezza, spessore)	: 2" guida
Uso	: Residenziale
Disponibilità	: FFEU
Correlato	: RSC560R, RSCH20, 563SL



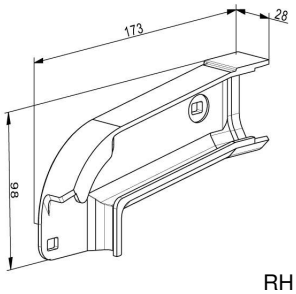

RH

Cuscinetti, 01. Sfera

USA-B

Cuscinetto a sfera
1"
diametro esterno 50,8mm

Unità	: unita (1)
Confezione	: 200
Peso/unità	: 0,11 kg
Materiale	: Acciaio
Massima prestazione	: 1000N carico dinamico
Diametro interno	: 25,6 mm
Diametro esterno	: 50,8 mm
Function	: Cuscinetto adatto al installazione nelle piastre di sospensione oppure nei mandrini fissi delle molle
Uso	: Industriale, residenziale
Disponibilità	: FFEU
Correlato	: USA-MINI, 312RC



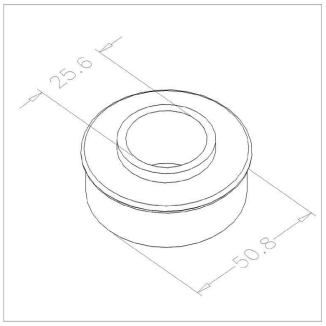

USA-BL

Cuscinetto a sfera
1"
diametro esterno 50,8mm

Unità	: unita (1)
Confezione	: 150
Peso/unità	: 0,12 kg
Materiale	: Acciaio
Marcatura	: USA-BL FF
Massima prestazione	: 1000N carico dinamico
Diametro interno	: 25,6 mm
Diametro esterno	: 50,8 mm
Function	: Cuscinetto adatto al installazione nelle piastre di sospensione oppure nei mandrini fissi delle molle
Uso	: Residenziale
Disponibilità	: FFEU
Correlato	: USA-MINI



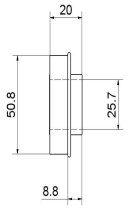

Cuscinetti, 02. Diversi

USA-RES

Cuscinetto di scivolamento
plastica, nera
diametro esterno 50,8mm



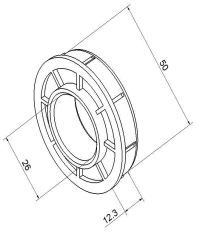

Unità	: unita (1)
Confezione	: 250
Peso/unità	: 0,024 kg
Materiale	: Plastica (POM)
Massima prestazione	: 300N carico dinamico
Diametro interno	: 1", 25,6 mm
Function	: Sospensione albero di alta qualità in plastica. Adatto a porte RES un attimino più grandi. Carico max. 30kg
Uso	: Residenziale
Disponibilità	: FFEU
Correlato	: USA-B, USA-MINI

Dispositivi antirottura molla, 01. RSC Residenziale

656SCL

Dispositivo di protezione di rottura delle molle
RSC, molle 51mm, tubo con scanalatura, new click
h-t-h 54mm, sx



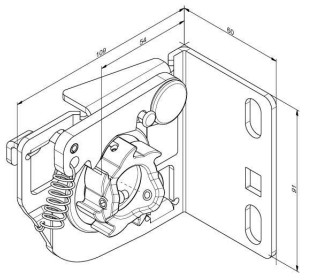

Unità	: unita (1)
Confezione	: 12
Peso/unità	: 0,67 kg
Action	: 1-1-2013
Materiale	: Acciaio zincato, ruota d'acciaio fuso
Marcatura	: 656SCL/R FF
Massimo peso del manto	: 250 kg
Massima prestazione	: 125kg pro molle
Diametro interno	: 1 inch 25,4 mm
Unità interassiale	: 54mm, built-in 160 mm
Application	: Porte residenziali con architrave da 150mm molle davanti. Sistema RSC installazione facile!
Function	: Adatto al albero scanalato da 1". Fissaggio con vite nuova nel albero già pre forato. Universale molle da 51mm. Installazione facile tramite sistema click e piaste 563CL/R. Madrino senza viti si fissa sempre tramite sistema click. Facile e veloce!
CE-safety	: ITTR tested
Uso	: Residenziale
Disponibilità	: FFEU
Correlato	: 563SCL, RSCH10, 312RC

Dispositivi antirottura molla, 01. RSC Residenziale

656SCR

Dispositivo di protezione di rottura delle molle RSC, molle 51mm, tubo con scanalatura, new click h-t-h 54mm, dx



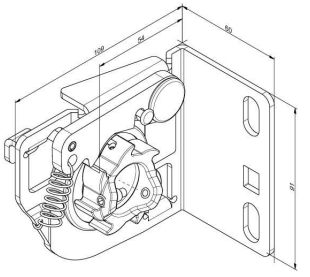

RH

Unità	:	unita (1)
Confezione	:	12
Peso/unità	:	0,67 kg
Action	:	1-1-2013
Materiale	:	Acciaio zincato, ruota d'acciaio fuso
Marcatura	:	656SCL/R FF
Massimo peso del manto	:	250 kg
Massima prestazione	:	125kg pro molle
Diametro interno	:	1 inch 25,4 mm
Unità interassiale	:	54mm, built-in 160 mm
Application	:	Porte residenziali con architrave da 150mm molle davanti. Sistema RSC installazione facile!
Function	:	Adatto al albero scanalato da 1". Fissaggio con vite nuova nel albero già pre forato. Universale molle da 51mm. Installazione facile tramite sistema click e piaste 563CL/R. Madrino senza viti si fissa sempre tramite sistema click. Facile e veloce!
CE-safety	:	ITTR tested
Uso	:	Residenziale
Disponibilità	:	FFEU
Correlato	:	563SCR, RSCH10, 312RC

Dispositivi antirottura molla, 01. RSC Residenziale

656SCTL

Dispositivo di protezione di rottura delle molle
RSC, molle 51mm, tubolari, new click
h-t-h 54mm, sx



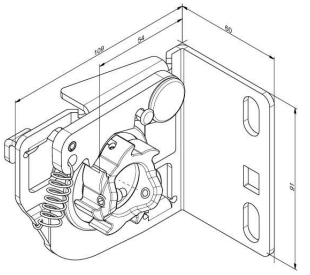

RH

Unità	:	unita (1)
Confezione	:	12
Peso/unità	:	0,67 kg
Action	:	1-1-2013
Materiale	:	Acciaio zincato, ruota d'acciaio fuso
Marcatura	:	656SCTL/R FF
Massimo peso del manto	:	250 kg
Massima prestazione	:	125kg pro molle
Diametro interno	:	1 inch 25,4 mm
Unità interassiale	:	54mm, built-in 160 mm
Application	:	Porte residenziali con architrave da 150mm molle davanti. Sistema RSC installazione facile!
Function	:	Adatto al albero tubolare da 1". Fissaggio con vite nuova nel albero già pre forato. Molle da 51mm. Installazione facile tramite sistema click e piaste 563CL/R. Madrino senza viti si fissa sempre tramite sistema click. Facile e veloce!
CE-safety	:	ITTR tested
Uso	:	Residenziale
Disponibilità	:	FFEU
Correlato	:	563SCL, RSCH10, 312RC

Dispositivi antirottura molla, 01. RSC Residenziale

656SCTR

Dispositivo di protezione di rottura delle molle
RSC, molle 51mm, tubolari, new click
h-t-h 54mm, dx



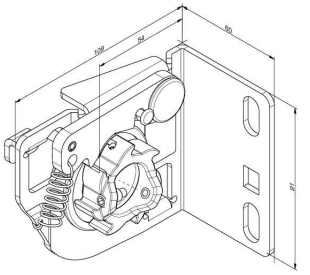

RH

Unità	:	unita (1)
Confezione	:	12
Peso/unità	:	0,67 kg
Action	:	1-1-2013
Materiale	:	Acciaio zincato, ruota d'acciaio fuso
Marcatura	:	656SCTL/R FF
Massimo peso del manto	:	250 kg
Massima prestazione	:	125kg pro molle
Diametro interno	:	1 inch 25,4 mm
Unità interassiale	:	54mm, built-in 160 mm
Application	:	Porte residenziali con architrave da 150mm molle davanti. Sistema RSC installazione facile!
Function	:	Adatto al albero tubolare da 1". Fissaggio con vite nuova nel albero già pre forato. Molle da 51mm. Installazione facile tramite sistema click e piaste 563CL/R. Madrino senza viti si fissa sempre tramite sistema click. Facile e veloce!
CE-safety	:	ITTR tested
Uso	:	Residenziale
Disponibilità	:	FFEU
Correlato	:	563SCL, RSCH10, 312RC

Dispositivi antirottura molla, 01. RSC Residenziale

656SL

Dispositivo di protezione di rottura delle molle
RSC, molle 51/67mm, tubo con scanalatura, new click
h-t-h 67mm, sx



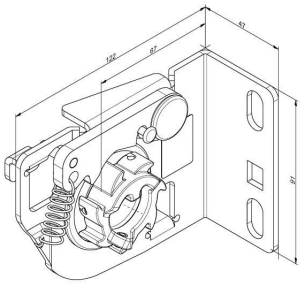

RH

Unità	:	unita (1)
Confezione	:	12
Peso/unità	:	0,67 kg
Action	:	1-1-2013
Materiale	:	Acciaio zincato, ruota d'acciaio fuso
Marcatura	:	656SL/R FF
Massimo peso del manto	:	250 kg
Massima prestazione	:	125kg pro molle
Diametro interno	:	1 inch 25,4 mm
Application	:	Porte residenziali con architrave da 190mm molle davanti oppure 75/115mm molle in coda. Sistema RSC installazione facile!
Function	:	Adatto al albero scanalato da 1". Fissaggio con vite nuova nel albero già pre forato. Universale molle da 51mm e 67mm. Installazione facile tramite sistema click e piaste 563CL/R oppure 340 molle dietro. Madrino senza viti si fissa sempre tramite sistema click. Facile e veloce!
CE-safety	:	ITTR tested
Uso	:	Residenziale
Disponibilità	:	FFEU
Correlato	:	563SL, RSCH10, 340S

Dispositivi antirottura molla, 01. RSC Residenziale

656SR

Dispositivo di protezione di rottura delle molle
RSC, molle 51/67mm, tubo con scanalatura, new click
h-t-h 67mm, dx



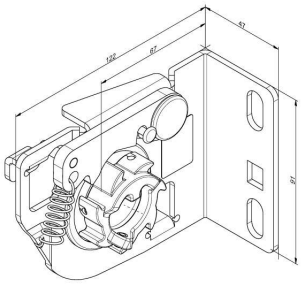

RH

Unità	:	unita (1)
Confezione	:	12
Peso/unità	:	0,67 kg
Action	:	1-1-2013
Materiale	:	Acciaio zincato, ruota d'acciaio fuso
Marcatura	:	656SL/R FF
Massimo peso del manto	:	250 kg
Massima prestazione	:	125kg pro molle
Diametro interno	:	1 inch 25,4 mm
Application	:	Porte residenziali con architrave da 190mm molle davanti oppure 75/115mm molle in coda. Sistema RSC installazione facile!
Function	:	Adatto al albero scanalato da 1". Fissaggio con vite nuova nel albero già pre forato. Universale molle da 51mm e 67mm. Installazione facile tramite sistema click e piaste 563CL/R oppure 340 molle dietro. Madrino senza viti si fissa sempre tramite sistema click. Facile e veloce!
CE-safety	:	ITTR tested
Uso	:	Residenziale
Disponibilità	:	FFEU
Correlato	:	563SR, RSCH10, 340S

Dispositivi antirottura molla, 01. RSC Residenziale

656STL

Dispositivo di protezione di rottura delle molle
RSC, molle 51/67mm, tubolari, new click
h-t-h 67mm, sx



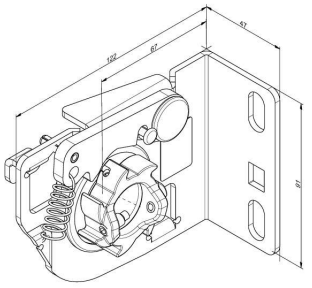

RH

Unità	:	unita (1)
Confezione	:	12
Peso/unità	:	0,67 kg
Action	:	1-1-2013
Materiale	:	Acciaio zincato, ruota d'acciaio fuso
Marcatura	:	656STL/R FF
Massimo peso del manto	:	250 kg
Massima prestazione	:	125kg pro molle
Diametro interno	:	1 inch 25,4 mm
Application	:	Porte residenziali con architrave da 190mm molle davanti oppure 75/115mm molle in coda. Sistema RSC installazione facile!
Function	:	Adatto al albero tubolare da 1". Fissaggio con vite nuova nel albero già pre forato. Universale molle da 51mm e 67mm. Installazione facile tramite sistema click e piaste 563CL/R oppure 340 molle dietro. Madrino senza viti si fissa sempre tramite sistema click. Facile e veloce!
CE-safety	:	ITTR tested
Uso	:	Residenziale
Disponibilità	:	FFEU
Correlato	:	563SL, RSCH10, 340S

Dispositivi antirottura molla, 01. RSC Residenziale

656STR

Dispositivo di protezione di rottura delle molle
RSC, molle 51/67mm, tubolari, new click
h-t-h 67mm, dx



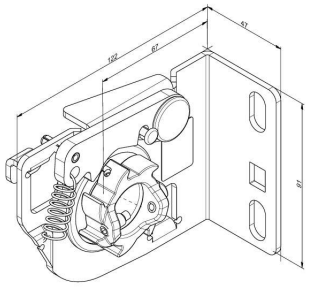

RH

Unità	: unita (1)
Confezione	: 12
Peso/unità	: 0,67 kg
Action	: 1-1-2013
Materiale	: Acciaio zincato, ruota d'acciaio fuso
Marcatura	: 656STL/R FF
Massimo peso del manto	: 250 kg
Massima prestazione	: 125kg pro molle
Diametro interno	: 1 inch 25,4 mm
Application	: Porte residenziali con architrave da 190mm molle davanti oppure 75/115mm molle in coda. Sistema RSC installazione facile!
Function	: Adatto al albero tubolare da 1". Fissaggio con vite nuova nel albero già pre forato. Universale molle da 51mm e 67mm. Installazione facile tramite sistema click e piaste 563CL/R oppure 340 molle dietro. Madrino senza viti si fissa sempre tramite sistema click. Facile e veloce!
CE-safety	: ITTR tested
Uso	: Residenziale
Disponibilità	: FFEU
Correlato	: 563SL, RSCH10, 340S

Diversi, 01. Collare

1065

Collare di regolazione
acciaio, zincato, 1"



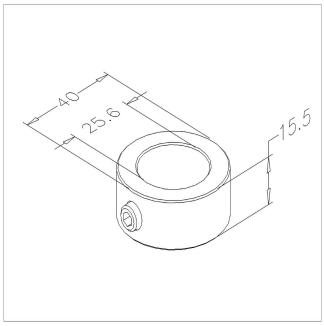

Unità	: unita (1)
Confezione	: 200
Peso/unità	: 0,09 kg
Materiale	: Acciaio zincato
Diametro interno	: 25,6 mm
Diametro esterno	: 40 mm
Uso	: Industriale, residenziale
Disponibilità	: FFEU
Correlato	: 1065S, 703ST, 1065NYL

Diversi, 01. Collare

1065-125

Collare di regolazione
acciaio, zincato, 1 1/4"



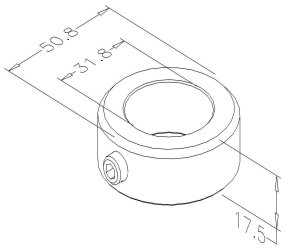

Unità	: unita (1)
Confezione	: 100
Peso/unità	: 0,16 kg
Materiale	: Acciaio zincato
Diametro interno	: 31,8 mm
Diametro esterno	: 50,8 mm
Uso	: Industriale, residenziale
Disponibilità	: FFEU
Correlato	: 1065S125, 675RH-125

1065NYL

Collare di regolazione
POM, 1" albero



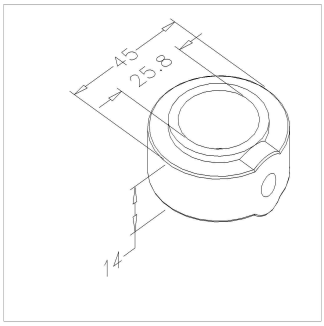

Unità	: unita (1)
Confezione	: 200
Peso/unità	: 0,02 kg
Materiale	: Nylon
Diametro interno	: 25,8 mm
Diametro esterno	: 1"
Uso	: Industriale, residenziale
Disponibilità	: FFEU
Correlato	: 1065S, 1065, 703ST

1065S

Collare di regolazione
acciaio, zincato, 2 tempi
1"



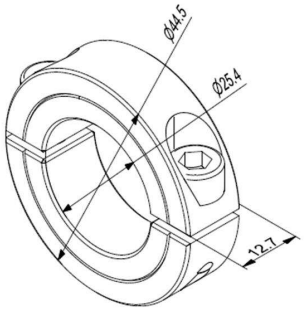

Unità	: unita (1)
Confezione	: 200
Peso/unità	: 0,10 kg
Materiale	: Acciaio zincato
Marcatura	: FF
Dimensioni (larghezza, altezza, spessore)	: 2 x M6 hex bolt
Lunghezza	: 13 mm
Diametro interno	: 1 inch, 25,4 mm
Diametro esterno	: 44,5 mm
Function	: La facilità d'installazione è il motivo che ci ha fatto introdurre questi nuovi set di collari. Il fatto che i collari siano formati da due metà, li rende adatti per l'installazione sull'albero già montato.
Uso	: Industriale, residenziale
Disponibilità	: FFEU
Correlato	: 1065, 703ST, 1065NYL

Diversi, 01. Collare

1065S125

Collare di regolazione
acciaio, zincato, 2 tempi
1-1/4"

Unità	: unita (1)
Confezione	: 150
Peso/unità	: 0,13 kg
Materiale	: Acciaio zincato
Marcatura	: FF
Dimensioni (larghezza, altezza, spessore)	: 2 x M6 hex bolt
Lunghezza	: 13 mm
Diametro interno	: 5/4 inch, 31,8 mm
Diametro esterno	: 52,4 mm
Function	: La facilità d'installazione è il motivo che ci ha fatto introdurre questi nuovi set di collari. Il fatto che i collari siano formati da due metà, li rende adatti per l'installazione sull'albero già montato.
Uso	: Industriale, residenziale
Disponibilità	: FFEU
Correlato	: 1065-125, 699-4500Z, 675RH-125



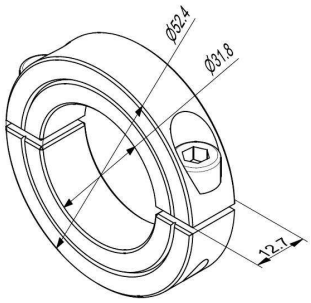

Diversi, 02. Chiavetta

700A-38

Chiavetta quadrata
1/4"x1/4", alberi massicci
38mm, dritto

Unità	: p.100
Confezione	: 1000
Peso/unità	: 1,5 kg
Materiale	: Acciaio zincato
Dimensioni (larghezza, altezza, spessore)	: 1/4"x1/4"
Lunghezza	: 38mm
Uso	: Industriale, residenziale
Disponibilità	: FFEU
Correlato	: 702C6000, 702-4000Z, 703ST



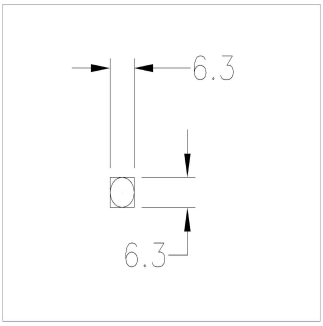

700A-75

Chiavetta quadrata
1/4"x1/4", alberi massicci
75mm, dritto

Unità	: p.100
Confezione	: 1000
Peso/unità	: 2,6 kg
Materiale	: Acciaio zincato
Dimensioni (larghezza, altezza, spessore)	: 1/4"x1/4"
Lunghezza	: 75mm
Uso	: Industriale, residenziale
Disponibilità	: FFEU
Correlato	: 702C6000, 702-4000Z, 703ST



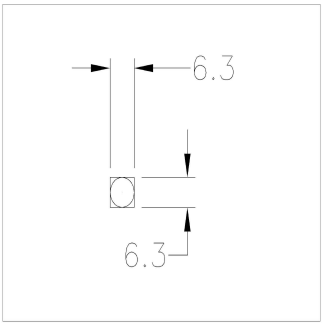

Diversi, 02. Chiavetta

700B-110

Chiavetta quadrata
1/4"x1/4", alberi massicci
110mm, piegato

Unità	: p.100
Confezione	: 500
Peso/unità	: 3,8 kg
Materiale	: Acciaio zincato
Dimensioni (larghezza, altezza, spessore)	: 1/4"x1/4"
Lunghezza	: 110mm
Uso	: Industriale, residenziale
Disponibilità	: FFEU
Correlato	: 702C6000, 702-4000Z, 703ST



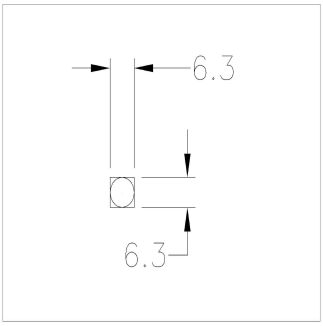

700B-75

Chiavetta quadrata
1/4"x1/4", alberi massicci
75mm, piegato

Unità	: p.100
Confezione	: 1000
Peso/unità	: 2,6 kg
Materiale	: Acciaio zincato
Dimensioni (larghezza, altezza, spessore)	: 1/4"x1/4"
Lunghezza	: 75mm
Uso	: Industriale, residenziale
Disponibilità	: FFEU
Correlato	: 702C6000, 702-4000Z, 703ST



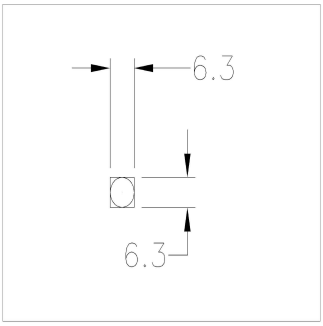

711A-38

Chiavetta quadrata
1/4"x3/8", alberi tubolari
38mm, dritto

Unità	: p.100
Confezione	: 1000
Peso/unità	: 1,8 kg
Materiale	: Acciaio zincato
Dimensioni (larghezza, altezza, spessore)	: 3/8"x1/4"
Lunghezza	: 38mm
Uso	: Industriale, residenziale
Disponibilità	: FFEU
Correlato	: 702GBL2750, 705GB-3500, 703ST



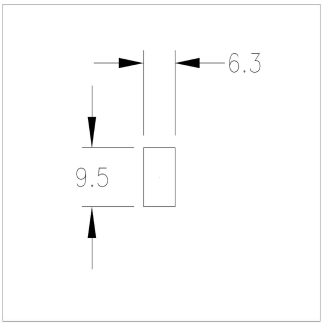

Diversi, 02. Chiavetta

711A-75

Chiavetta quadrata
1/4"x3/8", alberi tubolari
75mm, dritto



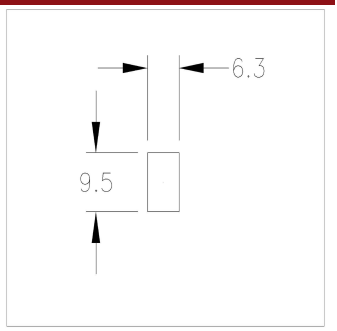

Unità	: p.100
Confezione	: 500
Peso/unità	: 3,5 kg
Materiale	: Acciaio zincato
Dimensioni (larghezza, altezza, spessore)	: 3/8"x1/4"
Lunghezza	: 75mm
Uso	: Industriale, residenziale
Disponibilità	: FFEU
Correlato	: 702GBL2750, 705GB-3500, 703ST

712B-75

Chiavetta quadrata
1/4"x3/8", alberi tubolari
75mm, piegato



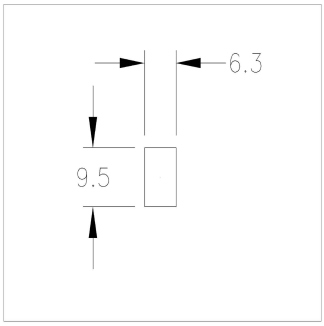

Unità	: p.100
Confezione	: 500
Peso/unità	: 3,5 kg
Materiale	: Acciaio zincato
Dimensioni (larghezza, altezza, spessore)	: 3/8"x1/4"
Lunghezza	: 75mm
Uso	: Industriale, residenziale
Disponibilità	: FFEU
Correlato	: 702GBL2750, 705GB-3500, 703ST

Diversi, 03. Etichette

LABEL-B

Etichette di avvertimento
Fiammingo



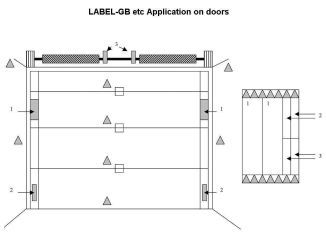

Unità	: unita (1)
Confezione	: 25
Peso/unità	: 0,01 kg
Dimensioni (larghezza, altezza, spessore)	: A4
Uso	: Residenziale
Disponibilità	: FFEU
Correlato	: LABEL-NL, 2065, 1063

Diversi, 03. Etichette

LABEL-BFR

Etichette di avvertimento
Fiammingo/Francese

Unità	: unita (1)
Confezione	: 25
Peso/unità	: 0,01 kg
Dimensioni (larghezza, altezza, spessore)	: A4
Uso	: Residenziale
Disponibilità	: FFEU
Correlato	: LABEL-B, 2065, 1063



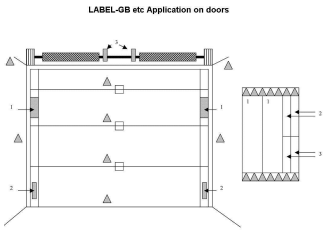

LABEL-D

Etichette di avvertimento
Tedesco

Unità	: unita (1)
Confezione	: 25
Peso/unità	: 0,01 kg
Dimensioni (larghezza, altezza, spessore)	: A4
Uso	: Residenziale
Disponibilità	: FFEU
Correlato	: LABEL-GB, 2065, 1063



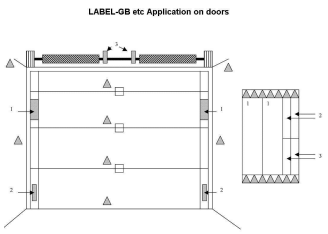

LABEL-F

Etichette di avvertimento
Francese

Unità	: unita (1)
Confezione	: 25
Peso/unità	: 0,01 kg
Dimensioni (larghezza, altezza, spessore)	: A4
Uso	: Residenziale
Disponibilità	: FFEU
Correlato	: LABEL-BFR, 2065, 1063



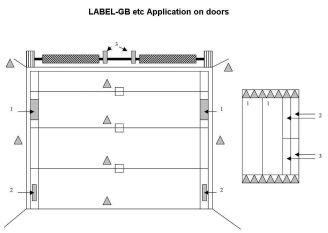

Diversi, 03. Etichette

LABEL-GB

Etichette di avvertimento
Inglese



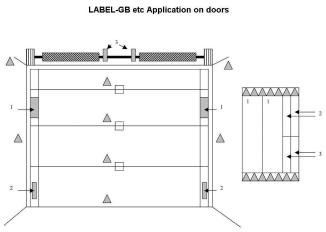

Unità	: unita (1)
Confezione	: 25
Peso/unità	: 0,01 kg
Dimensioni (larghezza, altezza, spessore)	: A4
Uso	: Residenziale
Disponibilità	: FFEU
Correlato	: LABEL-GB, 2065, 1063

LABEL-I

Etichette di avvertimento
A4
Italiano



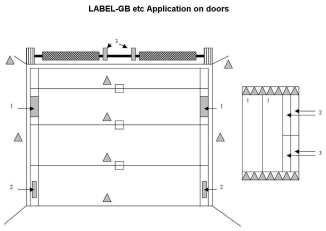

Unità	: unita (1)
Confezione	: 25
Peso/unità	: 0,01 kg
Marcatura	: FlexiForce
Dimensioni (larghezza, altezza, spessore)	: A4
Uso	: Residenziale
Disponibilità	: FFEU
Correlato	: LABEL-GB, 2065, 1063

LABEL-NL

Etichette di avvertimento
Neerlandese



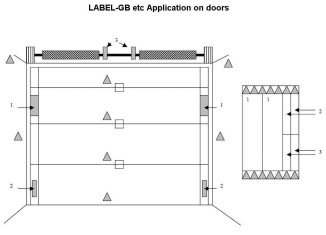

Unità	: unita (1)
Confezione	: 25
Peso/unità	: 0,01 kg
Dimensioni (larghezza, altezza, spessore)	: A4
Uso	: Residenziale
Disponibilità	: FFEU
Correlato	: LABEL-B, 2065, 1063

Diversi, 03. Etichette

LABEL-NO

Etichette di avvertimento
A4

Unità	: unita (1)
Confezione	: 25
Peso/unità	: 0.01 kg
Dimensioni (larghezza, altezza, spessore)	: A4
Uso	: Industriale, residenziale
Disponibilità	: FFEU
Correlato	: LABEL-GB, 2065, 1063



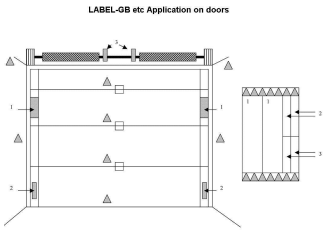

LABEL-PL

Etichette di avvertimento
Polacco

Unità	: unita (1)
Confezione	: 25
Peso/unità	: 0,01 kg
Dimensioni (larghezza, altezza, spessore)	: A4
Uso	: Residenziale
Disponibilità	: FFEU
Correlato	: LABEL-GB, 2065, 1063



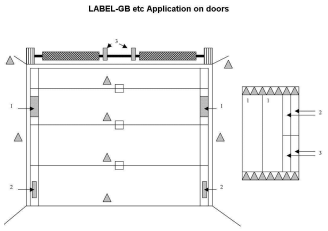

Diversi, 05. Trasporto

RSCB01 *novità!*

Staffa
per trasporto pannello
w=470mm

Unità	: unita (1)
Confezione	: 50
Peso/unità	: 0,29 kg
Marcatura	: RSCB01 FF
Massima prestazione	: Per max. 6 pannelli residenziali (Industriali)
Dimensioni (larghezza, altezza, spessore)	: 103x104x65, thickness: 2,5mm
Diametro interno	: 7 mm
Application	: Staffa che facilita il trasporto dei pannelli. 4 staffe per trasporto per porta. Fissare ai lati dei pannelli. Re utilizzabili
Function	: Sappiamo tutti nel nostro settore che il trasporto del manto o delle sezioni della porta è molto delicato. Questa staffa tiene verticalmente le sezioni del pannello creando un imballo solido e robusto
Uso	: Residenziale
Disponibilità	: FFEU
Correlato	: LABEL-GB, 1063



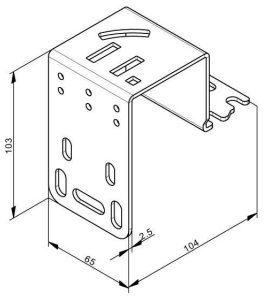

Diversi, 05. Trasporto

RSCB02 *novità!*

Staffa
per trasporto pannello
w=470mm



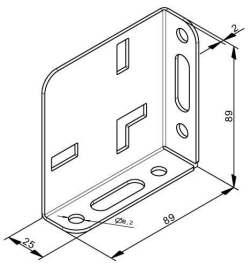

Unità	: unita (1)
Confezione	: 100
Peso/unità	: 0,16 kg
Marcatura	: RSCB02 FF
Massima prestazione	: Per max. 6 pannelli residenziali (Industriali)
Dimensioni (larghezza, altezza, spessore)	: 89x89x25, thickness: 2,5mm
Diametro interno	: 7 mm
Application	: Staffa che facilita il trasporto dei pannelli. 4 staffe per trasporto per porta. Fissare ai lati dei pannelli. Re utilizzabili
Function	: Sappiamo tutti nel nostro settore che il trasporto del manto o delle sezioni della porta è molto delicato. Questa staffa tiene verticalmente le sezioni del pannello creando un imballo solido e robusto
Uso	: Residenziale
Disponibilità	: FFEU
Correlato	: LABEL-GB, 1063

Diversi, 06. Diversi

1056B

Fune di recupero
Polipropilene, 10mm, nera



Unità	: Meters (1)
Confezione	: 220
Peso/unità	: 0,04 kg
Materiale	: Polipropilene nero
Dimensioni (larghezza, altezza, spessore)	: 10 mm
Lunghezza	: 220 m
Function	: Fune di recupero per i portoni manuali. Combinare con il dente d'attacco 1047 e il clip 1045.
Uso	: Industriale, residenziale
Disponibilità	: FFEU
Correlato	: 1045, 1047, 1056

717FERM

Griglia di ventilazione
plastica bianca RAL9016
chiudibile, 344x138mm



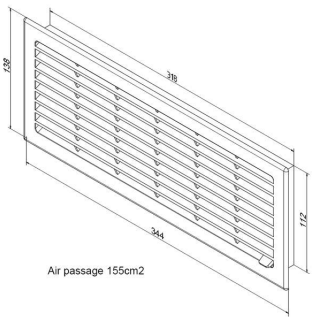

Unità	: unita (1)
Confezione	: 20
Peso/unità	: 0,3 kg
Spec (B/ SS)	: RAL9016
Materiale	: Plastica bianca, ABS
Marcatura	: FF
Massima prestazione	: Nett air 155 cm2
Dimensioni (larghezza, altezza, spessore)	: 344x138mm
Function	: Sono state riprogettate e migliorate. La nuova versione presenta un design di qualità superiore, materiale ABS e un avvitamento migliore delle griglie sulla porta. Ora è disponibile anche la versione in bianco e nero.
Uso	: Industriale, residenziale
Disponibilità	: FFEU
Correlato	: 717FERM-BLACK, 643BL, 1030

Diversi, 06. Diversi

717FERM-BLACK

Griglia di ventilazione
plastica nero (RAL 9005)
chiudibile, 344x138mm



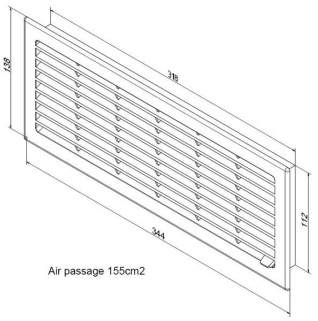

Unità	: unita (1)
Confezione	: 20
Peso/unità	: 0,3 kg
Materiale	: Plastica nero (RAL 9005) , ABS
Marcatura	: FF
Massima prestazione	: Nett air 155 cm2
Dimensioni (larghezza, altezza, spessore)	: 344x138mm
Function	: Sono state riprogettate e migliorate. La nuova versione presenta un design di qualità superiore, materiale ABS e un avvitamento migliore delle griglie sulla porta. Ora è disponibile anche la versione in bianco e nero.
Uso	: Industriale, residenziale
Disponibilità	: FFEU
Correlato	: 717FERM, 643BL, 1030

717SIM

Griglia di ventilazione
plastica bianca, RAL9016
non chiudibile, 344x138mm



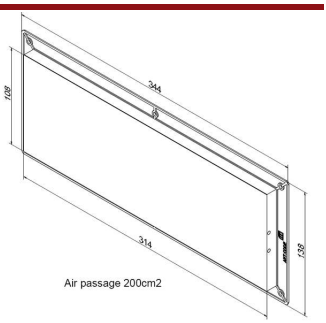

Unità	: unita (1)
Confezione	: 25
Peso/unità	: 0,2 kg
Spec (B/ SS)	: RAL9016
Materiale	: Plastica bianca, ABS
Marcatura	: FF
Massima prestazione	: Nett air 200 cm2
Dimensioni (larghezza, altezza, spessore)	: Outside 344x138mm
Function	: Sono state riprogettate e migliorate. La nuova versione presenta un design di qualità superiore, materiale ABS e un avvitamento migliore delle griglie sulla porta. Ora è disponibile anche la versione in bianco e nero.
Uso	: Industriale, residenziale
Disponibilità	: FFEU
Correlato	: 717SIM-BLACK, 643BL, 1030

717SIM-BLACK

Griglia di ventilazione
plastica nero (RAL 9005)
non chiudibile, 344x138mm



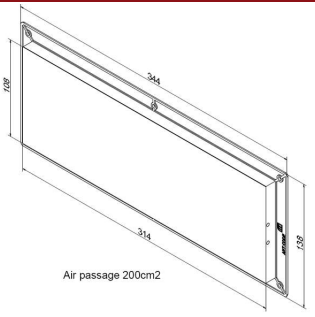

Unità	: unita (1)
Confezione	: 25
Peso/unità	: 0,2 kg
Materiale	: Plastica nero (RAL 9005)
Marcatura	: FF
Massima prestazione	: Nett air 200 cm2
Dimensioni (larghezza, altezza, spessore)	: 344x138mm
Function	: Sono state riprogettate e migliorate. La nuova versione presenta un design di qualità superiore, materiale ABS e un avvitamento migliore delle griglie sulla porta. Ora è disponibile anche la versione in bianco e nero.
Uso	: Industriale, residenziale
Disponibilità	: FFEU
Correlato	: 717SIM, 643BL, 1030

Finestrini, 01. Inox

2430

Oblò
tonda 330mm, in acciaio inox
pannelli di 38-42 mm



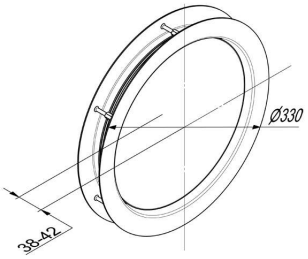

Unità	: unita (1)
Confezione	: 1
Peso/unità	: 1,96 kg
Spec (B/ SS)	: INOX
Materiale	: acciaio INOX (AISI 304)
Marcatura	: 2430
Massima prestazione	: Panelli 38-42mm
Diametro esterno	: 330 mm
Function	: Un oblò tondo, con un telaio in acciaio inox e un riempimento di vetro temperato. Una qualità superiore che ha un aspetto magnifico nelle porte da garage tradizionali e high-tech. La oblò è installata con un attacco a vite tra il telaio interno ed es
Uso	: Residenziale
Disponibilità	: FFEU
Correlato	: 2431, 639BL

2430-SB

Oblò
tonda 330mm, in acciaio inox
vetri sabbiati, pannelli di 38-42 mm



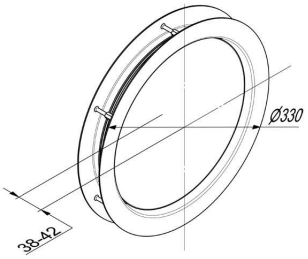

Unità	: unita (1)
Confezione	: 1
Peso/unità	: 1,96 kg
Spec (B/ SS)	: INOX
Materiale	: acciaio INOX (AISI 304), vetri sabbiati
Marcatura	: 2430-SB
Massima prestazione	: Panelli 38-42mm
Diametro esterno	: 330 mm
Application	: Con vetro sabbiato, proteggono l'interno del garage da sguardi indiscreti.
Function	: Un oblò tondo, con un telaio in acciaio inox e un riempimento di vetro temperato. Una qualità superiore che ha un aspetto magnifico nelle porte da garage tradizionali e high-tech. La oblò è installata con un attacco a vite tra il telaio interno ed es
Uso	: Residenziale
Disponibilità	: FFEU
Correlato	: 2430, 639BL

2430-SBN

Oblò
tonda 330mm, in acciaio inox
vetri sabbiati, pannelli di 38-42 mm



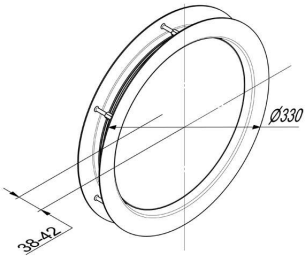

Unità	: unita (1)
Confezione	: 1
Peso/unità	: 1,96 kg
Spec (B/ SS)	: INOX
Materiale	: acciaio INOX (AISI 304), vetri sabbiati
Marcatura	: 2430-SB
Massima prestazione	: Panelli 38-42mm
Diametro esterno	: 330 mm
Application	: Con vetro sabbiato, proteggono l'interno del garage da sguardi indiscreti.
Function	: Un oblò tondo, con un telaio in acciaio inox e un riempimento di vetro temperato. Una qualità superiore che ha un aspetto magnifico nelle porte da garage tradizionali e high-tech. La oblò è installata con un attacco a vite tra il telaio interno ed es
Uso	: Residenziale
Disponibilità	: FFEU
Correlato	: 2430, 639BL

Finestrini, 01. Inox

2431

Oblò
tonda 240mm, in acciaio inox
pannelli di 38-42 mm



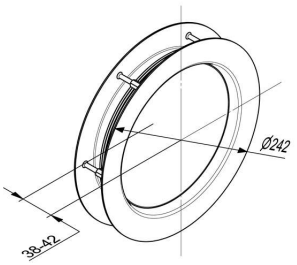

Unità	: unita (1)
Confezione	: 5
Peso/unità	: 1,4 kg
Spec (B/ SS)	: INOX (AISI 304)
Materiale	: acciaio INOX
Marcatura	: 2431 FF
Massima prestazione	: Panelli 38-42mm
Dimensioni (larghezza, altezza, spessore)	: 5,7W/m2K
Diametro esterno	: 240 mm
Function	: Un oblò tondo, con un telaio in acciaio inox e un riempimento di vetro temperato. Una qualità superiore che ha un aspetto magnifico nelle porte da garage tradizionali e high-tech. La oblò è installata con un attacco a vite tra il telaio interno ed es
Uso	: Residenziale
Disponibilità	: FFEU
Correlato	: 2430, 650-40RAL

2435R1

Oblò
acciaio inox, acrilato doppio
230x230mm, panelli 38-40-42mm



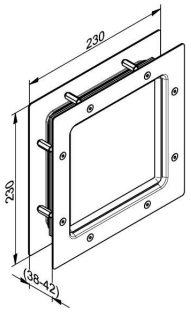

Unità	: unita (1)
Confezione	: 1
Peso/unità	: 1,2 kg
Spec (B/ SS)	: INOX
Action	: nuovo telaio migliorato, doppio vetro. Annulla e sostituisce il 2435R20. Fabbricato in Europa!
Materiale	: acciaio inox AISI304 acri lato 2mm e 3mm. Valore K = 2,9 W/mK
Configuration	: Acciaio inox AISI304 non è adatto ad ambienti di acqua salata. Vedere istruzioni per la pulizia.
Marcatura	: 2435R1 FF
Massima prestazione	: Spessore pannello 38-40-42mm (3 tipi di viti forniti)
Dimensioni (larghezza, altezza, spessore)	: 230 x230 mm
Application	: Design e qualità migliorato. Telaio in acciaio inox in un pezzo unico. Porte residenziali fascia alta.
Function	: Oblò per porte di fascia alta. Fissaggio a vite. Compreso; manuale, dima per il taglio, spazzolino, in una scatola unica. Vetro è cassettato doppio acrilato, pressato fra due telai di acciaio inox, con idonea guarnizione.
Uso	: Residenziale
Disponibilità	: FFEU
Correlato	: 2435R2, 2430, 2431

Finestrini, 01. Inox

2435R2

Oblò
in acciaio inox, doppio acrilato
310x310mm, panelli 38-40-42mm



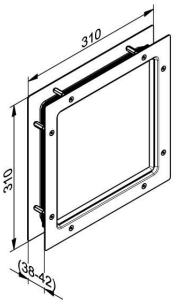

Unità	:	unita (1)
Confezione	:	1
Peso/unità	:	1,76 kg
Spec (B/ SS)	:	INOX (AISI 304)
Action	:	nuovo telaio migliorato, doppio vetro. Annulla e sostituisce il 2435R20. Fabbricato in Europa!
Materiale	:	acciaio inox AISI304 acri lato 2mm e 3mm. Valore K = 2,9 W/mK
Configuration	:	Acciaio inox AISI304 non è adatto ad ambienti di acqua salata. Vedere istruzioni per la pulizia
Marcatura	:	2435R2 FF
Massima prestazione	:	Spessore pannello 38-40-42mm (3 tipi di viti forniti)
Dimensioni (larghezza, altezza, spessore)	:	310 x 310 mm
Application	:	Design e qualità migliorato. Telaio in acciaio inox in un pezzo unico. Porte residenziali fascia alta.
Function	:	Oblò per porte di fascia alta. Fissaggio a vite. Compreso; manuale, dima per il taglio, spazzolino, in una scatola unica. Vetro è cassettato doppio acrilato, pressato fra due telai di acciaio inox, con idonea guarnizione.
Uso	:	Residenziale
Disponibilità	:	FFEU
Correlato	:	2435R1, 2430, 2431

Finestrini, 01. Inox

2435RS1

Oblò
acciaio inox, vetri doppio
230x230mm, panelli 38-40-42mm



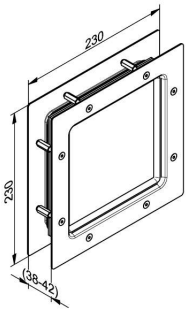

Unità	:	unita (1)
Confezione	:	1
Peso/unità	:	1,67 kg
Spec (B/ SS)	:	INOX
Action	:	Nuovo telaio migliorato, doppio vetro. Fabbricato in Europa!
Materiale	:	Acciaio inox AISI304, vetri doppio. Valore K=0,8-1,2W/mK
Configuration	:	Acciaio inox AISI304 non è adatto ad ambienti di acqua salata. Vedere istruzioni per la pulizia.
Marcatura	:	2435R1 FF
Massima prestazione	:	Spessore pannello 38-40-42mm (3 tipi di viti forniti)
Dimensioni (larghezza, altezza, spessore)	:	230 x230 mm
Application	:	Design e qualità migliorato. Telaio in acciaio inox in un pezzo unico. Porte residenziali fascia alta.
Function	:	Oblò per porte di fascia alta. Fissaggio a vite. Compreso manuale, dima per il taglio, spazzolino, in una scatola unica. Vetro è cassettato doppiovetri, pressato fra due telai di acciaio inox, con idonea guarnizione.
Uso	:	Residenziale
Disponibilità	:	FFEU
Correlato	:	2435RS2, 2200CL, 2431

Finestrini, 01. Inox

2435RS1-SB

Oblò
acciaio inox, vetri sabbiati doppio
230x230mm, panelli 38-40-42mm



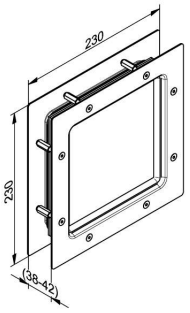

Unità	:	unita (1)
Confezione	:	1
Peso/unità	:	1,67 kg
Spec (B/ SS)	:	INOX
Action	:	Nuovo telaio migliorato, doppio vetro. Fabbricato in Europa!
Materiale	:	Acciaio inox AISI304, vetri sabbiati doppio. Valore K=0,8-1,2W/mK
Configuration	:	Acciaio inox AISI304 non è adatto ad ambienti di acqua salata. Vedere istruzioni per la pulizia.
Marcatura	:	2435R1 FF
Massima prestazione	:	Spessore pannello 38-40-42mm (3 tipi di viti forniti)
Dimensioni (larghezza, altezza, spessore)	:	230 x230 mm
Application	:	Design e qualità migliorato. Telaio in acciaio inox in un pezzo unico. Porte residenziali fascia alta.
Function	:	Oblò per porte di fascia alta. Fissaggio a vite. Compreso manuale, dima per il taglio, spazzolino, in una scatola unica. Vetro è cassettato doppiovetri sabbiati, pressato fra due telai di acciaio inox, con idonea guarnizione.
Uso	:	Residenziale
Disponibilità	:	FFEU
Correlato	:	2435RS2, 2200CL, 2431

Finestrini, 01. Inox

2435RS2

Oblò
acciaio inox, vetri doppio
310x310mm, panelli 38-40-42mm



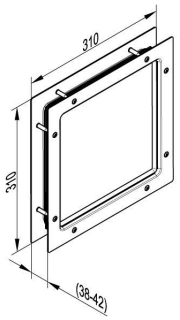

Unità	:	unita (1)
Confezione	:	1
Peso/unità	:	1,99 kg
Spec (B/ SS)	:	INOX
Action	:	Nuovo telaio migliorato, doppio vetro. Fabbricato in Europa!
Materiale	:	Acciaio inox AISI304, vetri doppio. Valore K=0,8-1,2W/mK
Configuration	:	Acciaio inox AISI304 non è adatto ad ambienti di acqua salata. Vedere istruzioni per la pulizia.
Marcatura	:	2435R2 FF
Massima prestazione	:	Spessore pannello 38-40-42mm (3 tipi di viti forniti)
Dimensioni (larghezza, altezza, spessore)	:	310 x 310 mm
Application	:	Design e qualità migliorato. Telaio in acciaio inox in un pezzo unico. Porte residenziali fascia alta.
Function	:	Oblò per porte di fascia alta. Fissaggio a vite. Compreso manuale, dima per il taglio, spazzolino, in una scatola unica. Vetro è cassettato doppiovetri, pressato fra due telai di acciaio inox, con idonea guarnizione.
Uso	:	Residenziale
Disponibilità	:	FFEU
Correlato	:	2435R1, 2200CL, 2431

Finestrini, 01. Inox

2435RS2-SB

Oblò
acciaio inox, vetri sabbiati doppio
310x310mm, panelli 38-40-42mm



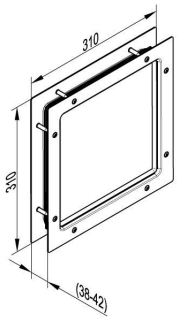

Unità	:	unita (1)
Confezione	:	1
Peso/unità	:	1,99 kg
Spec (B/ SS)	:	INOX
Action	:	Nuovo telaio migliorato, doppio vetro. Fabbricato in Europa!
Materiale	:	Acciaio inox AISI304, vetri sabbiati doppio. Valore K=0,8-1,2W/mK
Configuration	:	Acciaio inox AISI304 non è adatto ad ambienti di acqua salata. Vedere istruzioni per la pulizia.
Marcatura	:	2435R2 FF
Massima prestazione	:	Spessore pannello 38-40-42mm (3 tipi di viti forniti)
Dimensioni (larghezza, altezza, spessore)	:	310 x 310 mm
Application	:	Design e qualità migliorato. Telaio in acciaio inox in un pezzo unico. Porte residenziali fascia alta.
Function	:	Oblò per porte di fascia alta. Fissaggio a vite. Compreso manuale, dima per il taglio, spazzolino, in una scatola unica. Vetro è cassettato doppiovetri sabbiati, pressato fra due telai di acciaio inox, con idonea guarnizione.
Uso	:	Residenziale
Disponibilità	:	FFEU
Correlato	:	2435R1, 2200CL, 2431

Finestrini, 02. RES

2200CL

Oblò
rettangolare, plastica, RES, pannello 35-45mm, Metecno, Marcegaglia, Italpannell ecc.
bianco, luminoso



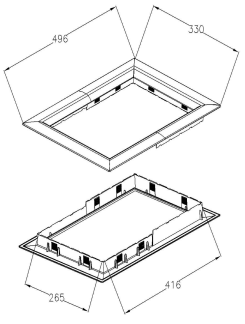

Unità	:	unita (1)
Confezione	:	5
Peso/unità	:	1 kg
Spec (B/ SS)	:	Bianco
Materiale	:	Plastica, acrylate
Dimensioni (larghezza, altezza, spessore)	:	496x330 mm, cut out size: 432x282 mm.
Function	:	Le serie 2200 / 2210, Design del telaio a curva piatta, con finitura lucida, nera o bianca, vetro trasparente o struttura in granito. Una linea di finestre residenziali di grande successo.
CE-safety	:	K-value 2,8 W/m2K
Uso	:	Residenziale
Disponibilità	:	FFEU
Correlato	:	2225

Finestrini, 02. RES

2200CL-BLA

Oblò
rettangolare, plastica, RES, pannello 35-45mm, Metecno, Marcegaglia, Italpannell ecc.
nero, luminoso



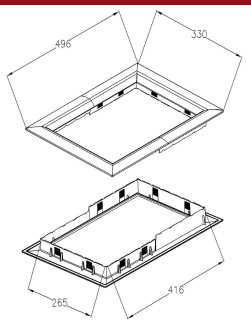

Unità	: unita (1)
Confezione	: 5
Peso/unità	: 1 kg
Materiale	: Plastica, acrylate
Dimensioni (larghezza, altezza, spessore)	: 496x330 mm, cut0out size: 432x282 mm.
Function	: Le serie 2200 / 2210, Design del telaio a curva piatta, con finitura lucida, nera o bianca, vetro trasparente o struttura in granito. Una linea di finestre residenziali di grande successo.
CE-safety	: k-value 2,8 W/m2K
Uso	: Residenziale
Disponibilità	: FFEU
Correlato	: 2230CL-BLA

2200GR

Oblò
rettangolare, plastica, RES, pannello 35-45mm, Metecno, Marcegaglia, Italpannell ecc.
bianco, granitico



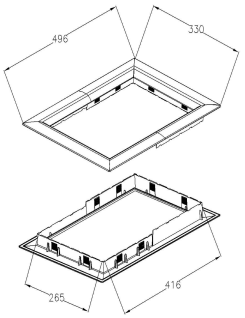

Unità	: unita (1)
Confezione	: 5
Peso/unità	: 1 kg
Spec (B/ SS)	: Bianco
Materiale	: Plastica, acrylate
Dimensioni (larghezza, altezza, spessore)	: 496x330 mm, cut0out size: 432x282 mm.
CE-safety	: K-value 2,8 W/m2K
Uso	: Residenziale
Disponibilità	: FFEU
Correlato	: 2200CL

2210CL

Oblò
rettangolare, plastica, RES, pannello 35-45mm, Kingspan, EPCO
bianco, luminoso



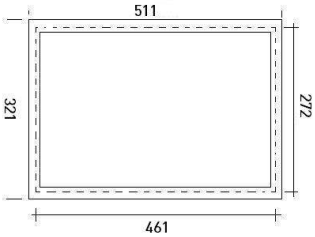

Unità	: unita (1)
Confezione	: 5
Peso/unità	: 1 kg
Spec (B/ SS)	: Bianco
Materiale	: Plastica, acrylate
Dimensioni (larghezza, altezza, spessore)	: 511 x 321 mm. Cut out size 461 x 272 mm
Function	: Le serie 2200 / 2210, Design del telaio a curva piatta, con finitura lucida, nera o bianca, vetro trasparente o struttura in granito. Una linea di finestre residenziali di grande successo.
CE-safety	: K-value 2,8 W/m2K
Uso	: Residenziale
Disponibilità	: FFEU
Correlato	: 2235, 2230CL

Finestrini, 02. RES

2210GR

Oblò
rettangolare, plastica, RES, pannello 35-45mm, Kingspan, EPCO
bianco, granitico



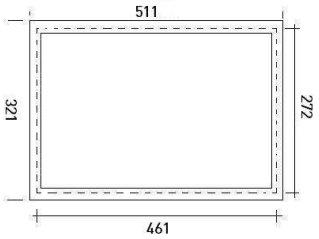

Unità	: unita (1)
Confezione	: 5
Peso/unità	: 1 kg
Spec (B/ SS)	: Bianco
Materiale	: Plastica, acrylate
Dimensioni (larghezza, altezza, spessore)	: 511 x 321 mm. Cut out size 461 x 272 mm
CE-safety	: k-value 2,8 W/m2K
Uso	: Residenziale
Disponibilità	: FFEU
Correlato	: 2210CL, 2225

2225

Finestrino
rettangolare, EPCO, finto legno, RES, pannello Kingspan, bianco
raccordo vite, bianco, chiaro



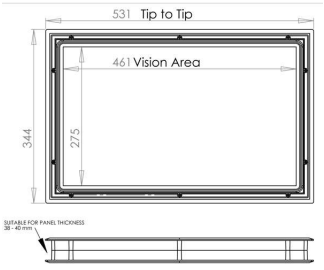

Unità	: unita (1)
Confezione	: 8
Peso/unità	: 1,2 kg
Spec (B/ SS)	: Bianco
Materiale	: Plastica bianca
Dimensioni (larghezza, altezza, spessore)	: 531 x 344mm. Cut out 509 x 322 mm
Application	: Spessore pannello 38-40mm
Function	: Finestrino dal design elegante con finiture in acrilato e finto legno da 2x2mm sul telaio esterno. Montaggio a vite per una facile installazione e possibilità di smontaggio successiva. Altri colori disponibili su richiesta
CE-safety	: K-value = 1,38 W/m2K
Uso	: Residenziale
Disponibilità	: FFEU
Correlato	: 2210CL, 2430

2230CL

Oblò
rettangolare, plastica, RES, pannello 40 mm
bianco, luminoso



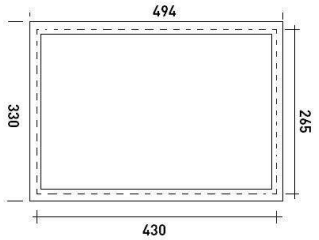

Unità	: unita (1)
Confezione	: 22
Peso/unità	: 0.95 kg
Materiale	: Plastica, acrylate
Dimensioni (larghezza, altezza, spessore)	: 494x330 mm, cut out size: 430x265 mm.
Uso	: Residenziale
Disponibilità	: FFEU
Correlato	: 2430

Finestrini, 02. RES

2230CL-BLA

Oblò
rettangolare, plastica, RES, pannello 40 mm
nera, luminoso



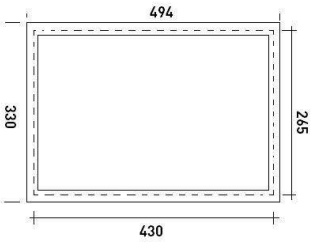

Unità	:	unita (1)
Confezione	:	22
Peso/unità	:	0.95 kg
Materiale	:	Plastica, acrylate
Dimensioni (larghezza, altezza, spessore)	:	494x330 mm, cut out size: 430x265 mm.
Application	:	Inner frame is white
Uso	:	Residenziale
Disponibilità	:	FFEU
Correlato	:	2200CL-BLA, 2430

2230CL-BRO

Oblò
rettangolare, plastica, RES, pannello 40 mm
marrone, luminoso



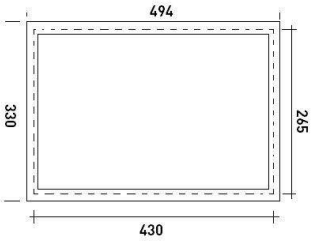

Unità	:	unita (1)
Confezione	:	22
Peso/unità	:	0.95 kg
Spec (B/ SS)	:	Inner frame always white
Materiale	:	Plastica, acrylate
Dimensioni (larghezza, altezza, spessore)	:	494x330 mm, cut out size: 430x265 mm.
Uso	:	Residenziale
Disponibilità	:	FFEU
Correlato	:	2230CL, 2430-SB

2235

Finestrino
rettangolare, finto legno, RES, pannello Metecno, Marcegaglia, Italpannell, ecc.
Raccordo vite, bianco, chiaro



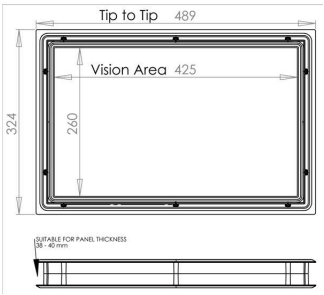

Unità	:	unita (1)
Confezione	:	8
Peso/unità	:	1,2 kg
Spec (B/ SS)	:	Bianco
Materiale	:	Plastica, acrilato
Dimensioni (larghezza, altezza, spessore)	:	489 x 324mm. Cut out 466 x 302 mm
Application	:	Spessore pannello 38-40mm
Function	:	Finestrino dal design elegante con finiture in acrilato e finto legno da 2x2mm sul telaio esterno. Montaggio a vite per una facile installazione e possibilità di smontaggio successiva. Altri colori disponibili su richiesta
CE-safety	:	K-value = 1,38 W/m2K
Uso	:	Residenziale
Disponibilità	:	FFEU
Correlato	:	2230CL, 2430, 717FERM

Finestrini, 04. IND

2339CL

Oblò
tonda 2x2mm, in PP, nera
tonda 329mm pannelli da 38-40mm

Unità	: unita (1)
Confezione	: 16
Peso/unità	: 0,72 kg
Materiale	: PP Nero, 2x2mm acrylate
Marcatura	: FF
Massima prestazione	: Panelli 38-40mm
Diametro interno	: Cut-out 302 mm
Diametro esterno	: 329 mm
Application	: Industriale e Residenziale (porticine)
Function	: Nuovo design. L' oblò è installata con un attacco a vite tra il telaio interno
CE-safety	: K-value = 1,38 W/m2K
Uso	: Industriale, residenziale
Disponibilità	: FFEU
Correlato	: 2430, 2431, 639BL



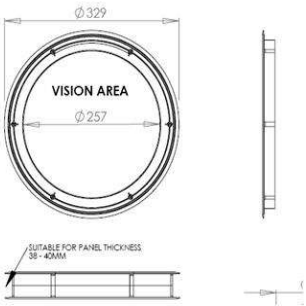

Full vision, 02. REFLECTION sections Epco/Kingspan

REFL-INT-KE2500X500

REFLECTION sezione
Intermedia, 2 campi, Epco/Kingspan, 2x3mm SAN
2.500x500mm, 40mm

Unità	: unita (1)
Confezione	: 1
Peso/unità	: 13 kg
Action	: Calculate exact section prices with configuration tool or ask your sales team.
Materiale	: High quality anodized aluminium extruded profiles. Glazing 2x 3mm SANN. Non coated.
Marcatura	: REFLECTION
Dimensioni (larghezza, altezza, spessore	: Section: 2500x500, panel thickness: 40mm
Function	: Design di alta qualità dovuto all'eliminazione del fermavetro e alluminio di superiore qualità. Opportunità perfetta per l'upselling! Adatto a pannelli RES Kingspan ed Epco ,anti-pizzicamento da 40mm. Pre assemblato ad hoc per l'ordine nelle nostre sedi di produzione in Ungheria e Polonia. Conseg
Uso	: Residenziale
Disponibilità	: FFEU
Correlato	: REFL-INT-KE2500X500C, REFL-INT-KE3500X500, REFL-INT-KE4500X610



REFL-INT-KE2500X500C

REFLECTION sezione
Intermedia, 2 campi, Epco/Kingspan, 2x3mm SAN
2.500x500mm, 40mm

Unità	: unita (1)
Confezione	: 1
Peso/unità	: 13 kg
Action	: Calculate exact section prices with configuration tool or ask your sales team.
Materiale	: High quality anodized aluminium extruded profiles. Glazing 2x 3mm SANN. Coated in any RAL colour.
Marcatura	: REFLECTION
Dimensioni (larghezza, altezza, spessore	: Section: 2500x500, panel thickness: 40mm
Function	: Design di alta qualità dovuto all'eliminazione del fermavetro e alluminio di superiore qualità. Opportunità perfetta per l'upselling! Adatto a pannelli RES Kingspan ed Epco ,anti-pizzicamento da 40mm. Pre assemblato ad hoc per l'ordine nelle nostre sedi di produzione in Ungheria e Polonia. Conseg
Uso	: Residenziale
Disponibilità	: FFEU
Correlato	: REFL-INT-KE2500X500, REFL-INT-KE3500X500, REFL-INT-KE4500X610



Full vision, 02. REFLECTION sections Epco/Kingspan

REFL-INT-KE3500X500

REFLECTION sezione
Intermedia, 3 campi, Epco/Kingspan, 2x3mm SAN
3.500x500mm, 40mm



Unità	: unita (1)
Confezione	: 1
Peso/unità	: 18 kg
Action	: Calculate exact section prices with configuration tool or ask your sales team.
Materiale	: High quality anodized aluminium extruded profiles. Glazing 2x 3mm SANN. Non coated.
Marcatura	: REFLECTION
Dimensioni (larghezza, altezza, spessore)	: Section: 3500x500, panel thickness: 40mm
Lunghezza	: 7200 mm
Function	: Design di alta qualità dovuto all'eliminazione del fermavetro e alluminio di superiore qualità. Opportunità perfetta per l'upselling! Adatto a pannelli RES Kingspan ed Epco ,anti-pizzicamento da 40mm. Pre assemblato ad hoc per l'ordine nelle nostre sedi di produzione in Ungheria e Polonia. Conseg
Uso	: Residenziale
Disponibilità	: FFEU
Correlato	: REFL-INT-KE2500X500, REFL-INT-KE2500X500C, REFL-INT-KE4500X610

REFL-INT-KE4500X610

REFLECTION sezione
Intermedia, 4 campi, Epco/Kingspan, 2x3mm SAN
4.500x610mm, 40mm

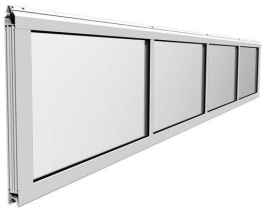

Unità	: unita (1)
Confezione	: 1
Peso/unità	: 27 kg
Action	: Calculate exact section prices with configuration tool or ask your sales team.
Materiale	: High quality anodized aluminium extruded profiles. Glazing 2x 3mm SANN. Non coated.
Marcatura	: REFLECTION
Dimensioni (larghezza, altezza, spessore)	: Section: 3500x500, panel thickness: 40mm
Function	: Design di alta qualità dovuto all'eliminazione del fermavetro e alluminio di superiore qualità. Opportunità perfetta per l'upselling! Adatto a pannelli RES Kingspan ed Epco ,anti-pizzicamento da 40mm. Pre assemblato ad hoc per l'ordine nelle nostre sedi di produzione in Ungheria e Polonia. Conseg
Uso	: Residenziale
Disponibilità	: FFEU
Correlato	: REFL-INT-KE2500X500, REFL-INT-KE2500X500C, REFL-INT-KE3500X500

Full vision, 03. REFLECTION sections Metecno

REFL-INT-M2500X500

REFLECTION sezione
Intermedia, 2 campi, Metecno, 2x3mm SAN
2.500x500mm, 40mm



Unità	: unita (1)
Confezione	: 1
Peso/unità	: 13 kg
Action	: Calculate exact section prices with configuration tool or ask your sales team.
Materiale	: High quality anodized aluminium extruded profiles. Glazing 2x 3mm SANN. Non coated.
Marcatura	: REFLECTION
Dimensioni (larghezza, altezza, spessore)	: Section: 2500x500, panel thickness: 40mm
Function	: High end appearance due to sharp design with elimination of glass beads (laths) and high quality aluminium and glass selection. Perfect upgrade opportunity! Perfect fit to Metecno (related) 40mm panels. Pre-assembled to specification in our factories in Hungary and Poland. Leadtimes: 2-3 weeks.
Uso	: Residenziale
Disponibilità	: FFEU
Correlato	: REFL-INT-M2500X500C, REFL-INT-KE3500X500, REFL-INT-KE4500X610

Full vision, 03. REFLECTION sections Metecno

REFL-INT-M2500X500C

REFLECTION sezione
Intermedia, 2 campi, Metecno, 2x3mm SAN
2.500x500mm, 40mm



Unità	:	unita (1)
Confezione	:	1
Peso/unità	:	13 kg
Action	:	Calculate exact section prices with configuration tool or ask your sales team.
Materiale	:	High quality anodized aluminium extruded profiles. Glazing 2x 3mm SANN. Coated in any RAL colour.
Marcatura	:	REFLECTION
Dimensioni (larghezza, altezza, spessore)	:	Section: 2500x500, panel thickness: 40mm
Function	:	Design di alta qualità dovuto all'eliminazione del fermavetro e alluminio di superiore qualità. Opportunità perfetta per l'upselling! Adatto a pannelli RES Metecno ,anti-pizzicamento da 40mm. Pre assemblato ad hoc per l'ordine nelle nostre sedi di produzione in Ungheria e Polonia. Conseg
Uso	:	Residenziale
Disponibilità	:	FFEU
Correlato	:	REFL-INT-KE2500X500, REFL-INT-KE3500X500, REFL-INT-KE4500X610

REFL-INT-M3500X500

REFLECTION sezione
Intermedia, 3 campi, Metecno, 2x3mm SAN
3.500x500mm, 40mm



Unità	:	unita (1)
Confezione	:	1
Peso/unità	:	18 kg
Action	:	Calculate exact section prices with configuration tool or ask your sales team.
Materiale	:	High quality anodized aluminium extruded profiles. Glazing 2x 3mm SANN. Non coated.
Marcatura	:	REFLECTION
Dimensioni (larghezza, altezza, spessore)	:	Section: 3500x500, panel thickness: 40mm
Lunghezza	:	7200 mm
Function	:	Design di alta qualità dovuto all'eliminazione del fermavetro e alluminio di superiore qualità. Opportunità perfetta per l'upselling! Adatto a pannelli RES Metecno ,anti-pizzicamento da 40mm. Pre assemblato ad hoc per l'ordine nelle nostre sedi di produzione in Ungheria e Polonia. Conseg
Uso	:	Residenziale
Disponibilità	:	FFEU
Correlato	:	REFL-INT-KE2500X500, REFL-INT-KE2500X500C, REFL-INT-KE4500X610

REFL-INT-M4500X610

REFLECTION sezione
Intermedia, 4 campi, Metecno, 2x3mm SAN
4.500x610mm, 40mm



Unità	:	unita (1)
Confezione	:	1
Peso/unità	:	27 kg
Action	:	Calculate exact section prices with configuration tool or ask your sales team.
Materiale	:	High quality anodized aluminium extruded profiles. Glazing 2x 3mm SANN. Non coated.
Marcatura	:	REFLECTION
Dimensioni (larghezza, altezza, spessore)	:	Section: 3500x500, panel thickness: 40mm
Function	:	Design di alta qualità dovuto all'eliminazione del fermavetro e alluminio di superiore qualità. Opportunità perfetta per l'upselling! Adatto a pannelli RES Metecno ,anti-pizzicamento da 40mm. Pre assemblato ad hoc per l'ordine nelle nostre sedi di produzione in Ungheria e Polonia. Conseg
Uso	:	Residenziale
Disponibilità	:	FFEU
Correlato	:	REFL-INT-KE2500X500, REFL-INT-KE2500X500C, REFL-INT-KE3500X500

Full vision, 05. Crea PDF Profili in alluminio RES

A3EB7200

Profilo inferiore
sezioni vetrate in alluminio, 40mm
antipizzicamento, EPCO, L=7200mm

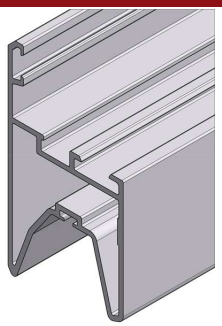

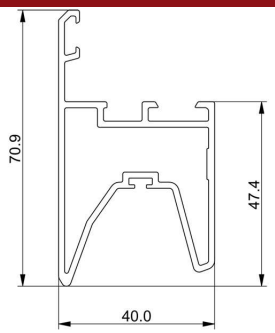

Unità	: unita (1)
Confezione	: 50
Peso/unità	: 8,2 kg
Materiale	: Alluminio, anodizzato
Lunghezza	: 7.200 mm
Application	: sezioni antipizzicamento 40mm, EPCO
Function	: Per combinare I nostri kit a visione completa con sezioni salvadita, introduciamo adesso un profilo inferiore (B) salvadita e dei profili superiori (T). Si adatta perfettamente alla nostra attuale linea di prodotti a visione completa.
Uso	: Industriale, residenziale
Disponibilità	: FFEU
Correlato	: ALD6000, ARU

A3HB7200

Profilo inferiore
sezioni vetrate in alluminio, 40mm
antipizzicamento, ThyssenKrupp, L=7200mm



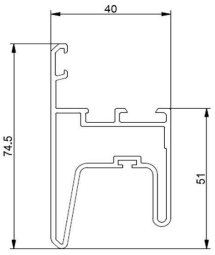

Unità	: unita (1)
Confezione	: 50
Peso/unità	: 8,14 kg
Materiale	: Alluminio, anodizzato
Lunghezza	: 7.200 mm
Application	: sezioni antipizzicamento 40mm, ThyssenKruppHoesch
Function	: Per combinare I nostri kit a visione completa con sezioni salvadita, introduciamo adesso un profilo inferiore (B) salvadita e dei profili superiori (T). Si adatta perfettamente alla nostra attuale linea di prodotti a visione completa.
CE-safety	: x
Uso	: Industriale, residenziale
Disponibilità	: FFEU
Correlato	: ALD6000, ARU

A3KB7200

Profilo inferiore
sezioni vetrate in alluminio, 40mm
antipizzicamento, Kingspan, L=7200mm



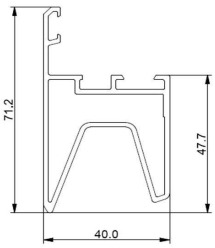

Unità	: unita (1)
Confezione	: 50
Peso/unità	: 8,2 kg
Materiale	: Alluminio, anodizzato
Lunghezza	: 7.200 mm
Application	: sezioni antipizzicamento 40mm, Kingspan
Function	: Per combinare I nostri kit a visione completa con sezioni salvadita, introduciamo adesso un profilo inferiore (B) salvadita e dei profili superiori (T). Si adatta perfettamente alla nostra attuale linea di prodotti a visione completa.
Uso	: Industriale, residenziale
Disponibilità	: FFEU
Correlato	: ALD6000, ARU

Full vision, 05. Crea PDF Profili in alluminio RES

A3MB7200

Profilo inferiore
sezioni vetrate in alluminio, 40mm
antipizzicamento, Metecno, Italpannelli etc, L=7200mm



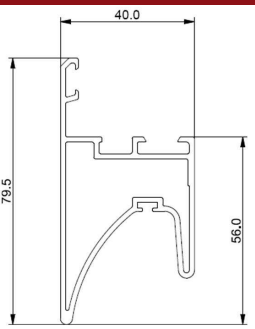

Unità	: unita (1)
Confezione	: 50
Peso/unità	: 8,2 kg
Materiale	: Alluminio, anodizzato
Lunghezza	: 7.200 mm
Application	: sezioni antipizzicamento 40mm, Metecno/Tecsedo
Function	: Per combinare I nostri kit a visione completa con sezioni salvadita, introduciamo adesso un profilo inferiore (B) salvadita e dei profili superiori (T). Si adatta perfettamente alla nostra attuale linea di prodotti a visione completa.
Uso	: Industriale, residenziale
Disponibilità	: FFEU
Correlato	: ALD6000, ARU

A4ET7200

Profilo superiore
sezioni vetrate in alluminio, 40mm
antipizzicamento, EPCO, L=7200mm

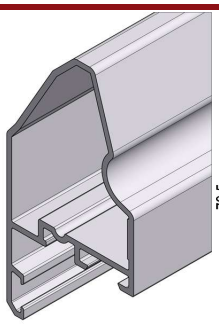

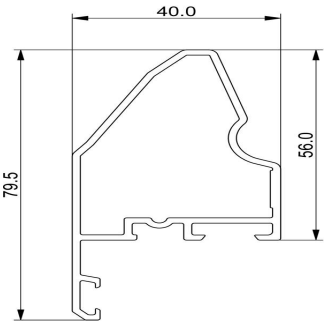

Unità	: unita (1)
Confezione	: 50
Peso/unità	: 6,6 kg
Materiale	: Alluminio, anodizzato
Lunghezza	: 7.200 mm
Application	: sezioni antipizzicamento 40mm, EPCO
Function	: Per combinare I nostri kit a visione completa con sezioni salvadita, introduciamo adesso un profilo inferiore (B) salvadita e dei profili superiori (T). Si adatta perfettamente alla nostra attuale linea di prodotti a visione completa.
Uso	: Industriale, residenziale
Disponibilità	: FFEU
Correlato	: APE6000, ARU

A4ETR7200

Profilo superiore
sezioni vetrate in alluminio, 40mm
antipizzicamento, EPCO, L=7200mm

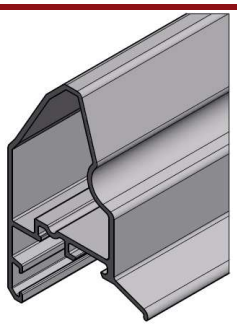

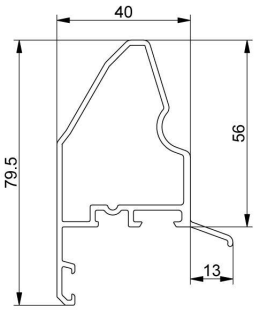

Unità	: unita (1)
Confezione	: 50
Peso/unità	: 7,2 kg
Materiale	: Alluminio, anodizzato
Lunghezza	: 7.200 mm
Application	: sezioni antipizzicamento 40mm, EPCO
Function	: Per combinare I nostri kit a visione completa con sezioni salvadita, introduciamo adesso un profilo inferiore (B) salvadita e dei profili superiori (T). Si adatta perfettamente alla nostra attuale linea di prodotti a visione completa.
Uso	: Industriale, residenziale
Disponibilità	: FFEU
Correlato	: A4ET7200, APE6000, ARU

Full vision, 05. Crea PDF Profili in alluminio RES

A4KT7200

Profilo superiore
sezioni vetrate in alluminio, 40mm
antipizzicamento, Kingspan, L=7200mm



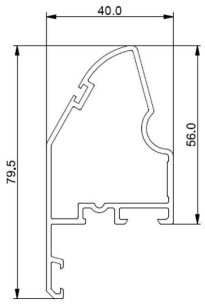

Unità	: unita (1)
Confezione	: 50
Peso/unità	: 6,5 kg
Materiale	: Alluminio, anodizzato
Lunghezza	: 7.200 mm
Application	: sezioni antipizzicamento 40mm, Kingspan
Function	: Per combinare i nostri kit a sezione vetrate con sezioni salvadita, introduciamo adesso un profilo inferiore (B) salvadita e dei profili superiori (T). Si adatta perfettamente alla nostra attuale linea di prodotti a visione completa.
Uso	: Industriale, residenziale
Disponibilità	: FFEU
Correlato	: APE6000, ARU

A4MT7200

Profilo superiore
sezioni vetrate in alluminio, 40mm
antipizzicamento, Metecno, Italpannell etc, L=7200mm



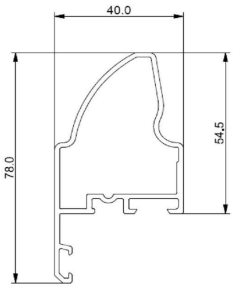

Unità	: unita (1)
Confezione	: 50
Peso/unità	: 6,6 kg
Materiale	: Alluminio, anodizzato
Lunghezza	: 7.200 mm
Application	: sezioni antipizzicamento 40mm, Metecno/Tecsedo
Function	: Per combinare I nostri kit a sezione vetrate con sezioni salvadita, introduciamo adesso un profilo inferiore (B) salvadita e dei profili superiori (T). Si adatta perfettamente alla nostra attuale linea di prodotti a visione completa.
Uso	: Industriale, residenziale
Disponibilità	: FFEU
Correlato	: A3MB7200, APE6000, ARU

Full vision, 07. Diversi

ALD6000

Listello vetro
sezioni vetrate in alluminio
Alu, L=6000mm



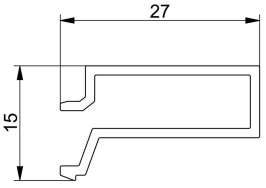

Unità	: unita (1)
Confezione	: 25
Peso/unità	: 1,4 kg
Materiale	: Aluminium, anodizzato
Marcatura	: FF
Dimensioni (larghezza, altezza, spessore)	: 27 x 16 mm
Lunghezza	: 6000mm
Function	: Dopo l'assemblaggio i ferma vetro in alluminio vengono alineati al interno della sezione vetrata. Questa versione è adatta per il doppio vetro (21mm)
Uso	: Industriale, residenziale
Disponibilità	: FFEU
Correlato	: ALD6000, ARU, APE6000

Mandrini, 01. Mandrini

FF175

Mandrini
universale, 44mm, 1 3/4"
albero 1"

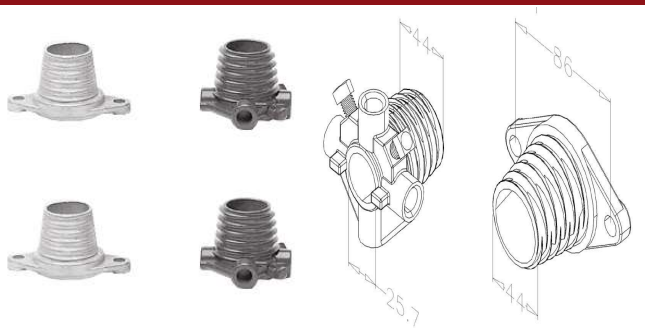

Unità	: set (4)
Confezione	: 50
Peso/unità	: 0,3 kg
Materiale	: Alluminio
Numero giri di sicurezza	: universale
Marcatura	: Rosso = Destra , Nero = Sinistra
Massimo diametro del cavo	: Spring wire 4,5 - 6 mm
Diametro interno	: 1"", molle 44,5 mm
Unità interassiale	: 86 mm
Application	: Max torque screws 15Nm
Uso	: Residenziale
Disponibilità	: FFEU
Correlato	: WGD10, RES-TB, FF200

FF200

Mandrini
universale, 2", 51mm
albero 1"

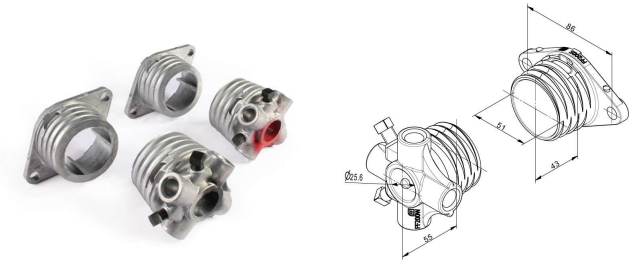

Unità	: set (4)
Confezione	: 25
Peso/unità	: 0,54 kg
Materiale	: Alluminio, ADC10
Numero giri di sicurezza	: universale
Marcatura	: Rosso = Destra , Nero = Sinistra
Massimo diametro del cavo	: Spring wire 4,5 - 6 mm
Massima prestazione	: Max torque screws = 20Nm
Diametro interno	: 1"", molle 51 mm
Unità interassiale	: 86 mm
Application	: Nuovo: asolo per installazione
Uso	: Industriale, residenziale
Disponibilità	: FFEU
Correlato	: TBM200, RES-TB, 563SCL

FF263

Mandrini
universale, 2 5/8", 67mm
albero 1"

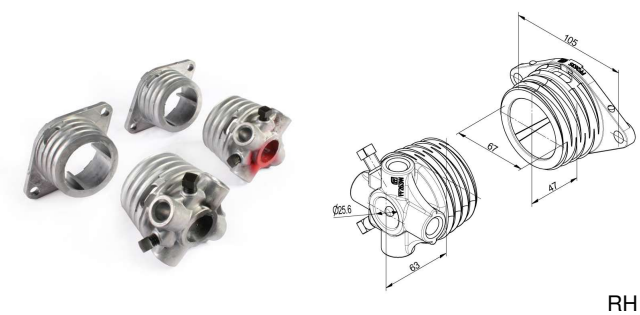

RH

Unità	: set (4)
Confezione	: 15
Peso/unità	: 0,81 kg
Action	: Replaces FF263TAI, FSW67
Materiale	: Alluminio, ADC10
Numero giri di sicurezza	: universale
Marcatura	: Rosso = Destra , Nero = Sinistra
Massimo diametro del cavo	: Spring wire 6,0 - 7,0 mm
Massima prestazione	: Max torque screws = 20 Nm
Diametro interno	: 2 5/8", 67 mm
Unità interassiale	: 105 mm
Application	: Nuovo: asolo per installazione
Uso	: Industriale, residenziale
Disponibilità	: FFEU
Correlato	: TBM263, WGD10, 656STL

Maniglie, 01. Maniglie

634

Maniglia
nylon, nera, PP



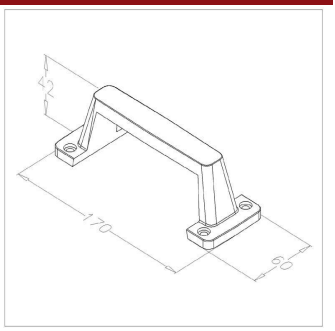

Unità	: unita (1)
Confezione	: 150
Peso/unità	: 0,04 kg
Uso	: Residenziale
Disponibilità	: FFEU
Correlato	: 639BL, 643BL, 641-B

639BL

Maniglia
plastica, nero PP
pannello 37 42mm



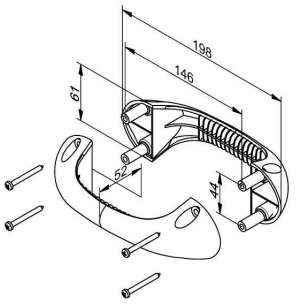

Unità	: unita (1)
Confezione	: 25
Peso/unità	: 0,11 kg
Materiale	: Plastica, nero PP
Function	: Modern and ergonomical design. Delivery includes inside grip, outside grip and 4 Tapping screw 4.2 x 38 acc ISO7049. Also only the interior of the handgrip can be supplied as 639BL-IN. On request: company logo or other colours.
Uso	: Industriale, residenziale
Disponibilità	: FFEU
Correlato	: 643BL, 634, 6441

639BL-IN

Maniglia
plastica, nero PP
parte interna



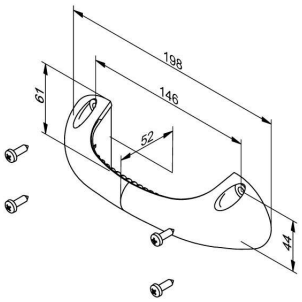

Unità	: unita (1)
Confezione	: 120
Peso/unità	: 0,1 kg
Materiale	: Plastica, nero PP
Function	: Modern and ergonomical design. Only interior part of the 639BL. On request: company logo or other colours. 4 cross recessed pan head tapping screws, 4.8 x 16 acc DIN 7981 included.
Uso	: Residenziale
Disponibilità	: FFEU
Correlato	: 634, 643BL, 641-B

Maniglie, 01. Maniglie

641-B

Maniglia/pedata
ovale, porte garage, pannello 37-42mm
plastica nera

Unità	: unita (1)
Confezione	: 100
Peso/unità	: 0,01 kg
Materiale	: Plastica
Dimensioni (larghezza, altezza, spessore)	: Dimensione esteriore 60 x 145 mm.
Uso	: Residenziale
Disponibilità	: FFEU
Correlato	: 650-40RAL, 643BL



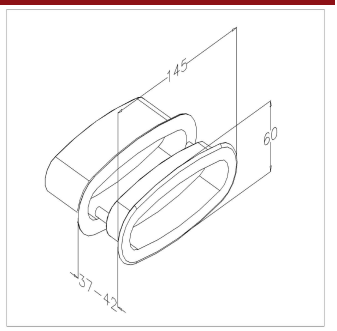

643BL

Maniglia
plastica, nera
pannello 40-42mm

Unità	: unita (1)
Confezione	: 40
Peso/unità	: 0,15 kg
Materiale	: Plastica, nera
Uso	: Industriale, residenziale
Disponibilità	: FFEU
Correlato	: 639BL, 642BL, 717FERM-BLACK



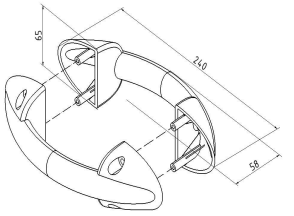

Materiale di fissaggio, 01.Vite

1029D

Vite
zincata, autofilettante
4,1x13mm

Unità	: p.1000
Confezione	: 5000
Peso/unità	: p.100 = 0,2 kg
Materiale	: Zincato
Configuration	: DIN 7504 N
Massima prestazione	: Max torque 3,1Nm
Dimensioni (larghezza, altezza, spessore)	: 3 x 16 mm
Lunghezza	: 13 mm
Diametro esterno	: 4,1 mm
Uso	: Industriale, residenziale
Disponibilità	: FFEU
Correlato	: 1075PN, 1038-4040, 1052D



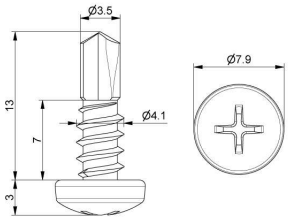

Materiale di fissaggio, 01.Vite

1051D38

Vite
autofilettante
L=38mm



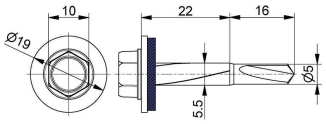

Unità	: p.100
Confezione	: 1500
Peso/unità	: 1,1 kg
Action	: Available Q2-2011
Massima prestazione	: Max torque 10Nm
Lunghezza	: 38 mm
Diametro esterno	: 5,5 / 5 mm
Function	: Utilizzata per fissare l'angolo verticale alle strutture in acciaio e ad altre applicazioni. Prima dell'uso controllate il range di applicazione e la coppia massima.
Uso	: Industriale, residenziale
Disponibilità	: FFEU
Correlato	: 1066TB

1052BV

Vite
zincata, autofilettante
6,3x16mm, con annello dentato



Unità	: p.100
Confezione	: 1500
Peso/unità	: 0,6 kg
Materiale	: Zincato
Massima prestazione	: Max torque 10Nm
Dimensioni (larghezza, altezza, spessore)	: 6,3x16 mm
Diametro esterno	: 6,3 mm
Uso	: Industriale, residenziale
Disponibilità	: FFEU
Correlato	: 1052D, 1055CAP10, 1054T25

1052D

Vite
zincata, autofilettante
6,3x21mm



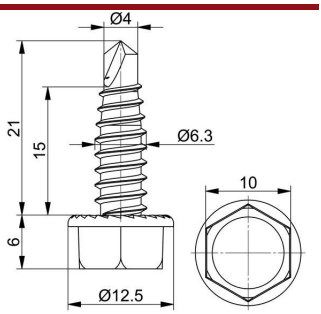

Unità	: unita (100)
Confezione	: 1500
Peso/unità	: 0.7 kg
Materiale	: Zincato
Dimensioni (larghezza, altezza, spessore)	: 6.3x21mm
Lunghezza	: 21 mm
Diametro esterno	: 6.3 mm
Uso	: Industriale, residenziale
Disponibilità	: FFEU
Correlato	: 1052BV, 1055CAP10, 1054T25

Materiale di fissaggio, 01.Vite

1053BV

Vite
zincata, autofilettante
6,3x35mm, con annello dentato



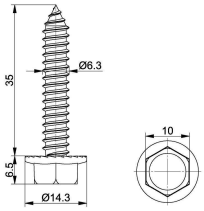

Unità	: p.100
Confezione	: 1250
Peso/unità	: 0,9 kg
Materiale	: Zincato
Massima prestazione	: Max torque 10Nm
Dimensioni (larghezza, altezza, spessore)	: 6,3x35 mm
Uso	: Industriale, residenziale
Disponibilità	: FFEU
Correlato	: 1053D, 1055CAP10, 1054T35

1053BV-RVS

Vite
RVS, autofilettante
6,3x35mm, con annello dentato



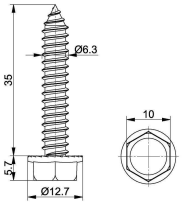

Unità	: p.100
Confezione	: 2000
Peso/unità	: 0,9 kg
Spec (B/ SS)	: SS
Materiale	: Acciaio inossidabile
Configuration	: Max. torque 10NM, only for use in stainless steel
Dimensioni (larghezza, altezza, spessore)	: 6,3x35 mm
Diametro esterno	: 6,3 mm
Uso	: Industriale, residenziale
Disponibilità	: FFEU
Correlato	: 1055BV-RVS, 1055CAP10, 429S-304

1053D

Vite
zincata, autofilettante
6,3x35mm



Unità	: p.100
Confezione	: 1250
Peso/unità	: 0,9 kg
Materiale	: Zincato
Dimensioni (larghezza, altezza, spessore)	: 6,3x35 mm
Diametro esterno	: 6,3 mm
Uso	: Industriale, residenziale
Disponibilità	: FFEU
Correlato	: 1053BV, 1055CAP10

Materiale di fissaggio, 01.Vite

1054T16

Vite
galvanizzato, autofilettante
6,3x16mm, punto di foratura, testa Torx



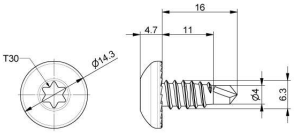

Unità	:	p.100
Confezione	:	3000
Peso/unità	:	0,6 kg
Materiale	:	acciaio galvanizzato
Configuration	:	Epco, Kingspan & FullView
Massima prestazione	:	Max torque 10Nm
Dimensioni (larghezza, altezza, spessore)	:	6,3 x 16mm
Lunghezza	:	16 mm
Application	:	Bloccaggio delle cerniere e delle piastre
Function	:	La testa della vite è indicata per una chiave Torx T30 ed è dotata di un anello zigrinato compresso. Essa presenta un aspetto accattivante sulle porte basculanti. Lo speciale punto di foratura elimina la necessità di preforare il pannello.
Uso	:	Residenziale
Disponibilità	:	FFEU
Correlato	:	1054TW16, 1054T25, 1052D

1054T25

Vite
galvanizzato, autofilettante
6,3x25mm, punto di foratura, testa Torx



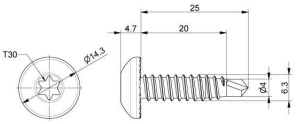

Unità	:	p.100
Confezione	:	3000
Peso/unità	:	0,65 kg
Materiale	:	acciaio galvanizzato
Massima prestazione	:	Max torque 10Nm
Dimensioni (larghezza, altezza, spessore)	:	6,3 x 25 mm
Lunghezza	:	25 mm
Application	:	Bloccaggio delle cerniere e delle piastre
Function	:	La testa della vite è indicata per una chiave Torx T30 ed è dotata di un anello zigrinato compresso. Essa presenta un aspetto accattivante sulle porte basculanti. Lo speciale punto di foratura elimina la necessità di preforare il pannello.
Uso	:	Residenziale
Disponibilità	:	FFEU
Correlato	:	1054TW25, 1054T16, 1055D

1054T35

Vite
galvanizzato, autofilettante
6,3x35mm, punto di foratura, testa Torx



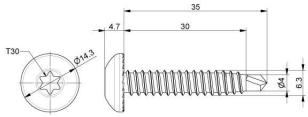

Unità	:	p.100
Confezione	:	2500
Peso/unità	:	0,65 kg
Materiale	:	acciaio galvanizzato
Massima prestazione	:	Max torque 10Nm
Dimensioni (larghezza, altezza, spessore)	:	6,3 x 35 mm
Lunghezza	:	35 mm
Application	:	Bloccaggio delle cerniere e delle piastre
Function	:	La testa della vite è indicata per una chiave Torx T30 ed è dotata di un anello zigrinato compresso. Essa presenta un aspetto accattivante sulle porte basculanti. Lo speciale punto di foratura elimina la necessità di preforare il pannello.
Uso	:	Residenziale
Disponibilità	:	FFEU
Correlato	:	1054TW35, 1054T16, 1053D

Materiale di fissaggio, 01.Vite

1054TW16

Vite
galvanizzato, testa bianca, autofilettante
6,3x16mm, punto di foratura, testa Torx



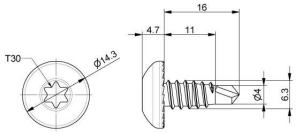

Unità	: p.100
Confezione	: 3000
Peso/unità	: 0,6 kg
Spec (B/ SS)	: RAL9016
Materiale	: acciaio galvanizzato
Configuration	: Epco, Kingspan & FullView
Massima prestazione	: Max torque 10Nm
Dimensioni (larghezza, altezza, spessore)	: 6,3 x 16mm
Lunghezza	: 16 mm
Application	: Bloccaggio delle cerniere e delle piastre
Function	: La testa della vite è indicata per una chiave Torx T30 ed è dotata di un anello zigrinato compresso. Essa presenta un aspetto accattivante sulle porte basculanti. Lo speciale punto di foratura elimina la necessità di preforare il pannello.
Uso	: Residenziale
Disponibilità	: FFEU
Correlato	: 1054T25, 1052D

1054TW25

Vite
galvanizzato, testa bianca, autofilettante
6,3x25mm, punto di foratura, testa Torx



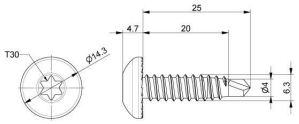

Unità	: p.100
Confezione	: 3000
Peso/unità	: 0,65 kg
Spec (B/ SS)	: RAL9016
Materiale	: acciaio galvanizzato
Massima prestazione	: Max torque 10Nm
Dimensioni (larghezza, altezza, spessore)	: 6,3 x 25 mm
Lunghezza	: 25 mm
Application	: Bloccaggio delle cerniere e delle piastre
Function	: La testa della vite è indicata per una chiave Torx T30 ed è dotata di un anello zigrinato compresso. Essa presenta un aspetto accattivante sulle porte basculanti. Lo speciale punto di foratura elimina la necessità di preforare il pannello.
Uso	: Residenziale
Disponibilità	: FFEU
Correlato	: 1054T16, 1055D

1054TW35

Vite
galvanizzato, testa bianca, autofilettante
6,3x35mm, punto di foratura, testa Torx



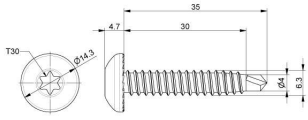

Unità	: p.100
Confezione	: 2500
Peso/unità	: 0,65 kg
Spec (B/ SS)	: RAL9016
Materiale	: acciaio galvanizzato
Massima prestazione	: Max torque 10Nm
Dimensioni (larghezza, altezza, spessore)	: 6,3 x 35 mm
Lunghezza	: 35 mm
Application	: Bloccaggio delle cerniere e delle piastre
Function	: La testa della vite è indicata per una chiave Torx T30 ed è dotata di un anello zigrinato compresso. Essa presenta un aspetto accattivante sulle porte basculanti. Lo speciale punto di foratura elimina la necessità di preforare il pannello.
Uso	: Residenziale
Disponibilità	: FFEU
Correlato	: 1054T16, 1053D

Materiale di fissaggio, 01.Vite

1055BV

Vite
zincata, autofilettante
6,3x25mm, con annello dentato

Unità	: p.100
Confezione	: 1250
Peso/unità	: 0,8 kg
Materiale	: Zincato
Dimensioni (larghezza, altezza, spessore)	: 6,3x25 mm
Uso	: Industriale, residenziale
Disponibilità	: FFEU
Correlato	: 1055D, 1055CAP10



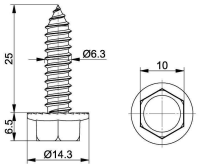

1055BV-RVS

Vite
RVS, autofilettante
6,3x25mm, con annello dentato

Unità	: p.100
Confezione	: 2000
Peso/unità	: 0,8 kg
Spec (B/ SS)	: SS
Materiale	: Acciaio inossidabile
Configuration	: Max. aandraaimoment 10NM, only for use in stainless steel
Dimensioni (larghezza, altezza, spessore)	: 6,3x25 mm
Uso	: Industriale, residenziale
Disponibilità	: FFEU
Correlato	: 1053BV-RVS, 1055D, 1053BV



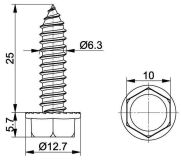

1055D

Vite
zincata, autofilettante
6,3x25mm

Unità	: p.100
Confezione	: 1250
Peso/unità	: 0,8 kg
Materiale	: Zincato
Dimensioni (larghezza, altezza, spessore)	: 6,3x25 mm
Uso	: Industriale, residenziale
Disponibilità	: FFEU
Correlato	: 1055BV, 1055CAP10



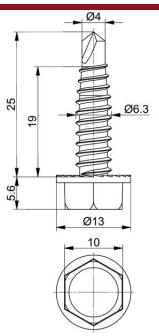

Materiale di fissaggio, 01.Vite

WF20

Borsa con chiusura
con viti e tappini
fissaggio a muro, RES



Unità	: unita (1)
Confezione	: 25
Peso/unità	: 0,49 kg
Materiale	: Nylon e acciaio
Dimensioni (larghezza, altezza, spessore)	: Viti 7 x 60 mm, tappini S10
Function	: Contiene 20x viti (testa esagonale DIN 571) e 20 x tasselli (S10) con i quali si puo fissare il set di guide verticale al mattone o muro in cemento. Fare un buco di 10mm e fissare la vite con una chiave di 12mm.NB! Controlla la tenuta della costruzione do
Uso	: Residenziale
Disponibilità	: FFEU
Correlato	: 1066TB, 9VB4000

Materiale di fissaggio, 02. Bullone

1003B

Bullone guida
zincato, 1/4"x14 UNC, autobloccante
USA-Type



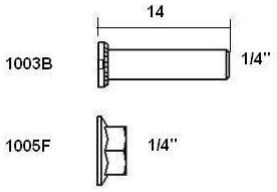

Unità	: p.100
Confezione	: 5000
Peso/unità	: 0,7 kg
Materiale	: Acciaio zincato
Lunghezza	: 14 mm
Uso	: Industriale, residenziale
Disponibilità	: FFEU
Correlato	: 1005F, 1062M, 1062BF

1006B

Bullone di pressione
zincato, M6x16mm, testa piana, autobloccante



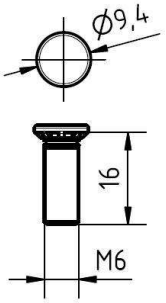

Unità	: p.100
Confezione	: 5000
Peso/unità	: 0,4 kg
Materiale	: Acciaio zincato
Massima prestazione	: Max. 12Nm
Dimensioni (larghezza, altezza, spessore)	: M6x16 mm
Lunghezza	: 16 mm
Application	: Con 1062M
Uso	: Industriale, residenziale
Disponibilità	: FFEU
Correlato	: 1062M, 870C, 2V3000

Materiale di fissaggio, 02. Bullone

1006B12

Bullone di pressione
zincato, M6x12mm, testa piana, autobloccante



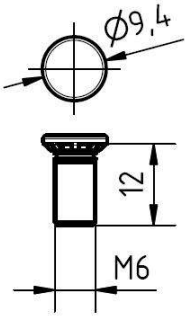

Unità	: p.100
Confezione	: 3.500
Peso/unità	: 0,3 kg
Materiale	: Acciaio zincato
Massima prestazione	: Max. 12Nm
Dimensioni (larghezza, altezza, spessore)	: M6x12 mm
Lunghezza	: 12 mm
Diametro esterno	: M6 mm
Application	: Con 1062M
Uso	: Industriale, residenziale
Disponibilità	: FFEU
Correlato	: 1062M, 870C, 1006B

1006B304

Bullone di pressione
acciaio inox
M6x16 mm, testa piana, autobloccante



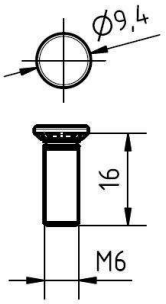

Unità	: p.100
Confezione	: 5000
Peso/unità	: 0,4 kg
Dimensioni (larghezza, altezza, spessore)	: M6x16 mm
Lunghezza	: 16 mm
Application	: With 1062M-RVS
Uso	: Industriale, residenziale
Disponibilità	: FFEU
Correlato	: 1062M-RVS, 2VSS6000, 2FSS1500-380-02

1008B

Bullone di pressione
zincato, M8x55mm, testa piana, autobloccante
RSC



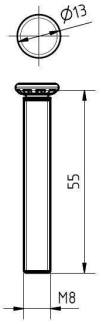

Unità	: p.100
Confezione	: 1.000
Peso/unità	: 1,96 kg
Materiale	: Acciaio zincato
Marcatura	: FF
Massima prestazione	: Max. 21 Nm
Dimensioni (larghezza, altezza, spessore)	: M8 x 55 mm
Lunghezza	: 55 mm
Diametro esterno	: M8 mm
Application	: Con 1068M
Function	: Installazione RX60L Puleggia di rinvio/flangia
Uso	: Residenziale
Disponibilità	: FFEU
Correlato	: 1068M, RX60L, 2060B27

Materiale di fissaggio, 02. Bullone

1014B

Bullone
zincato, 3/8

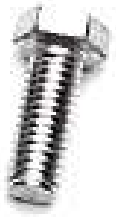

Unità	: p.100
Confezione	: 1000
Peso/unità	: 1,8 kg
Dimensioni (larghezza, altezza, spessore)	: 1" (25 mm)
Uso	: Industriale, residenziale
Disponibilità	: FFEU
Correlato	: 1017B, 1062BF12, 1003B

1017B

Bullone
zincato, 3/8" UNC
1 1/4" (32mm), testa esagonale



Unità	: p.100
Confezione	: 1000
Peso/unità	: 2,2 kg
Materiale	: Acciaio zincato
Dimensioni (larghezza, altezza, spessore)	: 1 1/4" (32 mm)
Uso	: Industriale, residenziale
Disponibilità	: FFEU
Correlato	: 1017B, 1003B, LABEL-GB

1055CAP10

cappuccio
plastico, bianco RAL9016, per viti
1053BV, 1052BV, 1055BV, 1055D, 1053D,

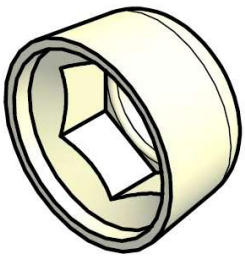

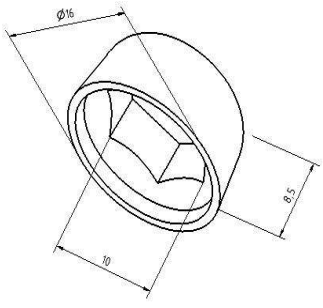

Unità	: p.1000
Confezione	: 1000
Peso/unità	: 7 kg
Uso	: Industriale, residenziale
Disponibilità	: FFEU
Correlato	: 1055D, 1053BV, 1052D

Materiale di fissaggio, 02. Bullone

1057B16

Dado
zincato, M8x16, esagonale, ISO4017
RESL



Unità	: unita (1)
Confezione	: 200
Peso/unità	: 0,01 kg
Uso	: Industriale, residenziale
Disponibilità	: FFEU
Correlato	: 1068M, 1058F

1058B

Vite a testa flangiata
zincato, M10
25mm, testa esagonale



Unità	: p.100
Confezione	: 200
Peso/unità	: 2,5 kg
Materiale	: Acciaio zincato
Marcatura	: Quality 8.8
Dimensioni (larghezza, altezza, spessore)	: M10
Lunghezza	: 25mm
Uso	: Industriale, residenziale
Disponibilità	: FFEU
Correlato	: 1068M, 1058F, 1060

1060

Bullone a testa tonda
per 100K
M10x130mm



Unità	: unita (1)
Confezione	: 200
Peso/unità	: 0,09 kg
Materiale	: Acciaio zincato
Dimensioni (larghezza, altezza, spessore)	: M10x130 mm
Uso	: Industriale, residenziale
Disponibilità	: FFEU
Correlato	: 355STRI, 100KCAP, 100K-6000

Materiale di fissaggio, 02. Bullone

1062B

Bullone a testa tonda
zincato
M6x16mm, 2mm quadrato

Unità	: p.100
Confezione	: 2500
Peso/unità	: 0,7 kg
Materiale	: Acciaio zincato
Dimensioni (larghezza, altezza, spessore)	: M6x16 mm
Lunghezza	: 16 mm
Application	: Con 1062M
Function	: Tantissimi collegamenti a misura M6, come staffa ad angolo sulla dima e la guida orizzontale
Uso	: Industriale, residenziale
Disponibilità	: FFEU
Correlato	: 1062M, 1006B, 2V6000



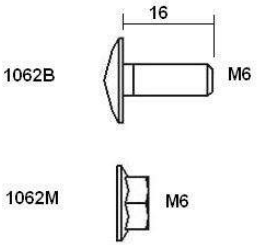

1062B-RVS

Bullone a testa tonda
RVS
M6x16, speciale

Unità	: p.100
Confezione	: 1000
Peso/unità	: 0,6 kg
Spec (B/ SS)	: SS
Materiale	: Acciaio inossidabile
Dimensioni (larghezza, altezza, spessore)	: M6x16 mm
Lunghezza	: 16 mm
Application	: Con 1062M-RVS
Uso	: Industriale, residenziale
Disponibilità	: FFEU
Correlato	: 1062M-RVS, 2VSS6000, 2FSS1500-380-02



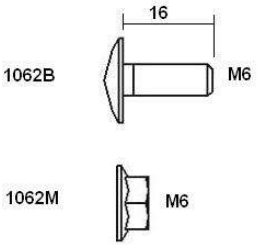

1062BF

Bullone di pressione
zincato, M6x16, testa piatta rotonda
classe 8.8, teta bassa quadrata

Unità	: p.100
Confezione	: 3000
Peso/unità	: 0.496 kg
Marcatura	: Class 8.8
Dimensioni (larghezza, altezza, spessore)	: M6 x 16 mm
Function	: Questo bullone è un'alternativo conosciuto al bullone di guida 1006B e 1003B. Un'altra applicazione è sul portarullo della cerniera per il suo fissaggio (al posto del 1062B)
Uso	: Industriale, residenziale
Disponibilità	: FFEU
Correlato	: 1006B, 1062M, 870C



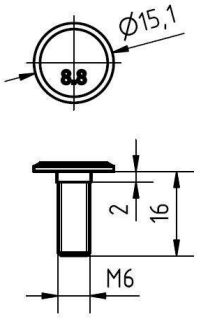

Materiale di fissaggio, 02. Bullone

1062BF12

Bullone di pressione
zincato, M6x12mm, testa piatta rotonda
classe 8.8, testa bassa quadrata



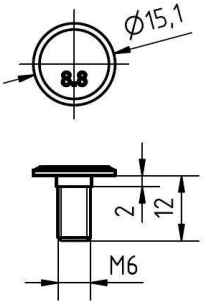

Unità	:	p.100
Confezione	:	3.500
Peso/unità	:	0,4 kg
Marcatura	:	Class 8.8
Dimensioni (larghezza, altezza, spessore)	:	M6 x 12 mm
Lunghezza	:	12 mm
Application	:	con dado 1062M
Function	:	Questo bullone è un'alternativo conosciuto al bullone di guida 1006B e 1003B. Un'altra applicazione è sul portarullo della cerniera per il suo fissaggio (al posto del 1062B)
Uso	:	Industriale, residenziale
Disponibilità	:	FFEU
Correlato	:	1006B12, 1062M, 870C

1070B35

Bullone a testa tonda
zincato
M8x25mm, alto 3.5mm quadrato



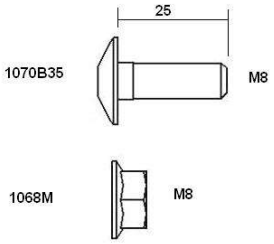

Unità	:	p.100
Confezione	:	1000
Peso/unità	:	1 kg
Materiale	:	Acciaio zincato
Dimensioni (larghezza, altezza, spessore)	:	M8x25 mm
Lunghezza	:	25 mm
Application	:	Con 1068M
Function	:	bullone M8, utilizzato per montare console a muro all'angolo verticale, o per montare i profili SU all'estremità delle guide orizzontali, montare la sospensione 3021L alla console 3022D, e via dicendo.
Uso	:	Industriale, residenziale
Disponibilità	:	FFEU
Correlato	:	1068M, 30B20-3000, 1083

1070BF

Bullone a testa tonda
zincato



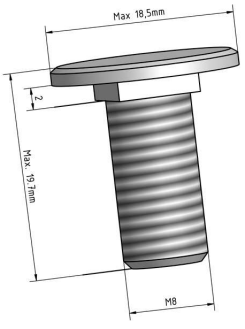

Unità	:	p.100
Confezione	:	1000
Peso/unità	:	0,6 kg
Uso	:	Industriale, residenziale
Disponibilità	:	FFEU
Correlato	:	1071BF, 1068M

Materiale di fissaggio, 02. Bullone

1071B

Bullone a testa tonda
zincato
M8x12mm, alto 3.5mm quadrato

Unità	: p.100
Confezione	: 1000
Peso/unità	: 1,1 kg
Materiale	: Acciaio zincato
Dimensioni (larghezza, altezza, spessore)	: M8x12 mm
Lunghezza	: 12 mm
Application	: Con 1068M
Uso	: Industriale, residenziale
Disponibilità	: FFEU
Correlato	: 1070B35, 1068M



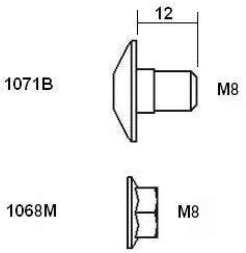

1071BF

bullone
zincato
con testa a fungo

Unità	: p.100
Confezione	: 2000
Peso/unità	: 0,5 kg
Uso	: Industriale, residenziale
Disponibilità	: FFEU
Correlato	: 1070BF, 1068M



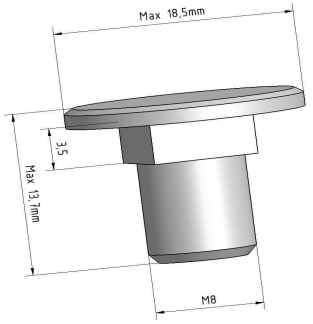

1072B

bullone
zincato
DIN603

Unità	: unita (1)
Confezione	: 200
Peso/unità	: 0,02 kg
Uso	: Industriale, residenziale
Disponibilità	: FFEU
Correlato	: 1068M, 1070BF



Materiale di fissaggio, 03. Dado

1005F

Dado
zincato
1/4" UNC, anello dentato

Unità	: p.100
Confezione	: 2500
Peso/unità	: 0,3 kg
Materiale	: Acciaio zincato
Application	: Con 1003B
Uso	: Industriale, residenziale
Disponibilità	: FFEU
Correlato	: 1003B, 1006B, 1062BF



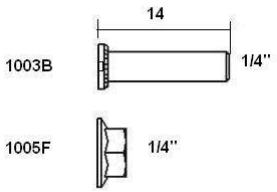

1058F

Dado flangiato
per 100K
con 1060, 1058B dadi

Unità	: p.100
Confezione	: 1000
Peso/unità	: 1,2 kg
Materiale	: Acciaio zincato
Marcatura	: Quality 8
Lunghezza	: 25 mm
Diametro interno	: M10 mm
Uso	: Industriale, residenziale
Disponibilità	: FFEU
Correlato	: 1060, 1058B, 661E



1062M

Dado flangiato
zincato
M6

Unità	: p.100
Confezione	: 5000
Peso/unità	: 0,3 kg
Materiale	: Acciaio zincato
Dimensioni (larghezza, altezza, spessore)	: M6
Uso	: Industriale, residenziale
Disponibilità	: FFEU
Correlato	: 1006B, 1062BF, 2V6000



Materiale di fissaggio, 03. Dado

1062M-RVS

Dado
RVS
M6



Unità	: p.100
Confezione	: 2000
Peso/unità	: 0,7 kg
Spec (B/ SS)	: SS
Materiale	: Acciaio inossidabile
Dimensioni (larghezza, altezza, spessore)	: M6
Uso	: Industriale, residenziale
Disponibilità	: FFEU
Correlato	: 1062B-RVS, 2VSS6000, 2FSS1500-380-02

1068M

Dado flangiato
zincato
M8



Unità	: p.100
Confezione	: 2000
Peso/unità	: 0,7 kg
Materiale	: Acciaio zincato
Dimensioni (larghezza, altezza, spessore)	: M8
Uso	: Industriale, residenziale
Disponibilità	: FFEU
Correlato	: 1071B, 30B20-3000, 1083

Materiale di fissaggio, 04. Distanziale

2050-8

Rondella
galvanisato, M8, DIN125-A
sistema RESL



Unità	: p.100
Confezione	: 1000
Peso/unità	: 0,002 kg
Diametro interno	: 8,4 mm
Diametro esterno	: 15 mm
Function	: Con 1088BN
Uso	: Industriale, residenziale
Disponibilità	: FFEU

Materiale di fissaggio, 04. Distanziale

2060B27

Distanziale
RSC



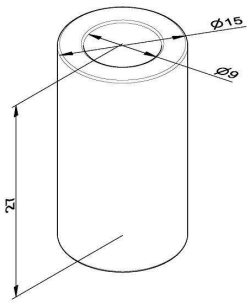

Unità	: unita (1)
Confezione	: 500
Peso/unità	: 0,024 kg
Materiale	: Acciaio zincato
Lunghezza	: 27 mm
Diametro interno	: 9 mm
Diametro esterno	: 15 mm
Uso	: Residenziale
Disponibilità	: FFEU
Correlato	: RX60L, 418SL

2065

Distanziale
nere, POM, rullo di scorrimento 11mm
largh = 4mm

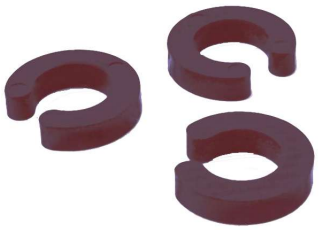

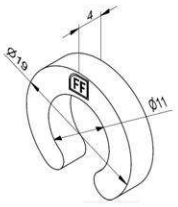

Unità	: p.100
Confezione	: 250
Peso/unità	: 0,001 kg
Materiale	: Plastica nera
Marcatura	: FF
Dimensioni (larghezza, altezza, spessore)	: d=4mm
Diametro interno	: 11 mm
Diametro esterno	: 19 mm
Application	: Rullo di scorimento 11mm
Function	: Si tratta di una soluzione intelligente per installare gli anelli distanziali sugli alberi rullo. Questo anello aperto, in plastica, può essere inserito con un clic sull'albero rullo da 11mm dopo l'installazione. Perfetto per regolare i movimenti laterali di una porta già installata.
Uso	: Industriale, residenziale
Disponibilità	: FFEU
Correlato	: 2066-05, 1063, WGD10

2066-05

Distanziale
zincato, acciaio
albero rullo di scorrimento11mm, largh = 5mm



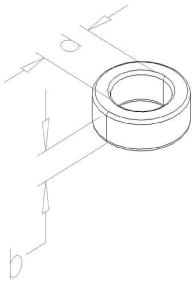

Unità	: unita (1)
Confezione	: 1000
Peso/unità	: 0,01 kg
Materiale	: Acciaio zincato
Uso	: Industriale, residenziale
Disponibilità	: FFEU
Correlato	: 2066-07, 2065, 574RES

Materiale di fissaggio, 04. Distanziale

2066-07

Distanziale
zincato, acciaio
albero rullo di scorrimento11mm, largh = 7.5mm

Unità	: unita (1)
Confezione	: 1000
Peso/unità	: 0,01 kg
Materiale	: Acciaio zincato
Uso	: Industriale, residenziale
Disponibilità	: FFEU
Correlato	: 2066-10, 2065, 574RES



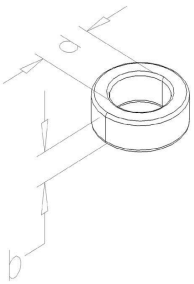

2066-10

Distanziale
zincato, acciaio
albero rullo di scorrimento11mm, largh = 10mm

Unità	: unita (1)
Confezione	: 1000
Peso/unità	: 0,01 kg
Materiale	: Acciaio zincato
Uso	: Industriale, residenziale
Disponibilità	: FFEU
Correlato	: 2065, 574-60, 574RES



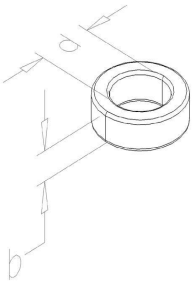

2076-05

Distanziale
zincato, acciaio
albero rullo di scorrimento12mm, largh = 5mm

Unità	: unita (1)
Confezione	: 1000
Peso/unità	: 0,01 kg
Materiale	: Acciaio zincato
Uso	: Industriale, residenziale
Disponibilità	: FFEU
Correlato	: 2076-07, 446Z, 584-60



Materiale di fissaggio, 04. Distanziale

2076-07

Distanziale
zincato, acciaio
albero rullo di scorrimento12mm, largh = 7.5mm



Unità	: unita (1)
Confezione	: 1000
Peso/unità	: 0,01 kg
Materiale	: Acciaio zincato
Uso	: Industriale, residenziale
Disponibilità	: FFEU
Correlato	: 2076-10, 446Z, 584-60

2076-10

Distanziale
zincato, acciaio
albero rullo di scorrimento12mm, largh = 10mm



Unità	: unita (1)
Confezione	: 1000
Peso/unità	: 0,01 kg
Materiale	: Acciaio zincato
Uso	: Industriale, residenziale
Disponibilità	: FFEU
Correlato	: 2076-05, 446Z, 584-60

Materiale di fissaggio, 05. Serracavo

508

Serracavo
ovale, alluminio
6.0mm



Unità	: p.100
Confezione	: 1000
Peso/unità	: 1,1 kg
Materiale	: Alluminio
Lunghezza	: 6,0 mm
Uso	: Industriale, residenziale
Disponibilità	: FFEU
Correlato	: 506-PP-250, 513BFN

Materiale di fissaggio, 05. Serracavo

509

Serracavo
ovale, alluminio
5.0mm



Unità	: p.100
Confezione	: 1000
Peso/unità	: 0,7 kg
Materiale	: Alluminio
Lunghezza	: 5,0 mm
Uso	: Industriale, residenziale
Disponibilità	: FFEU
Correlato	: 505F, 513BFN, 1083

510

Serracavo
ovale, alluminio
4.0mm



Unità	: p.100
Confezione	: 1000
Peso/unità	: 0,4 kg
Materiale	: Alluminio
Lunghezza	: 4,0 mm
Uso	: Industriale, residenziale
Disponibilità	: FFEU
Correlato	: 504-PP, 513BFN, 1083

511

Serracavo
ovale, alluminio
3.0mm



Unità	: p.100
Confezione	: 1000
Peso/unità	: 0,3 kg
Materiale	: Alluminio
Lunghezza	: 3,0 mm
Uso	: Industriale, residenziale
Disponibilità	: FFEU
Correlato	: 503-PP-250, 513BFN, 1083

Materiale di fissaggio, 05. Serracavo

513

Serracavo
alluminio
6.0mm



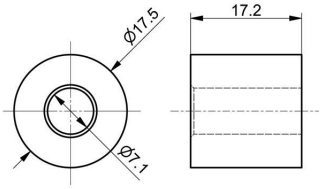

Unità	: p.100
Confezione	: 1000
Peso/unità	: 0,4 kg
Materiale	: Alluminio
Lunghezza	: 17,2 mm
Diametro interno	: 7,1 mm
Diametro esterno	: 17,5 mm
Uso	: Industriale, residenziale
Disponibilità	: FFEU
Correlato	: 508, 506-PP-250, 513BFN

514

Serracavo
alluminio
5.0mm



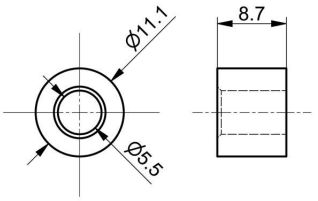

Unità	: p.100
Confezione	: 1000
Peso/unità	: 0,2 kg
Materiale	: Alluminio
Lunghezza	: 8,7 mm
Diametro interno	: 5,5 mm
Diametro esterno	: 11,1 mm
Uso	: Industriale, residenziale
Disponibilità	: FFEU
Correlato	: 505F, 513BFN, 1083

515

Serracavo
alluminio
4.0mm



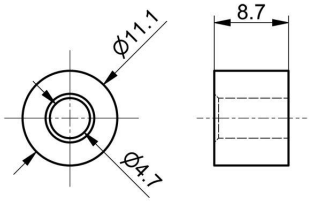

Unità	: p.100
Confezione	: 1000
Peso/unità	: 0,2 kg
Materiale	: Alluminio
Lunghezza	: 8,7 mm
Diametro interno	: 4,7 mm
Diametro esterno	: 11,1 mm
Uso	: Industriale, residenziale
Disponibilità	: FFEU
Correlato	: 504-PP-250, 513BFN, 1083

Materiale di fissaggio, 05. Serracavo

516

Serracavo
alluminio
3.0mm



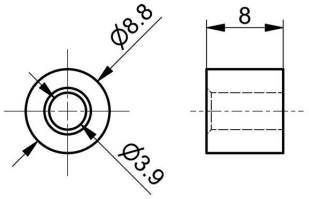

Unità	: p.100
Confezione	: 1000
Peso/unità	: 0,1 kg
Materiale	: Alluminio
Lunghezza	: 8 mm
Diametro interno	: 9,9 mm
Diametro esterno	: 8,8 mm
Uso	: Industriale, residenziale
Disponibilità	: FFEU
Correlato	: 503F, 513BFN, 1083

Materiale di fissaggio, 06. Redancia

518

Redancia
fissaggio del cavo
6.0mm



Unità	: p.100
Confezione	: 1000
Peso/unità	: 0,8 kg
Materiale	: Acciaio zincato
Lunghezza	: 6,0 mm
Uso	: Industriale, residenziale
Disponibilità	: FFEU
Correlato	: 506-PP-250, 513BFN

519

Redancia
fissaggio del cavo
4,0 e 5,0mm



Unità	: p.100
Confezione	: 1000
Peso/unità	: 0,5 kg
Materiale	: Acciaio zincato
Lunghezza	: 4,0 en 5,0 mm
Uso	: Industriale, residenziale
Disponibilità	: FFEU
Correlato	: 504-PP, 505-PP, 513BFN

Materiale di fissaggio, 06. Redancia

521

Redancia
fissaggio del cavo
3.0mm

Unità	: p.100
Confezione	: 1000
Peso/unità	: 0,2 kg
Materiale	: Acciaio zincato
Lunghezza	: 3,0 mm
Uso	: Industriale, residenziale
Disponibilità	: FFEU
Correlato	: 503-PP, 513BFN, 513BFN



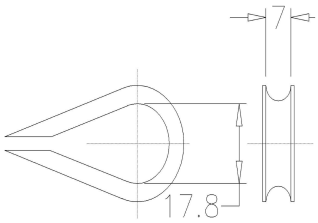

Materiale di fissaggio, 07. Clip

1045

Clip
rinforzata, 4,0mm, fune

Unità	: p.100
Confezione	: 500
Peso/unità	: 0,03 kg
Materiale	: Acciaio zincato
Dimensioni (larghezza, altezza, spessore	: Spessore 4mm
Uso	: Industriale, residenziale
Disponibilità	: FFEU
Correlato	: 1056B, 1056, 1047



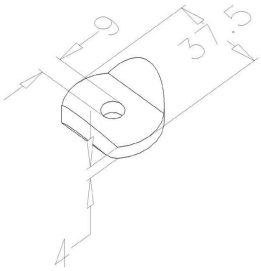

1046

Clip
zincata, 3,0mm, per profilo di rinforzo 65S e 110S

Unità	: p.100
Confezione	: 1000
Peso/unità	: 0,03 kg
Materiale	: Acciaio zincato
Dimensioni (larghezza, altezza, spessore	: Spessore 3,0mm
Uso	: Industriale, residenziale
Disponibilità	: FFEU
Correlato	: 65S4520, 110S7020, 65CAP



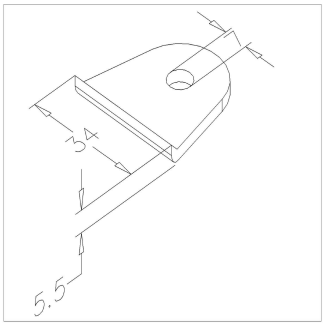

Materiale di fissaggio, 07. Clip

1083

Clip
montaggio profilo di tenuta 1085 su architrave

Unità	: p.100
Confezione	: 1000
Peso/unità	: 1 kg
Materiale	: Acciaio per molle
Dimensioni (larghezza, altezza, spessore)	: W = 16 mm, foro 7 mm, Spessore 0,8mm.
Uso	: Residenziale
Disponibilità	: FFEU
Correlato	: 1085-2260, 915VR5000, 1085RB2535



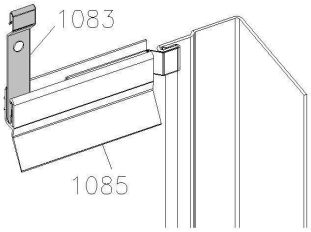

Materiale di fissaggio, 08. Piastre

1026N1

Paro-Piastra di serraggio
zincata, 25x53x7mm
foro rettangolare 8,6mm

Unità	: unita (1)
Confezione	: 100
Peso/unità	: 0,03 kg
Materiale	: Acciaio zincato
Marcatura	: 1026N1 FF
Dimensioni (larghezza, altezza, spessore)	: 25x53x7 mm
Diametro interno	: Rectangular 8,6 mm
Uso	: Industriale, residenziale
Disponibilità	: FFEU
Correlato	: 1026N1B, 5C3500, 50SU6000



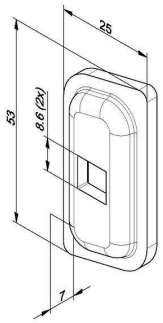

1026N1B

Paro-Piastra di serraggio
zincata, 25x48x5mm
bullone premontato M8x20mm

Unità	: unita (1)
Confezione	: 50
Peso/unità	: 0,05 kg
Materiale	: Acciaio zincato
Marcatura	: 1026N1B FF
Dimensioni (larghezza, altezza, spessore)	: 25x53x7 mm
Uso	: Industriale, residenziale
Disponibilità	: FFEU
Correlato	: 1026N1, 50SU4500, 5C3500



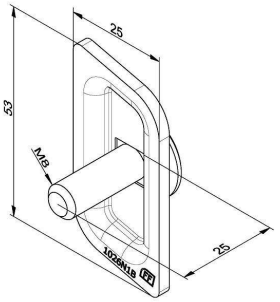

Materiale di fissaggio, 08. Piastre

1027N7B

Paro Piastra di serraggio
doppia, zincata, 113x43x7mm
con 2 bulloni a testa tonda M8x20mm

Unità	: unita (1)
Confezione	: 100
Peso/unità	: 0,15 kg
Materiale	: Acciaio zincato
Marcatura	: 1027N7B FF
Dimensioni (larghezza, altezza, spessore)	: 113 x 43 x 7 mm
Unità interassiale	: 70 mm
Uso	: Industriale, residenziale
Disponibilità	: FFEU
Correlato	: 1026N1B, 1068M, 50SU4500



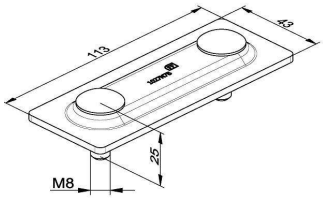

2090L

Piastra di montaggio ammortizzatori
zincato, 4,0mm, CE-LHR, montaggio respingente a molla sul 5C

Unità	: unita (1)
Confezione	: 50
Peso/unità	: 0,94 kg
Materiale	: Acciaio zincato
Uso	: Industriale, residenziale
Disponibilità	: FFEU
Correlato	: 718EPS, 719EPS, 5C5000



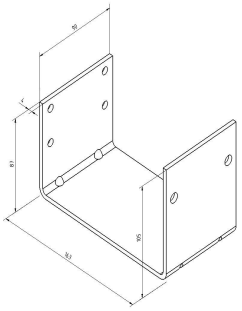

Materiale di fissaggio, 09. Dente di attacco

1044

Dente di attacco
zincato, 6,0mm, cavo esterno
carico <500kg

Unità	: unita (1)
Confezione	: 100
Peso/unità	: 0,05 kg
Materiale	: Zincato
Marcatura	: Bullone nero
Massima prestazione	: max. 500 kg
Dimensioni (larghezza, altezza, spessore)	: 6 mm
Uso	: Industriale, residenziale
Disponibilità	: FFEU
Correlato	: 1045, 1056B, 1056



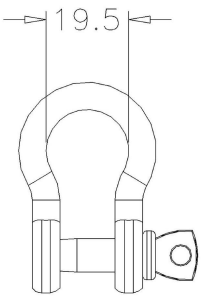

Materiale di fissaggio, 09. Dente di attacco

1047

Dente di attacco
zincato, 6,0mm, cavo
<100kg carico

Unità	: unita (1)
Confezione	: 400
Peso/unità	: 0,02 kg
Materiale	: Zincato
Massima prestazione	: 100 kg
Uso	: Industriale, residenziale
Disponibilità	: FFEU
Correlato	: 1044, 1056B, 1056



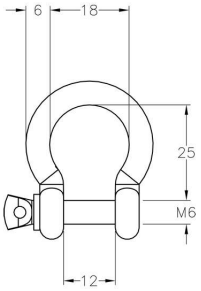

Materiale di fissaggio, 10. Diversi

2100-15

Fermo in gomma
EPDM, fine corsa semplice

Unità	: p.100
Confezione	: 250
Peso/unità	: 3 kg
Materiale	: EPDM gomma
Uso	: Residenziale
Disponibilità	: FFEU
Correlato	: 1062B, 1062M, 718EPS



2100S

Fermo in gomma

set L+R

Unità	: coppia (2)
Confezione	: 100
Peso/unità	: 0,1 kg
Action	: See movie on FF-TV (YouTube)!
Marcatura	: 2100S FF
Dimensioni (larghezza, altezza, spessore)	: 24 x 33 x 4 mm
Application	: RSC
Uso	: Residenziale
Disponibilità	: FFEU
Correlato	: 2100-15, CR2CL, 718EPS



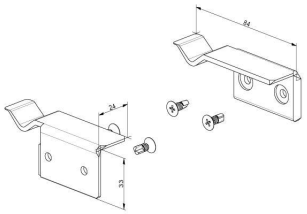

Molle a trazione, 01. Molle a trazione

TSC670-2232 *novità!*

Set di molle a tensione pre-assemblate, RSC-T L=853mm



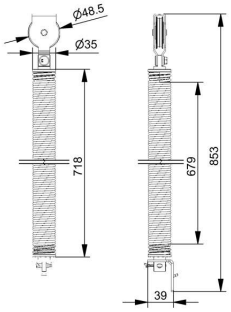

Unità	:	set (1)
Confezione	:	8
Peso/unità	:	2,17 kg
Spec (B/ SS)	:	TSS = TSO32-28-675 + TSI26-25-675
Action	:	Available 1-4-2016, part of upgraded RSC-T system!
Configuration	:	Order in bulk or configure with RSC Create
Marcatura	:	TSC670-....
Massimo diametro del cavo	:	2,4 mm
Massimo peso del manto	:	See TSC-spring matrix for exact kg
Massima prestazione	:	15.000 cycles, max extension 925mm
Lunghezza	:	853 mm
Diametro esterno	:	35 mm
Application	:	Nel RSC-T, si applicano 2 set molle identiche per porta. Combinazione fino a 126kg!
Function	:	Bilanciare la porta. La molla si monta all'interno della guida verticale RSCVT...Z. La molla è completamente pre assemblata con piastra inferiore, molla dentro molla e staffa superiore compresa puleggia. Guardate il manuale e tabella separata
CE-safety	:	For CE-ITTR approval, the maximal allowed door weight with this construction 126kg.
Uso	:	Residenziale
Disponibilità	:	FFEU
Correlato	:	ACC, RSCHT20, RSCVT20Z

Molle a trazione, 01. Molle a trazione

TSC670-2235 *novità!*

Set di molle a tensione pre-assemblate, RSC-T L=853mm



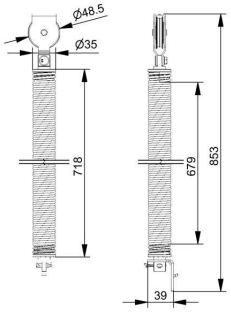

Unità	:	set (1)
Confezione	:	8
Peso/unità	:	2,28 kg
Spec (B/ SS)	:	TSS = TSO32-28-675 + TSI26-25-675
Action	:	Available 1-4-2016, part of upgraded RSC-T system!
Configuration	:	Order in bulk or configure with RSC Create
Marcatura	:	TSC670-....
Massimo diametro del cavo	:	2,4 mm
Massimo peso del manto	:	See TSC-spring matrix for exact kg
Massima prestazione	:	15.000 cycles, max extension 925mm
Lunghezza	:	853 mm
Diametro esterno	:	35 mm
Application	:	Nel RSC-T, si applicano 2 set molle identiche per porta. Combinazione fino a 126kg!
Function	:	Bilanciare la porta. La molla si monta all'interno della guida verticale RSCVT...Z. La molla è completamente pre assemblata con piastra inferiore, molla dentro molla e staffa superiore compresa puleggia. Guardate il manuale e tabella separata
CE-safety	:	For CE-ITTR approval, the maximal allowed door weight with this construction 126kg.
Uso	:	Residenziale
Disponibilità	:	FFEU
Correlato	:	ACC, RSCHT20, RSCVT20Z

Molle a trazione, 01. Molle a trazione

TSC670-2237 *novità!*

Set di molle a tensione pre-assemblate, RSC-T L=853mm



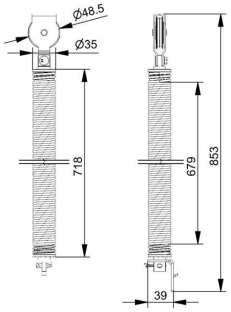

Unità	:	set (1)
Confezione	:	8
Peso/unità	:	2,39 kg
Spec (B/ SS)	:	TSS = TSO32-28-675 + TSI26-25-675
Action	:	Available 1-4-2016, part of upgraded RSC-T system!
Configuration	:	Order in bulk or configure with RSC Create
Marcatura	:	TSC670-....
Massimo diametro del cavo	:	2,4 mm
Massimo peso del manto	:	See TSC-spring matrix for exact kg
Massima prestazione	:	15.000 cycles, max extension 925mm
Lunghezza	:	853 mm
Diametro esterno	:	35 mm
Application	:	Nel RSC-T, si applicano 2 set molle identiche per porta. Combinazione fino a 126kg!
Function	:	Bilanciare la porta. La molla si monta all'interno della guida verticale RSCVT...Z. La molla è completamente pre assemblata con piastra inferiore, molla dentro molla e staffa superiore compresa puleggia. Guardate il manuale e tabella separata
CE-safety	:	For CE-ITTR approval, the maximal allowed door weight with this construction 126kg.
Uso	:	Residenziale
Disponibilità	:	FFEU
Correlato	:	ACC, RSCHT20, RSCVT20Z

Molle a trazione, 01. Molle a trazione

TSC670-2242 *novità!*

Set di molle a tensione pre-assemblate, RSC-T L=856mm



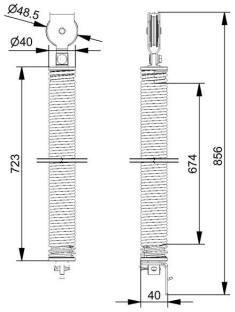

Unità	:	set (1)
Confezione	:	8
Peso/unità	:	2,87 kg
Action	:	Available 1-4-2016, part of upgraded RSC-T system!
Configuration	:	Order in bulk or configure with RSC Create
Marcatura	:	TSC670-....
Massimo diametro del cavo	:	2,4 mm
Massimo peso del manto	:	See TSC-spring matrix for exact kg
Massima prestazione	:	15.000 cycles, max extension 925mm
Lunghezza	:	856 mm
Diametro esterno	:	40 mm
Application	:	Nel RSC-T, si applicano 2 set molle identiche per porta. Combinazione fino a 126kg!
Function	:	Bilanciare la porta. La molla si monta all'interno della guida verticale RSCVT...Z. La molla è completamente pre assemblata con piastra inferiore, molla dentro molla e staffa superiore compresa puleggia. Guardate il manuale e tabella separata
CE-safety	:	For CE-ITTR approval, the maximal allowed door weight with this construction 126kg.
Uso	:	Residenziale
Disponibilità	:	FFEU
Correlato	:	ACC, RSCHT20, RSCVT20Z

Molle a trazione, 01. Molle a trazione

TSC670-2244 *novità!*

Set di molle a tensione pre-assemblate, RSC-T L=856mm



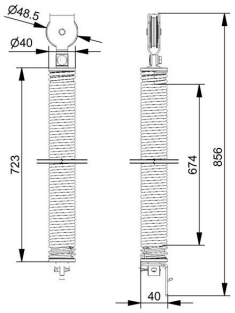

Unità	:	set (1)
Confezione	:	8
Peso/unità	:	2,91 kg
Action	:	Available 1-4-2016, part of upgraded RSC-T system!
Configuration	:	Order in bulk or configure with RSC Create
Marcatura	:	TSC670-....
Massimo diametro del cavo	:	2,4 mm
Massimo peso del manto	:	See TSC-spring matrix for exact kg
Massima prestazione	:	15.000 cycles, max extension 925mm
Lunghezza	:	856 mm
Diametro esterno	:	40 mm
Application	:	Nel RSC-T, si applicano 2 set molle identiche per porta. Combinazione fino a 126kg!
Function	:	Bilanciare la porta. La molla si monta all'interno della guida verticale RSCVT...Z. La molla è completamente pre assemblata con piastra inferiore, molla dentro molla e staffa superiore compresa puleggia. Guardate il manuale e tabella separata
CE-safety	:	For CE-ITTR approval, the maximal allowed door weight with this construction 126kg.
Uso	:	Residenziale
Disponibilità	:	FFEU
Correlato	:	ACC, RSCHT20, RSCVT20Z

Molle a trazione, 01. Molle a trazione

TSC670-2246 *novità!*

Set di molle a tensione pre-assemblate, RSC-T L=856mm



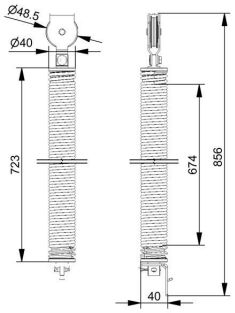

Unità	:	set (1)
Confezione	:	8
Peso/unità	:	3,03 kg
Action	:	Available 1-4-2016, part of upgraded RSC-T system!
Configuration	:	Order in bulk or configure with RSC Create
Marcatura	:	TSC670-....
Massimo diametro del cavo	:	2,4 mm
Massimo peso del manto	:	See TSC-spring matrix for exact kg
Massima prestazione	:	15.000 cycles, max extension 925mm
Lunghezza	:	856 mm
Diametro esterno	:	40 mm
Application	:	Nel RSC-T, si applicano 2 set molle identiche per porta. Combinazione fino a 126kg!
Function	:	Bilanciare la porta. La molla si monta all'interno della guida verticale RSCVT...Z. La molla è completamente pre assemblata con piastra inferiore, molla dentro molla e staffa superiore compresa puleggia. Guardate il manuale e tabella separata
CE-safety	:	For CE-ITTR approval, the maximal allowed door weight with this construction 126kg.
Uso	:	Residenziale
Disponibilità	:	FFEU
Correlato	:	ACC, RSCHT20, RSCVT20Z

Molle a trazione, 01. Molle a trazione

TSC670-2532 *novità!*

Set di molle a tensione pre-assemblate, RSC-T L=853mm



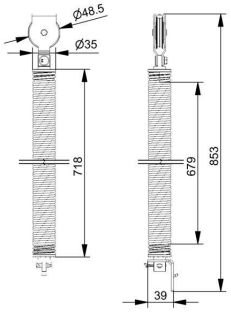

Unità	:	set (1)
Confezione	:	8
Peso/unità	:	2,29 kg
Spec (B/ SS)	:	TSS = TSO32-28-675 + TSI26-25-675
Action	:	Available 1-4-2016, part of upgraded RSC-T system!
Configuration	:	Order in bulk or configure with RSC Create
Marcatura	:	TSC670-....
Massimo diametro del cavo	:	2,4 mm
Massimo peso del manto	:	See TSC-spring matrix for exact kg
Massima prestazione	:	15.000 cycles, max extension 925mm
Lunghezza	:	853 mm
Diametro esterno	:	35 mm
Application	:	Nel RSC-T, si applicano 2 set molle identiche per porta. Combinazione fino a 126kg!
Function	:	Bilanciare la porta. La molla si monta all'interno della guida verticale RSCVT...Z. La molla è completamente pre assemblata con piastra inferiore, molla dentro molla e staffa superiore compresa puleggia. Guardate il manuale e tabella separata
CE-safety	:	For CE-ITTR approval, the maximal allowed door weight with this construction 126kg.
Uso	:	Residenziale
Disponibilità	:	FFEU
Correlato	:	ACC, RSCHT20, RSCVT20Z

Molle a trazione, 01. Molle a trazione

TSC670-2535 *novità!*

Set di molle a tensione pre-assemblate, RSC-T L=853mm



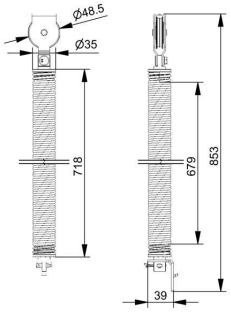

Unità	:	set (1)
Confezione	:	8
Peso/unità	:	2,39 kg
Spec (B/ SS)	:	TSS = TSO32-28-675 + TSI26-25-675
Action	:	Available 1-4-2016, part of upgraded RSC-T system!
Configuration	:	Order in bulk or configure with RSC Create
Marcatura	:	TSC670-....
Massimo diametro del cavo	:	2,4 mm
Massimo peso del manto	:	See TSC-spring matrix for exact kg
Massima prestazione	:	15.000 cycles, max extension 925mm
Lunghezza	:	853 mm
Diametro esterno	:	35 mm
Application	:	Nel RSC-T, si applicano 2 set molle identiche per porta. Combinazione fino a 126kg!
Function	:	Bilanciare la porta. La molla si monta all'interno della guida verticale RSCVT...Z. La molla è completamente pre assemblata con piastra inferiore, molla dentro molla e staffa superiore compresa puleggia. Guardate il manuale e tabella separata
CE-safety	:	For CE-ITTR approval, the maximal allowed door weight with this construction 126kg.
Uso	:	Residenziale
Disponibilità	:	FFEU
Correlato	:	ACC, RSCHT20, RSCVT20Z

Molle a trazione, 01. Molle a trazione

TSC670-2537 *novità!*

Set di molle a tensione pre-assemblate, RSC-T L=853mm



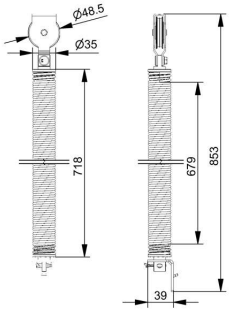

Unità	:	set (1)
Confezione	:	8
Peso/unità	:	2,51 kg
Spec (B/ SS)	:	TSS = TSO32-28-675 + TSI26-25-675
Action	:	Available 1-4-2016, part of upgraded RSC-T system!
Configuration	:	Order in bulk or configure with RSC Create
Marcatura	:	TSC670-....
Massimo diametro del cavo	:	2,4 mm
Massimo peso del manto	:	See TSC-spring matrix for exact kg
Massima prestazione	:	15.000 cycles, max extension 925mm
Lunghezza	:	853 mm
Diametro esterno	:	35 mm
Application	:	Nel RSC-T, si applicano 2 set molle identiche per porta. Combinazione fino a 126kg!
Function	:	Bilanciare la porta. La molla si monta all'interno della guida verticale RSCVT...Z. La molla è completamente pre assemblata con piastra inferiore, molla dentro molla e staffa superiore compresa puleggia. Guardate il manuale e tabella separata
CE-safety	:	For CE-ITTR approval, the maximal allowed door weight with this construction 126kg.
Uso	:	Residenziale
Disponibilità	:	FFEU
Correlato	:	ACC, RSCHT20, RSCVT20Z

Molle a trazione, 01. Molle a trazione

TSC670-2542 *novità!*

Set di molle a tensione pre-assemblate, RSC-T L=856mm



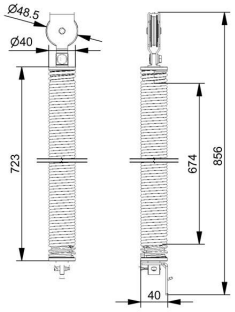

Unità	:	set (1)
Confezione	:	8
Peso/unità	:	2,99 kg
Action	:	Available 1-4-2016, part of upgraded RSC-T system!
Configuration	:	Order in bulk or configure with RSC Create
Marcatura	:	TSC670-....
Massimo diametro del cavo	:	2,4 mm
Massimo peso del manto	:	See TSC-spring matrix for exact kg
Massima prestazione	:	15.000 cycles, max extension 925mm
Lunghezza	:	856 mm
Diametro esterno	:	40 mm
Application	:	Nel RSC-T, si applicano 2 set molle identiche per porta. Combinazione fino a 126kg!
Function	:	Bilanciare la porta. La molla si monta all'interno della guida verticale RSCVT...Z. La molla è completamente pre assemblata con piastra inferiore, molla dentro molla e staffa superiore compresa puleggia. Guardate il manuale e tabella separata
CE-safety	:	For CE-ITTR approval, the maximal allowed door weight with this construction 126kg.
Uso	:	Residenziale
Disponibilità	:	FFEU
Correlato	:	ACC, RSCHT20, RSCVT20Z

Molle a trazione, 01. Molle a trazione

TSC670-2544 *novità!*

Set di molle a tensione pre-assemblate, RSC-T L=856mm



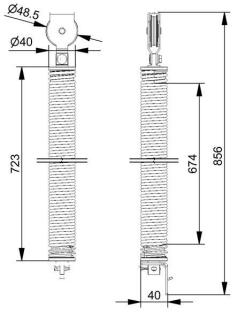

Unità	:	set (1)
Confezione	:	8
Peso/unità	:	3,02 kg
Action	:	Available 1-4-2016, part of upgraded RSC-T system!
Configuration	:	Order in bulk or configure with RSC Create
Marcatura	:	TSC670-....
Massimo diametro del cavo	:	2,4 mm
Massimo peso del manto	:	See TSC-spring matrix for exact kg
Massima prestazione	:	15.000 cycles, max extension 925mm
Lunghezza	:	856 mm
Diametro esterno	:	40 mm
Application	:	Nel RSC-T, si applicano 2 set molle identiche per porta. Combinazione fino a 126kg!
Function	:	Bilanciare la porta. La molla si monta all'interno della guida verticale RSCVT...Z. La molla è completamente pre assemblata con piastra inferiore, molla dentro molla e staffa superiore compresa puleggia. Guardate il manuale e tabella separata
CE-safety	:	For CE-ITTR approval, the maximal allowed door weight with this construction 126kg.
Uso	:	Residenziale
Disponibilità	:	FFEU
Correlato	:	ACC, RSCHT20, RSCVT20Z

Molle a trazione, 01. Molle a trazione

TSC670-2546 *novità!*

Set di molle a tensione pre-assemblate, RSC-T L=856mm



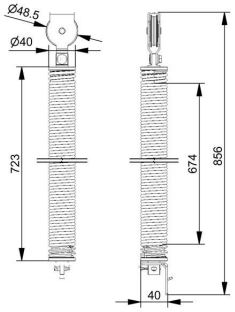

Unità	:	set (1)
Confezione	:	8
Peso/unità	:	3,14 kg
Action	:	Available 1-4-2016, part of upgraded RSC-T system!
Configuration	:	Order in bulk or configure with RSC Create
Marcatura	:	TSC670-....
Massimo diametro del cavo	:	2,4 mm
Massimo peso del manto	:	See TSC-spring matrix for exact kg
Massima prestazione	:	15.000 cycles, max extension 925mm
Lunghezza	:	856 mm
Diametro esterno	:	40 mm
Application	:	Nel RSC-T, si applicano 2 set molle identiche per porta. Combinazione fino a 126kg!
Function	:	Bilanciare la porta. La molla si monta all'interno della guida verticale RSCVT...Z. La molla è completamente pre assemblata con piastra inferiore, molla dentro molla e staffa superiore compresa puleggia. Guardate il manuale e tabella separata
CE-safety	:	For CE-ITTR approval, the maximal allowed door weight with this construction 126kg.
Uso	:	Residenziale
Disponibilità	:	FFEU
Correlato	:	ACC, RSCHT20, RSCVT20Z

Molle a trazione, 01. Molle a trazione

TSC670-2732 *novità!*

Set di molle a tensione pre-assemblate, RSC-T L=853mm



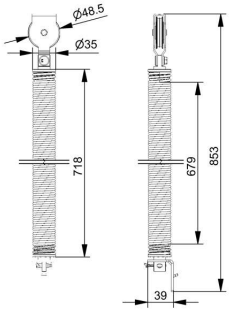

Unità	:	set (1)
Confezione	:	8
Peso/unità	:	2,39 kg
Spec (B/ SS)	:	TSS = TSO32-28-675 + TSI26-25-675
Action	:	Available 1-4-2016, part of upgraded RSC-T system!
Configuration	:	Order in bulk or configure with RSC Create
Marcatura	:	TSC670-....
Massimo diametro del cavo	:	2,4 mm
Massimo peso del manto	:	See TSC-spring matrix for exact kg
Massima prestazione	:	15.000 cycles, max extension 925mm
Lunghezza	:	853 mm
Diametro esterno	:	35 mm
Application	:	Nel RSC-T, si applicano 2 set molle identiche per porta. Combinazione fino a 126kg!
Function	:	Bilanciare la porta. La molla si monta all'interno della guida verticale RSCVT...Z. La molla è completamente pre assemblata con piastra inferiore, molla dentro molla e staffa superiore compresa puleggia. Guardate il manuale e tabella separata
CE-safety	:	For CE-ITTR approval, the maximal allowed door weight with this construction 126kg.
Uso	:	Residenziale
Disponibilità	:	FFEU
Correlato	:	ACC, RSCHT20, RSCVT20Z

Molle a trazione, 01. Molle a trazione

TSC670-2735 *novità!*

Set di molle a tensione pre-assemblate, RSC-T L=853mm



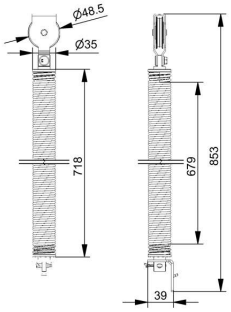

Unità	:	set (1)
Confezione	:	8
Peso/unità	:	2,49 kg
Spec (B/ SS)	:	TSS = TSO32-28-675 + TSI26-25-675
Action	:	Available 1-4-2016, part of upgraded RSC-T system!
Configuration	:	Order in bulk or configure with RSC Create
Marcatura	:	TSC670-....
Massimo diametro del cavo	:	2,4 mm
Massimo peso del manto	:	See TSC-spring matrix for exact kg
Massima prestazione	:	15.000 cycles, max extension 925mm
Lunghezza	:	853 mm
Diametro esterno	:	35 mm
Application	:	Nel RSC-T, si applicano 2 set molle identiche per porta. Combinazione fino a 126kg!
Function	:	Bilanciare la porta. La molla si monta all'interno della guida verticale RSCVT...Z. La molla è completamente pre assemblata con piastra inferiore, molla dentro molla e staffa superiore compresa puleggia. Guardate il manuale e tabella separata
CE-safety	:	For CE-ITTR approval, the maximal allowed door weight with this construction 126kg.
Uso	:	Residenziale
Disponibilità	:	FFEU
Correlato	:	ACC, RSCHT20, RSCVT20Z

Molle a trazione, 01. Molle a trazione

TSC670-2737 *novità!*

Set di molle a tensione pre-assemblate, RSC-T L=853mm



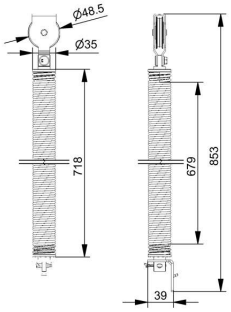

Unità	:	set (1)
Confezione	:	8
Peso/unità	:	2,59 kg
Spec (B/ SS)	:	TSS = TSO32-28-675 + TSI26-25-675
Action	:	Available 1-4-2016, part of upgraded RSC-T system!
Configuration	:	Order in bulk or configure with RSC Create
Marcatura	:	TSC670-....
Massimo diametro del cavo	:	2,4 mm
Massimo peso del manto	:	See TSC-spring matrix for exact kg
Massima prestazione	:	15.000 cycles, max extension 925mm
Lunghezza	:	853 mm
Diametro esterno	:	35 mm
Application	:	Nel RSC-T, si applicano 2 set molle identiche per porta. Combinazione fino a 126kg!
Function	:	Bilanciare la porta. La molla si monta all'interno della guida verticale RSCVT...Z. La molla è completamente pre assemblata con piastra inferiore, molla dentro molla e staffa superiore compresa puleggia. Guardate il manuale e tabella separata
CE-safety	:	For CE-ITTR approval, the maximal allowed door weight with this construction 126kg.
Uso	:	Residenziale
Disponibilità	:	FFEU
Correlato	:	ACC, RSCHT20, RSCVT20Z

Molle a trazione, 01. Molle a trazione

TSC670-2742 *novità!*

Set di molle a tensione pre-assemblate, RSC-T L=856mm



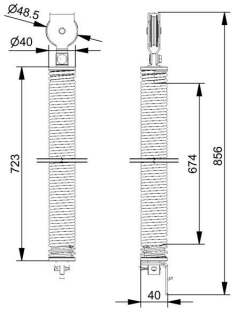

Unità	:	set (1)
Confezione	:	8
Peso/unità	:	3,08 kg
Action	:	Available 1-4-2016, part of upgraded RSC-T system!
Configuration	:	Order in bulk or configure with RSC Create
Marcatura	:	TSC670-....
Massimo diametro del cavo	:	2,4 mm
Massimo peso del manto	:	See TSC-spring matrix for exact kg
Massima prestazione	:	15.000 cycles, max extension 925mm
Lunghezza	:	856 mm
Diametro esterno	:	40 mm
Application	:	Nel RSC-T, si applicano 2 set molle identiche per porta. Combinazione fino a 126kg!
Function	:	Bilanciare la porta. La molla si monta all'interno della guida verticale RSCVT...Z. La molla è completamente pre assemblata con piastra inferiore, molla dentro molla e staffa superiore compresa puleggia. Guardate il manuale e tabella separata
CE-safety	:	For CE-ITTR approval, the maximal allowed door weight with this construction 126kg.
Uso	:	Residenziale
Disponibilità	:	FFEU
Correlato	:	ACC, RSCHT20, RSCVT20Z

Molle a trazione, 01. Molle a trazione

TSC670-2744 *novità!*

Set di molle a tensione pre-assemblate, RSC-T L=856mm



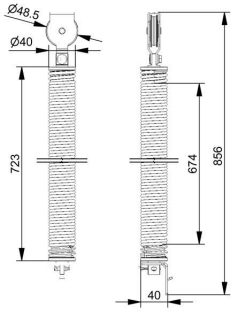

Unità	:	set (1)
Confezione	:	8
Peso/unità	:	3,12 kg
Action	:	Available 1-4-2016, part of upgraded RSC-T system!
Configuration	:	Order in bulk or configure with RSC Create
Marcatura	:	TSC670-....
Massimo diametro del cavo	:	2,4 mm
Massimo peso del manto	:	See TSC-spring matrix for exact kg
Massima prestazione	:	15.000 cycles, max extension 925mm
Lunghezza	:	856 mm
Diametro esterno	:	40 mm
Application	:	Nel RSC-T, si applicano 2 set molle identiche per porta. Combinazione fino a 126kg!
Function	:	Bilanciare la porta. La molla si monta all'interno della guida verticale RSCVT...Z. La molla è completamente pre assemblata con piastra inferiore, molla dentro molla e staffa superiore compresa puleggia. Guardate il manuale e tabella separata
CE-safety	:	For CE-ITTR approval, the maximal allowed door weight with this construction 126kg.
Uso	:	Residenziale
Disponibilità	:	FFEU
Correlato	:	ACC, RSCHT20, RSCVT20Z

Molle a trazione, 01. Molle a trazione

TSC670-2746 *novità!*

Set di molle a tensione pre-assemblate, RSC-T L=856mm



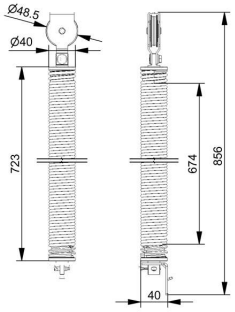

Unità	:	set (1)
Confezione	:	8
Peso/unità	:	3,24 kg
Action	:	Available 1-4-2016, part of upgraded RSC-T system!
Configuration	:	Order in bulk or configure with RSC Create
Marcatura	:	TSC670-....
Massimo diametro del cavo	:	2,4 mm
Massimo peso del manto	:	See TSC-spring matrix for exact kg
Massima prestazione	:	15.000 cycles, max extension 925mm
Lunghezza	:	856 mm
Diametro esterno	:	40 mm
Application	:	Nel RSC-T, si applicano 2 set molle identiche per porta. Combinazione fino a 126kg!
Function	:	Bilanciare la porta. La molla si monta all'interno della guida verticale RSCVT...Z. La molla è completamente pre assemblata con piastra inferiore, molla dentro molla e staffa superiore compresa puleggia. Guardate il manuale e tabella separata
CE-safety	:	For CE-ITTR approval, the maximal allowed door weight with this construction 126kg.
Uso	:	Residenziale
Disponibilità	:	FFEU
Correlato	:	ACC, RSCHT20, RSCVT20Z

Molle a trazione, 01. Molle a trazione

TSC755-2232 *novità!*

Set di molle a tensione pre-assemblate, RSC-T L=938mm



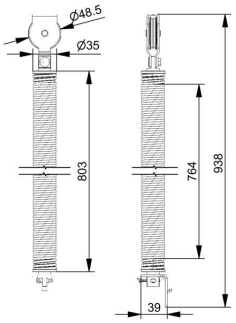

Unità	:	set (1)
Confezione	:	8
Peso/unità	:	2,41 kg
Action	:	Available 1-4-2016, part of upgraded RSC-T system!
Configuration	:	Order in bulk or configure with RSC Create
Marcatura	:	TSC755-....
Massimo diametro del cavo	:	2,4 mm
Massimo peso del manto	:	See TSC-spring matrix for exact kg
Massima prestazione	:	max extension 1050mm
Lunghezza	:	938 mm
Diametro esterno	:	35 mm
Application	:	Nel RSC-T, si applicano 2 set molle identiche per porta. Combinazione fino a 126kg!
Function	:	Bilanciare la porta. La molla si monta all'interno della guida verticale RSCVT...Z. La molla è completamente pre assemblata con piastra inferiore, molla dentro molla e staffa superiore compresa puleggia. Guardate il manuale e tabella separata
CE-safety	:	For CE-ITTR approval, the maximal allowed door weight with this construction 126kg.
Uso	:	Residenziale
Disponibilità	:	FFEU
Correlato	:	ACC, RSCHT20, RSCVT20Z

Molle a trazione, 01. Molle a trazione

TSC755-2235 *novità!*

Set di molle a tensione pre-assemblate, RSC-T L=938mm



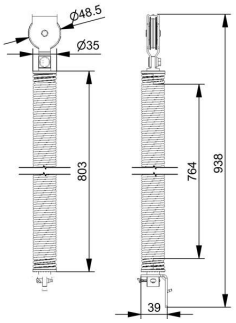

Unità	:	set (1)
Confezione	:	8
Peso/unità	:	2,52 kg
Action	:	Available 1-4-2016, part of upgraded RSC-T system!
Configuration	:	Order in bulk or configure with RSC Create
Marcatura	:	TSC755-....
Massimo diametro del cavo	:	2,4 mm
Massimo peso del manto	:	See TSC-spring matrix for exact kg
Massima prestazione	:	max extension 1050mm
Lunghezza	:	938 mm
Diametro esterno	:	35 mm
Application	:	Nel RSC-T, si applicano 2 set molle identiche per porta. Combinazione fino a 126kg!
Function	:	Bilanciare la porta. La molla si monta all'interno della guida verticale RSCVT...Z. La molla è completamente pre assemblata con piastra inferiore, molla dentro molla e staffa superiore compresa puleggia. Guardate il manuale e tabella separata
CE-safety	:	For CE-ITTR approval, the maximal allowed door weight with this construction 126kg.
Uso	:	Residenziale
Disponibilità	:	FFEU
Correlato	:	ACC, RSCHT20, RSCVT20Z

Molle a trazione, 01. Molle a trazione

TSC755-2237 *novità!*

Set di molle a tensione pre-assemblate, RSC-T L=938mm



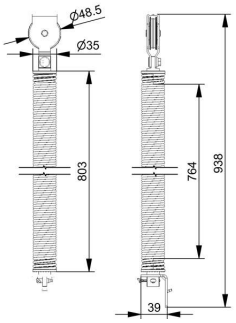

Unità	:	set (1)
Confezione	:	8
Peso/unità	:	2,64 kg
Action	:	Available 1-4-2016, part of upgraded RSC-T system!
Configuration	:	Order in bulk or configure with RSC Create
Marcatura	:	TSC755-....
Massimo diametro del cavo	:	2,4 mm
Massimo peso del manto	:	See TSC-spring matrix for exact kg
Massima prestazione	:	max extension 1050mm
Lunghezza	:	938 mm
Diametro esterno	:	35 mm
Application	:	Nel RSC-T, si applicano 2 set molle identiche per porta. Combinazione fino a 126kg!
Function	:	Bilanciare la porta. La molla si monta all'interno della guida verticale RSCVT...Z. La molla è completamente pre assemblata con piastra inferiore, molla dentro molla e staffa superiore compresa puleggia. Guardate il manuale e tabella separata
CE-safety	:	For CE-ITTR approval, the maximal allowed door weight with this construction 126kg.
Uso	:	Residenziale
Disponibilità	:	FFEU
Correlato	:	ACC, RSCHT20, RSCVT20Z

Molle a trazione, 01. Molle a trazione

TSC755-2242 *novità!*

Set di molle a tensione pre-assemblate, RSC-T L=941mm



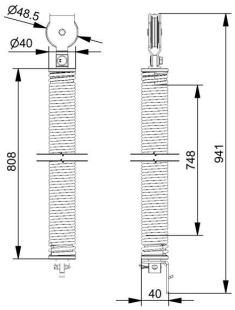

Unità	:	set (1)
Confezione	:	8
Peso/unità	:	3,18 kg
Action	:	Available 1-4-2016, part of upgraded RSC-T system!
Configuration	:	Order in bulk or configure with RSC Create
Marcatura	:	TSC755-....
Massimo diametro del cavo	:	2,4 mm
Massimo peso del manto	:	See TSC-spring matrix for exact kg
Massima prestazione	:	max extension 1050mm
Lunghezza	:	941 mm
Diametro esterno	:	40 mm
Application	:	Nel RSC-T, si applicano 2 set molle identiche per porta. Combinazione fino a 126kg!
Function	:	Bilanciare la porta. La molla si monta all'interno della guida verticale RSCVT...Z. La molla è completamente pre assemblata con piastra inferiore, molla dentro molla e staffa superiore compresa puleggia. Guardate il manuale e tabella separata
CE-safety	:	For CE-ITTR approval, the maximal allowed door weight with this construction 126kg.
Uso	:	Residenziale
Disponibilità	:	FFEU
Correlato	:	ACC, RSCHT20, RSCVT20Z

Molle a trazione, 01. Molle a trazione

TSC755-2244 *novità!*

Set di molle a tensione pre-assemblate, RSC-T L=941mm



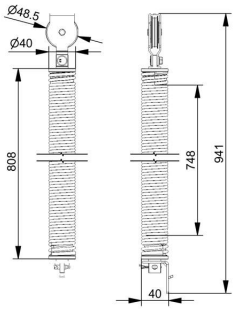

Unità	:	set (1)
Confezione	:	8
Peso/unità	:	3,22 kg
Action	:	Available 1-4-2016, part of upgraded RSC-T system!
Configuration	:	Order in bulk or configure with RSC Create
Marcatura	:	TSC755-....
Massimo diametro del cavo	:	2,4 mm
Massimo peso del manto	:	See TSC-spring matrix for exact kg
Massima prestazione	:	max extension 1050mm
Lunghezza	:	941 mm
Diametro esterno	:	40 mm
Application	:	Nel RSC-T, si applicano 2 set molle identiche per porta. Combinazione fino a 126kg!
Function	:	Bilanciare la porta. La molla si monta all'interno della guida verticale RSCVT...Z. La molla è completamente pre assemblata con piastra inferiore, molla dentro molla e staffa superiore compresa puleggia. Guardate il manuale e tabella separata
CE-safety	:	For CE-ITTR approval, the maximal allowed door weight with this construction 126kg.
Uso	:	Residenziale
Disponibilità	:	FFEU
Correlato	:	ACC, RSCHT20, RSCVT20Z

Molle a trazione, 01. Molle a trazione

TSC755-2246 *novità!*

Set di molle a tensione pre-assemblate, RSC-T L=941mm



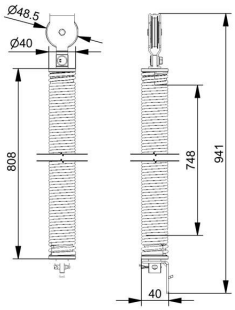

Unità	:	set (1)
Confezione	:	8
Peso/unità	:	3,36 kg
Action	:	Available 1-4-2016, part of upgraded RSC-T system!
Configuration	:	Order in bulk or configure with RSC Create
Marcatura	:	TSC755-....
Massimo diametro del cavo	:	2,4 mm
Massimo peso del manto	:	See TSC-spring matrix for exact kg
Massima prestazione	:	max extension 1050mm
Lunghezza	:	941 mm
Diametro esterno	:	40 mm
Application	:	Nel RSC-T, si applicano 2 set molle identiche per porta. Combinazione fino a 126kg!
Function	:	Bilanciare la porta. La molla si monta all'interno della guida verticale RSCVT...Z. La molla è completamente pre assemblata con piastra inferiore, molla dentro molla e staffa superiore compresa puleggia. Guardate il manuale e tabella separata
CE-safety	:	For CE-ITTR approval, the maximal allowed door weight with this construction 126kg.
Uso	:	Residenziale
Disponibilità	:	FFEU
Correlato	:	ACC, RSCHT20, RSCVT20Z

Molle a trazione, 01. Molle a trazione

TSC755-2532 *novità!*

Set di molle a tensione pre-assemblate, RSC-T L=938mm



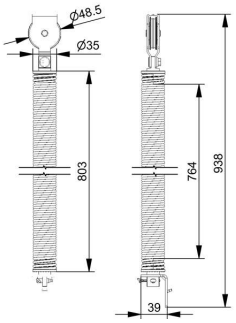

Unità	:	set (1)
Confezione	:	8
Peso/unità	:	2,53 kg
Action	:	Available 1-4-2016, part of upgraded RSC-T system!
Configuration	:	Order in bulk or configure with RSC Create
Marcatura	:	TSC755-....
Massimo diametro del cavo	:	2,4 mm
Massimo peso del manto	:	See TSC-spring matrix for exact kg
Massima prestazione	:	max extension 1050mm
Lunghezza	:	938 mm
Diametro esterno	:	35 mm
Application	:	Nel RSC-T, si applicano 2 set molle identiche per porta. Combinazione fino a 126kg!
Function	:	Bilanciare la porta. La molla si monta all'interno della guida verticale RSCVT...Z. La molla è completamente pre assemblata con piastra inferiore, molla dentro molla e staffa superiore compresa puleggia. Guardate il manuale e tabella separata
CE-safety	:	For CE-ITTR approval, the maximal allowed door weight with this construction 126kg.
Uso	:	Residenziale
Disponibilità	:	FFEU
Correlato	:	ACC, RSCHT20, RSCVT20Z

Molle a trazione, 01. Molle a trazione

TSC755-2535 *novità!*

Set di molle a tensione pre-assemblate, RSC-T L=938mm



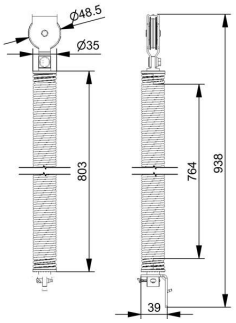

Unità	:	set (1)
Confezione	:	8
Peso/unità	:	2,65 kg
Action	:	Available 1-4-2016, part of upgraded RSC-T system!
Configuration	:	Order in bulk or configure with RSC Create
Marcatura	:	TSC755-....
Massimo diametro del cavo	:	2,4 mm
Massimo peso del manto	:	See TSC-spring matrix for exact kg
Massima prestazione	:	max extension 1050mm
Lunghezza	:	938 mm
Diametro esterno	:	35 mm
Application	:	Nel RSC-T, si applicano 2 set molle identiche per porta. Combinazione fino a 126kg!
Function	:	Bilanciare la porta. La molla si monta all'interno della guida verticale RSCVT...Z. La molla è completamente pre assemblata con piastra inferiore, molla dentro molla e staffa superiore compresa puleggia. Guardate il manuale e tabella separata
CE-safety	:	For CE-ITTR approval, the maximal allowed door weight with this construction 126kg.
Uso	:	Residenziale
Disponibilità	:	FFEU
Correlato	:	ACC, RSCHT20, RSCVT20Z

Molle a trazione, 01. Molle a trazione

TSC755-2537 *novità!*

Set di molle a tensione pre-assemblate, RSC-T L=938mm



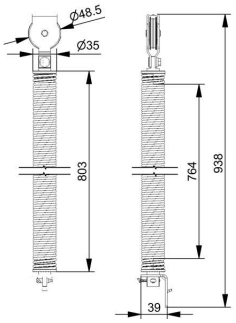

Unità	:	set (1)
Confezione	:	8
Peso/unità	:	2,77 kg
Action	:	Available 1-4-2016, part of upgraded RSC-T system!
Configuration	:	Order in bulk or configure with RSC Create
Marcatura	:	TSC755-....
Massimo diametro del cavo	:	2,4 mm
Massimo peso del manto	:	See TSC-spring matrix for exact kg
Massima prestazione	:	max extension 1050mm
Lunghezza	:	938 mm
Diametro esterno	:	35 mm
Application	:	Nel RSC-T, si applicano 2 set molle identiche per porta. Combinazione fino a 126kg!
Function	:	Bilanciare la porta. La molla si monta all'interno della guida verticale RSCVT...Z. La molla è completamente pre assemblata con piastra inferiore, molla dentro molla e staffa superiore compresa puleggia. Guardate il manuale e tabella separata
CE-safety	:	For CE-ITTR approval, the maximal allowed door weight with this construction 126kg.
Uso	:	Residenziale
Disponibilità	:	FFEU
Correlato	:	ACC, RSCHT20, RSCVT20Z

Molle a trazione, 01. Molle a trazione

TSC755-2542 *novità!*

Set di molle a tensione pre-assemblate, RSC-T L=941mm



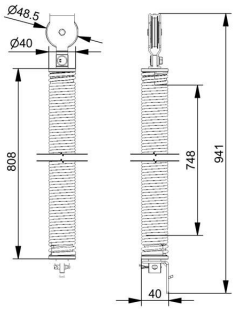

Unità	:	set (1)
Confezione	:	8
Peso/unità	:	3,32 kg
Action	:	Available 1-4-2016, part of upgraded RSC-T system!
Configuration	:	Order in bulk or configure with RSC Create
Marcatura	:	TSC755-....
Massimo diametro del cavo	:	2,4 mm
Massimo peso del manto	:	See TSC-spring matrix for exact kg
Massima prestazione	:	max extension 1050mm
Lunghezza	:	941 mm
Diametro esterno	:	40 mm
Application	:	Nel RSC-T, si applicano 2 set molle identiche per porta. Combinazione fino a 126kg!
Function	:	Bilanciare la porta. La molla si monta all'interno della guida verticale RSCVT...Z. La molla è completamente pre assemblata con piastra inferiore, molla dentro molla e staffa superiore compresa puleggia. Guardate il manuale e tabella separata
CE-safety	:	For CE-ITTR approval, the maximal allowed door weight with this construction 126kg.
Uso	:	Residenziale
Disponibilità	:	FFEU
Correlato	:	ACC, RSCHT20, RSCVT20Z

Molle a trazione, 01. Molle a trazione

TSC755-2544 *novità!*

Set di molle a tensione pre-assemblate, RSC-T L=941mm



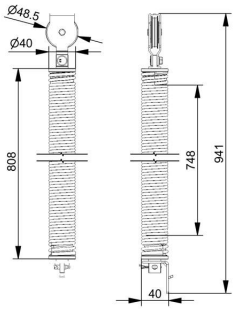

Unità	:	set (1)
Confezione	:	8
Peso/unità	:	3,36 kg
Action	:	Available 1-4-2016, part of upgraded RSC-T system!
Configuration	:	Order in bulk or configure with RSC Create
Marcatura	:	TSC755-....
Massimo diametro del cavo	:	2,4 mm
Massimo peso del manto	:	See TSC-spring matrix for exact kg
Massima prestazione	:	max extension 1050mm
Lunghezza	:	941 mm
Diametro esterno	:	40 mm
Application	:	Nel RSC-T, si applicano 2 set molle identiche per porta. Combinazione fino a 126kg!
Function	:	Bilanciare la porta. La molla si monta all'interno della guida verticale RSCVT...Z. La molla è completamente pre assemblata con piastra inferiore, molla dentro molla e staffa superiore compresa puleggia. Guardate il manuale e tabella separata
CE-safety	:	For CE-ITTR approval, the maximal allowed door weight with this construction 126kg.
Uso	:	Residenziale
Disponibilità	:	FFEU
Correlato	:	ACC, RSCHT20, RSCVT20Z

Molle a trazione, 01. Molle a trazione

TSC755-2546 *novità!*

Set di molle a tensione pre-assemblate, RSC-T L=941mm



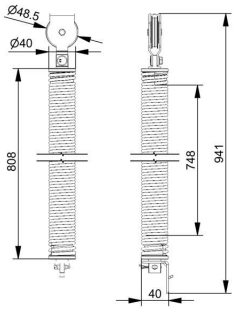

Unità	:	set (1)
Confezione	:	8
Peso/unità	:	3,49 kg
Action	:	Available 1-4-2016, part of upgraded RSC-T system!
Configuration	:	Order in bulk or configure with RSC Create
Marcatura	:	TSC755-....
Massimo diametro del cavo	:	2,4 mm
Massimo peso del manto	:	See TSC-spring matrix for exact kg
Massima prestazione	:	max extension 1050mm
Lunghezza	:	941 mm
Diametro esterno	:	40 mm
Application	:	Nel RSC-T, si applicano 2 set molle identiche per porta. Combinazione fino a 126kg!
Function	:	Bilanciare la porta. La molla si monta all'interno della guida verticale RSCVT...Z. La molla è completamente pre assemblata con piastra inferiore, molla dentro molla e staffa superiore compresa puleggia. Guardate il manuale e tabella separata
CE-safety	:	For CE-ITTR approval, the maximal allowed door weight with this construction 126kg.
Uso	:	Residenziale
Disponibilità	:	FFEU
Correlato	:	ACC, RSCHT20, RSCVT20Z

Molle a trazione, 01. Molle a trazione

TSC755-2732 *novità!*

Set di molle a tensione pre-assemblate, RSC-T L=938mm



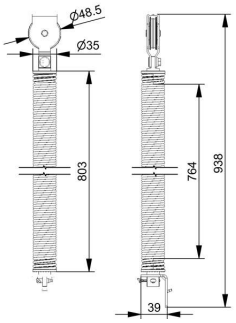

Unità	:	set (1)
Confezione	:	8
Peso/unità	:	2,66 kg
Action	:	Available 1-4-2016, part of upgraded RSC-T system!
Configuration	:	Order in bulk or configure with RSC Create
Marcatura	:	TSC755-....
Massimo diametro del cavo	:	2,4 mm
Massimo peso del manto	:	See TSC-spring matrix for exact kg
Massima prestazione	:	max extension 1050mm
Lunghezza	:	938 mm
Diametro esterno	:	35 mm
Application	:	Nel RSC-T, si applicano 2 set molle identiche per porta. Combinazione fino a 126kg!
Function	:	Bilanciare la porta. La molla si monta all'interno della guida verticale RSCVT...Z. La molla è completamente pre assemblata con piastra inferiore, molla dentro molla e staffa superiore compresa puleggia. Guardate il manuale e tabella separata
CE-safety	:	For CE-ITTR approval, the maximal allowed door weight with this construction 126kg.
Uso	:	Residenziale
Disponibilità	:	FFEU
Correlato	:	ACC, RSCHT20, RSCVT20Z

Molle a trazione, 01. Molle a trazione

TSC755-2735 *novità!*

Set di molle a tensione pre-assemblate, RSC-T L=938mm



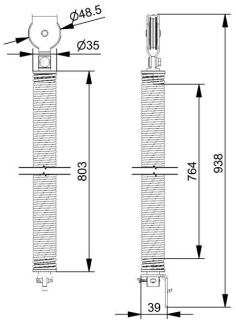

Unità	:	set (1)
Confezione	:	8
Peso/unità	:	2,77 kg
Action	:	Available 1-4-2016, part of upgraded RSC-T system!
Configuration	:	Order in bulk or configure with RSC Create
Marcatura	:	TSC755-....
Massimo diametro del cavo	:	2,4 mm
Massimo peso del manto	:	See TSC-spring matrix for exact kg
Massima prestazione	:	max extension 1050mm
Lunghezza	:	938 mm
Diametro esterno	:	35 mm
Application	:	Nel RSC-T, si applicano 2 set molle identiche per porta. Combinazione fino a 126kg!
Function	:	Bilanciare la porta. La molla si monta all'interno della guida verticale RSCVT...Z. La molla è completamente pre assemblata con piastra inferiore, molla dentro molla e staffa superiore compresa puleggia. Guardate il manuale e tabella separata
CE-safety	:	For CE-ITTR approval, the maximal allowed door weight with this construction 126kg.
Uso	:	Residenziale
Disponibilità	:	FFEU
Correlato	:	ACC, RSCHT20, RSCVT20Z

Molle a trazione, 01. Molle a trazione

TSC755-2737 *novità!*

Set di molle a tensione pre-assemblate, RSC-T L=938mm



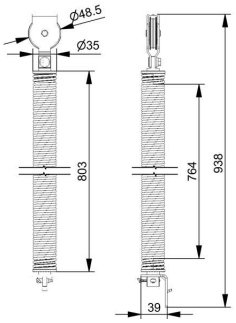

Unità	:	set (1)
Confezione	:	8
Peso/unità	:	2,89 kg
Action	:	Available 1-4-2016, part of upgraded RSC-T system!
Configuration	:	Order in bulk or configure with RSC Create
Marcatura	:	TSC755-....
Massimo diametro del cavo	:	2,4 mm
Massimo peso del manto	:	See TSC-spring matrix for exact kg
Massima prestazione	:	max extension 1050mm
Lunghezza	:	938 mm
Diametro esterno	:	35 mm
Application	:	Nel RSC-T, si applicano 2 set molle identiche per porta. Combinazione fino a 126kg!
Function	:	Bilanciare la porta. La molla si monta all'interno della guida verticale RSCVT...Z. La molla è completamente pre assemblata con piastra inferiore, molla dentro molla e staffa superiore compresa puleggia. Guardate il manuale e tabella separata
CE-safety	:	For CE-ITTR approval, the maximal allowed door weight with this construction 126kg.
Uso	:	Residenziale
Disponibilità	:	FFEU
Correlato	:	ACC, RSCHT20, RSCVT20Z

Molle a trazione, 01. Molle a trazione

TSC755-2742 *novità!*

Set di molle a tensione pre-assemblate, RSC-T L=941mm



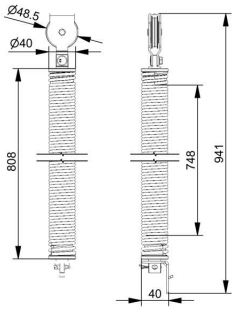

Unità	:	set (1)
Confezione	:	8
Peso/unità	:	3,44 kg
Action	:	Available 1-4-2016, part of upgraded RSC-T system!
Configuration	:	Order in bulk or configure with RSC Create
Marcatura	:	TSC755-....
Massimo diametro del cavo	:	2,4 mm
Massimo peso del manto	:	See TSC-spring matrix for exact kg
Massima prestazione	:	max extension 1050mm
Lunghezza	:	941 mm
Diametro esterno	:	40 mm
Application	:	Nel RSC-T, si applicano 2 set molle identiche per porta. Combinazione fino a 126kg!
Function	:	Bilanciare la porta. La molla si monta all'interno della guida verticale RSCVT...Z. La molla è completamente pre assemblata con piastra inferiore, molla dentro molla e staffa superiore compresa puleggia. Guardate il manuale e tabella separata
CE-safety	:	For CE-ITTR approval, the maximal allowed door weight with this construction 126kg.
Uso	:	Residenziale
Disponibilità	:	FFEU
Correlato	:	ACC, RSCHT20, RSCVT20Z

Molle a trazione, 01. Molle a trazione

TSC755-2744 *novità!*

Set di molle a tensione pre-assemblate, RSC-T L=941mm



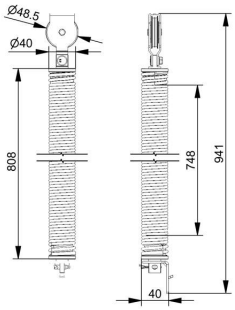

Unità	:	set (1)
Confezione	:	8
Peso/unità	:	3,48 kg
Action	:	Available 1-4-2016, part of upgraded RSC-T system!
Configuration	:	Order in bulk or configure with RSC Create
Marcatura	:	TSC755-....
Massimo diametro del cavo	:	2,4 mm
Massimo peso del manto	:	See TSC-spring matrix for exact kg
Massima prestazione	:	max extension 1050mm
Lunghezza	:	941 mm
Diametro esterno	:	40 mm
Application	:	Nel RSC-T, si applicano 2 set molle identiche per porta. Combinazione fino a 126kg!
Function	:	Bilanciare la porta. La molla si monta all'interno della guida verticale RSCVT...Z. La molla è completamente pre assemblata con piastra inferiore, molla dentro molla e staffa superiore compresa puleggia. Guardate il manuale e tabella separata
CE-safety	:	For CE-ITTR approval, the maximal allowed door weight with this construction 126kg.
Uso	:	Residenziale
Disponibilità	:	FFEU
Correlato	:	ACC, RSCHT20, RSCVT20Z

Molle a trazione, 01. Molle a trazione

TSC755-2746 *novità!*

Set di molle a tensione pre-assemblate, RSC-T L=941mm



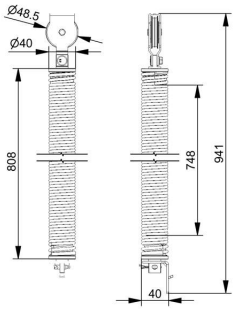

Unità	:	set (1)
Confezione	:	8
Peso/unità	:	3,61 kg
Action	:	Available 1-4-2016, part of upgraded RSC-T system!
Configuration	:	Order in bulk or configure with RSC Create
Marcatura	:	TSC755-....
Massimo diametro del cavo	:	2,4 mm
Massimo peso del manto	:	See TSC-spring matrix for exact kg
Massima prestazione	:	max extension 1050mm
Lunghezza	:	941 mm
Diametro esterno	:	40 mm
Application	:	Nel RSC-T, si applicano 2 set molle identiche per porta. Combinazione fino a 126kg!
Function	:	Bilanciare la porta. La molla si monta all'interno della guida verticale RSCVT...Z. La molla è completamente pre assemblata con piastra inferiore, molla dentro molla e staffa superiore compresa puleggia. Guardate il manuale e tabella separata
CE-safety	:	For CE-ITTR approval, the maximal allowed door weight with this construction 126kg.
Uso	:	Residenziale
Disponibilità	:	FFEU
Correlato	:	ACC, RSCHT20, RSCVT20Z

Molle a trazione, 01. Molle a trazione

TSC880-2235 *novità!*

Set di molle a tensione pre-assemblate, RSC-T L=1060mm



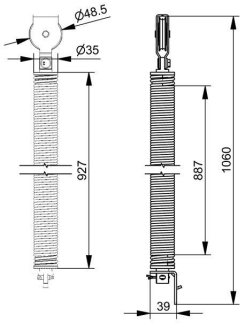

Unità	:	set (1)
Confezione	:	8
Peso/unità	:	2,91 kg
Action	:	Available 1-4-2016, part of upgraded RSC-T system!
Configuration	:	Order in bulk or configure with RSC Create
Marcatura	:	TSC880-....
Massimo diametro del cavo	:	2,4 mm
Massimo peso del manto	:	See TSC-spring matrix for exact kg
Massima prestazione	:	15.000 cycles, max extension 1150mm
Lunghezza	:	1060 mm
Diametro esterno	:	35 mm
Application	:	Nel RSC-T, si applicano 2 set molle identiche per porta. Combinazione fino a 126kg!
Function	:	Bilanciare la porta. La molla si monta all'interno della guida verticale RSCVT...Z. La molla è completamente pre assemblata con piastra inferiore, molla dentro molla e staffa superiore compresa puleggia. Guardate il manuale e tabella separata
CE-safety	:	For CE-ITTR approval, the maximal allowed door weight with this construction 126kg.
Uso	:	Residenziale
Disponibilità	:	FFEU
Correlato	:	ACC, RSCHT20, RSCVT20Z

Molle a trazione, 01. Molle a trazione

TSC880-2237 *novità!*

Set di molle a tensione pre-assemblate, RSC-T L=1060mm



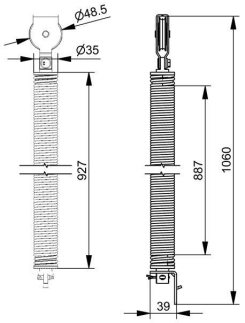

Unità	:	set (1)
Confezione	:	8
Peso/unità	:	3,03 kg
Action	:	Available 1-4-2016, part of upgraded RSC-T system!
Configuration	:	Order in bulk or configure with RSC Create
Marcatura	:	TSC880-....
Massimo diametro del cavo	:	2,4 mm
Massimo peso del manto	:	See TSC-spring matrix for exact kg
Massima prestazione	:	15.000 cycles, max extension 1150mm
Lunghezza	:	1060 mm
Diametro esterno	:	35 mm
Application	:	Nel RSC-T, si applicano 2 set molle identiche per porta. Combinazione fino a 126kg!
Function	:	Bilanciare la porta. La molla si monta all'interno della guida verticale RSCVT...Z. La molla è completamente pre assemblata con piastra inferiore, molla dentro molla e staffa superiore compresa puleggia. Guardate il manuale e tabella separata
CE-safety	:	For CE-ITTR approval, the maximal allowed door weight with this construction 126kg.
Uso	:	Residenziale
Disponibilità	:	FFEU
Correlato	:	ACC, RSCHT20, RSCVT20Z

Molle a trazione, 01. Molle a trazione

TSC880-2240 *novità!*

Set di molle a tensione pre-assemblate, RSC-T L=1060mm



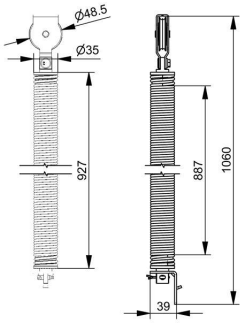

Unità	:	set (1)
Confezione	:	8
Peso/unità	:	3,17 kg
Action	:	Available 1-4-2016, part of upgraded RSC-T system!
Configuration	:	Order in bulk or configure with RSC Create
Marcatura	:	TSC880-....
Massimo diametro del cavo	:	2,4 mm
Massimo peso del manto	:	See TSC-spring matrix for exact kg
Massima prestazione	:	15.000 cycles, max extension 1150mm
Lunghezza	:	1060 mm
Diametro esterno	:	35 mm
Application	:	Nel RSC-T, si applicano 2 set molle identiche per porta. Combinazione fino a 126kg!
Function	:	Bilanciare la porta. La molla si monta all'interno della guida verticale RSCVT...Z. La molla è completamente pre assemblata con piastra inferiore, molla dentro molla e staffa superiore compresa puleggia. Guardate il manuale e tabella separata
CE-safety	:	For CE-ITTR approval, the maximal allowed door weight with this construction 126kg.
Uso	:	Residenziale
Disponibilità	:	FFEU
Correlato	:	ACC, RSCHT20, RSCVT20Z

Molle a trazione, 01. Molle a trazione

TSC880-2245 *novità!*

Set di molle a tensione pre-assemblate, RSC-T L=941mm



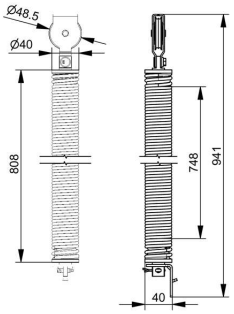

Unità	:	set (1)
Confezione	:	8
Peso/unità	:	3,77 kg
Action	:	Available 1-4-2016, part of upgraded RSC-T system!
Configuration	:	Order in bulk or configure with RSC Create
Marcatura	:	TSC880-....
Massimo diametro del cavo	:	2,4 mm
Massimo peso del manto	:	See TSC-spring matrix for exact kg
Massima prestazione	:	15.000 cycles, max extension 1150mm
Lunghezza	:	941 mm
Diametro esterno	:	40 mm
Application	:	Nel RSC-T, si applicano 2 set molle identiche per porta. Combinazione fino a 126kg!
Function	:	Bilanciare la porta. La molla si monta all'interno della guida verticale RSCVT...Z. La molla è completamente pre assemblata con piastra inferiore, molla dentro molla e staffa superiore compresa puleggia. Guardate il manuale e tabella separata
CE-safety	:	For CE-ITTR approval, the maximal allowed door weight with this construction 126kg.
Uso	:	Residenziale
Disponibilità	:	FFEU
Correlato	:	ACC, RSCHT20, RSCVT20Z

Molle a trazione, 01. Molle a trazione

TSC880-2247 *novità!*

Set di molle a tensione pre-assemblate, RSC-T L=941mm



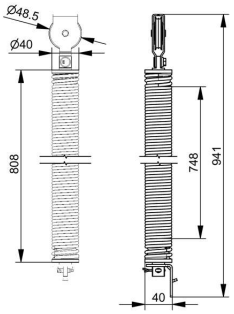

Unità	:	set (1)
Confezione	:	8
Peso/unità	:	3,92 kg
Action	:	Available 1-4-2016, part of upgraded RSC-T system!
Configuration	:	Order in bulk or configure with RSC Create
Marcatura	:	TSC880-....
Massimo diametro del cavo	:	2,4 mm
Massimo peso del manto	:	See TSC-spring matrix for exact kg
Massima prestazione	:	15.000 cycles, max extension 1150mm
Lunghezza	:	941 mm
Diametro esterno	:	40 mm
Application	:	Nel RSC-T, si applicano 2 set molle identiche per porta. Combinazione fino a 126kg!
Function	:	Bilanciare la porta. La molla si monta all'interno della guida verticale RSCVT...Z. La molla è completamente pre assemblata con piastra inferiore, molla dentro molla e staffa superiore compresa puleggia. Guardate il manuale e tabella separata
CE-safety	:	For CE-ITTR approval, the maximal allowed door weight with this construction 126kg.
Uso	:	Residenziale
Disponibilità	:	FFEU
Correlato	:	ACC, RSCHT20, RSCVT20Z

Molle a trazione, 01. Molle a trazione

TSC880-2535 *novità!*

Set di molle a tensione pre-assemblate, RSC-T L=1060mm



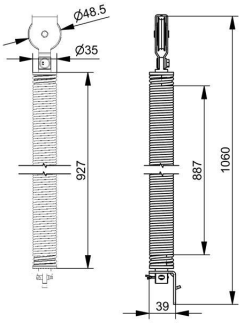

Unità	:	set (1)
Confezione	:	8
Peso/unità	:	3,05 kg
Action	:	Available 1-4-2016, part of upgraded RSC-T system!
Configuration	:	Order in bulk or configure with RSC Create
Marcatura	:	TSC880-....
Massimo diametro del cavo	:	2,4 mm
Massimo peso del manto	:	See TSC-spring matrix for exact kg
Massima prestazione	:	15.000 cycles, max extension 1150mm
Lunghezza	:	1060 mm
Diametro esterno	:	35 mm
Application	:	Nel RSC-T, si applicano 2 set molle identiche per porta. Combinazione fino a 126kg!
Function	:	.Bilanciare la porta. La molla si monta all'interno della guida verticale RSCVT...Z. La molla è completamente pre assemblata con piastra inferiore, molla dentro molla e staffa superiore compresa puleggia. Guardate il manuale e tabella separata
CE-safety	:	For CE-ITTR approval, the maximal allowed door weight with this construction 126kg.
Uso	:	Residenziale
Disponibilità	:	FFEU
Correlato	:	ACC, RSCHT20, RSCVT20Z

Molle a trazione, 01. Molle a trazione

TSC880-2537 *novità!*

Set di molle a tensione pre-assemblate, RSC-T L=1060mm



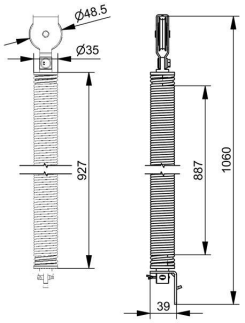

Unità	:	set (1)
Confezione	:	8
Peso/unità	:	3,17 kg
Action	:	Available 1-4-2016, part of upgraded RSC-T system!
Configuration	:	Order in bulk or configure with RSC Create
Marcatura	:	TSC880-....
Massimo diametro del cavo	:	2,4 mm
Massimo peso del manto	:	See TSC-spring matrix for exact kg
Massima prestazione	:	15.000 cycles, max extension 1150mm
Lunghezza	:	1060 mm
Diametro esterno	:	35 mm
Application	:	Nel RSC-T, si applicano 2 set molle identiche per porta. Combinazione fino a 126kg!
Function	:	Bilanciare la porta. La molla si monta all'interno della guida verticale RSCVT...Z. La molla è completamente pre assemblata con piastra inferiore, molla dentro molla e staffa superiore compresa puleggia. Guardate il manuale e tabella separata
CE-safety	:	For CE-ITTR approval, the maximal allowed door weight with this construction 126kg.
Uso	:	Residenziale
Disponibilità	:	FFEU
Correlato	:	ACC, RSCHT20, RSCVT20Z

Molle a trazione, 01. Molle a trazione

TSC880-2540 *novità!*

Set di molle a tensione pre-assemblate, RSC-T L=1060mm



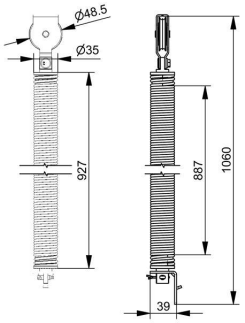

Unità	:	set (1)
Confezione	:	8
Peso/unità	:	3,31 kg
Action	:	Available 1-4-2016, part of upgraded RSC-T system!
Configuration	:	Order in bulk or configure with RSC Create
Marcatura	:	TSC880-....
Massimo diametro del cavo	:	2,4 mm
Massimo peso del manto	:	See TSC-spring matrix for exact kg
Massima prestazione	:	15.000 cycles, max extension 1150mm
Lunghezza	:	1060 mm
Diametro esterno	:	35 mm
Application	:	Nel RSC-T, si applicano 2 set molle identiche per porta. Combinazione fino a 126kg!
Function	:	Bilanciare la porta. La molla si monta all'interno della guida verticale RSCVT...Z. La molla è completamente pre assemblata con piastra inferiore, molla dentro molla e staffa superiore compresa puleggia. Guardate il manuale e tabella separata
CE-safety	:	For CE-ITTR approval, the maximal allowed door weight with this construction 126kg.
Uso	:	Residenziale
Disponibilità	:	FFEU
Correlato	:	ACC, RSCHT20, RSCVT20Z

Molle a trazione, 01. Molle a trazione

TSC880-2545 *novità!*

Set di molle a tensione pre-assemblate, RSC-T L=941mm



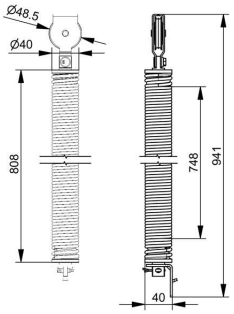

Unità	:	set (1)
Confezione	:	8
Peso/unità	:	3,77 kg
Action	:	Available 1-4-2016, part of upgraded RSC-T system!
Configuration	:	Order in bulk or configure with RSC Create
Marcatura	:	TSC880-....
Massimo diametro del cavo	:	2,4 mm
Massimo peso del manto	:	See TSC-spring matrix for exact kg
Massima prestazione	:	15.000 cycles, max extension 1150mm
Lunghezza	:	941 mm
Diametro esterno	:	40 mm
Application	:	Nel RSC-T, si applicano 2 set molle identiche per porta. Combinazione fino a 126kg!
Function	:	Bilanciare la porta. La molla si monta all'interno della guida verticale RSCVT...Z. La molla è completamente pre assemblata con piastra inferiore, molla dentro molla e staffa superiore compresa puleggia. Guardate il manuale e tabella separata
CE-safety	:	For CE-ITTR approval, the maximal allowed door weight with this construction 126kg.
Uso	:	Residenziale
Disponibilità	:	FFEU
Correlato	:	ACC, RSCHT20, RSCVT20Z

Molle a trazione, 01. Molle a trazione

TSC880-2547 *novità!*

Set di molle a tensione pre-assemblate, RSC-T L=941mm



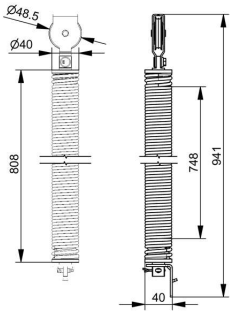

Unità	:	set (1)
Confezione	:	8
Peso/unità	:	4,07 kg
Action	:	Available 1-4-2016, part of upgraded RSC-T system!
Configuration	:	Order in bulk or configure with RSC Create
Marcatura	:	TSC880-....
Massimo diametro del cavo	:	2,4 mm
Massimo peso del manto	:	See TSC-spring matrix for exact kg
Massima prestazione	:	15.000 cycles, max extension 1150mm
Lunghezza	:	941 mm
Diametro esterno	:	40 mm
Application	:	Nel RSC-T, si applicano 2 set molle identiche per porta. Combinazione fino a 126kg!
Function	:	Bilanciare la porta. La molla si monta all'interno della guida verticale RSCVT...Z. La molla è completamente pre assemblata con piastra inferiore, molla dentro molla e staffa superiore compresa puleggia. Guardate il manuale e tabella separata
CE-safety	:	For CE-ITTR approval, the maximal allowed door weight with this construction 126kg.
Uso	:	Residenziale
Disponibilità	:	FFEU
Correlato	:	ACC, RSCHT20, RSCVT20Z

Molle a trazione, 01. Molle a trazione

TSC880-2735 *novità!*

Set di molle a tensione pre-assemblate, RSC-T L=1060mm



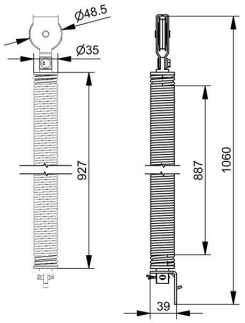

Unità	:	set (1)
Confezione	:	8
Peso/unità	:	3,21 kg
Action	:	Available 1-4-2016, part of upgraded RSC-T system!
Configuration	:	Order in bulk or configure with RSC Create
Marcatura	:	TSC880-....
Massimo diametro del cavo	:	2,4 mm
Massimo peso del manto	:	See TSC-spring matrix for exact kg
Massima prestazione	:	15.000 cycles, max extension 1150mm
Lunghezza	:	1060 mm
Diametro esterno	:	35 mm
Application	:	Nel RSC-T, si applicano 2 set molle identiche per porta. Combinazione fino a 126kg!
Function	:	Bilanciare la porta. La molla si monta all'interno della guida verticale RSCVT...Z. La molla è completamente pre assemblata con piastra inferiore, molla dentro molla e staffa superiore compresa puleggia. Guardate il manuale e tabella separata
CE-safety	:	For CE-ITTR approval, the maximal allowed door weight with this construction 126kg.
Uso	:	Residenziale
Disponibilità	:	FFEU
Correlato	:	ACC, RSCHT20, RSCVT20Z

Molle a trazione, 01. Molle a trazione

TSC880-2737 *novità!*

Set di molle a tensione pre-assemblate, RSC-T L=1060mm



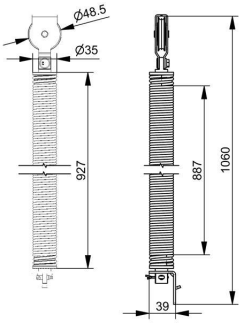

Unità	:	set (1)
Confezione	:	8
Peso/unità	:	3,34 kg
Action	:	Available 1-4-2016, part of upgraded RSC-T system!
Configuration	:	Order in bulk or configure with RSC Create
Marcatura	:	TSC880-....
Massimo diametro del cavo	:	2,4 mm
Massimo peso del manto	:	See TSC-spring matrix for exact kg
Massima prestazione	:	15.000 cycles, max extension 1150mm
Lunghezza	:	1060 mm
Diametro esterno	:	35 mm
Application	:	Nel RSC-T, si applicano 2 set molle identiche per porta. Combinazione fino a 126kg!
Function	:	Bilanciare la porta. La molla si monta all'interno della guida verticale RSCVT...Z. La molla è completamente pre assemblata con piastra inferiore, molla dentro molla e staffa superiore compresa puleggia. Guardate il manuale e tabella separata
CE-safety	:	For CE-ITTR approval, the maximal allowed door weight with this construction 126kg.
Uso	:	Residenziale
Disponibilità	:	FFEU
Correlato	:	ACC, RSCHT20, RSCVT20Z

Molle a trazione, 01. Molle a trazione

TSC880-2740 *novità!*

Set di molle a tensione pre-assemblate, RSC-T L=1060mm



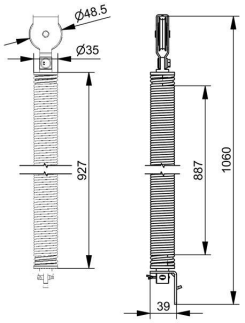

Unità	:	set (1)
Confezione	:	8
Peso/unità	:	3,48 kg
Action	:	Available 1-4-2016, part of upgraded RSC-T system!
Configuration	:	Order in bulk or configure with RSC Create
Marcatura	:	TSC880-....
Massimo diametro del cavo	:	2,4 mm
Massimo peso del manto	:	See TSC-spring matrix for exact kg
Massima prestazione	:	15.000 cycles, max extension 1150mm
Lunghezza	:	1060 mm
Diametro esterno	:	35 mm
Application	:	Nel RSC-T, si applicano 2 set molle identiche per porta. Combinazione fino a 126kg!
Function	:	Bilanciare la porta. La molla si monta all'interno della guida verticale RSCVT...Z. La molla è completamente pre assemblata con piastra inferiore, molla dentro molla e staffa superiore compresa puleggia. Guardate il manuale e tabella separata
CE-safety	:	For CE-ITTR approval, the maximal allowed door weight with this construction 126kg.
Uso	:	Residenziale
Disponibilità	:	FFEU
Correlato	:	ACC, RSCHT20, RSCVT20Z

Molle a trazione, 01. Molle a trazione

TSC880-2745 *novità!*

Set di molle a tensione pre-assemblate, RSC-T L=941mm



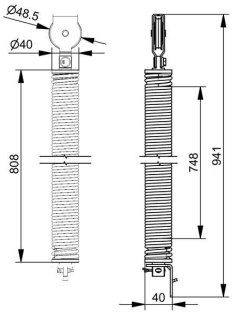

Unità	:	set (1)
Confezione	:	8
Peso/unità	:	4,08 kg
Marcatura	:	TSC880-....
Massimo diametro del cavo	:	2,4 mm
Massimo peso del manto	:	See TSC-spring matrix for exact kg
Massima prestazione	:	15.000 cycles, max extension 1150mm
Lunghezza	:	941 mm
Diametro esterno	:	40 mm
Application	:	Nel RSC-T, si applicano 2 set molle identiche per porta. Combinazione fino a 126kg!
Function	:	Bilanciare la porta. La molla si monta all'interno della guida verticale RSCVT...Z. La molla è completamente pre assemblata con piastra inferiore, molla dentro molla e staffa superiore compresa puleggia. Guardate il manuale e tabella separata
CE-safety	:	For CE-ITTR approval, the maximal allowed door weight with this construction 126kg.
Uso	:	Residenziale
Disponibilità	:	FFEU
Correlato	:	ACC, RSCHT20, RSCVT20Z

Molle a trazione, 01. Molle a trazione

TSC880-2747 *novità!*

Set di molle a tensione pre-assemblate, RSC-T L=941mm



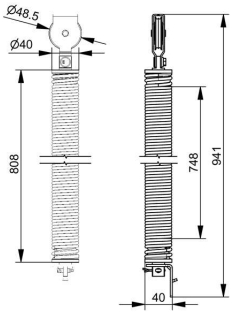

Unità	:	set (1)
Confezione	:	8
Peso/unità	:	4,23 kg
Action	:	Available 1-4-2016, part of upgraded RSC-T system!
Configuration	:	Order in bulk or configure with RSC Create
Marcatura	:	TSC880-....
Massimo diametro del cavo	:	2,4 mm
Massimo peso del manto	:	See TSC-spring matrix for exact kg
Massima prestazione	:	15.000 cycles, max extension 1150mm
Lunghezza	:	941 mm
Diametro esterno	:	40 mm
Application	:	In residential door system RSC-T, apply two equal spring sets per door. Spring combination up to 126 kg!
Function	:	Balancing the door weight. The spring is mounted inside the vertical track set RSCVT..Z. The spring is completely pre-assembled with lower connection bracket, spring-in-spring and with top bracket including pulley wheel. See manual and separate selection table.
CE-safety	:	For CE-ITTR approval, the maximal allowed door weight with this construction 126kg.
Uso	:	Residenziale
Disponibilità	:	FFEU
Correlato	:	ACC, RSCHT20, RSCVT20Z

Molle a trazione, 01. Molle a trazione

TSC880-3145 *novità!*

Set di molle a tensione pre-assemblate, RSC-T L=941mm



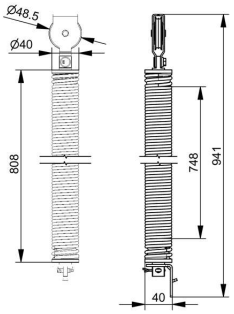

Unità	:	set (1)
Confezione	:	8
Peso/unità	:	4,34 kg
Action	:	Available 1-4-2016, part of upgraded RSC-T system!
Configuration	:	Order in bulk or configure with RSC Create
Marcatura	:	TSC880-....
Massimo diametro del cavo	:	2,4 mm
Massimo peso del manto	:	See TSC-spring matrix for exact kg
Massima prestazione	:	15.000 cycles, max extension 1150mm
Lunghezza	:	941 mm
Diametro esterno	:	40 mm
Application	:	In residential door system RSC-T, apply two equal spring sets per door. Spring combination up to 126 kg!
Function	:	Balancing the door weight. The spring is mounted inside the vertical track set RSCVT..Z. The spring is completely pre-assembled with lower connection bracket, spring-in-spring and with top bracket including pulley wheel. See manual and separate selection table.
CE-safety	:	For CE-ITTR approval, the maximal allowed door weight with this construction 126kg.
Uso	:	Residenziale
Disponibilità	:	FFEU
Correlato	:	ACC, RSCHT20, RSCVT20Z

Molle a trazione, 01. Molle a trazione

TSC880-3147 *novità!*

Set di molle a tensione pre-assemblate, RSC-T L=941mm



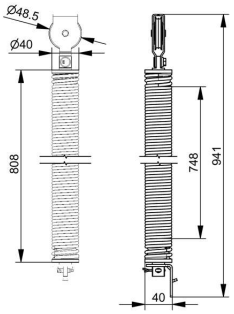

Unità	:	set (1)
Confezione	:	8
Peso/unità	:	4,49 kg
Action	:	Available 1-4-2016, part of upgraded RSC-T system!
Configuration	:	Order in bulk or configure with RSC Create
Marcatura	:	TSC880-....
Massimo diametro del cavo	:	2,4 mm
Massimo peso del manto	:	See TSC-spring matrix for exact kg
Massima prestazione	:	15.000 cycles, max extension 1150mm
Lunghezza	:	941 mm
Diametro esterno	:	40 mm
Application	:	In residential door system RSC-T, apply two equal spring sets per door. Spring combination up to 126 kg!
Function	:	Balancing the door weight. The spring is mounted inside the vertical track set RSCVT..Z. The spring is completely pre-assembled with lower connection bracket, spring-in-spring and with top bracket including pulley wheel. See manual and separate selection table.
CE-safety	:	For CE-ITTR approval, the maximal allowed door weight with this construction 126kg.
Uso	:	Residenziale
Disponibilità	:	FFEU
Correlato	:	ACC, RSCHT20, RSCVT20Z

Molle di torsione, 01. Verniciate

VL45-1-3000PS *novità!*

Molla di torsione
Lunghezze standard, verniciato
4.5x51x3000mm, LHW



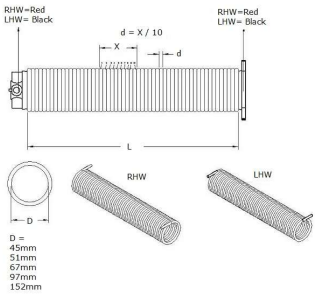

Unità	:	unita (1)
Confezione	:	1
Peso/unità	:	14,9 kg
Materiale	:	Filo molla verniciato, EN10270 classe SH
Dimensioni (larghezza, altezza, spessore)	:	Wire 4,5 mm
Lunghezza	:	3000 mm
Diametro interno	:	51 mm
Application	:	Sabbiatura, molle verniciate aumentano i cicli vita della molla confrontato con quelle nere e galvanizzate. Il processo di sabbiatura FlexiForce aumenta questo del 40%! Questo ti permette di scegliere la molla più leggera (meno kg) per la stessa applicazione
Function	:	Prodotto dalla FlexiForce, il filo, dopo l'avvolgimento, riceve un trattamento di sabbiatura a caldo. Il colore è un blu (RAL5014) con un'apparenza di alta qualità! Disponibile anche pre assemblata, molla fix-to-size. Guarda il nostro filmato; spring production!
Group code	:	S
Uso	:	Industriale, residenziale
Disponibilità	:	FFEU
Correlato	:	FF200, RES-TB, WGD10

Molle di torsione, 01. Verniciate

VL50-1-3250PS *novità!*

Molla di torsione
Lunghezze standard, verniciato
5.0x51x3000mm, LHW



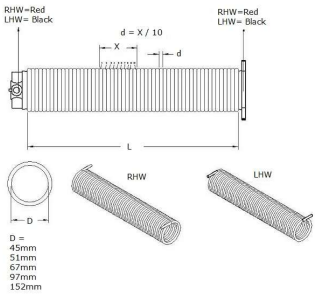

Unità	:	unita (1)
Confezione	:	1
Peso/unità	:	17,6 kg
Materiale	:	Filo molla verniciato, EN10270 classe SH
Dimensioni (larghezza, altezza, spessore)	:	Wire 5,0 mm
Lunghezza	:	3250 mm
Diametro interno	:	51 mm
Application	:	Sabbiatura, molle verniciate aumentano i cicli vita della molla confrontato con quelle nere e galvanizzate. Il processo di sabbiatura FlexiForce aumenta questo del 40%! Questo ti permette di scegliere la molla più leggera (meno kg) per la stessa applicazione
Function	:	Prodotto dalla FlexiForce, il filo, dopo l'avvolgimento, riceve un trattamento di sabbiatura a caldo. Il colore è un blu (RAL5014) con un'apparenza di alta qualità! Disponibile anche pre assemblata, molla fix-to-size. Guarda il nostro filmato; spring production!
Group code	:	S
Uso	:	Industriale, residenziale
Disponibilità	:	FFEU
Correlato	:	FF200, RES-TB, WGD10

Molle di torsione, 01. Verniciate

VL55-1-3250PS *novità!*

Molla di torsione
Lunghezze standard, verniciato
5.5x51x3000mm, LHW



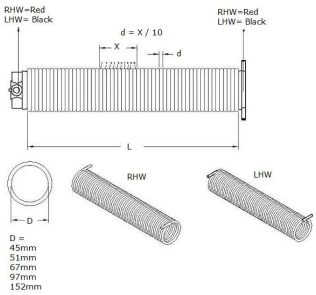

Unità	:	unita (1)
Confezione	:	1
Peso/unità	:	19,5 kg
Materiale	:	Filo molla verniciato, EN10270 classe SH
Dimensioni (larghezza, altezza, spessore)	:	Wire 5,5 mm
Lunghezza	:	3250 mm
Diametro interno	:	51 mm
Application	:	Sabbiatura, molle verniciate aumentano i cicli vita della molla confrontato con quelle nere e galvanizzate. Il processo di sabbiatura FlexiForce aumenta questo del 40%! Questo ti permette di scegliere la molla più leggera (meno kg) per la stessa applicazione
Function	:	Prodotto dalla FlexiForce, il filo, dopo l'avvolgimento, riceve un trattamento di sabbiatura a caldo. Il colore è un blu (RAL5014) con un'apparenza di alta qualità! Disponibile anche pre assemblata, molla fix-to-size. Guarda il nostro filmato; spring production!
Group code	:	S
Uso	:	Industriale, residenziale
Disponibilità	:	FFEU
Correlato	:	FF200, RES-TB, WGD10

Molle di torsione, 01. Verniciate

VL60-1-3000PS *novità!*

Molla di torsione
Lunghezze standard, verniciato
6.0x51x3000mm, LHW



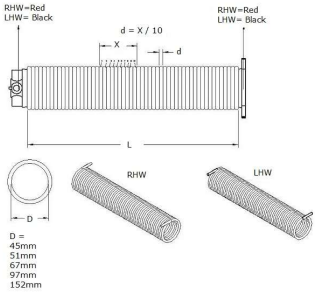

Unità	:	unita (1)
Confezione	:	1
Peso/unità	:	19,8 kg
Materiale	:	Filo molla verniciato, EN10270 classe SH
Dimensioni (larghezza, altezza, spessore)	:	Wire 6,0 mm
Lunghezza	:	3000 mm
Diametro interno	:	51 mm
Application	:	Sabbiatura, molle verniciate aumentano i cicli vita della molla confrontato con quelle nere e galvanizzate. Il processo di sabbiatura FlexiForce aumenta questo del 40%! Questo ti permette di scegliere la molla più leggera (meno kg) per la stessa applicazione
Function	:	Prodotto dalla FlexiForce, il filo, dopo l'avvolgimento, riceve un trattamento di sabbiatura a caldo. Il colore è un blu (RAL5014) con un'apparenza di alta qualità! Disponibile anche pre assemblata, molla fix-to-size. Guarda il nostro filmato; spring production!
Group code	:	S
Uso	:	Industriale, residenziale
Disponibilità	:	FFEU
Correlato	:	FF200, RES-TB, WGD10

Molle di torsione, 01. Verniciate

VL65-2-3000PS *novità!*

Molla di torsione
Lunghezze standard, verniciato
6.5x67x3000mm, LHW



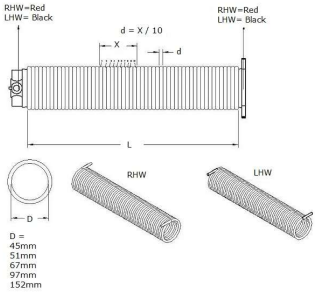

Unità	:	unita (1)
Confezione	:	1
Peso/unità	:	23,4 kg
Materiale	:	Filo molla verniciato, EN10270 classe SH
Dimensioni (larghezza, altezza, spessore)	:	Wire 6,5 mm
Lunghezza	:	3000 mm
Diametro interno	:	67 mm
Application	:	Sabbiatura, molle verniciate aumentano i cicli vita della molla confrontato con quelle nere e galvanizzate. Il processo di sabbiatura FlexiForce aumenta questo del 40%! Questo ti permette di scegliere la molla più leggera (meno kg) per la stessa applicazione
Function	:	Prodotto dalla FlexiForce, il filo, dopo l'avvolgimento, riceve un trattamento di sabbiatura a caldo. Il colore è un blu (RAL5014) con un'apparenza di alta qualità! Disponibile anche pre assemblata, molla fix-to-size. Guarda il nostro filmato; spring production!
Group code	:	S
Uso	:	Industriale, residenziale
Disponibilità	:	FFEU
Correlato	:	FF263, RES-TB, WGD10

Molle di torsione, 01. Verniciate

VL70-2-3250PS *novità!*

Molla di torsione
Lunghezze standard, verniciato
7.0x67x3250mm, LHW



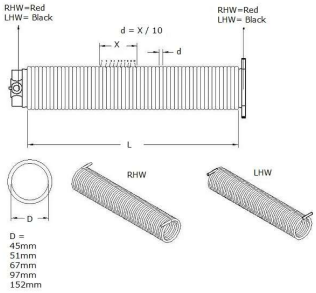

Unità	:	unita (1)
Confezione	:	1
Peso/unità	:	32,4 kg
Materiale	:	Filo molla verniciato, EN10270 classe SH
Dimensioni (larghezza, altezza, spessore)	:	Wire 7,0 mm
Lunghezza	:	3250 mm
Diametro interno	:	67 mm
Application	:	Sabbiatura, molle verniciate aumentano i cicli vita della molla confrontato con quelle nere e galvanizzate. Il processo di sabbiatura FlexiForce aumenta questo del 40%! Questo ti permette di scegliere la molla più leggera (meno kg) per la stessa applicazione
Function	:	Prodotto dalla FlexiForce, il filo, dopo l'avvolgimento, riceve un trattamento di sabbiatura a caldo. Il colore è un blu (RAL5014) con un'apparenza di alta qualità! Disponibile anche pre assemblata, molla fix-to-size. Guarda il nostro filmato; spring production!
Group code	:	S
Uso	:	Industriale, residenziale
Disponibilità	:	FFEU
Correlato	:	FF263, RES-TB, WGD10

Molle di torsione, 01. Verniciate

VR45-1-3000PS *novità!*

Molla di torsione
Lunghezze standard, verniciato
4.5x51x3000mm, RHW



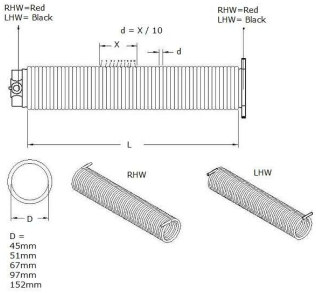

Unità	:	unita (1)
Confezione	:	1
Peso/unità	:	14,9 kg
Materiale	:	Filo molla verniciato, EN10270 classe SH
Dimensioni (larghezza, altezza, spessore)	:	Wire 4,5 mm
Lunghezza	:	3000 mm
Diametro interno	:	51 mm
Application	:	Sabbiatura, molle verniciate aumentano i cicli vita della molla confrontato con quelle nere e galvanizzate. Il processo di sabbiatura FlexiForce aumenta questo del 40%! Questo ti permette di scegliere la molla più leggera (meno kg) per la stessa applicazione
Function	:	Prodotto dalla FlexiForce, il filo, dopo l'avvolgimento, riceve un trattamento di sabbiatura a caldo. Il colore è un blu (RAL5014) con un'apparenza di alta qualità! Disponibile anche pre assemblata, molla fix-to-size. Guarda il nostro filmato; spring production!
Group code	:	S
Uso	:	Industriale, residenziale
Disponibilità	:	FFEU
Correlato	:	FF200, RES-TB, WGD10

Molle di torsione, 01. Verniciate

VR50-1-3250PS *novità!*

Molla di torsione
Lunghezze standard, verniciato
5.0x51x3000mm, RHW



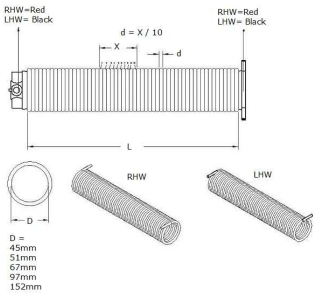

Unità	:	unita (1)
Confezione	:	1
Peso/unità	:	17,6 kg
Materiale	:	Filo molla verniciato, EN10270 classe SH
Dimensioni (larghezza, altezza, spessore)	:	Wire 5,0 mm
Lunghezza	:	3250 mm
Diametro interno	:	51 mm
Application	:	Sabbiatura, molle verniciate aumentano i cicli vita della molla confrontato con quelle nere e galvanizzate. Il processo di sabbiatura FlexiForce aumenta questo del 40%! Questo ti permette di scegliere la molla più leggera (meno kg) per la stessa applicazione
Function	:	Prodotto dalla FlexiForce, il filo, dopo l'avvolgimento, riceve un trattamento di sabbiatura a caldo. Il colore è un blu (RAL5014) con un'apparenza di alta qualità! Disponibile anche pre assemblata, molla fix-to-size. Guarda il nostro filmato; spring production!
Group code	:	S
Uso	:	Industriale, residenziale
Disponibilità	:	FFEU
Correlato	:	FF200, RES-TB, WGD10

Molle di torsione, 01. Verniciate

VR55-1-3250PS *novità!*

Molla di torsione
Lunghezze standard, verniciato
5.5x51x3000mm, RHW



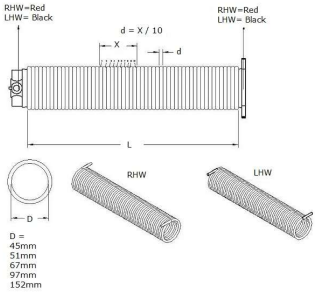

Unità	:	unita (1)
Confezione	:	1
Peso/unità	:	19,5 kg
Materiale	:	Filo molla verniciato, EN10270 classe SH
Dimensioni (larghezza, altezza, spessore)	:	Wire 5,5 mm
Lunghezza	:	3250 mm
Diametro interno	:	51 mm
Application	:	Sabbiatura, molle verniciate aumentano i cicli vita della molla confrontato con quelle nere e galvanizzate. Il processo di sabbiatura FlexiForce aumenta questo del 40%! Questo ti permette di scegliere la molla più leggera (meno kg) per la stessa applicazione
Function	:	Prodotto dalla FlexiForce, il filo, dopo l'avvolgimento, riceve un trattamento di sabbiatura a caldo. Il colore è un blu (RAL5014) con un'apparenza di alta qualità! Disponibile anche pre assemblata, molla fix-to-size. Guarda il nostro filmato; spring production!
Group code	:	S
Uso	:	Industriale, residenziale
Disponibilità	:	FFEU
Correlato	:	FF200, RES-TB, WGD10

Molle di torsione, 01. Verniciate

VR60-1-3000PS *novità!*

Molla di torsione
Lunghezze standard, verniciato
6.0x51x3000mm, RHW



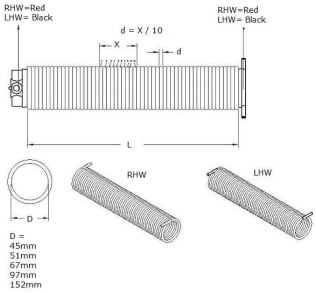

Unità	:	unita (1)
Confezione	:	1
Peso/unità	:	19,8 kg
Materiale	:	Filo molla verniciato, EN10270 classe SH
Dimensioni (larghezza, altezza, spessore)	:	Wire 6,0 mm
Lunghezza	:	3000 mm
Diametro interno	:	51 mm
Application	:	Sabbiatura, molle verniciate aumentano i cicli vita della molla confrontato con quelle nere e galvanizzate. Il processo di sabbiatura FlexiForce aumenta questo del 40%! Questo ti permette di scegliere la molla più leggera (meno kg) per la stessa applicazione
Function	:	Prodotto dalla FlexiForce, il filo, dopo l'avvolgimento, riceve un trattamento di sabbiatura a caldo. Il colore è un blu (RAL5014) con un'apparenza di alta qualità! Disponibile anche pre assemblata, molla fix-to-size. Guarda il nostro filmato; spring production!
Group code	:	S
Uso	:	Industriale, residenziale
Disponibilità	:	FFEU
Correlato	:	FF200, RES-TB, WGD10

Molle di torsione, 01. Verniciate

VR65-2-3000PS *novità!*

Molla di torsione
Lunghezze standard, verniciato
6.5x67x3000mm, RHW



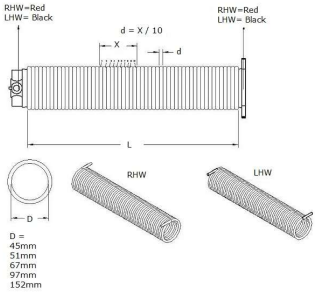

Unità	:	unita (1)
Confezione	:	1
Peso/unità	:	23,4 kg
Materiale	:	Filo molla verniciato, EN10270 classe SH
Dimensioni (larghezza, altezza, spessore)	:	Wire 6,5 mm
Lunghezza	:	3000 mm
Diametro interno	:	67 mm
Application	:	Sabbiatura, molle verniciate aumentano i cicli vita della molla confrontato con quelle nere e galvanizzate. Il processo di sabbiatura FlexiForce aumenta questo del 40%! Questo ti permette di scegliere la molla più leggera (meno kg) per la stessa applicazione
Function	:	Prodotto dalla FlexiForce, il filo, dopo l'avvolgimento, riceve un trattamento di sabbiatura a caldo. Il colore è un blu (RAL5014) con un'apparenza di alta qualità! Disponibile anche pre assemblata, molla fix-to-size. Guarda il nostro filmato; spring production!
Group code	:	S
Uso	:	Industriale, residenziale
Disponibilità	:	FFEU
Correlato	:	FF263, RES-TB, WGD10

Molle di torsione, 01. Verniciate

VR70-2-3250PS *novità!*

Molla di torsione
Lunghezze standard, verniciato
7.0x67x3250mm, RHW



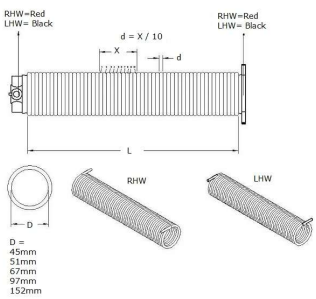

Unità	:	unita (1)
Confezione	:	1
Peso/unità	:	32,4 kg
Materiale	:	Filo molla verniciato, EN10270 classe SH
Dimensioni (larghezza, altezza, spessore)	:	Wire 7,0 mm
Lunghezza	:	3250 mm
Diametro interno	:	67 mm
Application	:	Sabbiatura, molle verniciate aumentano i cicli vita della molla confrontato con quelle nere e galvanizzate. Il processo di sabbiatura FlexiForce aumenta questo del 40%! Questo ti permette di scegliere la molla più leggera (meno kg) per la stessa applicazione
Function	:	Prodotto dalla FlexiForce, il filo, dopo l'avvolgimento, riceve un trattamento di sabbiatura a caldo. Il colore è un blu (RAL5014) con un'apparenza di alta qualità! Disponibile anche pre assemblata, molla fix-to-size. Guarda il nostro filmato; spring production!
Group code	:	S
Uso	:	Industriale, residenziale
Disponibilità	:	FFEU
Correlato	:	FF263, RES-TB, WGD10

Molle di torsione, 02. Zincato

VL45-1-3000GS

Molla di torsione
Zincata, lunghezze standard
4.5x51x3000mm, LHW



Unità	:	unita (1)
Confezione	:	1
Peso/unità	:	14,9 kg
Materiale	:	EN10270 class SH
Group code	:	S
Uso	:	Residenziale
Disponibilità	:	FFEU
Correlato	:	656SCTL, FF200, WGD10

Molle di torsione, 02. Zincato

VL50-1-3250GS

Molla di torsione
lunghezze, zincato
5,0x51x3250mm, LHW



Unità	: unita (1)
Confezione	: 1
Peso/unità	: 17,6 kg
Materiale	: Filo d'acciaio per molle zincato, DIN17223, classe C
Dimensioni (larghezza, altezza, spessore	: Filo 5mm
Lunghezza	: 3250mm
Diametro interno	: 51mm
Group code	: S
Uso	: Industriale, residenziale
Disponibilità	: FFEU
Correlato	: 656SCTL, FF200, WGD10

VL55-1-3250GS

Molla di torsione
lunghezze, zincato
5,5x51x3250mm, LHW



Unità	: unita (1)
Confezione	: 1
Peso/unità	: 19,5 kg
Materiale	: Filo d'acciaio per molle zincato, DIN17223, classe C
Dimensioni (larghezza, altezza, spessore	: Filo 5,5mm
Lunghezza	: 3250mm
Diametro interno	: 51mm
Group code	: S
Uso	: Industriale, residenziale
Disponibilità	: FFEU
Correlato	: 656SCTL, FF200, WGD10

VL60-1-3000GS

Molla di torsione
lunghezze, zincato
6,0x51x3000mm, LHW



Unità	: unita (1)
Confezione	: 1
Peso/unità	: 19,8 kg
Materiale	: Filo d'acciaio per molle zincato, DIN17223, classe C
Dimensioni (larghezza, altezza, spessore	: Filo 6mm
Lunghezza	: 3000mm
Diametro interno	: 51mm
Group code	: S
Uso	: Industriale, residenziale
Disponibilità	: FFEU
Correlato	: 656SCTL, FF200, WGD10

Molle di torsione, 02. Zincato

VL65-2-3000GS

Molla di torsione
lunghezze, zincato
6,5x67x3000mm, LHW



Unità	: unita (1)
Confezione	: 1
Peso/unità	: 27,7 kg
Materiale	: Filo d'acciaio per molle zincato, DIN17223, classe C
Dimensioni (larghezza, altezza, spessore	Filo 6,5mm
Lunghezza	: 3000mm
Diametro interno	: 67mm
Group code	: S
Uso	: Industriale, residenziale
Disponibilità	: FFEU
Correlato	: 656SL, FF263, WGD10

VL70-2-3250GS

Molla di torsione
lunghezze, zincato
7,0x67x3250mm, LHW



Unità	: unita (1)
Confezione	: 1
Peso/unità	: 32,4 kg
Materiale	: Filo d'acciaio per molle zincato, DIN17223, classe C
Dimensioni (larghezza, altezza, spessore	Filo 7mm
Lunghezza	: 3250mm
Diametro interno	: 67mm
Group code	: S
Uso	: Industriale, residenziale
Disponibilità	: FFEU
Correlato	: 656SL, FF263, WGD10

VR45-1-3000GS

Molla di torsione
Zincata, lunghezze standard
4.5x51x3000mm, RHW



Unità	: unita (1)
Confezione	: 1
Peso/unità	: 14,9 kg
Materiale	: EN10270 class SH
Group code	: S
Uso	: Residenziale
Disponibilità	: FFEU
Correlato	: 656SCTL, FF200, WGD10

Molle di torsione, 02. Zincato

VR50-1-3250GS

Molla di torsione
lunghezze, zincato
5,0x51x3250mm, RHW



Unità	:	unita (1)
Confezione	:	1
Peso/unità	:	17,6 kg
Materiale	:	Filo d'acciaio per molle zincato, DIN17223, classe C
Dimensioni (larghezza, altezza, spessore	:	Filo 5mm
Lunghezza	:	3250mm
Diametro interno	:	51mm
Group code	:	S
Uso	:	Industriale, residenziale
Disponibilità	:	FFEU
Correlato	:	656SCTL, FF200, WGD10

VR55-1-3250GS

Molla di torsione
lunghezze, zincato
5,5x51x3250mm, RHW



Unità	:	unita (1)
Confezione	:	1
Peso/unità	:	19,5 kg
Materiale	:	Filo d'acciaio per molle zincato, DIN17223, classe C
Dimensioni (larghezza, altezza, spessore	:	Filo 5,5mm
Lunghezza	:	3250mm
Diametro interno	:	51mm
Group code	:	S
Uso	:	Industriale, residenziale
Disponibilità	:	FFEU
Correlato	:	656SCTL, FF200, WGD10

VR60-1-3000GS

Molla di torsione
lunghezze, zincato
6,0x51x3000mm, RHW



Unità	:	unita (1)
Confezione	:	1
Peso/unità	:	19,8 kg
Materiale	:	Filo d'acciaio per molle zincato, DIN17223, classe C
Dimensioni (larghezza, altezza, spessore	:	Filo 6mm
Lunghezza	:	3000mm
Diametro interno	:	51mm
Group code	:	S
Uso	:	Industriale, residenziale
Disponibilità	:	FFEU
Correlato	:	656SCTL, FF200, WGD10

Molle di torsione, 02. Zincato

VR65-2-3000GS

Molla di torsione
lunghezze, zincato
6,5x67x3000mm, RHW





Unità	: unita (1)
Confezione	: 1
Peso/unità	: 27,7 kg
Materiale	: Filo d'acciaio per molle zincato, DIN17223, classe C
Dimensioni (larghezza, altezza, spessore	Filo 6,5mm
Lunghezza	: 3000mm
Diametro interno	: 67mm
Group code	: S
Uso	: Industriale, residenziale
Disponibilità	: FFEU
Correlato	: 656SL, FF263, WGD10

VR70-2-3250GS

Molla di torsione
lunghezze, zincato
7,0x67x3250mm, RHW



Unità	: unita (1)
Confezione	: 1
Peso/unità	: 32,4 kg
Materiale	: Filo d'acciaio per molle zincato, DIN17223, classe C
Dimensioni (larghezza, altezza, spessore	Filo 7mm
Lunghezza	: 3250mm
Diametro interno	: 67mm
Group code	: S
Uso	: Industriale, residenziale
Disponibilità	: FFEU
Correlato	: 656SL, FF263, WGD10

Molle di torsione, 03. Naturale

VL45-1-3000NS

Molla di torsione
Naturale, lunghezze standard
4.5x51x3000mm, LHW



Unità	: unita (1)
Confezione	: 1
Peso/unità	: 14,90 kg
Materiale	: EN10270 class SH
Group code	: S
Uso	: Residenziale
Disponibilità	: FFEU
Correlato	: 656SCTL, FF200, WGD10

Molle di torsione, 03. Naturale

VR45-1-3000NS

Molla di torsione
Naturale, lunghezze standard
4.5x51x3000mm, RHW



Unità	: unita (1)
Confezione	: 1
Peso/unità	: 14,9 kg
Materiale	: EN10270 class SH
Group code	: S
Uso	: Residenziale
Disponibilità	: FFEU
Correlato	: 656SCTL, FF200, WGD10

Molle di torsione, 04. Diversi

1064PVC3000

Riempi molla
PVC
3 molle ¾", 95mm, L=3000mm, 1" albero



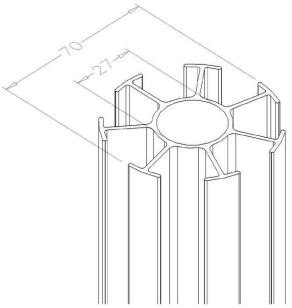

Unità	: unita (1)
Confezione	: 50
Peso/unità	: 5,1 kg
Materiale	: PVC
Lunghezza	: 3000 mm
Uso	: Industriale, residenziale
Disponibilità	: FFEU
Correlato	: VL80-3-3250NS, 670LH

VL/R-PP

Molla di torsione
verniciate a misura
pre assemblate



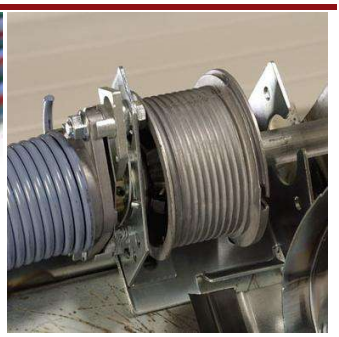

Unità	: unita (1)
Confezione	: 1
Peso/unità	: -
Materiale	: Filo d'acciaio nero per molle, EN10270 class SH
Uso	: Industriale, residenziale
Disponibilità	: FFEU
Correlato	: 1078P1-3000, WGD10

Montanti d´angolo, 01. Light (S), Metecno

40FS500L

cartella laterale
Metecno, Marcegaglia 40 mm / 500 mm, singolo, Largh. = 67 mm, sinistro



Unità	: unita (1)
Confezione	: 250
Peso/unità	: 0,5 kg
Materiale	: Piastra d'acciaio zincato
Lunghezza	: 500 mm
Function	: Le cartelle sono uguali al profilo del pannello anti pizzicamento di Metecno
Uso	: Residenziale
Disponibilità	: FFEU
Correlato	: 40FS500WL, 424RZ10R

40FS500R

Cartella laterale
Metecno, Marcegaglia 40 mm / 500 mm, singolo, Largh. = 67 mm, destro



Unità	: unita (1)
Confezione	: 250
Peso/unità	: 0,5 kg
Materiale	: Piastra d'acciaio zincato
Lunghezza	: 500 mm
Function	: Le cartelle sono uguali al profilo del pannello anti pizzicamento di Metecno
Uso	: Residenziale
Disponibilità	: FFEU
Correlato	: 40FS500WR, 424RZ10R

40FS500WL

cartella laterale
Bianca, Pannello Metecno, Marcegaglia 40mm/500mm, singolo sx
W = 67mm, sx



Unità	: unita (1)
Confezione	: 250
Peso/unità	: 0,5 kg
Function	: Le cartelle sono uguali al profilo del pannello anti pizzicamento di Metecno
Uso	: Residenziale
Disponibilità	: FFEU
Correlato	: 40FS500L, 424RZW10R, 1055CAP10

Montanti d´angolo, 01. Light (S), Metecno

40FS500WR

cartella laterale
Bianca, Pannello Metecno, Marcegaglia 40mm/500mm, singolo dx
W = 67mm, dx



Unità	: unita (1)
Confezione	: 250
Peso/unità	: 0,5 kg
Function	: Le cartelle sono uguali al profilo del pannello anti pizzicamento di Metecno
Uso	: Residenziale
Disponibilità	: FFEU
Correlato	: 40FS500R, 424RZW10R, 1055CAP10

40FS610L

cartella laterale
Metecno, Marcegaglia 40 mm / 610 mm, singolo, Largh. = 67 mm, sinistro





Unità	: unita (1)
Confezione	: 250
Peso/unità	: 0,5 kg
Lunghezza	: 600 mm
Function	: Le cartelle sono uguali al profilo del pannello anti pizzicamento di Metecno
Uso	: Residenziale
Disponibilità	: FFEU
Correlato	: 40FS610WL, 424RZ10R

40FS610R

cartella laterale
Pannello Metecno, Marcegaglia 40mm/ 610mm, singolo, L=67mm, dx



Unità	: unita (1)
Confezione	: 250
Peso/unità	: 0,5 kg
Function	: Le cartelle sono uguali al profilo del pannello anti pizzicamento di Metecno
Uso	: Residenziale
Disponibilità	: FFEU
Correlato	: 40FS610WR, 424RZ10R

Montanti d´angolo, 01. Light (S), Metecno

40FS610WL

cartella laterale
Bianca, Pannello Metecno, Marcegaglia, 40mm/610mm, singolo, sx
W = 67mm, sx



Unità	: unita (1)
Confezione	: 250
Peso/unità	: 0,5 kg
Function	: Le cartelle sono uguali al profilo del pannello anti pizzicamento di Metecno
Uso	: Residenziale
Disponibilità	: FFEU
Correlato	: 40FS610L, 424RZW10R, 1055CAP10

40FS610WR

cartella laterale
Bianca, Pannello Metecno, Marcegaglia 40mm/610mm, singolo, dx
W = 67mm, dx



Unità	: unita (1)
Confezione	: 250
Peso/unità	: 0,5 kg
Function	: Le cartelle sono uguali al profilo del pannello anti pizzicamento di Metecno
Uso	: Residenziale
Disponibilità	: FFEU
Correlato	: 40FS610R, 424RZW10R, 1055CAP10

Montanti d´angolo, 02. Light (S), Epco

40PS500L

cartella laterale
Pannello Epco 40mm/500mm, singolo, sx
B= 67mm, left





RH

Unità	: unita (1)
Confezione	: 250
Peso/unità	: 0.5 kg
Dimensioni (larghezza, altezza, spessore)	: spessore 0,75mm
Lunghezza	: 500 mm
Function	: Le cartelle sono uguali al profilo del pannello anti pizzicamento di Kingspan
Uso	: Residenziale
Disponibilità	: FFEU
Correlato	: 40PS500WL, 421CZ10R, 1052BV

Montanti d´angolo, 02. Light (S), Epco

40PS500R

Cartella laterale
pannello Epco40mm/ 500mm, singolo
W = 67mm, destra

Unità	: unita (1)
Confezione	: 250
Peso/unità	: 0,5 kg
Materiale	: Piastra d'acciaio zincato
Dimensioni (larghezza, altezza, spessore)	: spessore 0,75mm
Lunghezza	: 500 mm
Function	: Le cartelle sono uguali al profilo del pannello anti pizzicamento di Epco
Uso	: Residenziale
Disponibilità	: FFEU
Correlato	: 40PS500WR, 421CZ10R, 1052BV





RH

40PS500WL

Cartella laterale
bianco, pannello Epco 40mm/ 500mm, singolo
W = 67mm, sinistra

Unità	: unita (1)
Confezione	: 250
Peso/unità	: 0,5 kg
Spec (B/ SS)	: Bianco
Materiale	: Piastra d'acciaio zincato, verniciato RAL9016
Dimensioni (larghezza, altezza, spessore)	: Spessore 0,75mm
Lunghezza	: 500 mm
Function	: Le cartelle sono uguali al profilo del pannello anti pizzicamento di Epco
Uso	: Residenziale
Disponibilità	: FFEU
Correlato	: 40PS500L, 421CZW10R, 1055CAP10





RH

40PS500WR

Cartella laterale
bianco, pannello Epco 40mm/ 500mm, singolo
W = 67mm, destra

Unità	: unita (1)
Confezione	: 250
Peso/unità	: 0,5 kg
Spec (B/ SS)	: Bianco
Materiale	: Piastra d'acciaio zincato, verniciato RAL9016
Dimensioni (larghezza, altezza, spessore)	: Spessore 0,75mm
Lunghezza	: 500 mm
Function	: Le cartelle sono uguali al profilo del pannello anti pizzicamento di Epco
Uso	: Residenziale
Disponibilità	: FFEU
Correlato	: 40PS500R, 421CZW10R, 1055CAP10





RH

Montanti d´angolo, 02. Light (S), Epco

40PS555L

cartella laterale
Pannello Epco 40mm/555mm, singolo, sx
B= 67mm, left

Unità	: unita (1)
Confezione	: 250
Peso/unità	: 0.4 kg
Dimensioni (larghezza, altezza, spessore)	: spessore 0,75mm
Lunghezza	: Panel 555 mm
Function	: Le cartelle sono uguali al profilo del pannello anti pizzicamento di Kingspan
Uso	: Residenziale
Disponibilità	: FFEU
Correlato	: 40PS555WL, 421CZ10R, 1052BV





RH

40PS555R

Cartella laterale
pannello Epco40mm/ 555mm, singolo
W = 67mm, destra

Unità	: unita (1)
Confezione	: 250
Peso/unità	: 0.4 kg
Materiale	: Piastra d'acciaio zincato
Dimensioni (larghezza, altezza, spessore)	: spessore 0,75mm
Lunghezza	: Panel 555 mm
Function	: Le cartelle sono uguali al profilo del pannello anti pizzicamento di Epco
Uso	: Residenziale
Disponibilità	: FFEU
Correlato	: 40PS555WR, 421CZ10R, 1052BV





RH

40PS555WL

Cartella laterale
bianco, pannello Epco 40mm/ 555mm, singolo
W = 67mm, sinistra

Unità	: unita (1)
Confezione	: 250
Peso/unità	: 0.4 kg
Spec (B/ SS)	: Bianco
Materiale	: Piastra d'acciaio zincato, verniciato RAL9016
Dimensioni (larghezza, altezza, spessore)	: Spessore 0,75mm
Lunghezza	: Panel 555 mm
Function	: Le cartelle sono uguali al profilo del pannello anti pizzicamento di Epco
Uso	: Residenziale
Disponibilità	: FFEU
Correlato	: 40PS555L, 421CZW10R, 1055CAP10





RH

Montanti d´angolo, 02. Light (S), Epco

40PS555WR

Cartella laterale
bianco, pannello Epco 40mm/ 555mm, singolo
W = 67mm, destra





RH

Unità	: unita (1)
Confezione	: 250
Peso/unità	: 0.4 kg
Spec (B/ SS)	: Bianco
Materiale	: Piastra d'acciaio zincato, verniciato RAL9016
Dimensioni (larghezza, altezza, spessore)	: Spessore 0,75mm
Lunghezza	: Panel 555 mm
Function	: Le cartelle sono uguali al profilo del pannello anti pizzicamento di Epco
Uso	: Residenziale
Disponibilità	: FFEU
Correlato	: 40PS555R, 421CZW10R, 1055CAP10

40PS610L

cartella laterale
Pannello Epco 40mm/610 mm, singolo, sx
B= 67mm, left





RH

Unità	: unita (1)
Confezione	: 250
Peso/unità	: 0,5 kg
Dimensioni (larghezza, altezza, spessore)	: spessore 0,75mm
Lunghezza	: Panel 610 mm
Function	: Le cartelle sono uguali al profilo del pannello anti pizzicamento di Epco
Uso	: Residenziale
Disponibilità	: FFEU
Correlato	: 40PS610WL, 421CZ10R, 1052BV

40PS610R

Cartella laterale
pannello Epco40mm/ 610 mm, singolo
W = 67mm, destra





RH

Unità	: unita (1)
Confezione	: 250
Peso/unità	: 0,5 kg
Materiale	: Piastra d'acciaio zincato
Dimensioni (larghezza, altezza, spessore)	: spessore 0,75mm
Lunghezza	: Panel 610 mm
Function	: Le cartelle sono uguali al profilo del pannello anti pizzicamento di Epco
Uso	: Residenziale
Disponibilità	: FFEU
Correlato	: 40PS610WR, 421CZ10R, 1052BV

Montanti d´angolo, 02. Light (S), Epco

40PS610WL

Cartella laterale
bianco, pannello Epco 40mm/ 610 mm, singolo
W = 67mm, sinistra

Unità	:	unita (1)
Confezione	:	250
Peso/unità	:	0,5 kg
Spec (B/ SS)	:	Bianco
Materiale	:	Piastra d'acciaio zincato, verniciato RAL9016
Dimensioni (larghezza, altezza, spessore)	:	Spessore 0,75mm
Lunghezza	:	Panel 610 mm
Function	:	Le cartelle sono uguali al profilo del pannello anti pizzicamento di Epco
Uso	:	Residenziale
Disponibilità	:	FFEU
Correlato	:	40PS610L, 421CZW10R, 1055CAP10



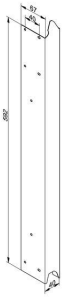

RH

40PS610WR

Cartella laterale
bianco, pannello Epco 40mm/ 610mm, singolo
W = 67mm, destra

Unità	:	unita (1)
Confezione	:	250
Peso/unità	:	0,5 kg
Spec (B/ SS)	:	Bianco
Materiale	:	Piastra d'acciaio zincato, verniciato RAL9016
Dimensioni (larghezza, altezza, spessore)	:	Spessore 0,75mm
Lunghezza	:	Panel 610 mm
Function	:	Le cartelle sono uguali al profilo del pannello anti pizzicamento di Epco
Uso	:	Residenziale
Disponibilità	:	FFEU
Correlato	:	40PS610R, 421CZW10R, 1055CAP10





RH

Montanti d´angolo, 02. Light (S), Epco

60PS500L

Cartella laterale
pannello Epco 40mm/500mm
B=67mm, sx





Art. code = RH

Unità	:	unita (1)
Confezione	:	250
Peso/unità	:	0,6 kg
Action	:	Sostenibilità = 60 mm
Materiale	:	Acciaio zincato
Configuration	:	Per pannello con dispositivo salvadita di 60 mm di spessore
Marcatura	:	60PS FF
Dimensioni (larghezza, altezza, spessore)	:	spessore 0,75mm
Lunghezza	:	500 mm
Unità interassiale	:	40 mm
Application	:	Poiché le richieste di risparmio energetico negli edifici stanno aumentando, cresce anche l'esigenza di valori termici migliori per le porte sezionali >all'introduzione dei pannelli Epco per porte, spessi 60mm e componentistica hardware appositamente progettata da FlexiForce
Function	:	Le cartelle sono uguali al profilo del pannello anti pizzicamento di Kingspan
Uso	:	Residenziale
Disponibilità	:	FFEU
Correlato	:	421HZ60, 1035QSE60, 1038-60-6090

Montanti d´angolo, 02. Light (S), Epco

60PS500R

Cartella laterale
pannello Epco 40mm/500mm
B=67mm, dx





Art. code = RH

Unità	:	unita (1)
Confezione	:	250
Peso/unità	:	0,6 kg
Action	:	Sostenibilità = 60 mm
Materiale	:	Acciaio zincato
Configuration	:	Per pannello con dispositivo salvadita di 60 mm di spessore
Marcatura	:	60PS FF
Dimensioni (larghezza, altezza, spessore)	:	spessore 0,75mm
Lunghezza	:	500 mm
Unità interassiale	:	40 mm
Application	:	Poiché le richieste di risparmio energetico negli edifici stanno aumentando, cresce anche l'esigenza di valori termici migliori per le porte sezionali >all'introduzione dei pannelli Epco per porte, spessi 60mm e componentistica hardware appositamente progettata da FlexiForce
Function	:	Le cartelle sono uguali al profilo del pannello anti pizzicamento di Kingspan
Uso	:	Residenziale
Disponibilità	:	FFEU
Correlato	:	421HZ60, 1035QSE60, 1038-60-6090

Montanti d´angolo, 02. Light (S), Epco

60PS500WL

Cartella laterale
bianco, pannello Epco 40mm/500mm
B=67mm, sx





Art. code = RH

Unità	:	unita (1)
Confezione	:	250
Peso/unità	:	0,6 kg
Spec (B/ SS)	:	RAL9016
Action	:	Sostenibilità = 60 mm
Materiale	:	Acciaio zincato, verniciato RAL9016
Configuration	:	Per pannello con dispositivo salvadita di 60 mm di spessore
Marcatura	:	60PS FF
Dimensioni (larghezza, altezza, spessore)	:	spessore 0,75mm
Lunghezza	:	500 mm
Unità interassiale	:	40 mm
Application	:	Poiché le richieste di risparmio energetico negli edifici stanno aumentando, cresce anche l'esigenza di valori termici migliori per le porte sezionali >all'introduzione dei pannelli Epco per porte, spessi 60mm e componentistica hardware appositamente progettata da FlexiForce
Function	:	Le cartelle sono uguali al profilo del pannello anti pizzicamento di Kingspan
Uso	:	Residenziale
Disponibilità	:	FFEU
Correlato	:	421HZ60, 1035QSE60, 1038-60-6090

Montanti d´angolo, 02. Light (S), Epco

60PS500WR

Cartella laterale
bianco, pannello Epco 40mm/500mm
B=67mm, dx





Art. code = RH

Unità	:	unita (1)
Confezione	:	250
Peso/unità	:	0,6 kg
Spec (B/ SS)	:	RAL9016
Action	:	Sostenibilità = 60 mm
Materiale	:	Acciaio zincato, verniciato RAL9016
Configuration	:	Per pannello con dispositivo salvadita di 60 mm di spessore
Marcatura	:	60PS FF
Dimensioni (larghezza, altezza, spessore)	:	spessore 0,75mm
Lunghezza	:	500 mm
Unità interassiale	:	40 mm
Application	:	Poiché le richieste di risparmio energetico negli edifici stanno aumentando, cresce anche l'esigenza di valori termici migliori per le porte sezionali >all'introduzione dei pannelli Epco per porte, spessi 60mm e componentistica hardware appositamente progettata da FlexiForce
Function	:	Le cartelle sono uguali al profilo del pannello anti pizzicamento di Kingspan
Uso	:	Residenziale
Disponibilità	:	FFEU
Correlato	:	421HZ60, 1035QSE60, 1038-60-6090

Montanti d´angolo, 02. Light (S), Epco

60PS610L

Cartella laterale
pannello Epco 40mm/610mm
B=67mm, sx





RH

Unità	:	unita (1)
Confezione	:	250
Peso/unità	:	0,61 kg
Action	:	Sostenibilità = 60 mm
Materiale	:	Acciaio zincato
Configuration	:	Per pannello con dispositivo salvadita di 60 mm di spessore
Marcatura	:	60PS FF
Dimensioni (larghezza, altezza, spessore)	:	spessore 0,75mm
Lunghezza	:	610 mm
Unità interassiale	:	40 mm
Application	:	Poiché le richieste di risparmio energetico negli edifici stanno aumentando, cresce anche l'esigenza di valori termici migliori per le porte sezionali >all'introduzione dei pannelli Epco per porte, spessi 60mm e componentistica hardware appositamente progettata da FlexiForce
Function	:	Le cartelle sono uguali al profilo del pannello anti pizzicamento di Kingspan
Uso	:	Residenziale
Disponibilità	:	FFEU
Correlato	:	421HZ60, 1035QSE60, 1038-60-6090

Montanti d´angolo, 02. Light (S), Epco

60PS610R

Cartella laterale
pannello Epco 40mm/610mm
B=67mm, dx





RH

Unità	:	unita (1)
Confezione	:	250
Peso/unità	:	0,61 kg
Action	:	Sostenibilità = 60 mm
Materiale	:	Acciaio zincato
Configuration	:	Per pannello con dispositivo salvadita di 60 mm di spessore
Marcatura	:	60PS FF
Dimensioni (larghezza, altezza, spessore)	:	spessore 0,75mm
Lunghezza	:	610 mm
Unità interassiale	:	40 mm
Application	:	Poiché le richieste di risparmio energetico negli edifici stanno aumentando, cresce anche l'esigenza di valori termici migliori per le porte sezionali >all'introduzione dei pannelli Epco per porte, spessi 60mm e componentistica hardware appositamente progettata da FlexiForce
Function	:	Le cartelle sono uguali al profilo del pannello anti pizzicamento di Kingspan
Uso	:	Residenziale
Disponibilità	:	FFEU
Correlato	:	421HZ60, 1035QSE60, 1038-60-6090

Montanti d´angolo, 02. Light (S), Epco

60PS610WL

Cartella laterale
bianco, pannello Epco 40mm/610mm
B=67mm, sx





RH

Unità	:	unita (1)
Confezione	:	250
Peso/unità	:	0,61 kg
Spec (B/ SS)	:	RAL9016
Action	:	Sostenibilità = 60 mm
Materiale	:	Acciaio zincato, verniciato RAL9016
Configuration	:	Per pannello con dispositivo salvadita di 60 mm di spessore
Marcatura	:	60PS FF
Dimensioni (larghezza, altezza, spessore)	:	spessore 0,75mm
Lunghezza	:	610 mm
Unità interassiale	:	40 mm
Application	:	Poiché le richieste di risparmio energetico negli edifici stanno aumentando, cresce anche l'esigenza di valori termici migliori per le porte sezionali >all'introduzione dei pannelli Epco per porte, spessi 60mm e componentistica hardware appositamente progettata da FlexiForce
Function	:	Le cartelle sono uguali al profilo del pannello anti pizzicamento di Kingspan
Uso	:	Residenziale
Disponibilità	:	FFEU
Correlato	:	421HZ60, 1035QSE60, 1038-60-6090

Montanti d´angolo, 02. Light (S), Epco

60PS610WR

Cartella laterale
bianco, pannello Epco 40mm/610mm
B=67mm, dx





RH

Unità	: unita (1)
Confezione	: 250
Peso/unità	: 0,61 kg
Spec (B/ SS)	: RAL9016
Action	: Sostenibilità = 60 mm
Materiale	: Acciaio zincato, verniciato RAL9016
Configuration	: Per pannello con dispositivo salvadita di 60 mm di spessore
Marcatura	: 60PS FF
Dimensioni (larghezza, altezza, spessore)	: spessore 0,75mm
Lunghezza	: 610 mm
Unità interassiale	: 40 mm
Application	: Poiché le richieste di risparmio energetico negli edifici stanno aumentando, cresce anche l'esigenza di valori termici migliori per le porte sezionali >all'introduzione dei pannelli Epco per porte, spessi 60mm e componentistica hardware appositamente progettata da FlexiForce
Function	: Le cartelle sono uguali al profilo del pannello anti pizzicamento di Kingspan
Uso	: Residenziale
Disponibilità	: FFEU
Correlato	: 421HZ60, 1035QSE60, 1038-60-6090

Montanti d´angolo, 03. Light (S), Kingspan

40ES500L

cartella laterale
Pannello Kingspan 40mm/500mm, singolo, sx
B= 67mm, left



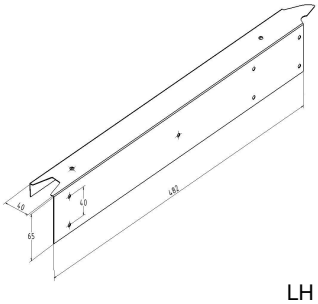

LH

Unità	: unita (1)
Confezione	: 250
Peso/unità	: 0,5 kg
Lunghezza	: 500 mm
Function	: Le cartelle sono uguali al profilo del pannello anti pizzicamento di Kingspan
Uso	: Residenziale
Disponibilità	: FFEU
Correlato	: 40ES500WL, 423CZ10R

Montanti d´angolo, 03. Light (S), Kingspan

40ES500R

Cartella laterale
pannello Kingspan 40mm/ 500mm, singolo
W = 67mm, destra

Unità	: unita (1)
Confezione	: 250
Peso/unità	: 0,5 kg
Materiale	: Piastra d'acciaio zincato
Dimensioni (larghezza, altezza, spessore)	: Spessore 0,75mm
Lunghezza	: 500 mm
Function	: Le cartelle sono uguali al profilo del pannello anti pizzicamento di Kingspan
Uso	: Residenziale
Disponibilità	: FFEU
Correlato	: 40ES500WR, 423CZ10R



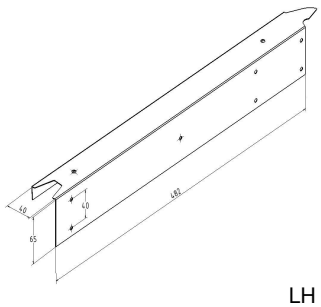

LH

40ES500WL

Cartella laterale
bianco, pannello Kingspan 40mm/ 500mm, singolo
W = 67mm, sinistra

Unità	: unita (1)
Confezione	: 250
Peso/unità	: 0,5 kg
Spec (B/ SS)	: Bianco
Materiale	: Piastra d'acciaio zincato, verniciato RAL9016
Dimensioni (larghezza, altezza, spessore)	: Spessore 0,75mm
Lunghezza	: 500 mm
Function	: Le cartelle sono uguali al profilo del pannello anti pizzicamento di Kingspan
Uso	: Residenziale
Disponibilità	: FFEU
Correlato	: 40ES500L, 423CZW10R, 1055CAP10



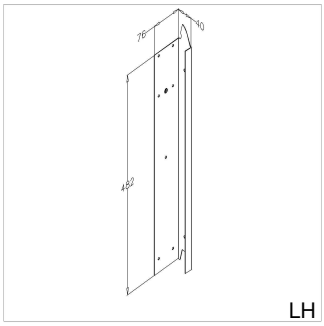

LH

40ES500WR

Cartella laterale
bianco, pannello Kingspan 40mm/ 500mm, singolo
W = 67mm, destra

Unità	: unita (1)
Confezione	: 250
Peso/unità	: 0,5 kg
Spec (B/ SS)	: Bianco
Materiale	: Piastra d'acciaio zincato, verniciato RAL9016
Dimensioni (larghezza, altezza, spessore)	: Spessore 0,75mm
Lunghezza	: 500 mm
Function	: Le cartelle sono uguali al profilo del pannello anti pizzicamento di Kingspan
Uso	: Residenziale
Disponibilità	: FFEU
Correlato	: 40ES500R, 423CZW10R, 1055CAP10



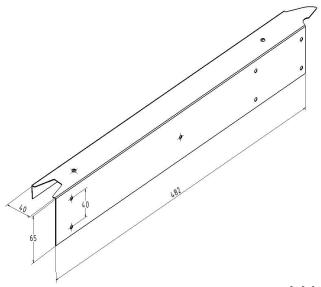

LH

Montanti d´angolo, 03. Light (S), Kingspan

40ES610L

Cartella laterale
pannello Kingspan 40mm/ 610mm, singolo
W = 67mm, sinistra

Unità	: unita (1)
Confezione	: 250
Peso/unità	: 0,5 kg
Materiale	: Piastra d'acciaio zincato
Dimensioni (larghezza, altezza, spessore)	: Spessore 0,75mm
Lunghezza	: 610 mm
Function	: Le cartelle sono uguali al profilo del pannello anti pizzicamento di Kingspan
Uso	: Residenziale
Disponibilità	: FFEU
Correlato	: 40ES610WL, 423CZ10R



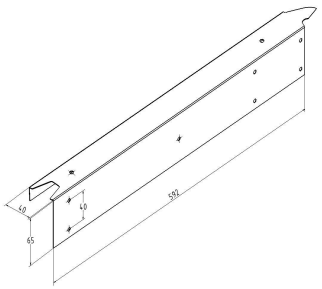

LH

40ES610R

Cartella laterale
pannello Kingspan 40mm/ 610mm, singolo
W = 67mm, destra

Unità	: unita (1)
Confezione	: 250
Peso/unità	: 0,5 kg
Materiale	: Piastra d'acciaio zincato
Dimensioni (larghezza, altezza, spessore)	: Spessore 0,75mm
Lunghezza	: 610 mm
Function	: Le cartelle sono uguali al profilo del pannello anti pizzicamento di Kingspan
Uso	: Residenziale
Disponibilità	: FFEU
Correlato	: 40ES610WR, 423CZ10R



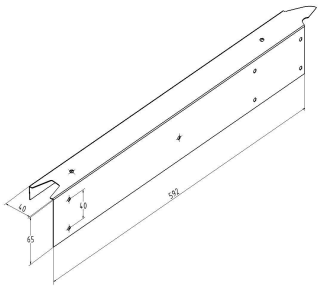

LH

40ES610WL

Cartella laterale
bianco, pannello Kingspan 40mm/ 610mm, singolo
W = 67mm, sinistra

Unità	: unita (1)
Confezione	: 250
Peso/unità	: 0,5 kg
Spec (B/ SS)	: Bianco
Materiale	: Piastra d'acciaio zincato, verniciato RAL9016
Dimensioni (larghezza, altezza, spessore)	: Spessore 0,75mm
Lunghezza	: 610 mm
Function	: Le cartelle sono uguali al profilo del pannello anti pizzicamento di Kingspan
Uso	: Residenziale
Disponibilità	: FFEU
Correlato	: 40ES610L, 423CZW10R, 1055CAP10



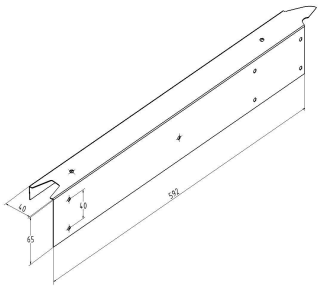

LH

Montanti d´angolo, 03. Light (S), Kingspan

40ES610WR

Cartella laterale
bianco, pannello Kingspan 40mm/ 610mm, singolo
W = 67mm, destra



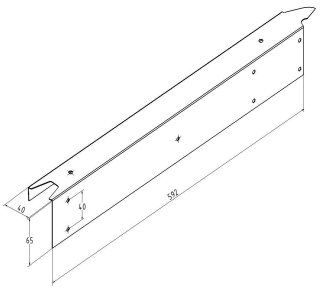

LH

Unità	: unita (1)
Confezione	: 250
Peso/unità	: 0,5 kg
Spec (B/ SS)	: Bianco
Materiale	: Piastra d'acciaio zincato, verniciato RAL9016
Dimensioni (larghezza, altezza, spessore)	: Spessore 0,75mm
Lunghezza	: 610 mm
Function	: Le cartelle sono uguali al profilo del pannello anti pizzicamento di Kingspan
Uso	: Residenziale
Disponibilità	: FFEU
Correlato	: 40ES610R, 423CZW10R, 1055CAP10

Montanti d´angolo, 04. Light (S), Tecsedo

40TS500L

cartella laterale
Pannello Tecsedo 40mm/500mm, singolo, W=67mm, sx



Unità	: unita (1)
Confezione	: 250
Peso/unità	: 0,5 kg
Function	: Le cartelle sono uguali al profilo del pannello anti pizzicamento di Metecno
Uso	: Residenziale
Disponibilità	: FFEU
Correlato	: 40TS500WL, 424RZ10R, 1054T25

40TS500R

cartella laterale
Pannello Tecsedo 40mm/500mm, singolo, W=67mm, dx



Unità	: unita (1)
Confezione	: 250
Peso/unità	: 0,5 kg
Function	: Le cartelle sono uguali al profilo del pannello anti pizzicamento di Metecno
Uso	: Residenziale
Disponibilità	: FFEU
Correlato	: 40TS500WR, 424RZ10R, 1054T25

Montanti d´angolo, 04. Light (S), Tecsedo

40TS500WL

cartella laterale
Bianca, Pannello Tecsedo 40mm/500mm, singolo
W = 67mm, sx



Unità	: unita (1)
Confezione	: 250
Peso/unità	: 0,5 kg
Spec (B/ SS)	: bianca
Function	: Le cartelle sono uguali al profilo del pannello anti pizzicamento di Metecno
Uso	: Residenziale
Disponibilità	: FFEU
Correlato	: 40TS500L, 424RZW10R, 1055CAP10

40TS500WR

cartella laterale
Bianca, Pannello Tecsedo 40mm/500mm, singolo, dx
W = 67mm, dx



Unità	: unita (1)
Confezione	: 250
Peso/unità	: 0,5 kg
Spec (B/ SS)	: nera
Function	: Le cartelle sono uguali al profilo del pannello anti pizzicamento di Metecno
Uso	: Residenziale
Disponibilità	: FFEU
Correlato	: 40TS500R, 424RZW10R, 1055CAP10

40TS610L

cartella laterale
Pannello Tecsedo 40mm/500mm, singolo, sx



Unità	: unita (1)
Confezione	: 250
Peso/unità	: 0,5 kg
Function	: Le cartelle sono uguali al profilo del pannello anti pizzicamento di Metecno
Uso	: Residenziale
Disponibilità	: FFEU
Correlato	: 40TM610L, 424RZ10R, 1054T25

Montanti d´angolo, 04. Light (S), Tecsedo

40TS610R

cartella laterale
Pannello Tecsedo 40mm/610mm, singolo W=67mm, dx



Unità	: unita (1)
Confezione	: 250
Peso/unità	: 0,5 kg
Function	: Le cartelle sono uguali al profilo del pannello anti pizzicamento di Metecno
Uso	: Residenziale
Disponibilità	: FFEU
Correlato	: 40TM610R, 424RZ10R, 1054T25

Montanti d´angolo, 05. Singolo (M), Metecno

40FM500L

Cartella laterale
Pannello Metecno, Marcegaglia 40mm/500mm, singolo sx
W = 77mm, sx



Unità	: unita (1)
Confezione	: 250
Peso/unità	: 0,5 kg
Function	: Le cartelle sono uguali al profilo del pannello anti pizzicamento di Metecno
Uso	: Residenziale
Disponibilità	: FFEU
Correlato	: 40FM500WL, 420CZ10R

40FM500R

cartella laterale
Pannello Metecno, Marcegaglia 40mm/500mm, singolo dx
W = 77mm, dx



Unità	: unita (1)
Confezione	: 250
Peso/unità	: 0,5 kg
Function	: Le cartelle sono uguali al profilo del pannello anti pizzicamento di Metecno
Uso	: Residenziale
Disponibilità	: FFEU
Correlato	: 40FM500WR, 420CZ10R

Montanti d´angolo, 05. Singolo (M), Metecno

40FM500WL

Cartella laterale
Pannello Metecno, Marcegaglia 40mm/500mm, singolo sx
W = 77mm, sx, bianco



Unità	: unita (1)
Confezione	: 250
Peso/unità	: 0,5 kg
Dimensioni (larghezza, altezza, spessore)	: spessore 1 mm
Lunghezza	: 500 mm
Function	: Le cartelle sono uguali al profilo del pannello anti pizzicamento di Metecno
Uso	: Industriale, residenziale
Disponibilità	: FFEU
Correlato	: 40FM500L, 420CZW10R, 1055CAP10

40FM500WR

Cartella laterale
Pannello Metecno, Marcegaglia 40mm/500mm, singolo sx
W = 77mm, destra, bianco



Unità	: unita (1)
Confezione	: 250
Peso/unità	: 0,5 kg
Dimensioni (larghezza, altezza, spessore)	: spessore 1 mm
Lunghezza	: 500 mm
Function	: Le cartelle sono uguali al profilo del pannello anti pizzicamento di Metecno
Uso	: Industriale, residenziale
Disponibilità	: FFEU
Correlato	: 40FM500R, 420CZW10R, 1055CAP10

40FM610L

cartella laterale
Pannello Metecno, Marcegaglia 40mm/610mm, singolo sx
W = 77mm, sx



Unità	: unita (1)
Confezione	: 250
Peso/unità	: 0,5 kg
Function	: Le cartelle sono uguali al profilo del pannello anti pizzicamento di Metecno
Uso	: Residenziale
Disponibilità	: FFEU
Correlato	: 40FM610WL, 420CZ10R

Montanti d´angolo, 05. Singolo (M), Metecno

40FM610R

cartella laterale
Pannello Metecno 40mm/610mm, singolo dx
W = 77mm, dx



Unità	: unita (1)
Confezione	: 250
Peso/unità	: 0,5 kg
Function	: Le cartelle sono uguali al profilo del pannello anti pizzicamento di Metecno
Uso	: Residenziale
Disponibilità	: FFEU
Correlato	: 40FM610WR, 420CZ10R

40FM610WL

cartella laterale
Pannello Metecno, Marcegaglia 40mm/610mm, singolo sx
W = 77mm, sx, bianco



Unità	: unita (1)
Confezione	: 250
Peso/unità	: 0,5 kg
Dimensioni (larghezza, altezza, spessore)	: spessore 1 mm
Lunghezza	: 610 mm
Function	: Le cartelle sono uguali al profilo del pannello anti pizzicamento di Metecno
Uso	: Industriale, residenziale
Disponibilità	: FFEU
Correlato	: 40FM610L, 420CZW10R, 1055CAP10

40FM610WR

cartella laterale
Pannello Metecno, Marcegaglia 40mm/610mm, singolo sx
W = 77mm, destra, bianco



Unità	: unita (1)
Confezione	: 250
Peso/unità	: 0,5 kg
Dimensioni (larghezza, altezza, spessore)	: spessore 1 mm
Lunghezza	: 610 mm
Function	: Le cartelle sono uguali al profilo del pannello anti pizzicamento di Metecno
Uso	: Industriale, residenziale
Disponibilità	: FFEU
Correlato	: 40FM610L, 420CZW10R, 1055CAP10

Montanti d´angolo, 06. Singolo (M), Epco

40PM500L

Cartella laterale
pannello Epco 40mm/ 500mm, singolo
W = 77mm, sinistra

Unità	: unita (1)
Confezione	: 250
Peso/unità	: 0,5 kg
Materiale	: Piastra d'acciaio zincato
Dimensioni (larghezza, altezza, spessore)	: spessore 1mm
Lunghezza	: 500 mm
Function	: Le cartelle sono uguali al profilo del pannello anti pizzicamento di Epco
Uso	: Industriale, residenziale
Disponibilità	: FFEU
Correlato	: 40PS500L, 422CZ10R, 1052BV





RH

40PM500R

Cartella laterale
pannello Epco 40mm/ 500mm, singolo
W = 77mm, destra

Unità	: unita (1)
Confezione	: 250
Peso/unità	: 0.5 kg
Materiale	: Piastra d'acciaio zincato
Dimensioni (larghezza, altezza, spessore)	: Thickness 1 mm
Lunghezza	: 500 mm
Function	: Le cartelle sono uguali al profilo del pannello anti pizzicamento di Epco
Uso	: Industriale, residenziale
Disponibilità	: FFEU
Correlato	: 40PS500R, 422CZ10R, 1052BV





RH

40PM555L

Cartella laterale
pannello Epco 40mm/ 555mm, singolo
W = 77mm, sinistra

Unità	: unita (1)
Confezione	: 250
Peso/unità	: 0,5 kg
Materiale	: Piastra d'acciaio zincato
Dimensioni (larghezza, altezza, spessore)	: spessore 1mm
Lunghezza	: Panel 555 mm
Function	: Le cartelle sono uguali al profilo del pannello anti pizzicamento di Epco
Uso	: Industriale, residenziale
Disponibilità	: FFEU
Correlato	: 40PS555L, 422CZ10R, 1052BV





RH

Montanti d´angolo, 06. Singolo (M), Epco

40PM555R

Cartella laterale
pannello Epco 40mm/ 555mm, singolo
W = 77mm, destra





RH

Unità	: unita (1)
Confezione	: 250
Peso/unità	: 0.5 kg
Materiale	: Piastra d'acciaio zincato
Dimensioni (larghezza, altezza, spessore)	: Thickness 1 mm
Lunghezza	: Panel 555 mm
Function	: Le cartelle sono uguali al profilo del pannello anti pizzicamento di Epco
Uso	: Industriale, residenziale
Disponibilità	: FFEU
Correlato	: 40PS555R, 422CZ10R, 1052BV

40PM555WL

Cartella laterale
bianco, pannello Epco 40mm/ 555mm, singolo
W = 77mm, sinistra





RH

Unità	: unita (1)
Confezione	: 250
Peso/unità	: 0.5 kg
Spec (B/ SS)	: Bianco
Materiale	: Piastra d'acciaio zincato, verniciato RAL9016
Dimensioni (larghezza, altezza, spessore)	: Spessore 0,75mm
Lunghezza	: Panel 555 mm
Function	: Le cartelle sono uguali al profilo del pannello anti pizzicamento di Epco
Uso	: Residenziale
Disponibilità	: FFEU
Correlato	: 40PM555L, 421CZW10R, 1055CAP10

40PM555WR

Cartella laterale
bianco, pannello Epco 40mm/ 555mm, singolo
W = 77mm, destra





RH

Unità	: unita (1)
Confezione	: 250
Peso/unità	: 0.5 kg
Spec (B/ SS)	: Bianco
Materiale	: Piastra d'acciaio zincato, verniciato RAL9016
Dimensioni (larghezza, altezza, spessore)	: Spessore 0,75mm
Lunghezza	: Panel 555 mm
Function	: Le cartelle sono uguali al profilo del pannello anti pizzicamento di Epco
Uso	: Residenziale
Disponibilità	: FFEU
Correlato	: 40PM555R, 421CZW10R, 1055CAP10

Montanti d´angolo, 06. Singolo (M), Epco

40PM610L

Cartella laterale
pannello Epco 40mm/ 610mm, singolo
W = 77mm, sinistra

Unità	:	unita (1)
Confezione	:	250
Peso/unità	:	0,5 kg
Materiale	:	Piastra d'acciaio zincato
Dimensioni (larghezza, altezza, spessore)	:	spessore 1mm
Lunghezza	:	Panel 610 mm
Function	:	Le cartelle sono uguali al profilo del pannello anti pizzicamento di Epco
Uso	:	Industriale, residenziale
Disponibilità	:	FFEU
Correlato	:	40PS610L, 422CZ10R, 1052BV





RH

40PM610R

Cartella laterale
pannello Epco 40mm/ 610 mm, singolo
W = 77mm, destra

Unità	:	unita (1)
Confezione	:	250
Peso/unità	:	0,5 kg
Materiale	:	Piastra d'acciaio zincato
Dimensioni (larghezza, altezza, spessore)	:	Thickness 1 mm
Lunghezza	:	Panel 610 mm
Function	:	Le cartelle sono uguali al profilo del pannello anti pizzicamento di Epco
Uso	:	Industriale, residenziale
Disponibilità	:	FFEU
Correlato	:	40PS610R, 422CZ10R, 1052BV





RH

Montanti d´angolo, 07. Singolo (M), Kingspan

40EM500L

Cartella laterale
pannello Kingspan 40mm/ 500mm, singolo
W = 77mm, sinistra

Unità	:	unita (1)
Confezione	:	250
Peso/unità	:	0,5 kg
Materiale	:	Piastra d'acciaio zincato
Dimensioni (larghezza, altezza, spessore)	:	Spessore 1mm
Lunghezza	:	500 mm
Function	:	Le cartelle sono uguali al profilo del pannello anti pizzicamento di Kingspan
Uso	:	Industriale, residenziale
Disponibilità	:	FFEU
Correlato	:	40EM500WL, 426CZ10R



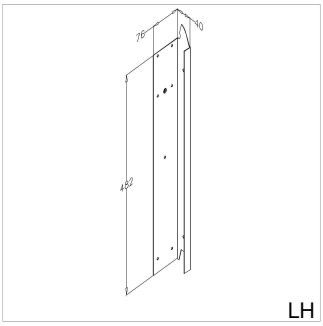

LH

Montanti d´angolo, 07. Singolo (M), Kingspan

40EM500R

Cartella laterale
pannello Kingspan 40mm/ 500mm, singolo
W = 77mm, destra

Unità	: unita (1)
Confezione	: 250
Peso/unità	: 0,5 kg
Materiale	: Piastra d'acciaio zincato
Dimensioni (larghezza, altezza, spessore)	: Spessore 1mm
Lunghezza	: 500 mm
Function	: Le cartelle sono uguali al profilo del pannello anti pizzicamento di Kingspan
Uso	: Industriale, residenziale
Disponibilità	: FFEU
Correlato	: 40EM500WR, 426CZ10R



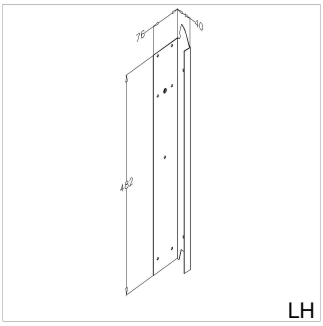

40EM500WL

Cartella laterale
pannello Kingspan 40mm/ 500mm, singolo
W = 77mm, sinistra, bianco

Unità	: unita (1)
Confezione	: 250
Peso/unità	: 0,5 kg
Materiale	: Piastra d'acciaio zincato, bianco
Dimensioni (larghezza, altezza, spessore)	: Spessore 1mm
Lunghezza	: 500 mm
Function	: Le cartelle sono uguali al profilo del pannello anti pizzicamento di Kingspan
Uso	: Industriale, residenziale
Disponibilità	: FFEU
Correlato	: 40EM500L, 426CZW10R, 1055CAP10



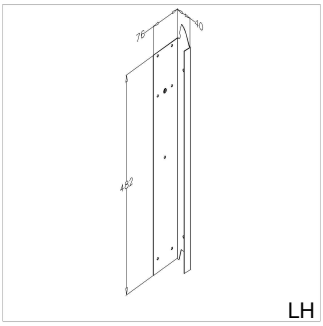

40EM500WR

Cartella laterale
pannello Kingspan 40mm/ 500mm, singolo
W = 77mm, destra, bianco

Unità	: unita (1)
Confezione	: 250
Peso/unità	: 0,5 kg
Materiale	: Piastra d'acciaio zincato, bianco
Dimensioni (larghezza, altezza, spessore)	: Spessore 1mm
Lunghezza	: 500 mm
Function	: Le cartelle sono uguali al profilo del pannello anti pizzicamento di Kingspan
Uso	: Industriale, residenziale
Disponibilità	: FFEU
Correlato	: 40EM500R, 426CZW10R, 1055CAP10



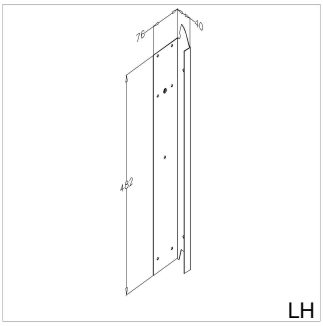

Montanti d´angolo, 07. Singolo (M), Kingspan

40EM610L

Cartella laterale
pannello Kingspan 40mm/ 610mm, singolo
W = 77mm, sinistra



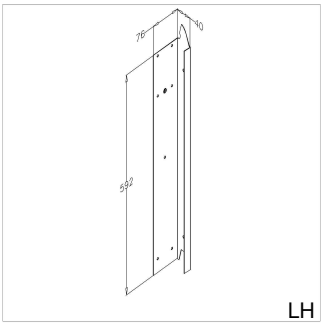

Unità	: unita (1)
Confezione	: 250
Peso/unità	: 0,5 kg
Materiale	: Piastra d'acciaio zincato
Dimensioni (larghezza, altezza, spessore)	: Spessore 1mm
Lunghezza	: 610 mm
Function	: Le cartelle sono uguali al profilo del pannello anti pizzicamento di Kingspan
Uso	: Industriale, residenziale
Disponibilità	: FFEU
Correlato	: 40EM610WL, 426CZ10R

40EM610R

Cartella laterale
pannello Kingspan 40mm/ 610mm, singolo
W = 77mm, destra



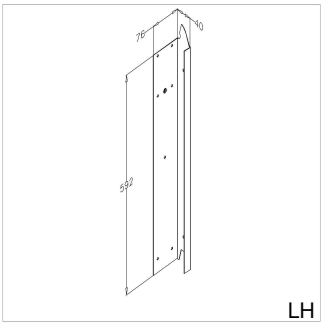

Unità	: unita (1)
Confezione	: 250
Peso/unità	: 0,5 kg
Materiale	: Piastra d'acciaio zincato
Dimensioni (larghezza, altezza, spessore)	: Spessore 1mm
Lunghezza	: 610 mm
Function	: Le cartelle sono uguali al profilo del pannello anti pizzicamento di Kingspan
Uso	: Industriale, residenziale
Disponibilità	: FFEU
Correlato	: 40EM610WR, 426CZ10R

40EM610WL

Cartella laterale
pannello Kingspan 40mm/ 610mm, singolo
W = 77mm, sinistra, bianco



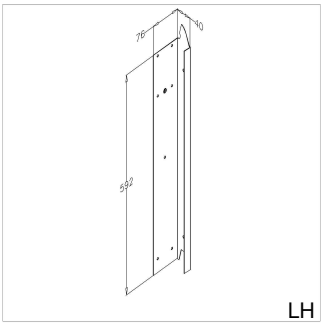

Unità	: unita (1)
Confezione	: 250
Peso/unità	: 0,5 kg
Materiale	: Piastra d'acciaio zincato, bianco
Dimensioni (larghezza, altezza, spessore)	: Spessore 1mm
Lunghezza	: 610 mm
Function	: Le cartelle sono uguali al profilo del pannello anti pizzicamento di Kingspan
Uso	: Industriale, residenziale
Disponibilità	: FFEU
Correlato	: 40EM610L, 426CZW10R, 1055CAP10

Montanti d´angolo, 07. Singolo (M), Kingspan

40EM610WR

Cartella laterale
pannello Kingspan 40mm/ 610mm, singolo
W = 77mm, destra, bianco



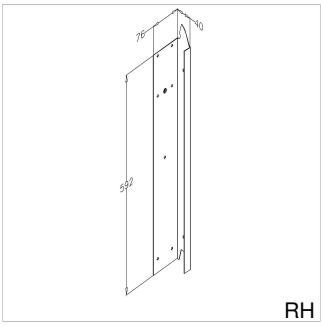

Unità	:	unita (1)
Confezione	:	250
Peso/unità	:	0,5 kg
Materiale	:	Piastra d'acciaio zincato, bianco
Dimensioni (larghezza, altezza, spessore)	:	Spessore 1mm
Lunghezza	:	610 mm
Function	:	Le cartelle sono uguali al profilo del pannello anti pizzicamento di Kingspan
Uso	:	Industriale, residenziale
Disponibilità	:	FFEU
Correlato	:	40EM610R, 426CZW10R, 1055CAP10

Montanti d´angolo, 08. Singolo (M), Tecsedo

40TM500L

cartella laterale
Pannello Tecsedo 40mm/500mm, singolo sx
W = 77mm, sx



Unità	:	unita (1)
Confezione	:	250
Peso/unità	:	0,5 kg
Function	:	Le cartelle sono uguali al profilo del pannello anti pizzicamento di Metecno
Uso	:	Residenziale
Disponibilità	:	FFEU
Correlato	:	420CZ10R

40TM500R

cartella laterale
Pannello Tecsedo 40mm/500mm, singolo dx
W = 77mm, dx



Unità	:	unita (1)
Confezione	:	250
Peso/unità	:	0,5 kg
Function	:	Le cartelle sono uguali al profilo del pannello anti pizzicamento di Metecno
Uso	:	Residenziale
Disponibilità	:	FFEU
Correlato	:	420CZ10R

Montanti d´angolo, 08. Singolo (M), Tecsedo

40TM610L

cartella laterale
Pannello Tecsedo 40mm/610mm, singolo
W = 77mm, sx



Unità	: unita (1)
Confezione	: 250
Peso/unità	: 0,5 kg
Function	: Le cartelle sono uguali al profilo del pannello anti pizzicamento di Metecno
Uso	: Residenziale
Disponibilità	: FFEU
Correlato	: 420CZ10R

40TM610R

cartella laterale
Pannello Tecsedo 40mm/610mm, singolo
W = 77mm, dx



Unità	: unita (1)
Confezione	: 250
Peso/unità	: 0,5 kg
Function	: Le cartelle sono uguali al profilo del pannello anti pizzicamento di Metecno
Uso	: Residenziale
Disponibilità	: FFEU
Correlato	: 420CZ10R

Montanti d´angolo, 09. Doppio (L), Metecno

40FL500L

Cartella laterale
Pannello Metecno, Marcegaglia 40mm/500mm, doppio sx
W = 154mm sx



Unità	: unita (1)
Confezione	: 250
Peso/unità	: 0,5 kg
Function	: Le cartelle sono uguali al profilo del pannello anti pizzicamento di Metecno
Uso	: Residenziale
Disponibilità	: FFEU
Correlato	: 40FL610L, 420CZ10R

Montanti d´angolo, 09. Doppio (L), Metecno

40FL500R

cartella laterale
Pannello Metecno, Marcegaglia 40mm/500mm, doppio dx
W = 154mm, dx



Unità	: unita (1)
Confezione	: 250
Peso/unità	: 0,5 kg
Function	: Le cartelle sono uguali al profilo del pannello anti pizzicamento di Metecno
Uso	: Residenziale
Disponibilità	: FFEU
Correlato	: 40FL610R, 420CZ10R

40FL610L

cartella laterale
Metecno, Marcegaglia pannello 40mm/610mm doppio sx
W = 154mm sx



Unità	: unita (1)
Confezione	: 250
Peso/unità	: 0,5 kg
Function	: Le cartelle sono uguali al profilo del pannello anti pizzicamento di Metecno
Uso	: Residenziale
Disponibilità	: FFEU
Correlato	: 40FL500L, 420CZ10R

40FL610R

cartella laterale
Pannello Metecno, Marcegaglia 40mm/610mm, doppio dx
W = 154mm, right



Unità	: unita (1)
Confezione	: 250
Peso/unità	: 0,5 kg
Function	: Le cartelle sono uguali al profilo del pannello anti pizzicamento di Metecno
Uso	: Residenziale
Disponibilità	: FFEU
Correlato	: 40FL500R, 420CZ10R

Montanti d´angolo, 12. Doppio (L), Tecsedo

40TL500L

cartella laterale
Pannello Tecsedo 40mm/500mm, doppio
W = 154mm, sx

Unità	: unita (1)
Confezione	: 250
Peso/unità	: 0,5 kg
Function	: Le cartelle sono uguali al profilo del pannello anti pizzicamento di Metecno
Uso	: Residenziale
Disponibilità	: FFEU
Correlato	: 40TM500L, 420CZ10R



40TL500R

cartella laterale
Pannello Tecsedo 40mm/500mm, doppio
W = 154mm, dx

Unità	: unita (1)
Confezione	: 250
Peso/unità	: 0,5 kg
Function	: Le cartelle sono uguali al profilo del pannello anti pizzicamento di Metecno
Uso	: Residenziale
Disponibilità	: FFEU
Correlato	: 40TM500R, 420CZ10R



40TL610L

cartella laterale
Pannello Tecsedo 40mm/500mm, doppio sx
W = 154mm, sx

Unità	: unita (1)
Confezione	: 250
Peso/unità	: 0,5 kg
Function	: Le cartelle sono uguali al profilo del pannello anti pizzicamento di Metecno
Uso	: Residenziale
Disponibilità	: FFEU
Correlato	: 40TM610L, 420CZ10R



Montanti d´angolo, 12. Doppio (L), Tecsedo

40TL610R

cartella laterale
Pannello Tecsedo 40mm/500mm, doppio, dx
W = 154mm, dx



Unità	: unita (1)
Confezione	: 250
Peso/unità	: 0,5 kg
Function	: Le cartelle sono uguali al profilo del pannello anti pizzicamento di Metecno
Uso	: Residenziale
Disponibilità	: FFEU
Correlato	: 40TM610R, 420CZ10R

Montanti d´angolo, 13. Singolo, industriali

40E488

Cartella laterale
zincato, con foro, pannello 40mm/ 488mm



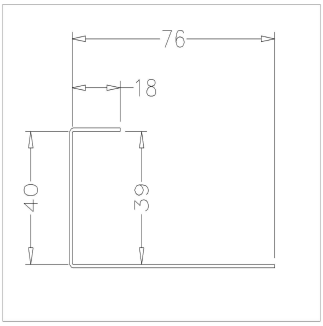

Unità	: unita (1)
Confezione	: 250
Peso/unità	: 0,5 kg
Materiale	: Piastra d'acciaio zincato
Dimensioni (larghezza, altezza, spessore)	: Spessore 1mm
Lunghezza	: 478 mm
Function	: Forato per le cerniere laterali. Universale dx e sx. Lunghezza pannello è meno 10mm. Su richiesta disponibili anche non forato e altre misure.
Uso	: Industriale, residenziale
Disponibilità	: FFEU
Correlato	: 40E488W, 40ES500L

40E488W

Cartella laterale
bianco, zincato, con foro, pannello 40mm/ 488mm



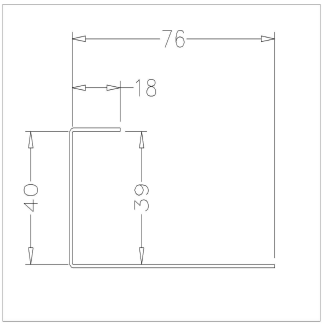

Unità	: unita (1)
Confezione	: 250
Peso/unità	: 0,5 kg
Spec (B/ SS)	: Bianco
Materiale	: Piastra d'acciaio zincato, verniciato RAL9016
Dimensioni (larghezza, altezza, spessore)	: Spessore 1mm
Lunghezza	: 478 mm
Function	: Forato per le cerniere laterali. Universale dx e sx. Lunghezza pannello è meno 10mm. Su richiesta disponibili anche non forato e altre misure.
Uso	: Residenziale
Disponibilità	: FFEU
Correlato	: 40ES500WL

Montanti d´angolo, 13. Singolo, industriali

40E500W

Cartella laterale
bianco, zincato, con foro, pannello 40mm/ 500mm



Unità	: unita (1)
Confezione	: 250
Peso/unità	: 0,5 kg
Spec (B/ SS)	: Bianco
Materiale	: Piastra d'acciaio zincato, verniciato RAL9016
Dimensioni (larghezza, altezza, spessore)	: Spessore 1mm
Lunghezza	: 490 mm
Function	: Forato per le cerniere laterali. Universale dx e sx. Lunghezza pannello è meno 10mm. Su richiesta disponibili anche non forato e altre misure.
Uso	: Residenziale
Disponibilità	: FFEU
Correlato	: 40ES500WL, 422CZ10R

40E732

Cartella laterale
zincato, con foro,
pannello 40mm/ 732mm



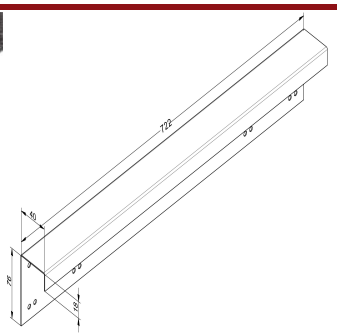

Unità	: unita (1)
Confezione	: 250
Peso/unità	: 0.76 kg
Materiale	: Piastra d'acciaio zincato
Dimensioni (larghezza, altezza, spessore)	: Spessore 1mm
Lunghezza	: 722 mm
Function	: Forato per le cerniere laterali. Universale dx e sx. Lunghezza pannello è meno 10mm. Su richiesta disponibili anche non forato e altre misure.
Uso	: Industriale, residenziale
Disponibilità	: FFEU
Correlato	: 40ED610, 40EL610L, 422CZ10R

Montanti d´angolo, 16. Singolo (M), ThyssenKrupp

40YM500L

Cartella laterale
pannello ThyssenKrupp 40mm/ 500mm, singolo
W = 77mm, sinistra



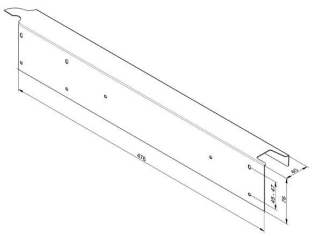

RH

Unità	: unita (1)
Confezione	: 250
Peso/unità	: 0,5 kg
Materiale	: Piastra d'acciaio zincato
Dimensioni (larghezza, altezza, spessore)	: spessore 1mm
Lunghezza	: 500 mm
Function	: Le cartelle sono uguali al profilo del pannello anti pizzicamento di ThyssenKrupp
Uso	: Industriale, residenziale
Disponibilità	: FFEU
Correlato	: 1054T25

Montanti d´angolo, 16. Singolo (M), ThyssenKrupp

40YM500R

Cartella laterale
pannello ThyssenKrupp 40mm/ 500mm, singolo
W = 77mm, destra

Unità	: unita (1)
Confezione	: 250
Peso/unità	: 0,5 kg
Materiale	: Piastra d'acciaio zincato
Dimensioni (larghezza, altezza, spessore)	: spessore 1mm
Lunghezza	: 500 mm
Function	: Le cartelle sono uguali al profilo del pannello anti pizzicamento di ThyssenKrupp
Uso	: Industriale, residenziale
Disponibilità	: FFEU
Correlato	: 1054T25



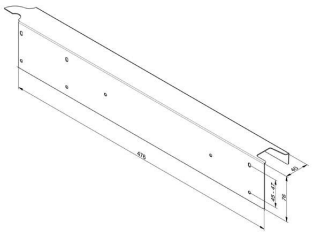

RH

40YM610L

Cartella laterale
pannello ThyssenKrupp 40mm/ 610mm, singolo
W = 77mm, sinistra

Unità	: unita (1)
Confezione	: 250
Peso/unità	: 0,5 kg
Materiale	: Piastra d'acciaio zincato
Dimensioni (larghezza, altezza, spessore)	: spessore 1mm
Lunghezza	: Panel 610 mm
Function	: Le cartelle sono uguali al profilo del pannello anti pizzicamento di ThyssenKrupp
Uso	: Industriale, residenziale
Disponibilità	: FFEU
Correlato	: 1054T25





RH

40YM610R

Cartella laterale
pannello ThyssenKrupp 40mm/ 610mm, singolo
W = 77mm, destra

Unità	: unita (1)
Confezione	: 250
Peso/unità	: 0,5 kg
Materiale	: Piastra d'acciaio zincato
Dimensioni (larghezza, altezza, spessore)	: spessore 1mm
Lunghezza	: Panel 610 mm
Function	: Le cartelle sono uguali al profilo del pannello anti pizzicamento di ThyssenKrupp
Uso	: Industriale, residenziale
Disponibilità	: FFEU
Correlato	: 1054T25





RH

Piastre d´appoggio, 03. Residenziale

310-67LH

Piastra sospensione con cuscinetto zincato, con cuscinetto 1
interasse 2 5/8" -67mm, sinistra



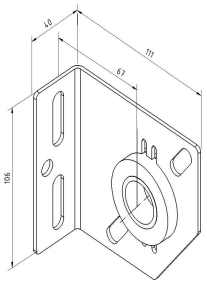

RH

Unità	: unita (1)
Confezione	: 50
Peso/unità	: 0,25 kg
Materiale	: Acciaio zincato
Dimensioni (larghezza, altezza, spessore)	: Spessore 2,5mm
Unità interassiale	: 2 5/8" - 67 mm
Function	: Piastra di sospensione, zincata con cuscinetto 1". Interasse 2 5/8" - 67mm sx
Uso	: Residenziale
Disponibilità	: FFEU
Correlato	: 312R, 656STL, 701-3500Z

310-67RH

Piastra sospensione con cuscinetto zincato, con cuscinetto 1
interasse 2 5/8" -67mm, destra



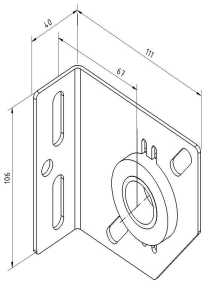

RH

Unità	: unita (1)
Confezione	: 50
Peso/unità	: 0,25 kg
Materiale	: Acciaio zincato
Dimensioni (larghezza, altezza, spessore)	: Spessore 2,5mm
Unità interassiale	: 2 5/8" - 67 mm
Function	: Piastra di sospensione, zincata con cuscinetto 1". Interasse 2 5/8" - 67mm dx
Uso	: Residenziale
Disponibilità	: FFEU
Correlato	: 312R, 656STR, 701-3500Z

312R

Piastra sospensione
supporto albero regolabile per porte garage
interasse 64" -73mm, albero 1"



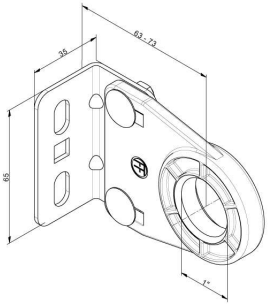

Unità	: unita (1)
Confezione	: 100
Peso/unità	: 0,1 kg
Materiale	: Polyacetal (POM)
Marcatura	: 312R FF
Massima prestazione	: 30 kg
Dimensioni (larghezza, altezza, spessore)	: Spessore 2mm
Diametro interno	: 25,4 mm
Unità interassiale	: 64mm - 73 mm
Application	: Nuova versione con asola quadrata in più per il profilo SU molle in coda
Function	: Soluzione per i supporti centrali del albero. Bel design per le porte RES. L'interasse è regolabile (64-73mm. Cuscinetto in plastica compresa (POM). Pre assemblato con 2 dadi + viti (M6). Fissaggio a muto M8
Uso	: Residenziale
Disponibilità	: FFEU
Correlato	: 312RC, 2635, 312RC

Piastre d´appoggio, 03. Residenziale

312RC

Piastra sospensione
RSC, supporto albero 1"
56-71mm



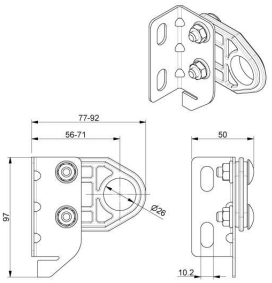

Unità	:	unita (1)
Confezione	:	100
Peso/unità	:	0,2 kg
Materiale	:	Polyacetal (POM)
Configuration	:	NB! Change: Holes to wall 10,2mm for 10mm fixation material.
Marcatura	:	312RC FF
Massima prestazione	:	30 kg
Dimensioni (larghezza, altezza, spessore)	:	Spessore 2mm
Diametro interno	:	25,4 mm
Unità interassiale	:	56-71 mm
Application	:	RSC
Function	:	Soluzione per i supporti centrali del albero. Bel design per le porte RES. L'interasse è regolabile. Cuscinetto in plastica compresa (POM). Pre assemblato con 2 dadi + viti (M6). Fissaggio a muto M8. Instalazione 190mm e 160mm.
Uso	:	Residenziale
Disponibilità	:	FFEU
Correlato	:	312R, 915VR5000, 312R

USA-MINI

Piastra di sospensione centrale
universale
interasse regolabile 61-107mm



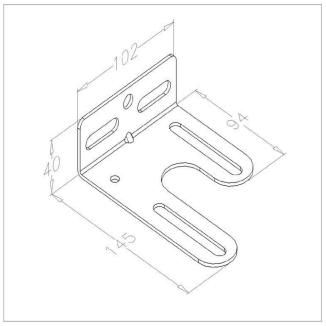

Unità	:	unita (1)
Confezione	:	100
Peso/unità	:	0,23 kg
Materiale	:	Acciaio zincato
Dimensioni (larghezza, altezza, spessore)	:	102x146x2,5mm
Unità interassiale	:	61-107 mm
Function	:	Piastra a sospensione. Combinare con la gabbia 325 ed il cuscinetto USA-B oppure USA-RES
Uso	:	Residenziale
Disponibilità	:	FFEU
Correlato	:	312R, USA-B

Piastre d´appoggio, 04. Piastre

302

Piastra sospensione con cuscinetto
piatto, zincato, con cuscinetto 1"



Unità	:	unita (1)
Confezione	:	50
Peso/unità	:	0,45 kg
Materiale	:	Acciaio zincato
Massimo peso del manto	:	150 Kg
Dimensioni (larghezza, altezza, spessore)	:	143x76x4,0mm
Function	:	Piastra di sospensione universale. Può essere applicata sulla parte dx o la parte sx della porta. Per un pso totale di 150kg
Uso	:	Residenziale
Disponibilità	:	FFEU
Correlato	:	USA-B, USA-MINI, 310-67LH

Piastre d´appoggio, 04. Piastre

304-12

Piastra sospensione laterale
zincato, con cuscinetto 1
interasse 3 3/8" - 86mm



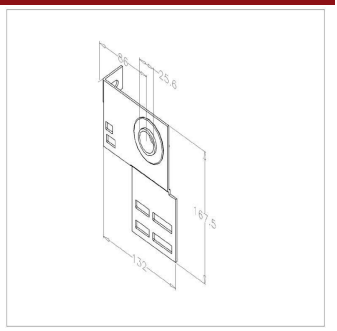

Unità	:	coppia (2)
Confezione	:	60
Peso/unità	:	0,8 kg
Materiale	:	Acciaio zincato
Dimensioni (larghezza, altezza, spessore)	:	Spessore 2,8mm
Unità interassiale	:	3 3/8" - 86 mm
Function	:	Adatta a porte residenziali o portoni industriali con una dimensione ridotta. La piastra è forata per l'installazione del profilo di rinforzo orizzontale. Hanno un lato per fissaggio muro
Uso	:	Residenziale
Disponibilità	:	FFEU
Correlato	:	656STL, 310-67LH, 312RC

Piastre d´appoggio, 05. Diversi

325B *novità!*

Gabbia cuscinetto
per cuscinetti con diametro esterno da 50,8 mm



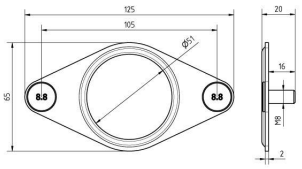

Unità	:	unita (1)
Confezione	:	100
Peso/unità	:	0,68 kg
Materiale	:	Acciaio zincato
Dimensioni (larghezza, altezza, spessore)	:	20x125x65mm, thickness: 2mm
Diametro interno	:	51 mm
Unità interassiale	:	105 mm
Uso	:	Industriale, residenziale
Disponibilità	:	FFEU
Correlato	:	USA-A, USA-B, USA-MINI

Piastre di base, 01. Regolabile

421AC *novità!*

Piastra di base
regolabile, alluminio
albero rullo di scorrimento 11mm, vite a occhiello chiuso



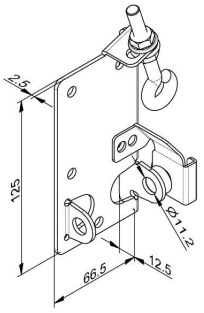

Unità	:	coppia (2)
Confezione	:	20
Peso/unità	:	0,63 kg
Materiale	:	Alluminio
Marcatura	:	421ACL/R
Massimo diametro del cavo	:	4 mm
Massimo peso del manto	:	160 kg
Dimensioni (larghezza, altezza, spessore)	:	W=60mm Thickness 2,5mm
Application	:	Applicabile sui sistemi molle dietro e molle davanti. Max cavo da 4mm. Compresi rullo e bullone M8
Function	:	Piastra di base regolabile per porte residenziali. Fino a 160kg di manto
Uso	:	Residenziale
Disponibilità	:	FFEU
Correlato	:	574RES, 2065, LM60EVO23

Piastre di base, 01. Regolabile

427SX

Piastra di base
regolabile, zincato
albero rullo di scorrimento 11mm, 275kg



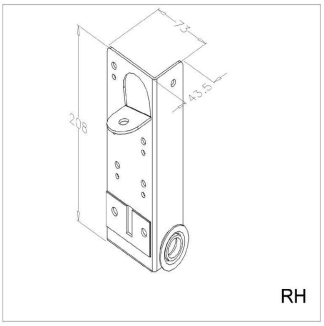

Unità	:	coppia (2)
Confezione	:	30
Peso/unità	:	1,5 kg
Materiale	:	Acciaio zincato
Massimo diametro del cavo	:	5 mm
Massimo peso del manto	:	275 kg
Dimensioni (larghezza, altezza, spessore	:	Spessore 2,5 mm
Function	:	Con guida separata, installata (con rullo). Cavo di sollevamento è conesso alla piatra con bullone per la regolazione. La guida della fune ha un amplio raggio e superficie morbida. Con bulloni (1050B), 4 dadi, 2 guide e 4 viti. Peso porta max è determinato dalla performance del cavo (5mm)
Uso	:	Industriale, residenziale
Disponibilità	:	FFEU
Correlato	:	428TAI, 2065, 6901SCHA

Piastre di base, 02. Non regolabile

421K

Piastra di base
non regolabile, RSC
incl 420S etc, 300kg, W = 60mm



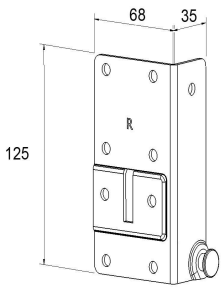

Unità	:	coppia (2)
Confezione	:	50
Peso/unità	:	1 kg
Spec (B/ SS)	:	RSC
Materiale	:	Acciaio zincato
Massimo diametro del cavo	:	5 mm
Massimo peso del manto	:	300 kg
Dimensioni (larghezza, altezza, spessore	:	Spessore 2,5mm
Function	:	Per sistemi con le molle anteriori. Guida separata per facilitare l'installazione. Cavo conesso alla parte esterna della piastra.Guida 420S compreso insieme alle1006B12 (4x) + 1062M (4x) . Gamma "light". Peso porta max è determinato dalla performance della fune. Guide da 2 pollici
Uso	:	Residenziale
Disponibilità	:	FFEU
Correlato	:	577, 2065, 574RES

421N *novità!*

Piastra di base
non regolabile, RSC-T 2.0
incl 420S etc, 295 kg, W=60mm



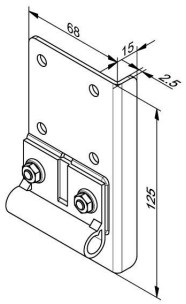

Unità	:	coppia (2)
Confezione	:	50
Peso/unità	:	1 kg
Action	:	Available per 1-4-2016
Materiale	:	Acciaio zincato
Massimo diametro del cavo	:	3-4 mm
Massimo peso del manto	:	295 kg
Dimensioni (larghezza, altezza, spessore	:	Spessore 2,5mm
Application	:	Part of RSC-T 2.0 system
Uso	:	Residenziale
Disponibilità	:	FFEU
Correlato	:	420S, 2065, 421AC

Piastre di base, 02. Non regolabile

421NW *novità!*

Piastra di base
bianco, non regolabile, RSC-T 2.0
incl 420S etc, 295 kg, W=60mm

Unità	: coppia (2)
Confezione	: 50
Peso/unità	: 1 kg
Materiale	: Acciaio, coated white (RAL9016)
Massimo diametro del cavo	: 3-4 mm
Massimo peso del manto	: 295 kg
Dimensioni (larghezza, altezza, spessore)	: Spessore 2,5mm
Application	: Part of RSC-T 2.0 system
Uso	: Residenziale
Disponibilità	: FFEU
Correlato	: 420S, 2065, 421AC



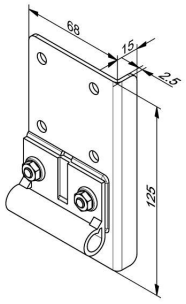

422

Piastra di base
non regolabile
albero rullo di scorrimento 11mm

Unità	: coppia (2)
Confezione	: 25
Peso/unità	: 1 kg
Materiale	: Acciaio zincato
Massimo diametro del cavo	: 5 mm
Massimo peso del manto	: 360 kg
Dimensioni (larghezza, altezza, spessore)	: Spessore 2,5mm
Function	: Sistema molle frontali. Cavo collegato al bullone sul fianco della piastra. Rullo integrato dentro. Peso max determinato dalla performance della fune (5mm). Guida 2"
Uso	: Residenziale
Disponibilità	: FFEU
Correlato	: 421K, 422S, 574RES



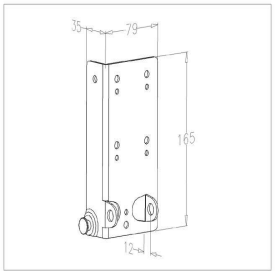

422S

Piastra di base
non regolabile, "light" RES
rullo 11mm, RS200, RESX-F

Unità	: coppia (2)
Confezione	: 75
Peso/unità	: 0,4 kg
Materiale	: Acciaio zincato
Marcatura	: 422SL/R FF
Massimo diametro del cavo	: 4 mm
Massimo peso del manto	: 300 kg
Dimensioni (larghezza, altezza, spessore)	: 100x80x56x2.5 mm
Diametro interno	: Roller 11 mm
Application	: RS200, RESX-F
Function	: Sistema molle frontali. Cavo collegato al bullone sul fianco della piastra. Rullo integrato dentro. Peso max determinato dalla performance della fune (5mm). Guida 2". Leggera e più efficiente con rispetto al 422. Risparmi!
Uso	: Residenziale
Disponibilità	: FFEU
Correlato	: 421K, 2065, 422CXZ



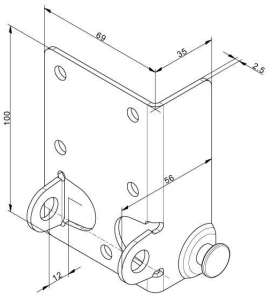

Piastre di base, 02. Non regolabile

422W

Piastra di base
bianco, non regolabile
albero rullo di scorrimento 11mm, 360 kg



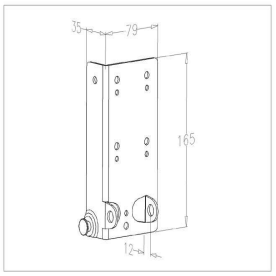

Unità	: coppia (2)
Confezione	: 25
Peso/unità	: 1 kg
Spec (B/ SS)	: Bianco
Materiale	: Acciaio, coated white(RAL9016)
Massimo diametro del cavo	: 5 mm
Massimo peso del manto	: 360 kg
Dimensioni (larghezza, altezza, spessore)	: Spessore 2,5mm
Function	: Sistema molle frontali. Cavo collegato al bullone sul fianco della piastra. Rullo integrato dentro. Peso max determinato dalla performance della fune (5mm). Guida 2"
Uso	: Residenziale
Disponibilità	: FFEU
Correlato	: 2065, 574RES

431S

Piastra di base
non regolabile, RSC
albero rullo di scorrimento 11mm, 295 kg



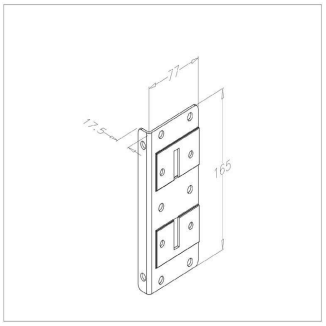

Unità	: coppia (2)
Confezione	: 10
Peso/unità	: 1,76 kg
Materiale	: Acciaio zincato
Massimo peso del manto	: 295 kg
Dimensioni (larghezza, altezza, spessore)	: Spessore 2,5mm
Function	: Universale per lato sx e dx. Le viti e guide per il rullo da 11mm sono compresi. Il fissaggio del cavo non è direttamente sulla piastra ma sullo stelo del rullo (577). Peso porta max è determinato dalla performance del cavo (3mm). Guida 2 "
Uso	: Residenziale
Disponibilità	: FFEU
Correlato	: 2065, 574RES

431SW

Piastra di base
bianco, non regolabile, RSC
albero rullo di scorrimento 11mm, 165kg



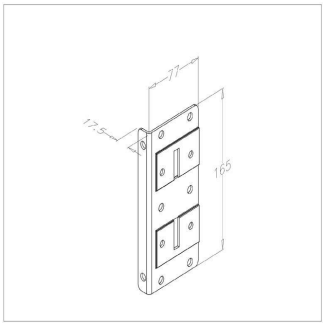

Unità	: coppia (2)
Confezione	: 50
Peso/unità	: 1,76 kg
Spec (B/ SS)	: Bianco
Materiale	: Acciaio, coated white(RAL9016)
Massimo diametro del cavo	: 3 mm
Massimo peso del manto	: 165 kg
Dimensioni (larghezza, altezza, spessore)	: Spessore 2,5mm
Function	: Universale per lato sx e dx. Le viti e guide per il rullo da 11mm sono compresi. Il fissaggio del cavo non è direttamente sulla piastra ma sullo stelo del rullo (577). Peso porta max è determinato dalla performance del cavo (3mm). Guida 2 "
Uso	: Residenziale
Disponibilità	: FFEU
Correlato	: 2065, 574RES

Piastre di montaggio, 01. Squadra

2635

Squadra angolare
drawbar connection, adjustable



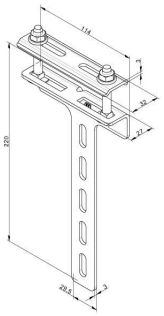

Unità	:	unita (1)
Confezione	:	25
Peso/unità	:	0,38 kg
Spec (B/ SS)	:	RSC
Materiale	:	Acciaio zincato
Marcatura	:	2635 FF
Dimensioni (larghezza, altezza, spessore)	:	220 x 114 x 3 mm
Lunghezza	:	32 mm
Application	:	Collegamento guida a traino al 215V (da aggiungere il 3022S) oppure la dima di collegamento SU.
Function	:	Un semplicissimo sistema a staffe per agganciare la barra di trazione dell'operatore al profilo di attacco (SU or 215V) delle guide orizzontali, per cui non serve collegarlo o fissarlo al soffitto.
Uso	:	Residenziale
Disponibilità	:	FFEU
Correlato	:	3022S, CR2CL, 312RC

3021

Squadra angolare
porte garage
180mm x 96mm. B=30mm



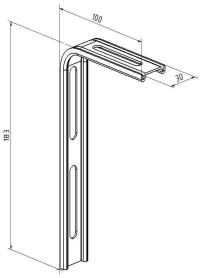

Unità	:	unita (1)
Confezione	:	200
Peso/unità	:	0,1 kg
Materiale	:	Acciaio zincato
Dimensioni (larghezza, altezza, spessore)	:	180x96x30x1,5mm
Application	:	RSC
Uso	:	Residenziale
Disponibilità	:	FFEU
Correlato	:	3021L, 3021H, 3022D

3021H

Squadra angolare
porte garage, HD
183x103mm. B=45mm



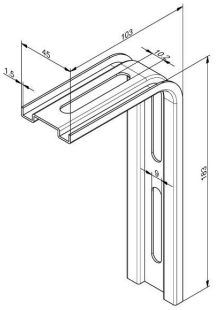

Unità	:	unita (1)
Confezione	:	100
Peso/unità	:	0,17 kg
Materiale	:	Acciaio zincato
Configuration	:	NB! Change: Holes to ceiling 10,2mm for 10mm fixation material.
Marcatura	:	3021H FF
Dimensioni (larghezza, altezza, spessore)	:	45 x 103 x 1,5 mm
Lunghezza	:	183 mm
Application	:	Optional rinforzare con 3021S
Function	:	Sospensione facile delle guide orizzontali RES. Provvisto di lato rinforzato e fori per facilitare l'installazione. Combinare con 3022(D) (S). Versione HD. più rigido
Uso	:	Industriale, residenziale
Disponibilità	:	FFEU
Correlato	:	3021HL, 3021S, 3022D

Piastre di montaggio, 01. Squadra

3021HL

Squadra angolare
porte garage, HD
380x103mm. B=45mm



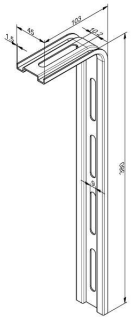

Unità	: unita (1)
Confezione	: 60
Peso/unità	: 0,3 kg
Materiale	: Acciaio zincato
Configuration	: NB! Change: Holes to ceiling 10,2mm for 10mm fixation material.
Marcatura	: 3021HL FF
Dimensioni (larghezza, altezza, spessore)	: 45 x 103 x 1,5 mm
Lunghezza	: 380 mm
Application	: Optional rinforzare con 3021S
Function	: Sospensione facile delle guide orizzontali RES. Provvisto di lato rinforzato e fori per facilitare l'installazione. Combinare con 3022(D) (S). Versione HD. più rigido
Uso	: Industriale, residenziale
Disponibilità	: FFEU
Correlato	: 3021H, 3021S, 3022D

3021L

Squadra angolare
porte garage
380mm x 96mm. B=30mm



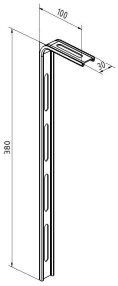

Unità	: unita (1)
Confezione	: 50
Peso/unità	: 0,2 kg
Materiale	: Acciaio zincato
Dimensioni (larghezza, altezza, spessore)	: 380x96x30x1,5mm
Uso	: Residenziale
Disponibilità	: FFEU
Correlato	: 3021, 3021S, 3022D

3021S

profilo di rinforzo
per piastra 3021(L)



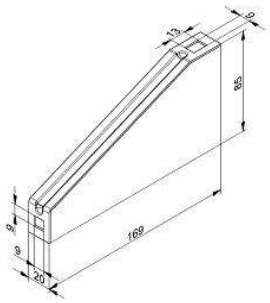

Unità	: unita (1)
Confezione	: 50
Peso/unità	: 0,05 kg
Marcatura	: FF
Massimo peso del manto	: 160 kg
Dimensioni (larghezza, altezza, spessore)	: 169 x 85 x 20 mm
Function	: staffa di rinforzo per la piastra 3021 e 3021L. Dà più supporto e sostegno alla construzione del binario orizzontale. Viti non compresi
Uso	: Residenziale
Disponibilità	: FFEU
Correlato	: 3021, 3021L, 3022HD

Piastre di montaggio, 01. Squadra

3022D

Piastra binario
porte garage
binario doppio, per 3021(H)(L)



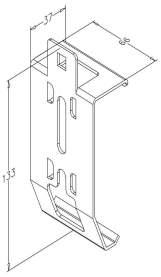

Unità	: unita (1)
Confezione	: 150
Peso/unità	: 0,15 kg
Materiale	: Acciaio zincato
Marcatura	: 3022D FF
Dimensioni (larghezza, altezza, spessore)	: Spessore 2mm
Application	: RSC
Function	: Per le guide doppie da 2". Facilmente installabile sulle guide. Staffa ad angolo (3021(L)) verrà fissato tra guida e piastra con viti e dado M8
Uso	: Residenziale
Disponibilità	: FFEU
Correlato	: 3021, 3021L, 3021S

3022HD

Piastra binario
porte garage, HD
binario doppio, per 3021H(L)



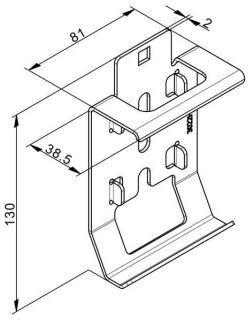

Unità	: unita (1)
Confezione	: 50
Peso/unità	: 0,18 kg
Action	: Available July 2013
Materiale	: Acciaio zincato
Configuration	: HD = Heavy Duty
Marcatura	: 3022HD FF
Dimensioni (larghezza, altezza, spessore)	: 130 x 81 x 2 mm
Application	: RSC e altri portoni con la doppia guida
Function	: Per le guide doppie da 2". Facilmente installabile sulle guide. Staffa ad angolo (3021(HL)) verrà fissato tra guida e piastra con viti e dado M8
Uso	: Residenziale
Disponibilità	: FFEU
Correlato	: 3021HL, 3021H, 2635

3022S

Piastra binario
porte garage
binario singolo, per 3021(L)



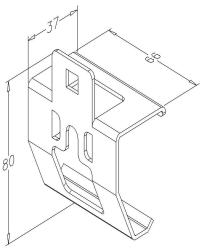

Unità	: unita (1)
Confezione	: 250
Peso/unità	: 0,1 kg
Materiale	: Acciaio zincato
Dimensioni (larghezza, altezza, spessore)	: Spessore 2mm
Function	: Per le guide singole da 2". Facilmente installabile sulle guide. Staffa ad angolo (3021(L)) verrà fissato tra guida e piastra con viti e dado M8
Uso	: Industriale, residenziale
Disponibilità	: FFEU
Correlato	: 3021, 3021L, 2635

Piastre di montaggio, 02. Scassinatore

2604SL

2604SR

2605L

Piastra di base
per rullo inferiore, anti ladro
sx



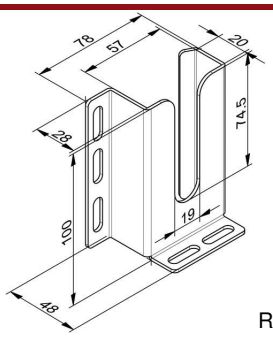

RH

Unità	:	unita (1)
Confezione	:	25
Peso/unità	:	0,19 kg
Materiale	:	Acciaio Zincato
Marcatura	:	2605L FF
Dimensioni (larghezza, altezza, spessore)	:	100 x 48 x 28 mm
Application	:	Porte Residenziali, SKG
Function	:	Rinforza la costruzione della porta sul rullo inferiore, rende la vita del ladro più difficile. Insieme alle piastre di rinforzo 2602, approvato ai fini delle normative nazionali (SKG). Fissare al angolare vertical e terra. Fornita senza material di fissaggio (M6)
Uso	:	Residenziale
Disponibilità	:	FFEU
Correlato	:	870RS, 2606

Piastre di montaggio, 02. Scassinatore

2605R

Piastra di base
per rullo inferiore, anti ladro
dx



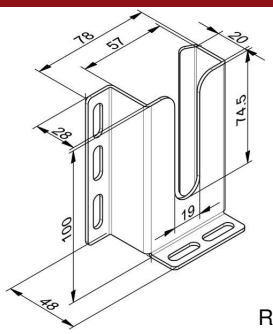

RH

Unità	:	unita (1)
Confezione	:	25
Peso/unità	:	0,19 kg
Materiale	:	Acciaio Zincato
Marcatura	:	2605L FF
Dimensioni (larghezza, altezza, spessore)	:	100 x 48 x 28 mm
Application	:	Porte Residenziale
Function	:	Rinforza la costruzione della porta sul rullo inferiore, rende la vita del ladro più difficile. Insieme alle piastre di rinforzo 2602, approvato ai fini delle normative nazionali (SKG). Fissare al angolare vertical e terra. Fornita senza material di fissaggio (M6)
Uso	:	Residenziale
Disponibilità	:	FFEU
Correlato	:	2606, 870RS

2605SZL

Piastra di base
per rullo inferiore, RSC, anti ladro
sx



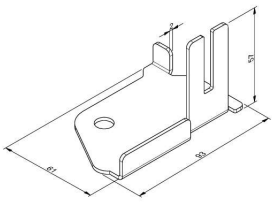

RH

Unità	:	unita (1)
Confezione	:	100
Peso/unità	:	0,1 kg
Materiale	:	Acciaio
Marcatura	:	2605SZL FF
Dimensioni (larghezza, altezza, spessore)	:	bd
Application	:	Porte Residenziali, RSC, anti ladro
Function	:	Rinforza la costruzione della porta sulla parte inferiore, rendendo la vita dei ladri molto difficile. Insieme alla curvatura chiusa della guida del sistema RSC e 215 curva superiore questo è totalmente integrato e totalmente anti ladro. Viene fornito senza materiale di fissaggio (ordinare a parte)
Uso	:	Industriale, residenziale
Disponibilità	:	FFEU
Correlato	:	870RS, 1062BF12

2605SZR

Piastra di base
per rullo inferiore, RSC, anti ladro
dx

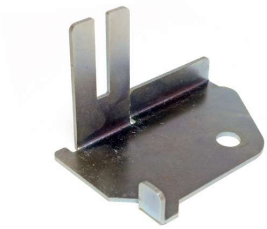

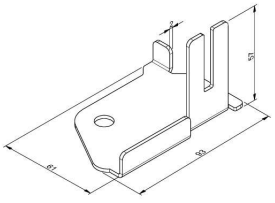

Unità	:	unita (1)
Confezione	:	100
Peso/unità	:	0,1 kg
Materiale	:	Acciaio
Marcatura	:	2605SZR FF
Dimensioni (larghezza, altezza, spessore)	:	bd
Application	:	Porte Residenziali, RSC, anti ladro
Function	:	Rinforza la costruzione della porta sulla parte inferiore, rendendo la vita dei ladri molto difficile. Insieme alla curvatura chiusa della guida del sistema RSC e 215 curva superiore questo è totalmente integrato e totalmente anti ladro. Viene fornito senza materiale di fissaggio (ordinare a parte)
Uso	:	Industriale, residenziale
Disponibilità	:	FFEU
Correlato	:	870RS, 1062BF12

Piastre di montaggio, 02. Scassinatore

2606

Staffa
intermedia, guida, anti ladro



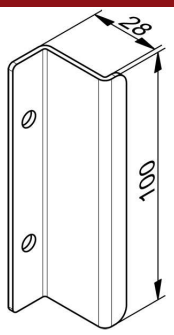

Unità	:	unita (1)
Confezione	:	25
Peso/unità	:	0,08 kg
Materiale	:	Acciaio zincato
Marcatura	:	2606 FF
Dimensioni (larghezza, altezza, spessore)	:	100 x 28 mm
Function	:	Rinforza la costruzione della porta sui rulli intermedi, rende la vita del ladro più difficile. Insieme alle piastre di base (2605L/TR), approvato ai fini delle normative nazionali. Fissare al angolare vertical e terra. Fornita senza material di fissaggio (M6)
Uso	:	Residenziale
Disponibilità	:	FFEU
Correlato	:	2605L, 2605R, 1030

Piastre di montaggio, 03. Piastra triangolare

3005L

Piastra triangolare
zincato, 280x200x1,5mm, fori
sinistra



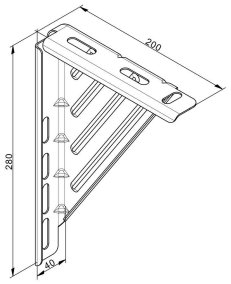

RH

Unità	:	unita (1)
Confezione	:	40
Peso/unità	:	0,3 kg
Materiale	:	Acciaio zincato
Dimensioni (larghezza, altezza, spessore)	:	Spessore 1,5mm
Function	:	Semplice, multi funzionale, piastra triangolare che può essere utilizzata in tantissime applicazioni di sospensione
Uso	:	Residenziale
Disponibilità	:	FFEU
Correlato	:	355L, 342L, 3010

3005R

Piastra triangolare
zincato, 280x200x1,5mm, fori
destra

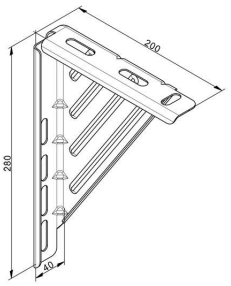

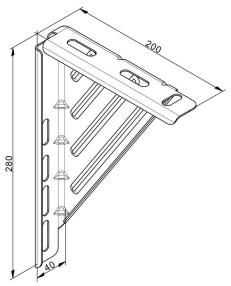

RH

Unità	:	unita (1)
Confezione	:	40
Peso/unità	:	0,3 kg
Materiale	:	Acciaio zincato
Dimensioni (larghezza, altezza, spessore)	:	Spessore 1,5mm
Function	:	Semplice, multi funzionale, piastra triangolare che può essere utilizzata in tantissime applicazioni di sospensione
Uso	:	Residenziale
Disponibilità	:	FFEU
Correlato	:	355R, 342R, 3010

Piastre di montaggio, 04. Piastra laterale

RSC560L

Piastra terminale
RSC
sinistra

Unità	: unita (1)
Confezione	: 10
Peso/unità	: 1,31 kg
Materiale	: Acciaio zincato
Marcatura	: RSC560L FF
Uso	: Residenziale
Disponibilità	: FFEU
Correlato	: RSCH20, 563SL



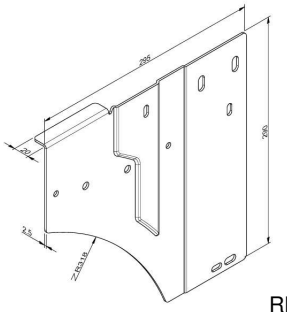

RH

RSC560R

Piastra terminale
RSC
destra

Unità	: unita (1)
Confezione	: 10
Peso/unità	: 1,31 kg
Materiale	: Acciaio zincato
Marcatura	: RSC560R FF
Uso	: Residenziale
Disponibilità	: FFEU
Correlato	: RSCH20, 563SL



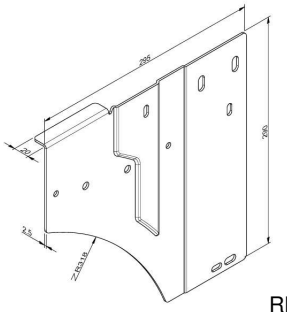

RH

Piastre di montaggio, 05. Diversi

2602

Squadra angolare
zincato
b = 60mm, flange 50 e 60mm

Unità	: unita (1)
Confezione	: 200
Peso/unità	: 0,1 kg
Materiale	: Acciaio zincato
Dimensioni (larghezza, altezza, spessore)	: 60 x 60 x 52 mm
Function	: Piastra di rinforzo per il fissaggio della guida verticale oppure la giunzione fra guide orizzontali e verticali
Uso	: Industriale, residenziale
Disponibilità	: FFEU
Correlato	: 1068M, 1026N1B, 3021L



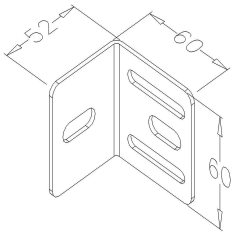

Piastre di montaggio, 05. Diversi

340LH

Piastra angolare
zincato, RXR, RES70
sinistra

Unità	: unita (1)
Confezione	: 25
Peso/unità	: 0,85 kg
Spec (B/ SS)	: NB! To be replaced by 340SL, new click!, RSC
Materiale	: Acciaio zincato
Dimensioni (larghezza, altezza, spessore)	: Spessore 3mm
Uso	: Residenziale
Disponibilità	: FFEU
Correlato	: 340S, 340SL



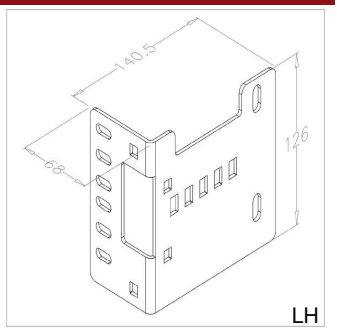

340RH

Piastra angolare
zincato, RXR, RES70
destra

Unità	: unita (1)
Confezione	: 25
Peso/unità	: 0,85 kg
Spec (B/ SS)	: NB! To be replaced by 340S(L/R), new click!, RSC
Materiale	: Acciaio zincato
Dimensioni (larghezza, altezza, spessore)	: Spessore 3mm
Uso	: Residenziale
Disponibilità	: FFEU
Correlato	: 340S, 340SR

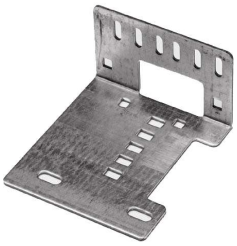

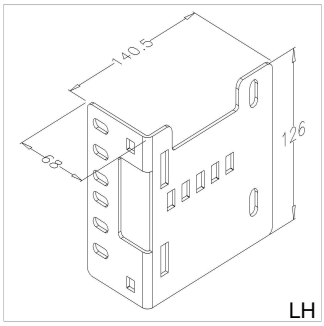

340S

Piastra angolare
RSC, molle posteriori 75/115mm
con 340SL/R

Unità	: unita (1)
Confezione	: 50
Peso/unità	: 0,4 kg
Materiale	: Acciaio zincato
Marcatura	: 340S FF
Dimensioni (larghezza, altezza, spessore)	: 114 x 154mm. Spessore 3mm
Uso	: Residenziale
Disponibilità	: FFEU
Correlato	: 340SL, 50SU3000, USA-B



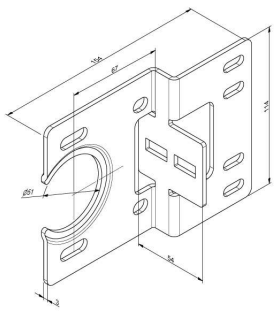

Piastre di montaggio, 05. Diversi

340SL

Piastra angolare
RSC, click, molle posteriori 75/115mm
sinistra

Unità	: unita (1)
Confezione	: 50
Peso/unità	: 0,4 kg
Materiale	: Acciaio zincato
Marcatura	: 340SL FF
Dimensioni (larghezza, altezza, spessore)	: Spessore 3mm
Uso	: Residenziale
Disponibilità	: FFEU
Correlato	: 340S, 656SL, 1070BF



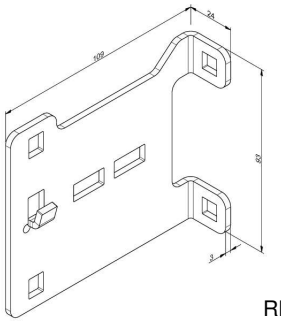

RH

340SR

Piastra angolare
RSC, click, molle posteriori 75/115mm
destra

Unità	: unita (1)
Confezione	: 50
Peso/unità	: 0,4 kg
Materiale	: Acciaio zincato
Marcatura	: 340SR FF
Dimensioni (larghezza, altezza, spessore)	: Spessore 3mm
Uso	: Residenziale
Disponibilità	: FFEU
Correlato	: 340S, 656SR, 1070BF



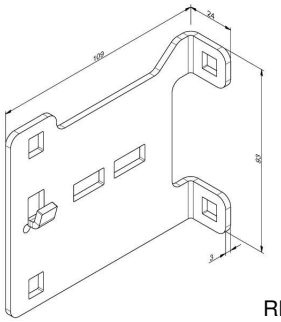

RH

563SCL

Piastra di giunzione
RSC, click, molle frontali 160mm
sinistra

Unità	: unita (1)
Confezione	: 20
Peso/unità	: 0,42 kg
Materiale	: Acciaio zincato
Marcatura	: 563SCL FF
Dimensioni (larghezza, altezza, spessore)	: Thickness 3mm
Uso	: Residenziale
Disponibilità	: FFEU
Correlato	: 656SCTL, USA-B, FFNL10

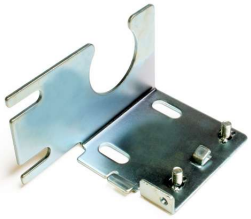

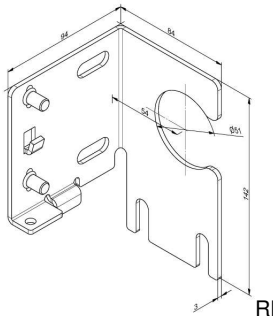

RH

Piastre di montaggio, 05. Diversi

563SCR

Piastra di giunzione
RSC, click, molle frontali 160mm
destra

Unità	: unita (1)
Confezione	: 20
Peso/unità	: 0,42 kg
Materiale	: Acciaio zincato
Marcatura	: 563SCR FF
Dimensioni (larghezza, altezza, spessore)	: Thickness 3mm
Uso	: Residenziale
Disponibilità	: FFEU
Correlato	: 656SCTR, USA-B, FFNL10

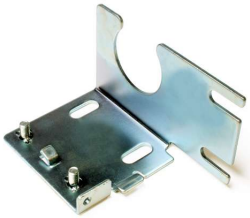

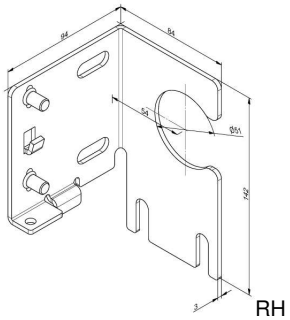

RH

563SCXL

563SCXR

Piastre di montaggio, 05. Diversi

563SL

Piastra di giunzione
RSC, click, molle frontali 190mm
sinistra

Unità	: unita (1)
Confezione	: 20
Peso/unità	: 0,6 kg
Materiale	: Acciaio zincato
Marcatura	: 563SL FF
Dimensioni (larghezza, altezza, spessore)	: Thickness 3mm
Uso	: Residenziale
Disponibilità	: FFEU
Correlato	: 656STL, USA-B, FF05NL8E



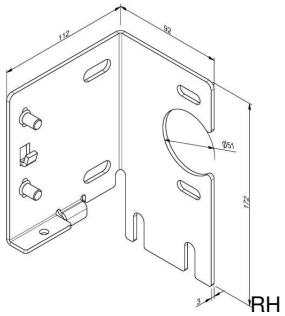

563SR

Piastra di giunzione
RSC, click, molle frontali 190mm
destra

Unità	: unita (1)
Confezione	: 20
Peso/unità	: 0,6 kg
Materiale	: Acciaio zincato
Marcatura	: 563SR FF
Dimensioni (larghezza, altezza, spessore)	: Thickness 3mm
Uso	: Residenziale
Disponibilità	: FFEU
Correlato	: 656STR, USA-B, FF05NL8E



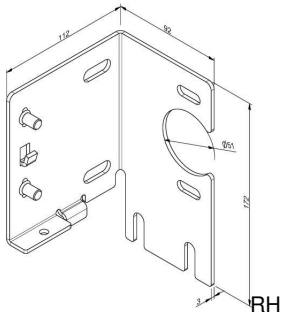

563SXL

Piastre di montaggio, 05. Diversi

563SXR

Porticina pedonale, 01. Fermaporta

1034BSN

Piastra di base porta pedonale fermaporta 1034FL(N) universale



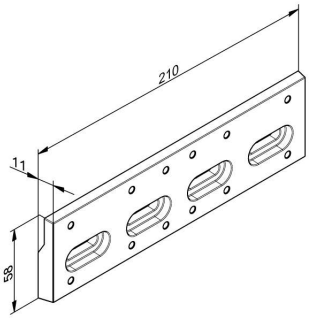

Unità	:	unita (1)
Confezione	:	20
Peso/unità	:	0,11 kg
Action	:	Sostituisce 1034BASE e 1034BAS
Materiale	:	Alluminio
Marcatura	:	1034BSN FF
Dimensioni (larghezza, altezza, spessore)	:	210 x 58 x 11 mm
Lunghezza	:	210 mm
Application	:	SafeStep, 1032END, 1033PS-3050. Universale!
Function	:	La superficie ha una specie di scala che si abbina perfettamente al profilo della porticina 1032END (1034KIT). La pre installazione della piastra si fa con viti auto foranti e facilita il fissaggio del chiudiporta codice 1034FL. Altezza disponibile per le testate delle viti = 6mm quindi 1054.
Uso	:	Industriale, residenziale
Disponibilità	:	FFEU
Correlato	:	1034FLN, 1032END-3000, 1033PS-3050

1034FLN

Fermaporta porta pedonale per porticina pedonale, completo porta <45kg



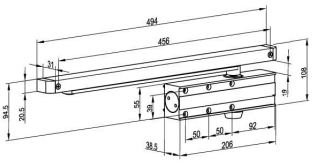

Unità	:	unita (1)
Confezione	:	10
Peso/unità	:	2,0 kg
Action	:	New version, replacing 1034FL
Materiale	:	Alluminio
Marcatura	:	1034FLN FF
Massimo peso del manto	:	45 kg
Dimensioni (larghezza, altezza, spessore)	:	494 x 108 x 39 mm
Function	:	Fatto in alluminio, fonrnito con asta. Visto la construzione piatta è più sicuro e quindi adatto a porte con architrave bassa. Adatto a porticine lunghezza massima 900mm e 45kg
Uso	:	Industriale, residenziale
Disponibilità	:	FFEU
Correlato	:	1034FS, 1034BSN, 1034FX

Porticina pedonale, 01. Fermaporta

1034FS

Fermaporta
SafeStep porticina pedonale, integrato
porta <45kg



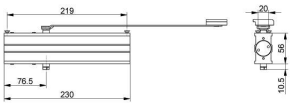

Unità	:	unita (1)
Confezione	:	9
Peso/unità	:	1,50 kg
Materiale	:	Alluminio
Marcatura	:	1034FS FF
Massimo peso del manto	:	45 kg
Dimensioni (larghezza, altezza, spessore)	:	230 x 56 x 32 mm
Lunghezza	:	312 mm
Unità interassiale	:	219 mm
Application	:	Porticina pedonale e porta d'ingresso <900mm, 45kg. SafeStep, SideStep, DoubleStep
Function	:	Fatto in alluminio, fonrnito con asta. Construzione "built-in" nasconde il chiudiporta. Bello. Adatto a porticine SafeStep e portine d'ingresso. Lunghezza massima 900mm e 45kg. Forza è regolabile.
Uso	:	Industriale, residenziale
Disponibilità	:	FFEU
Correlato	:	1034FX, 1034FLN, 1034BSN

1034FX

Fermaporta
IND porticina pedonale, integrato
porta <45kg



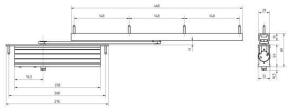

Unità	:	unita (1)
Confezione	:	10
Peso/unità	:	2,1 kg
Materiale	:	Alluminio
Massimo peso del manto	:	45 kg
Dimensioni (larghezza, altezza, spessore)	:	230x56x32 mm. Slide: 460x19x29 mm
Application	:	IND porticina pedonale e porta d'ingresso <900mm, 45kg. (non per SafeStep)
Function	:	Fatto in alluminio, fonrnito con asta. Construzione "built-in" nasconde il chiudiporta. Bello. Adatto a porticine industriali e portine d'ingresso. Lunghezza massima 900mm e 45kg. Forza è regolabile.
Uso	:	Industriale, residenziale
Disponibilità	:	FFEU
Correlato	:	1034S, 1034RN, 1034BSN

1034S

Fermaporta porta pedonale
per porticina pedonale, completo
porta <25kg



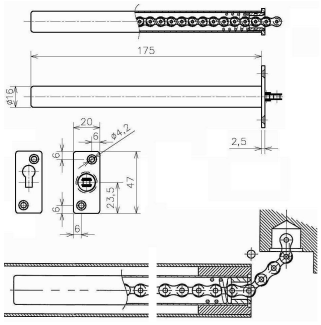

Unità	:	unita (1)
Confezione	:	10
Peso/unità	:	0.15 kg
Massima prestazione	:	porta <25kg
Dimensioni (larghezza, altezza, spessore)	:	20 x 47 x 175mm
Uso	:	Industriale, residenziale
Disponibilità	:	FFEU
Correlato	:	1034FLN, OSE-MPDS, 1034N

Porticina pedonale, 02. Profili in alluminio IND

1034N

Cerniera porta pedonale
alluminio, per porticina pedonale
L = 2500mm

Unità	: unita (1)
Confezione	: 25
Peso/unità	: 2,5 kg
Materiale	: Alluminio anodizzato
Dimensioni (larghezza, altezza, spessore)	: W=50mm
Lunghezza	: 2500 mm
Uso	: Industriale, residenziale
Disponibilità	: FFEU
Correlato	: 1034KIT, 1034LOCK, 1034BSN



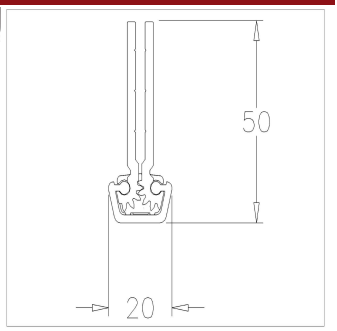

1034RN

Architrave porta pedonale
alluminio, per porticina pedonale
L = 5000mm

Unità	: unita (1)
Confezione	: 50
Peso/unità	: 0,5 kg
Materiale	: Aluminio anodizzato
Lunghezza	: 5000 mm
Uso	: Industriale, residenziale
Disponibilità	: FFEU
Correlato	: 1034KIT, 1034LOCK, 1034BSN



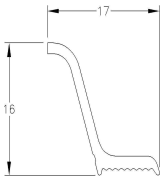

Porticina pedonale, 03. Serratura IND

1034LOCK

Serratura porta pedonale
alluminio, per porticina pedonale

Unità	: set (1)
Confezione	: 10
Peso/unità	: 1,02 kg
Materiale	: Alluminio
Uso	: Industriale, residenziale
Disponibilità	: FFEU
Correlato	: 1034PGL, C60-2525-2, 1034PGR



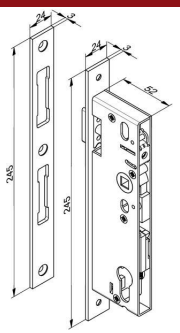

Porticina pedonale, 03. Serratura IND

C60-2525-2

Cilindro serratura Euro porta pedonale
alluminio, per serratura porticina pedonale 1034LOCK



Unità	: unita (1)
Confezione	: 5
Peso/unità	: 0,5 kg
Dimensioni (larghezza, altezza, spessore	DIN 18252
Uso	: Industriale, residenziale
Disponibilità	: FFEU
Correlato	: 1034LOCK, 1034CLM, OSE-MPDS

Porticina pedonale, 04. SafeStep/SideStep

1033A1

Staffa di supporto
SafeStep, rinforzo 1033D



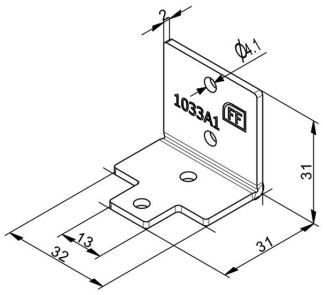

Unità	: unita (1)
Confezione	: 200
Peso/unità	: 0,03 kg
Action	: Replaces 1033A
Marcatura	: 1033A1 FF
Dimensioni (larghezza, altezza, spessore	32x31x31 mm
Unità interassiale	: - mm
Application	: Sistema porticina SafeStep. Serratura a multipunto applicabile
Function	: Sqaudretta per rinforzare gli angoli dei profili 1033LD della porticina. Fa parte di un sistema completo della porticina. Manuale d'installazione disponibile. Fissare con rivetti
Uso	: Industriale, residenziale
Disponibilità	: FFEU
Correlato	: 1041L3050, 1033A2, 1034CLM

1033A2

Staffa di supporto
SafeStep, rinforzo 1033LS



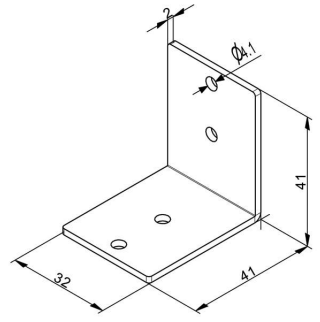

Unità	: unita (1)
Confezione	: 200
Peso/unità	: 0,04 kg
Action	: Replaces 1033A
Marcatura	: 1033A2
Dimensioni (larghezza, altezza, spessore	32x41x41 mm
Application	: Sistema porticina SafeStep. Serratura a multipunto applicabile
Function	: Sqaudretta per rinforzare gli angoli dei profili 1033LD della porticina. Fa parte di un sistema completo della porticina. Manuale d'installazione disponibile. Fissare con rivetti
Uso	: Industriale, residenziale
Disponibilità	: FFEU
Correlato	: 1041L3050, 1033A1, 1034CLM

Porticina pedonale, 04. SafeStep/SideStep

1033B

Distanziale
Nylon, SafeStep
vite di fissaggio compresa



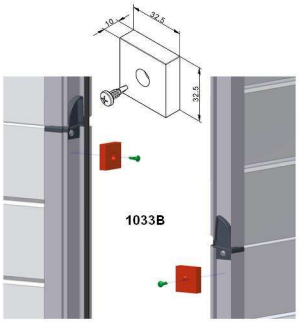

Unità	: unita (1)
Confezione	: 10
Peso/unità	: 0,02 kg
Materiale	: Nylon, nero
Marcatura	: FF 1033B
Dimensioni (larghezza, altezza, spessore)	: 32,5x32,5x10 mm
Application	: Porticina Safestep, 2 componenti per pannello consigliati
Function	: Distanziale per situazioni in cui la porticina è integrata in portoni più larghi (>3m). Mantiene la distanza fra i profili in alu durante l'apertura e chiusura della porta, 2 componenti per pannello. Vedere manuale per ulteriore istruzioni
Uso	: Industriale, residenziale
Disponibilità	: FFEU
Correlato	: 1041LTB3050, 1033AL3000, 1034CLM

1033LBN3000

Profilo porta pedonale
SafeStep, SideStep, DoubleStep
L=3000mm

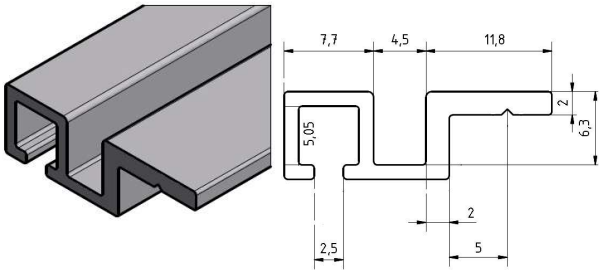

Unità	: unita (1)
Confezione	: 50
Peso/unità	: 0,6 kg
Materiale	: Aluminium 6063 T6, anodizzato
Marcatura	: FF
Lunghezza	: 3000 mm
Application	: SafeStep pass door, SideStep, DoubleStep
Function	: Profilo in alluminio per l'inserimento della guarnizione speciale 1033LBR fra telaio inferiore, profilo di tenuta 1033LS e soglia ribassata 1041L. Fa parte di un sistema completo porticina per pannelli antipizzicamento.
Uso	: Industriale, residenziale
Disponibilità	: FFEU
Correlato	: 1041L3050, 1033LBR, 1034CLM

1033LBR



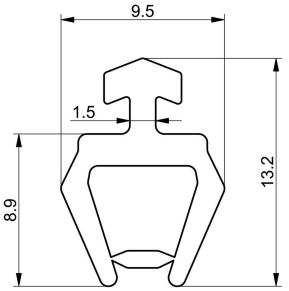

Unità	: Meters (1)
Confezione	: 125
Peso/unità	: 0,05 kg
Materiale	: EPDM
Marcatura	: FF
Dimensioni (larghezza, altezza, spessore)	: 13,2 x 9,5
Lunghezza	: 1000 mm
Application	: SafeStep pass door
Function	: La guarnzione in gomma per il profilo ALU 1033LB sulla parte inferiore della porticina. La guarnizione chiuderà lo spazio fra la soglia ribassata 1041L e la parte sotto della porticina. Fa parte di un sistema completo porticina per pannelli antizipizzicamento
Uso	: Industriale, residenziale
Disponibilità	: FFEU
Correlato	: 1041L3050, 1033LBN3000

Porticina pedonale, 04. SafeStep/SideStep

1033LD3100

Profilo porta pedonale
U, aluminio, panelli 40mm
SafeStep, L=3100mm



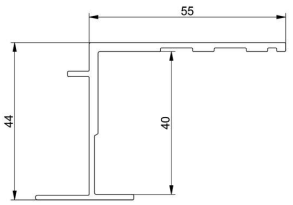

Unità	: unita (1)
Confezione	: 25
Peso/unità	: 2,1 kg
Materiale	: Aluminium 6063 T6, anodizzato
Massima prestazione	: Panelli 40mm
Dimensioni (larghezza, altezza, spessore)	: 70 x 44 mm
Lunghezza	: 3.100 mm
Application	: FlexiForce SafeStep, SideStep, DoubleStep
Function	: Profilo in alluminio per porticina SafeStep. Fa parte di un sistema completo porticina FlexiForce per pannelli antipizzicamento. Manuale completo disponibile
Uso	: Industriale, residenziale
Disponibilità	: FFEU
Correlato	: 1041LTB3050, 1033B, 1033A1

1033LRS



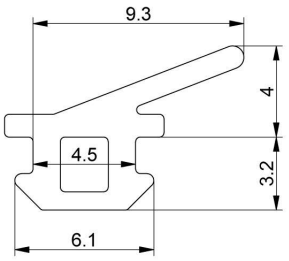

Unità	: Meters (1)
Confezione	: 250
Peso/unità	: 0,03 kg
Materiale	: EPDM
Marcatura	: 1033LRS FF
Application	: For SafeStep pass door system
Function	: Guarnizione per il profilo 1033LS, chiudendo lo spazio fra il profilo e telaio sulla parte verticale. La parte inferiore ha una guarnzione diversaFa parte di un sistema completo porticina FlexiForce per pannelli antipizzicamento. Manuale completo disponibile
Uso	: Industriale, residenziale
Disponibilità	: FFEU
Correlato	: 1041L3050, 1034HS

1033LS3100

Profilo porta pedonale

SafeStep, L=3100mm

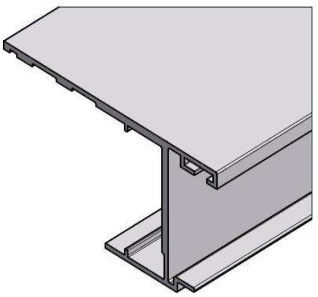

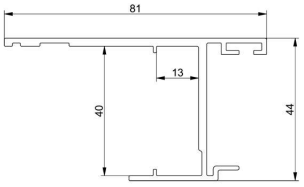

Unità	: unita (1)
Confezione	: 25
Peso/unità	: 2,7 kg
Materiale	: Aluminium 6063 T6, anodizzato
Massima prestazione	: Panelli 40mm
Dimensioni (larghezza, altezza, spessore)	: 81x44 mm
Lunghezza	: 3.100 mm
Application	: FlexiForce SafeStep pass door
Function	: Profilo in alluminio di tenuta per porticina SafeStep.Fa parte di un sistema completo porticina FlexiForce per pannelli antipizzicamento. Manuale completo disponibile
Uso	: Industriale, residenziale
Disponibilità	: FFEU
Correlato	: 1033A1

Porticina pedonale, 04. SafeStep/SideStep

1033PLS-3000

Profilo porta pedonale
top, alu, paneli 40mm
SafeStep, L=3.000mm



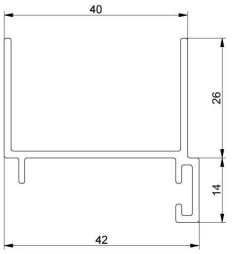

Unità	: unita (1)
Confezione	: 50
Peso/unità	: 3 kg
Materiale	: Aluminium 6063 T6, anodizzato
Marcatura	: 1033PLS-3000 FF
Massimo peso del manto	: Door max H: 2500mm, max W=3000mm kg
Massima prestazione	: Panelli 40mm
Dimensioni (larghezza, altezza, spessore)	: 42 x 40 mm
Lunghezza	: 3.000 mm
Application	: FlexiForce SafeStep porticina
Function	: Profilo in alluminio di tenuta per porticina SafeStep.Fa parte di un sistema completo porticina FlexiForce per pannelli antipizzicamento. Manuale completo disponibile.
Uso	: Industriale, residenziale
Disponibilità	: FFEU
Correlato	: 1033PS-3050, 60K40-3000, 1041LTB3050

1033PS-3050

Profilo porta pedonale
top, alu, paneli 40mm
SafeStep, L=3.050mm



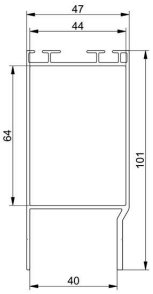

Unità	: unita (1)
Confezione	: 40
Peso/unità	: 4 kg
Materiale	: Aluminium 6063 T6, anodizzato
Marcatura	: 1033PS-3050 FF
Massimo peso del manto	: Doors < W=3000mm
Massima prestazione	: Panelli 40mm
Dimensioni (larghezza, altezza, spessore)	: 47 x 101 mm
Lunghezza	: 3050 mm
Application	: FlexiForce SafeStep porticina
Function	: Profilo in alluminio di tenuta per porticina SafeStep.Fa parte di un sistema completo porticina FlexiForce per pannelli antipizzicamento. Manuale completo disponibile.
Uso	: Industriale, residenziale
Disponibilità	: FFEU
Correlato	: 1033PLS-3000, 60K40-3000, 1041LTB3050

1034HI

Cerniera
interna
per SafeStep, SideStep



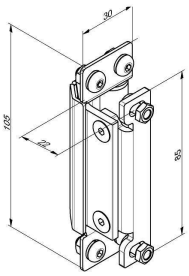

Unità	: unita (1)
Confezione	: 25
Peso/unità	: 0,19 kg
Marcatura	: FF 1034HI
Dimensioni (larghezza, altezza, spessore)	: 105 x 30 mm
Application	: SafeStep, SideStep, DoubleStep
Function	: Cerniera interna che si abbina perfettamente al profilo 1033LS (F). Completamente pre assemblato con dadi e bulloni compresi. Leggete il manuale del sistema per ulteriori informazioni
Uso	: Industriale, residenziale
Disponibilità	: FFEU
Correlato	: 1041L3050, 1033A1

Porticina pedonale, 04. SafeStep/SideStep

1034HS

Cerniera
interna, regolabile
per SafeStep, SideStep



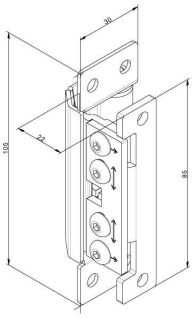

Unità	: unita (1)
Confezione	: 50
Peso/unità	: 0,19 kg
Materiale	: Acciaio zincato
Configuration	: range 2,5mm regolabile
Marcatura	: 1034HS FF
Massima prestazione	: 200.000 cycles
Dimensioni (larghezza, altezza, spessore)	: 105 x 30 x 37,5 mm
Application	: SafeStep, SideStep, DoubleStep
Function	: Cerniera interna, regolabile, che si abbina perfettamente al profilo 1033LS (F). Completamente pre assemblato con dadi e bulloni compresi. Leggete il manuale del sistema per ulteriori informazioni
Uso	: Industriale, residenziale
Disponibilità	: FFEU
Correlato	: 1034HI, 1041LTB3050

1034KCAPS

SafeStep
Kingspan/Epco panels



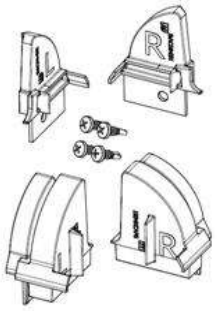

Unità	: set (4)
Confezione	: 100
Peso/unità	: 0,05 kg
Materiale	: PC-ABS RAL 9005
Marcatura	: 1034KCAPS FF + L/R
Application	: FlexiForce SafeStep Pass Door
Function	: Set di 4 pezzi di coperchi in plastica per l'installazione sul profilo 1033LS e 1033LD disegnati e prodotti per i specific brand di pannelli. Un set è per una linea di cerniere della porticina
Uso	: Industriale, residenziale
Disponibilità	: FFEU
Correlato	: 1041L3050, 1034MCAPS

1034MCAPS

SafeStep
Metecno, Italpannell panels



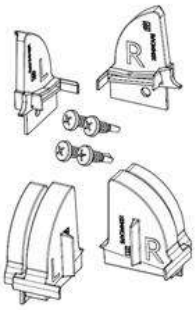

Unità	: set (4)
Confezione	: 100
Peso/unità	: 0,05 kg
Materiale	: PC-ABS RAL 9005
Marcatura	: 1034MCAPS FF + L/R
Application	: FlexiForce SafeStep Pass Door
Uso	: Industriale, residenziale
Disponibilità	: FFEU
Correlato	: 1041L3050, 1034KCAPS, 1034CLM

Porticina pedonale, 04. SafeStep/SideStep

1034TCAPS



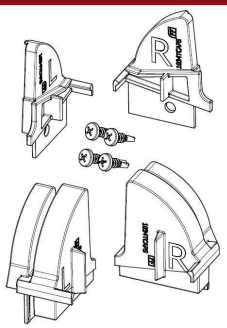

SafeStep
ThyssenKrupp panels

Unità	: set (4)
Confezione	: 100
Peso/unità	: 0,05 kg
Materiale	: PC-ABS RAL 9005
Marcatura	: 1034TCAPS FF + L/R
Application	: FlexiForce SafeStep Pass Door
Uso	: Industriale, residenziale
Disponibilità	: FFEU
Correlato	: 1041L3050, 1034TCAPS, OSE-MPDS

1035L

Guarnizione inferiore
SafeStep soglia bassa RES, EPDM, nera



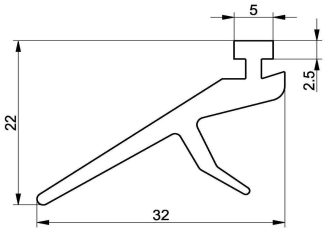

Unità	: Meters (1)
Confezione	: 35
Peso/unità	: 0,14 kg
Application	: per profilo soglia bassa 1041L e profilo di prolungamento 1041LE1000
Function	: 2 linee di guarnizioni devono essere inseriti nel profilo. Parte di una costruzione completa della FF per la produzione di un sistema per la porticina nei pannelli antipizzicamento. Manuale disponibile
Uso	: Industriale, residenziale
Disponibilità	: FFEU
Correlato	: 1041LTB3050, 1041LTB5050, 1034FLN

1041L-01

Piastra di collegamento
collegare 1041L con 1041LE
Porticina RES



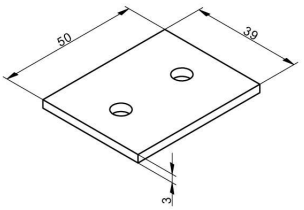

Unità	: unita (1)
Confezione	: 100
Peso/unità	: 0,05 kg
Dimensioni (larghezza, altezza, spessore)	: 50x39x3 mm
Application	: Porticina RES con soglia bassa
Function	: Piastra di collegamento per collegare la prolunga in alluminio 1041LE1000 al profilo soglia bassa 1041L3000 con viti autofilettanti. Fa parte di una costruzione della FlexiForce per la produzione di un sistema porticina per pannelli antipizzicamento
Uso	: Industriale, residenziale
Disponibilità	: FFEU
Correlato	: 1041L5050, 1035L, 1041LE1000

Porticina pedonale, 04. SafeStep/SideStep

1041L3000M

Profilo soglia bassa
alu, SafeStep, pre-fresata, con copertura
L=3000mm

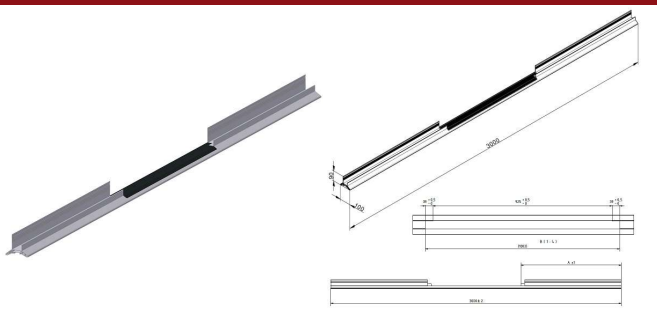

Unità	: unita (1)
Confezione	: 20
Peso/unità	: 6,1 kg
Materiale	: alu, anodizzato
Configuration	: Su richiesta: modelli con porta pedonale installata sul lato destro o sinistro della porta.
Dimensioni (larghezza, altezza, spessore)	: 90 x 100 mm
Lunghezza	: 3000 mm
Application	: Porte residenziali con profilo porticina a soglia bassa, porticina situata al centro della porta da garage
Function	: Vi dà la possibilità di attrezzare le vs. porte RES con un profilo a soglia bassa. Con un'apertura della porta prefresata con etichetta di copertura applicata, per porte pedonali di 890 mm di larghezza. Pronte all'uso!
Uso	: Industriale, residenziale
Disponibilità	: FFEU
Correlato	: 1041L3050, 1035L, 1041LE1000

1041L3050

Profilo soglia bassa
bassa, alu, porticina SafeStep
L=3050mm

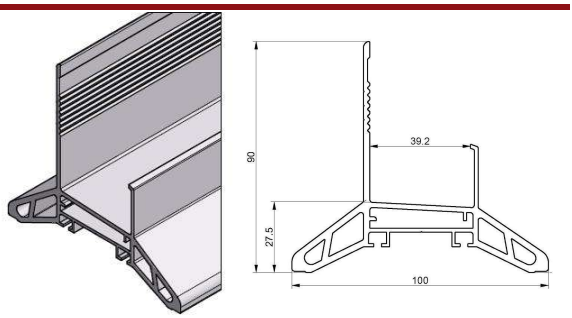

Unità	: unita (1)
Confezione	: 20
Peso/unità	: 6,58 kg
Materiale	: alu, anodizzato
Dimensioni (larghezza, altezza, spessore)	: 90 x 100 mm
Lunghezza	: 3050 mm
Application	: Porte residenziali con profilo porticina a soglia bassa
Function	: Vi dà la possibilità di attrezzare le vs. porte RES con un profilo a soglia bassa. Deve essere fresato a misura nella posizione esatta della porticina
Uso	: Industriale, residenziale
Disponibilità	: FFEU
Correlato	: 1041U3050, 1035L, 1041LTB3050

1041L5050

Profilo soglia bassa
bassa, alu, porticina SafeStep
L=5050mm

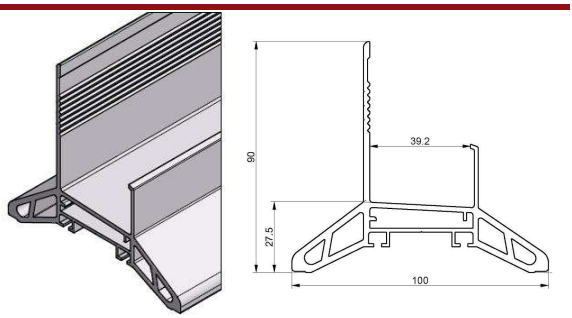

Unità	: unita (1)
Confezione	: 20
Peso/unità	: 11 kg
Action	: alu, anodizzato
Dimensioni (larghezza, altezza, spessore)	: 90 x 100 mm
Lunghezza	: 5050 mm
Application	: Porte residenziali con profilo porticina a soglia bassa
Function	: Vi dà la possibilità di attrezzare le vs. porte RES con un profilo a soglia bassa. Deve essere fresato a misura nella posizione esatta della porticina
Uso	: Industriale, residenziale
Disponibilità	: FFEU
Correlato	: 1041U3050, 1035L, 1041LTB5050

Porticina pedonale, 04. SafeStep/SideStep

1041LE1000

profilo estremo soglia bassa
alu, per profilo soglia bassa SafeStep
L=1000mm

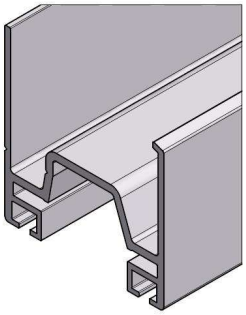

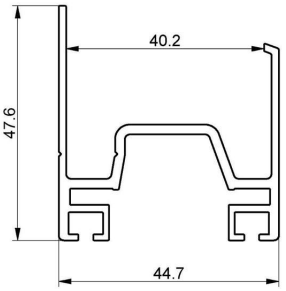

Unità	: unita (1)
Confezione	: 25
Peso/unità	: 0,83 kg
Action	: alu, anodizzato
Dimensioni (larghezza, altezza, spessore)	: 44,7 x 47,6 mm
Lunghezza	: 1000 mm
Application	: Prolunga in alluminio per profilo a soglia bassa (codice 1041L)
Function	: Evita di fresare i lati del profilo a soglia bassa alla posizione delle piastre inferiori. Si applica con la staffa 1041L-01 e viti autofilettanti
Uso	: Industriale, residenziale
Disponibilità	: FFEU
Correlato	: 1041L3050, 1041L-01, 1035L

1041LT

nastro adesivo
per profilo soglia bassa
nello spazio per la porticina

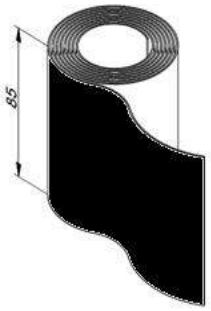

Unità	: unita (1)
Confezione	: 1
Peso/unità	: 0,4 kg
Dimensioni (larghezza, altezza, spessore)	: 85 mm
Lunghezza	: 25.000 mm
Application	: Porticiina RES con profilo soglia bassa
Function	: nastro adesivo per coprire le macchie di fresatura sul profilo soglia bassa 1041L3000 per la porticina. Fa parte di una costruzione completa della FlexiForce per la produzione di una porticiana pannelli antipizzicamento. Manuale disponibile
Uso	: Industriale, residenziale
Disponibilità	: FFEU
Correlato	: 1041L3050, OSE-MPDS, 1035L

1041LTB3050

Profilo soglia bassa
I=bassa, alu, SafeStep
L=3050mm



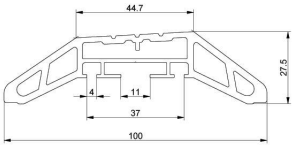

Unità	: unita (1)
Confezione	: 48
Peso/unità	: 5,5 kg
Materiale	: alu, anodizzato
Dimensioni (larghezza, altezza, spessore)	: 100 x 27,5 mm
Lunghezza	: 3050 mm
Application	: Porte residenziali con profilo porticina a soglia bassa
Uso	: Industriale, residenziale
Disponibilità	: FFEU
Correlato	: 1041U3050, 1041LTB5050

Porticina pedonale, 04. SafeStep/SideStep

1041LTB5050

Profilo soglia bassa
I=bassa, alu, SafeStep
L=5050mm

Unità	: unita (1)
Confezione	: 48
Peso/unità	: 9,1 kg
Materiale	: alu, anodizzato
Dimensioni (larghezza, altezza, spessore)	: 100 x 27,5 mm
Lunghezza	: 5050 mm
Application	: Porte residenziali con profilo porticina a soglia bassa
Uso	: Industriale, residenziale
Disponibilità	: FFEU
Correlato	: 1041U3050, 1041LTB3050



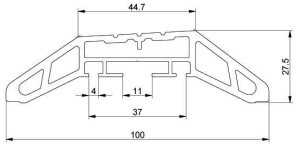

1041U3050

Profilo soglia bassa
2= profilo U, 40mm, alu, SafeStep
L=3050mm

Unità	: unita (1)
Confezione	: 48
Peso/unità	: 2,2 kg
Materiale	: alu, anodizzato
Massima prestazione	: Panel 40mm
Dimensioni (larghezza, altezza, spessore)	: 44 x 65 mm
Lunghezza	: 3050 mm
Application	: Porte residenziali con profilo porticina a soglia bassa
Uso	: Industriale, residenziale
Disponibilità	: FFEU
Correlato	: 1041LTB3050, 1041LTB5050



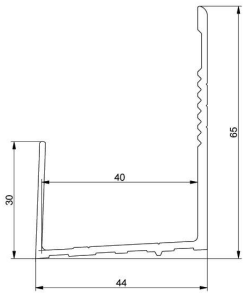

450HLS

Cerniera centrale
porticina SafeStep
sul 1033D

Unità	: unita (1)
Confezione	: 250
Peso/unità	: 0,07 kg
Marcatura	: 450HLS FF
Dimensioni (larghezza, altezza, spessore)	: 73 x 45 x 2 mm
Unità interassiale	: 30 mm
Application	: Porticina SafeStep
Function	: Cerniera intermedia per il montaggio su profili di alluminio involucro (codice 1033LD) e salvadita adatta per pannelli diversi, come Metecno, Kingspan, Tescedo, Italpannell. La cerniera ha meno di media su cerniere, che è necessaria per aumentare la qualità della costruzione
Uso	: Industriale, residenziale
Disponibilità	: FFEU
Correlato	: 1041L3050, 1034HI, 1033A1



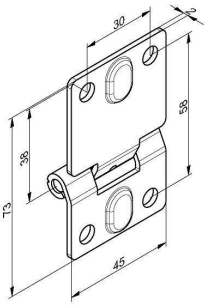

Porticina pedonale, 04. SafeStep/SideStep

450HSKE

Cerniera centrale
porticina SafeStep
Epco/Kingspan panelli



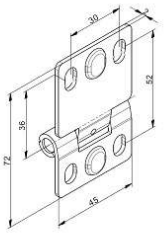

Unità	: unita (1)
Confezione	: 100
Peso/unità	: 0,07 kg
Marcatura	: 450HSKE FF
Dimensioni (larghezza, altezza, spessore)	: 73 x 45 x 2 mm
Unità interassiale	: 30 mm
Application	: Porticina SafeStep Kingspan/Epco
Function	: Cerniera intermedia per il montaggio su profili di alluminio involucro (codice 1033LD) e salvadita adatta per pannelli Kingspan e Epco. La cerniera ha meno di media su cerniere, che è necessaria per aumentare la qualità della costruzione
Uso	: Industriale, residenziale
Disponibilità	: FFEU
Correlato	: 1041L3050, 1034HI, 1034KCAPS

80PS3000

Profilo di rinforzo
SafeStep, 2mm, RAL9016
L=3000mm



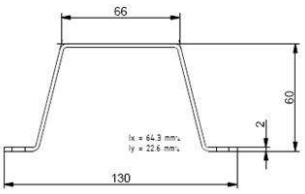

Unità	: unita (1)
Confezione	: 10
Peso/unità	: 10,3 kg
Materiale	: Acciaio zincato, RAL9016
Marcatura	: FF
Dimensioni (larghezza, altezza, spessore)	: 130 x 60 x 2 mm
Lunghezza	: 3000 mm
Diametro interno	: 7mm, 500mm
Application	: Per porticina SafeStep
Function	: Da montare come omega di rinforzo sulla parte superiore della porta. Rende la costruzione più solida. Provvisto con fori tondi da 7mm ogni 500mm per il fissaggio a manto. Fa parte del sistema completo SafeStep. Manuale completo disponibile
Uso	: Industriale, residenziale
Disponibilità	: FFEU
Correlato	: 80PS5000, 1041L3000M, 1034HI

80PS5000

Profilo di rinforzo
SafeStep, 2mm, RAL9016
L=5000mm



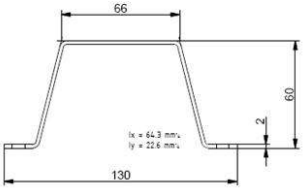

Unità	: unita (1)
Confezione	: 10
Peso/unità	: 17,1 kg
Materiale	: Acciaio zincato, RAL9016
Marcatura	: FF
Dimensioni (larghezza, altezza, spessore)	: 130 x 60 x 2 mm
Lunghezza	: 5000 mm
Diametro interno	: 7mm, 500mm
Application	: Per porticina SafeStep
Function	: Da montare come omega di rinforzo sulla parte superiore della porta. Rende la costruzione più solida. Provvisto con fori tondi da 7mm ogni 500mm per il fissaggio a manto. Fa parte del sistema completo SafeStep. Manuale completo disponibile
Uso	: Industriale, residenziale
Disponibilità	: FFEU
Correlato	: 80PS3000, 1041L3000M, 1034HI

Porticina pedonale, 05. SideStep/DoubleStep

1033AL3000

Angolare
40x40mm, alu
SideStep, L=3000mm

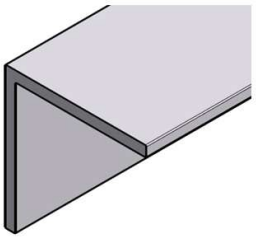

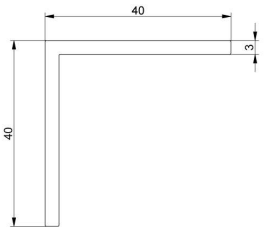

Unità	: unita (1)
Confezione	: 50
Peso/unità	: 1,8 kg
Materiale	: Aluminium 6063 T6, anodizzato
Dimensioni (larghezza, altezza, spessore)	: 40x40x3 mm
Lunghezza	: 3000 mm
Application	: SideStep, DoubleStep
Function	: Questo profilo angolare permette di tagliare pezzi da usare come staffe di collegamento negli angoli del profilo ad incastro 1033K2500. Fissaggio con rivetti. Manuale di installazione disponibile.
Uso	: Industriale, residenziale
Disponibilità	: FFEU
Correlato	: 1033K2500, 1033KF2500

1033K2500

Profilo porta
SafeStep, U, stipite
L=2500mm

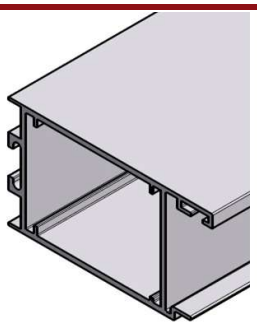

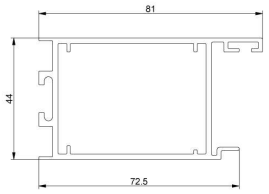

Unità	: unita (1)
Confezione	: 50
Peso/unità	: 3,5 kg
Materiale	: Aluminium 6063 T6, anodizzato
Marcatura	: 1033K2500
Massima prestazione	: Panelli 40mm
Dimensioni (larghezza, altezza, spessore)	: 81 x 44 x 72,5 mm
Lunghezza	: 2500 mm
Application	: Per porte a ingresso laterale SideStep e una porta a doppio battente DoubleStep.
Function	: Profilo in alluminio ad incastro. La tenuta tra la porta e la parete/veletta. Utilizzare nastro "compress". Vedere manuale online
Uso	: Industriale, residenziale
Disponibilità	: FFEU
Correlato	: 1034HI, 1033AL3000

1033KF2500

Profilo porta
SafeStep, U, stipite
Prefresate

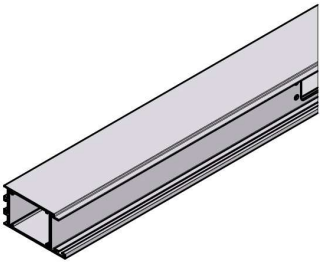

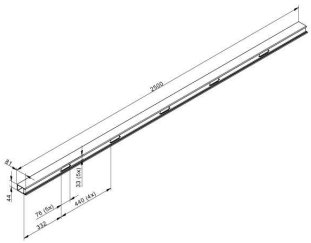

Unità	: unita (1)
Confezione	: 50
Peso/unità	: 3,5 kg
Materiale	: Aluminium 6063 T6, anodizzato
Marcatura	: 1033KF2500
Massima prestazione	: Panelli 40mm
Dimensioni (larghezza, altezza, spessore)	: 81 x 44 x 72,5 mm
Lunghezza	: 2500 mm
Application	: Per porte a ingresso laterale SideStep e una porta a doppio battente DoubleStep.
Function	: Profilo in alluminio ad incastro. Pre-fresato per l'integrazione delle cerniere 1034HI/1034HS è quindi pronto per l'installazione delle stesse. Facilita la produzione ed installazione. Vedere manuale online
Uso	: Industriale, residenziale
Disponibilità	: FFEU
Correlato	: 1034HI, 1033AL3000

Porticina pedonale, 05. SideStep/DoubleStep

1033LC2500

Profilo porta pedonale

DoubleStep, L=2500mm

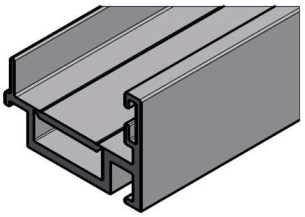

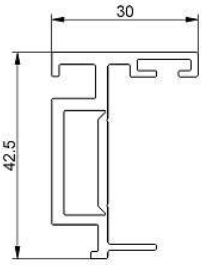

Unità	: unita (1)
Confezione	: 50
Peso/unità	: 1,7 kg
Materiale	: Aluminium 6063 T6, anodizzato
Dimensioni (larghezza, altezza, spessore)	: 30 x 42.5 mm
Lunghezza	: 2500 mm
Application	: FlexiForce DoubleStep
Function	: Profilo in alluminio per il sistema Double Step. Si installa sull'anta della serratura. Montare con chiavistello 628D. Manuale completo disponibile
Uso	: Industriale, residenziale
Disponibilità	: FFEU
Correlato	: 628D, 1034PGL, 1041TB3000

1033LDF2500

Profilo porta pedonale
U, alu, 40mm, preforato
SideStep, L=2500mm

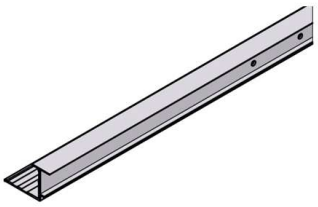

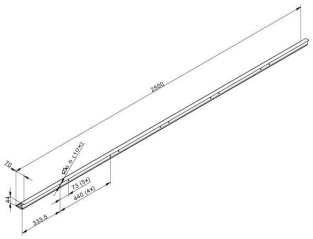

Unità	: unita (1)
Confezione	: 50
Peso/unità	: 1,7 kg
Materiale	: Aluminium 6063 T6, anodizzato
Massima prestazione	: Panelli 40mm
Dimensioni (larghezza, altezza, spessore)	: 70 x 44 x 2 mm
Lunghezza	: 2500 mm
Application	: Per porte a ingresso laterale SideStep e una porta a doppio battente DoubleStep.
Function	: Profilo in alluminio per il sistema SideStep. Il profilo è pre-forato con i bucchi per il montaggio della cerniera interna 1034HI. Applicare al manto. Vedere manuale online
Uso	: Industriale, residenziale
Disponibilità	: FFEU
Correlato	: 1034HI, 1033LBN3000, 1033A1

1033LDU-2500

Profilo porta SideStep
U, alu, 40mm, verso l'interno/esterno
L=2500mm

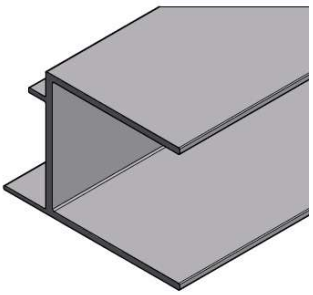

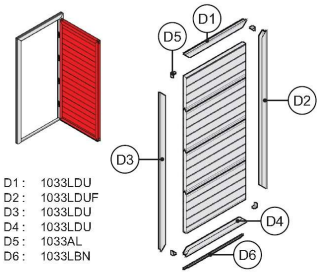

Unità	: unita (1)
Confezione	: 50
Peso/unità	: 2,3 kg
Materiale	: Aluminium 6063 T6, anodizzato
Marcatura	: 1033LDU FF
Massima prestazione	: Panelli 40mm
Dimensioni (larghezza, altezza, spessore)	: 44 x 63 mm
Lunghezza	: 2.500 mm
Application	: Per una porta con ingresso laterale, SideStep. La porta si apre verso l'interno e l'esterno (novità!)
Function	: Profilo in alluminio. Fa parte di un sistema completo FlexiForce per pannelli antipizzicamento. Manuale completo disponibile
Uso	: Industriale, residenziale
Disponibilità	: FFEU
Correlato	: 1033LDUF-2500, 1033B, 1033AL3000

Porticina pedonale, 05. SideStep/DoubleStep

1033LDUF-2500

Profilo porta SideStep
U, alu, 40mm, preforato,verso l'interno/esterno
L=2500mm

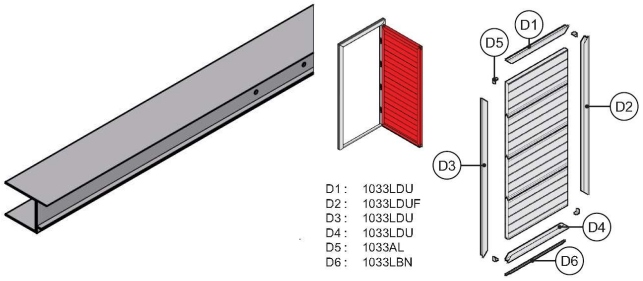

Unità	: unita (1)
Confezione	: 50
Peso/unità	: 2,3 kg
Materiale	: Aluminium 6063 T6, anodizzato
Marcatura	: 1033LDUF FF
Massima prestazione	: Panelli 40mm
Dimensioni (larghezza, altezza, spessore)	: 70 x 44 x 2 mm
Lunghezza	: 2500 mm
Application	: Per porte a ingresso laterale SideStep e una porta a doppio battente DoubleStep.La porta si apre verso l'interno e l'esterno (novità!)
Function	: Profilo in alluminio per il sistema SideStep. Il profilo è pre-forato con i bucchi per il montaggio della cerniera interna 1034HS. Applicare al manto. Vedere manuale online
Uso	: Industriale, residenziale
Disponibilità	: FFEU
Correlato	: 1034HS, 1033LBN3000, 1033AL3000

1041TB3000

Profilo soglia
alu, porticina SideStep
L=3000mm

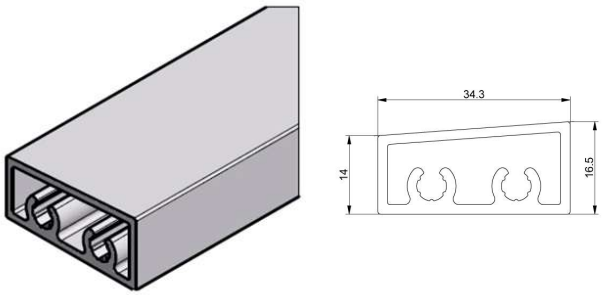

Unità	: unita (1)
Confezione	: 50
Peso/unità	: 4,8 kg
Materiale	: alu, anodizzato
Marcatura	: 1041TB3000 FF
Dimensioni (larghezza, altezza, spessore)	: 34,5x16,5x1,7 mm
Lunghezza	: 3000 mm
Application	: Per porte d'ingresso laterali, SideStep
Function	: Profilo soglia per la costruzione di una porta laterale. Mercato in crescita! Fori compresi per bulloni 1062BS
Uso	: Industriale, residenziale
Disponibilità	: FFEU
Correlato	: 1062MS, 1033K2500, 1062BS

1049M

Dado
hex, M5, SideStep

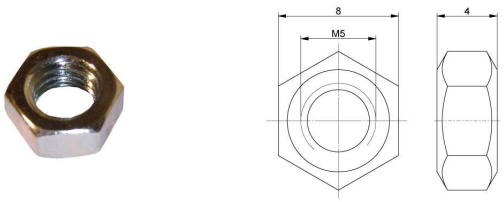

Unità	: p.1000
Confezione	: 1.000
Peso/unità	: 0,1 kg
Dimensioni (larghezza, altezza, spessore)	: DIN934 – M5 - |8|
Diametro interno	: M5
Application	: Per porte a ingresso laterale SideStep e una porta a doppio battente DoubleStep.
Function	: Questi dadi sono utilizzati insieme con filo 1049TRS e 1049MBS bullone intermedi. Funzione è quella di allineare gli angoli del profilo ad incastro nella parte superiore del SideStep. Consultare il manuale disponibile.
Uso	: Industriale, residenziale
Disponibilità	: FFEU
Correlato	: 1049MBS, 1033K2500, 1049TRS

Porticina pedonale, 05. SideStep/DoubleStep

1049MBS

Dado
hex, M5x15, SideStep



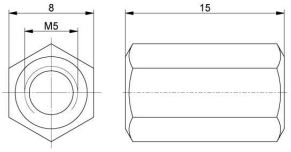

Unità	:	p.100
Confezione	:	1.000
Peso/unità	:	0,002 kg
Dimensioni (larghezza, altezza, spessore)	:	M5 x 15 mm
Diametro interno	:	M5
Application	:	Per porte a ingresso laterale SideStep e una porta a doppio battente DoubleStep.
Function	:	Questi dadi sono applicati con 2 pezzi del 1049TRS per avvitare gli angoli del profilo ad incastro della parte superiore del SideStep
Uso	:	Industriale, residenziale
Disponibilità	:	FFEU
Correlato	:	1049M, 1033K2500, 1049TRS

1049TRS

Filo di lama
M5, SideStep
L=1000mm



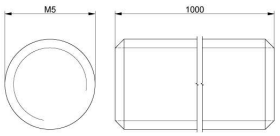

Unità	:	p.100
Confezione	:	100
Peso/unità	:	0,12 kg
Dimensioni (larghezza, altezza, spessore)	:	M5 x 1000 - |8|
Lunghezza	:	1000 mm
Diametro esterno	:	M5 mm
Application	:	SideStep, DoubleStep
Function	:	Utilizzare con 1049M e 1049MBS per avvitare gli angoli della parte superiore del profilo ad incastro del sistema SideStep
Uso	:	Industriale, residenziale
Disponibilità	:	FFEU
Correlato	:	1049M, 1049MBS, 1033K2500

1062BS

Bullone
per soglia SideStep
M6x25



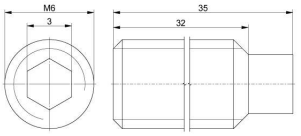

Unità	:	p.100
Confezione	:	1000
Peso/unità	:	0,6 kg
Dimensioni (larghezza, altezza, spessore)	:	DIN915 – M6x25 – 45H
Lunghezza	:	25 mm
Diametro esterno	:	M6
Application	:	Per porte a ingresso laterale SideStep e una porta a doppio battente DoubleStep.
Function	:	Questi bulloni con punta a doga si inseriscono nel profilo soglia 1041TB3000 per collegarlo al profilo di tenuta 1033K2500. Avvitare con dado 1062M2
Uso	:	Industriale, residenziale
Disponibilità	:	FFEU
Correlato	:	1041TB3000, 1033K2500, 1062MS

Porticina pedonale, 05. SideStep/DoubleStep

1062MS

Dado
hex, M6, SideStep



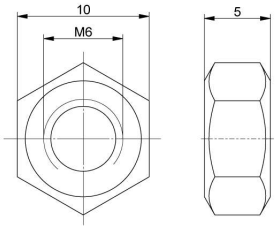

Unità	:	p.1000
Confezione	:	1.000
Peso/unità	:	0,1 kg
Dimensioni (larghezza, altezza, spessore)	:	DIN934 – M6 - |8|
Diametro interno	:	M6
Application	:	Per porte a ingresso laterale SideStep e una porta a doppio battente DoubleStep.
Function	:	Questi dadi sono per i bulloni 1062BS nella costruzione del profilo soglia (1041TB3000) con profilo di tenuta 1033K2500
Uso	:	Industriale, residenziale
Disponibilità	:	FFEU
Correlato	:	1062BS, 1041TB3000, 1033K2500

2633

Staffa di supporto
SafeStep, stipite

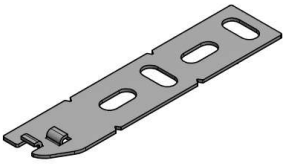

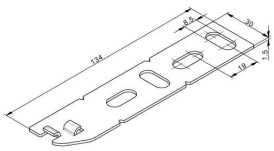

Unità	:	unita (1)
Confezione	:	200
Peso/unità	:	0,04 kg
Marcatura	:	2633 FF
Dimensioni (larghezza, altezza, spessore)	:	134 x 30 x 1,5 mm
Lunghezza	:	134 mm
Unità interassiale	:	19 mm
Application	:	Per porte a ingresso laterale SideStep e una porta a doppio battente DoubleStep.
Function	:	Per fissare profilo ad incastro al muro. Consultare manuale online
Uso	:	Industriale, residenziale
Disponibilità	:	FFEU
Correlato	:	1041TB3000, 1033K2500, 1034HI

628D

Chiavistello
DoubleStep



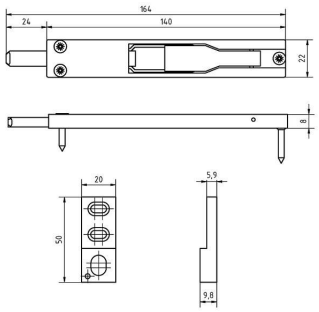

Unità	:	set (1)
Confezione	:	5
Peso/unità	:	0,2 kg
Marcatura	:	628D-01/02 FF
Dimensioni (larghezza, altezza, spessore)	:	22 x 140 x 8 mm
Lunghezza	:	164 mm
Uso	:	Industriale, residenziale
Disponibilità	:	FFEU
Correlato	:	1033LC2500, 1034HS, 1034FLN

Porticina pedonale, 06. Serratura SafeStep

1034CLM



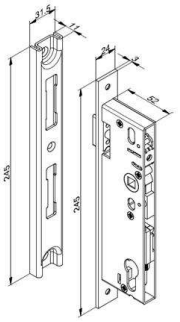

Unità	: unita (1)
Confezione	: 10
Peso/unità	: 0,47 kg
Marcatura	: 1034CLM FF
Dimensioni (larghezza, altezza, spessore)	: 245 x 24 x 52 mm
Application	: SafeStep pass door
Function	: Il meccanismo di serratura è universale, sx e dx. Meccanismo simile al 1034LOCK, però con piastra d'appoggio diverso. La piastra si monta con profili in alluminio 1033LS e 1033LD. Porticina SafeStep. Euro cilindro C60-2525-2 deve essere montato. Manuale disponibile.
Uso	: Industriale, residenziale
Disponibilità	: FFEU
Correlato	: 1041L3050, 1034PGH, 1034PG

1034PB

Panic bar





Unità	: set (1)
Confezione	: 1
Peso/unità	: 4,1 kg
Marcatura	: FF logo
Uso	: Industriale, residenziale
Disponibilità	: FFEU
Correlato	: 1034PBIN, 1033B, C40-2505-1

1034PBIN

Panic bar

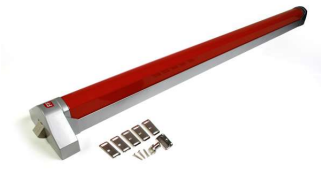



Unità	: set (1)
Confezione	: 1
Peso/unità	: 3,1 kg
Marcatura	: FF logo
Uso	: Industriale, residenziale
Disponibilità	: FFEU
Correlato	: 1034PB, 1033B, 1034-OSE

Porticina pedonale, 06. Serratura SafeStep

1034PG

Maniglia/Piastra esterna
MultiPoint SafeStep



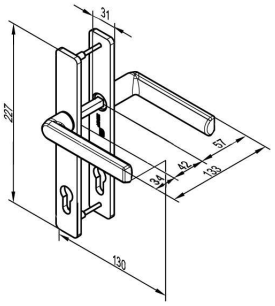

Unità	: set (1)
Confezione	: 10
Peso/unità	: 0,4 kg
Materiale	: Aluminium
Marcatura	: 1034PG FF
Dimensioni (larghezza, altezza, spessore)	: 130 x 227 x 133 130 mm
Uso	: Industriale, residenziale
Disponibilità	: FFEU
Correlato	: 1034LK1L, C60-3020-2, 1034PGH

1034PGH

Maniglia/Piastra esterna
SafeStep/SideStep
universel, 2x high grip



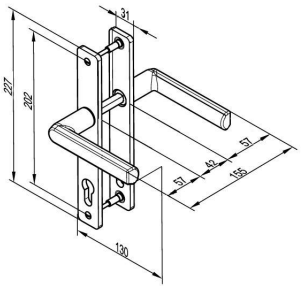

Unità	: set (1)
Confezione	: 10
Peso/unità	: 0,4 kg
Materiale	: Aluminium
Marcatura	: 1034PGH FF
Dimensioni (larghezza, altezza, spessore)	: 155 x 227 x 130 mm
Uso	: Industriale, residenziale
Disponibilità	: FFEU
Correlato	: 1034CLM, C60-3020-2, 1034PG

C40-2505-1

Cilindro serratura Euro
per serratura 1034PB



Unità	: unita (1)
Confezione	: 1
Peso/unità	: 0,19 kg
Dimensioni (larghezza, altezza, spessore)	: DIN 18252
Lunghezza	: 40 mm
Uso	: Industriale, residenziale
Disponibilità	: FFEU
Correlato	: 1034PB, 1033B, 1034FLN

Porticina pedonale, 06. Serratura SafeStep

C60-3020-2

Cilindro serratura Euro
per serratura porticina pedonale SafeStep
Multi-Point

Unità	: unita (1)
Confezione	: 5
Peso/unità	: 0,5 kg
Dimensioni (larghezza, altezza, spessore	DIN 18252
Lunghezza	: 60 mm
Uso	: Industriale, residenziale
Disponibilità	: FFEU
Correlato	: 1034PG, 1034LK1L



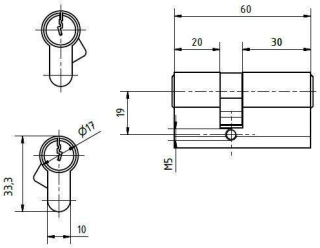

Porticina pedonale, 07. Serratura a frizione

1034KLCAPS-R

Cappucci per kit
SafeStep, Multi-Point
Kingspan/Epco, destra

Unità	: set (3)
Confezione	: 100
Peso/unità	: 0,05 kg
Materiale	: PC-ABS RAL 9005
Marcatura	: 1034KLCAPS-L/R FF
Application	: FlexiForce porte pedonali SafeStep con Multi-Point serratura
Function	: 3 copriserratura (coperchi) possono essere usati per sostituire 1 cappuccio standard in un set tradizionale
Uso	: Industriale, residenziale
Disponibilità	: FFEU
Correlato	: 1034KCAPS, 1034PG, 1034LK1R



1034LIL500R

Kit serrature multipunto
per sezione intermedia inferiore di 500mm
apertura a destra

Unità	: set (1)
Confezione	: 5
Peso/unità	: 0,76 kg
Action	: In attesa di brevetto!
Configuration	: Possibilità di sottoserrature illimitato.
Marcatura	: 1034LIL500R
Application	: Sistema multipunto di serrature che s'integra perfettamente con il nostro sistema di porte pedonali SafeStep. Adatto a diverse marche di pannelli.
Function	: Estetica molto gradevole. Superficie piatta sul lato della serratura, bella piastra di copertura in acciaio inossidabile. Facile da installare. Le serrature si attivano alla chiusura della porta e si disconnettono azionando la serratura principale. Ganci a forma di "pappagallo" per una resistenz
Uso	: Industriale, residenziale
Disponibilità	: FFEU
Correlato	: 1034LK1R, 1034KLCAPS-R

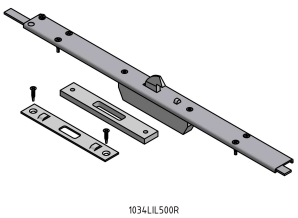

Porticina pedonale, 07. Serratura a frizione

1034LK1L

Kit serrature multipunto
per sezioni 3 x 500 mm più sezione superiore
apertura a sinistra

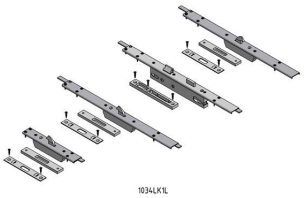

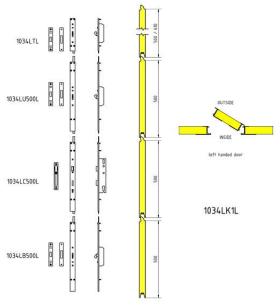

Unità	: set (1)
Confezione	: 1
Peso/unità	: 3,7 kg
Action	: In attesa di brevetto!
Configuration	: Possibilità di sottoserrature illimitato.
Marcatura	: 1034LK1L FF
Application	: Sistema multipunto di serrature che s'integra perfettamente con il nostro sistema di porte pedonali SafeStep. Adatto a diverse marche di pannelli.
Function	: Estetica molto gradevole. Superficie piatta sul lato della serratura, bella piastra di copertura in acciaio inossidabile. Facile da installare. Le serrature si attivano alla chiusura della porta e si disconnettono azionando la serratura principale. Ganci a forma di "pappagallo" per una resistenz
Uso	: Industriale, residenziale
Disponibilità	: FFEU
Correlato	: 1034LK1R

1034LK1R

Kit serrature multipunto
per sezioni 3 x 500 mm più sezione superiore
apertura a destra

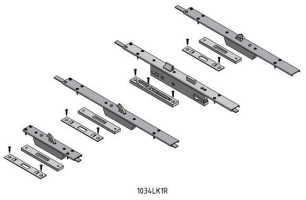

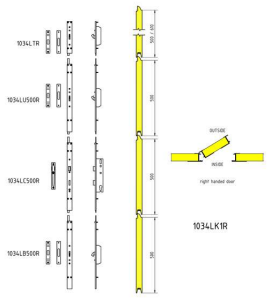

Unità	: set (1)
Confezione	: 1
Peso/unità	: 3,7 kg
Action	: In attesa di brevetto!
Configuration	: Possibilità di sottoserrature illimitato.
Marcatura	: 1034LK1R FF
Application	: Sistema multipunto di serrature che s'integra perfettamente con il nostro sistema di porte pedonali SafeStep. Adatto a diverse marche di pannelli.
Function	: Estetica molto gradevole. Superficie piatta sul lato della serratura, bella piastra di copertura in acciaio inossidabile. Facile da installare. Le serrature si attivano alla chiusura della porta e si disconnettono azionando la serratura principale. Ganci a forma di "pappagallo" per una resistenz
Uso	: Industriale, residenziale
Disponibilità	: FFEU
Correlato	: 1034LIL500R, 1034KLCAPS-R, 1034LK1L

1034MLCAPS-L

Cappucci per kit
SafeStep, Multi-Point
Metecno, Italpannell etc., sinistra



Unità	: set (3)
Confezione	: 100
Peso/unità	: 0,05 kg
Materiale	: PC-ABS RAL 9005
Marcatura	: 1034KLCAPS-L/R FF
Application	: FlexiForce porte pedonali SafeStep con Multi-Point serratura
Function	: 3 copriserratura (coperchi) possono essere usati per sostituire 1 cappuccio standard in un set tradizionale
Uso	: Industriale, residenziale
Disponibilità	: FFEU
Correlato	: 1034MCAPS, 1034PG, 1034LK1L

Profili, 01. Angolare Verticale 1,5mm

915VB2047

Angolare
verticale, zincato, 1,5mm, 90x62mm
L = 2047mm



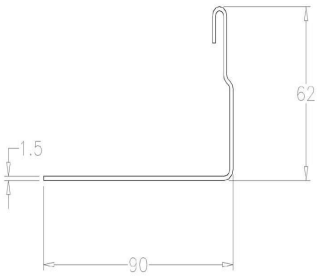

Unità	: unita (1)
Confezione	: 50
Peso/unità	: 3,99 kg
Materiale	: Acciaio zincato
Dimensioni (larghezza, altezza, spessore)	: 90x62 mm, Spessore 1,5mm
Lunghezza	: 2047 mm
Function	: La flangia da 62mm è forata 9x25mm ogni 300mm. La flangia da 90mm ha 3 forature 9x25mm su entrambi i lati. L'angolare va insieme alla guarnizione laterale 1085RB, 1094-40. Altre misure disponibili su richiesta
Group code	: P
Uso	: Residenziale
Disponibilità	: FFEU
Correlato	: 215V2000, RSCH20

915VB2172

Angolare
verticale, zincato, 1,5mm, 90x62mm
L = 2172mm



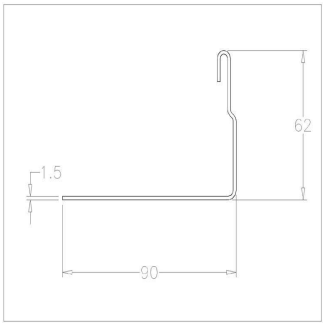

Unità	: unita (1)
Confezione	: 50
Peso/unità	: 4,25 kg
Materiale	: Acciaio zincato
Dimensioni (larghezza, altezza, spessore)	: 90x62 mm, Spessore 1,5mm
Lunghezza	: 2172 mm
Function	: La flangia da 62mm è forata 9x25mm ogni 300mm. La flangia da 90mm ha 3 forature 9x25mm su entrambi i lati. L'angolare va insieme alla guarnizione laterale 1085RB, 1094-40. Altre misure disponibili su richiesta
Group code	: P
Uso	: Residenziale
Disponibilità	: FFEU
Correlato	: 215V2000, RSCH20

915VB2297

Angolare
verticale, zincato, 1,5mm, 90x62mm
L = 2297mm



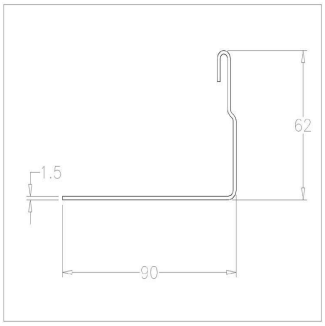

Unità	: unita (1)
Confezione	: 50
Peso/unità	: 4,48 kg
Materiale	: Acciaio zincato
Dimensioni (larghezza, altezza, spessore)	: 90x62 mm, Spessore 1,5mm
Lunghezza	: 2297 mm
Function	: La flangia da 62mm è forata 9x25mm ogni 300mm. La flangia da 90mm ha 3 forature 9x25mm su entrambi i lati. L'angolare va insieme alla guarnizione laterale 1085RB, 1094-40. Altre misure disponibili su richiesta
Group code	: P
Uso	: Residenziale
Disponibilità	: FFEU
Correlato	: 215V2000, RSCH20

Profili, 01. Angolare Verticale 1,5mm

915VB2397

Angolare
verticale, zincato, 1,5mm, 90x62mm
L = 2397mm



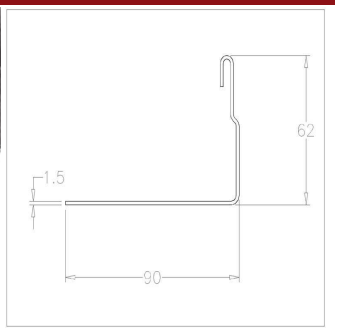

Unità	: unita (1)
Confezione	: 50
Peso/unità	: 4,68 kg
Materiale	: Acciaio zincato
Dimensioni (larghezza, altezza, spessore)	: 90x62 mm, Spessore 1,5mm
Lunghezza	: 2397 mm
Function	: La flangia da 62mm è forata 9x25mm ogni 300mm. La flangia da 90mm ha 3 forature 9x25mm su entrambi i lati. L'angolare va insieme alla guarnizione laterale 1085RB, 1094-40. Altre misure disponibili su richiesta
Group code	: P
Uso	: Residenziale
Disponibilità	: FFEU
Correlato	: 215V2000, RSCH20

915VB2547

Angolare
verticale, zincato, 1,5mm, 90x62mm
L = 2547mm



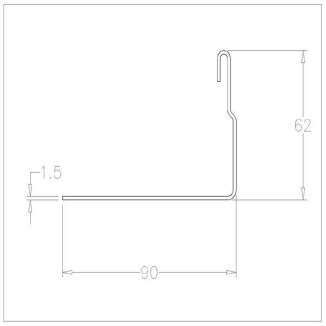

Unità	: unita (1)
Confezione	: 50
Peso/unità	: 4,97 kg
Materiale	: Acciaio zincato
Dimensioni (larghezza, altezza, spessore)	: 90x62 mm, Spessore 1,5mm
Lunghezza	: 2547 mm
Function	: La flangia da 62mm è forata 9x25mm ogni 300mm. La flangia da 90mm ha 3 forature 9x25mm su entrambi i lati. L'angolare va insieme alla guarnizione laterale 1085RB, 1094-40. Altre misure disponibili su richiesta
Group code	: P
Uso	: Residenziale
Disponibilità	: FFEU
Correlato	: 215V2000, RSCH20

915VB5100

Angolare
verticale, zincato, 1,5mm, 90x62mm
L = 5100mm



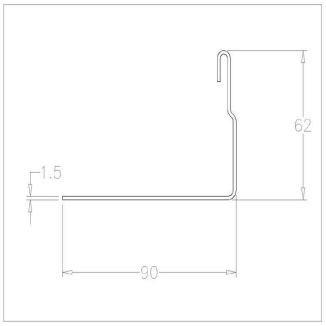

Unità	: unita (1)
Confezione	: 50
Peso/unità	: 9,95 kg
Materiale	: Acciaio zincato
Dimensioni (larghezza, altezza, spessore)	: 90x62 mm, Spessore 1,5mm
Lunghezza	: 5100 mm
Function	: La flangia da 62mm è forata 9x25mm ogni 300mm. La flangia da 90mm ha 3 forature 9x25mm su entrambi i lati. L'angolare va insieme alla guarnizione laterale 1085RB, 1094-40. Altre misure disponibili su richiesta
Group code	: P
Uso	: Residenziale
Disponibilità	: FFEU
Correlato	: 215V2000, RSCH20

Profili, 04. Guide 1,5mm

215V1800

Binario di scorrimento verticale
2", diritto, zincato, 1,5mm
L = 1800mm



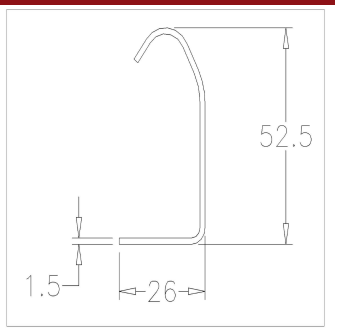

Unità	: unita (1)
Confezione	: 50
Peso/unità	: 1,98 kg
Materiale	: Acciaio zincato
Dimensioni (larghezza, altezza, spessore)	: 2"", Spessore 1,5mm
Lunghezza	: 1800 mm
Group code	: P
Uso	: Residenziale
Disponibilità	: FFEU
Correlato	: 215V2000, 870RS

215V2000

Binario di scorrimento verticale
2", diritto, zincato, 1,5mm
L = 2000mm



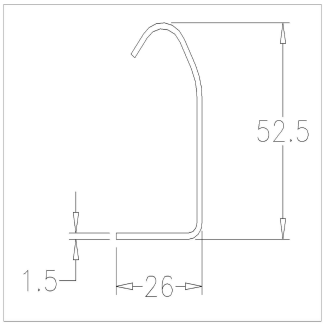

Unità	: unita (1)
Confezione	: 50
Peso/unità	: 2,2 kg
Materiale	: Acciaio zincato
Dimensioni (larghezza, altezza, spessore)	: 2"", Spessore 1,5mm
Lunghezza	: 2000 mm
Group code	: P
Uso	: Residenziale
Disponibilità	: FFEU
Correlato	: 215V2050, 870RS

215V2050

Binario di scorrimento verticale
2", diritto, zincato, 1,5mm
L = 2050mm



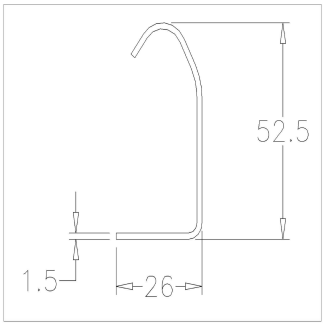

Unità	: unita (1)
Confezione	: 50
Peso/unità	: 2,25 kg
Materiale	: Acciaio zincato
Dimensioni (larghezza, altezza, spessore)	: 2"", Spessore 1,5mm
Lunghezza	: 2050 mm
Group code	: P
Uso	: Residenziale
Disponibilità	: FFEU
Correlato	: 215V2250, 870RS

Profili, 04. Guide 1,5mm

215V2250

Binario di scorrimento verticale
2", diritto, zincato, 1,5mm
L = 2250mm

Unità	: unita (1)
Confezione	: 50
Peso/unità	: 2,45 kg
Materiale	: Acciaio zincato
Dimensioni (larghezza, altezza, spessore)	: 2"", Spessore 1,5mm
Lunghezza	: 2250mm
Group code	: P
Uso	: Residenziale
Disponibilità	: FFEU
Correlato	: 215V2375, 870RS



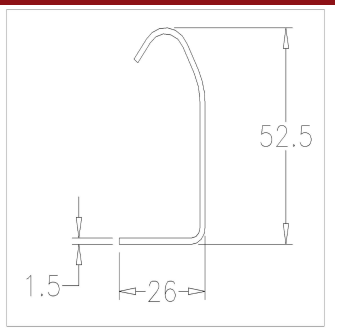

215V2375

Binario di scorrimento verticale
2", diritto, zincato, 1,5mm
L = 2375mm

Unità	: unita (1)
Confezione	: 50
Peso/unità	: 2,59 kg
Materiale	: Acciaio zincato
Dimensioni (larghezza, altezza, spessore)	: 2"", Spessore 1,5mm
Lunghezza	: 2375 mm
Group code	: P
Uso	: Residenziale
Disponibilità	: FFEU
Correlato	: 215V3000, 870RS



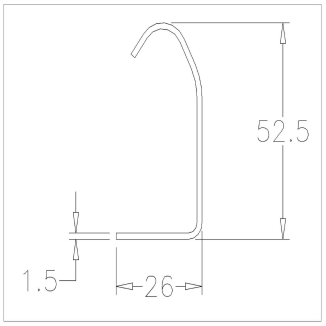

215V3000

Binario di scorrimento verticale
2", diritto, zincato, 1,5mm
L = 3000mm

Unità	: unita (1)
Confezione	: 50
Peso/unità	: 3,27 kg
Materiale	: Acciaio zincato
Dimensioni (larghezza, altezza, spessore)	: 2"", Spessore 1,5mm
Lunghezza	: 3000 mm
Group code	: P
Uso	: Residenziale
Disponibilità	: FFEU
Correlato	: 215V2000, 870RS



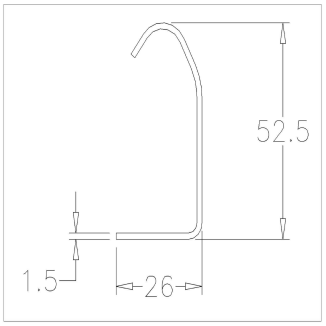

Profili, 04. Guide 1,5mm

215V3180

Binario di scorrimento verticale
2", diritto, zincato, 1,5mm
L = 3180mm



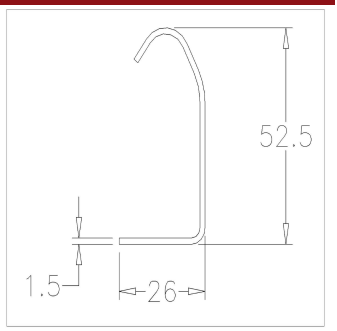

Unità	: unita (1)
Confezione	: 50
Peso/unità	: 3.48 kg
Materiale	: Acciaio zincato
Dimensioni (larghezza, altezza, spessore)	: 2"", Spessore 1,5mm
Lunghezza	: 3180 mm
Group code	: P
Uso	: Residenziale
Disponibilità	: FFEU
Correlato	: 215V3500, 870RS

215V3500

Binario di scorrimento verticale
2", diritto, zincato, 1,5mm
L = 3500mm



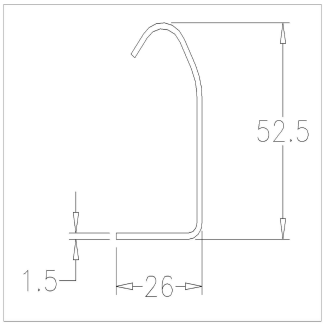

Unità	: unita (1)
Confezione	: 50
Peso/unità	: 3.82 kg
Materiale	: Acciaio zincato
Dimensioni (larghezza, altezza, spessore)	: 2"", Spessore 1,5mm
Lunghezza	: 3500 mm
Group code	: P
Uso	: Residenziale
Disponibilità	: FFEU
Correlato	: 215V3750, 870RS

215V3750

Binario di scorrimento verticale
2", diritto, zincato, 1,5mm
L = 3750mm



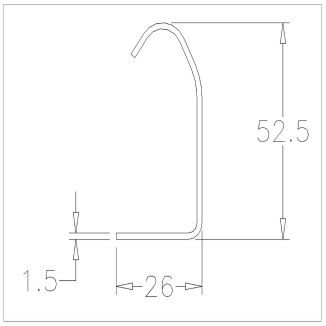

Unità	: unita (1)
Confezione	: 50
Peso/unità	: 4.08 kg
Materiale	: Acciaio zincato
Dimensioni (larghezza, altezza, spessore)	: 2"", Spessore 1,5mm
Lunghezza	: 3750 mm
Group code	: P
Uso	: Residenziale
Disponibilità	: FFEU
Correlato	: 215V4000, 870RS

Profili, 04. Guide 1,5mm

215V4000

Binario di scorrimento verticale
2", diritto, zincato, 1,5mm
L = 4000mm



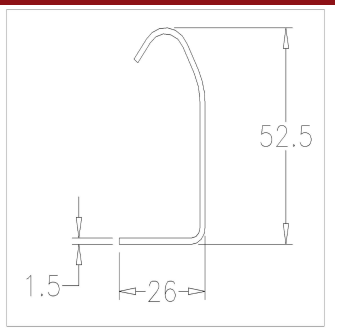

Unità	: unita (1)
Confezione	: 50
Peso/unità	: 4.4 kg
Materiale	: Acciaio zincato
Dimensioni (larghezza, altezza, spessore)	: 2"", Spessore 1,5mm
Lunghezza	: 4000 mm
Group code	: P
Uso	: Residenziale
Disponibilità	: FFEU
Correlato	: 215V4500, 870RS

215V4500

Binario di scorrimento verticale
2", diritto, zincato, 1,5mm
L = 4500mm



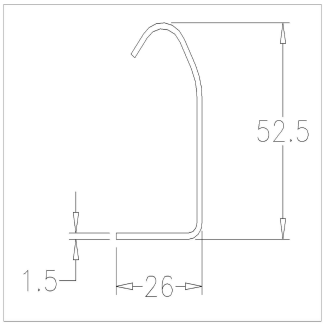

Unità	: unita (1)
Confezione	: 50
Peso/unità	: 4.91 kg
Materiale	: Acciaio zincato
Dimensioni (larghezza, altezza, spessore)	: 2"", Spessore 1,5mm
Lunghezza	: 4500 mm
Group code	: P
Uso	: Residenziale
Disponibilità	: FFEU
Correlato	: 215V5485, 870RS

215V5485

Binario di scorrimento verticale
2", diritto, zincato, 1,5mm
L = 5485mm



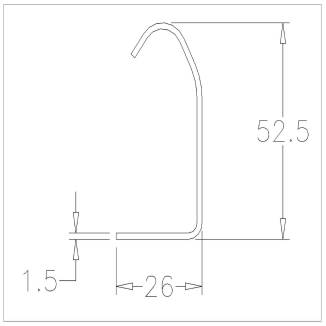

Unità	: unita (1)
Confezione	: 50
Peso/unità	: 6.03 kg
Materiale	: Acciaio zincato
Dimensioni (larghezza, altezza, spessore)	: 2"", Spessore 1,5mm
Lunghezza	: 5485 mm
Group code	: P
Uso	: Residenziale
Disponibilità	: FFEU
Correlato	: 215V4500, 870RS

Profili, 08. Profilo di sospensione

1025-200

Striscia di giunzione
zincato, 45x200x2,5mm, per profilo SU

Unità	: unita (1)
Confezione	: 125
Peso/unità	: 0,17 kg
Materiale	: Acciaio zincato
Dimensioni (larghezza, altezza, spessore)	: 45x200mm, Spessore 2,5mm
Uso	: Industriale, residenziale
Disponibilità	: FFEU
Correlato	: 50SU1500, 48SU3000, 1026N1B



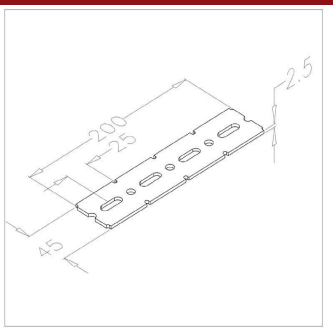

48SU2000

Profilo di sospensione
zincato, 1,5mm, tubo aperto, esterno 48,5x23mm
L = 2,000mm

Unità	: unita (1)
Confezione	: 50
Peso/unità	: 2,54 kg
Materiale	: Acciaio zincato
Dimensioni (larghezza, altezza, spessore)	: Outside 48,5x23,5mm, Spessore 1,5mm
Lunghezza	: 2000 mm
Group code	: P
Uso	: Industriale, residenziale
Disponibilità	: FFEU
Correlato	: 1025-200, 50SU1500, 1070B35



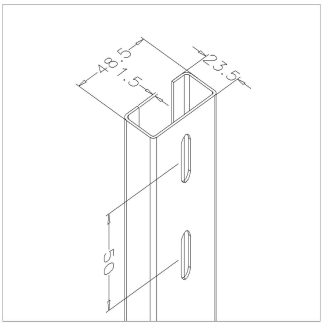

48SU3000

Profilo di sospensione
zincato, 1,5mm, tubo aperto, esterno 48,5x23mm
L = 3,000mm

Unità	: unita (1)
Confezione	: 50
Peso/unità	: 3,81 kg
Materiale	: Acciaio zincato
Dimensioni (larghezza, altezza, spessore)	: Outside 48,5x23,5mm, Spessore 1,5mm
Lunghezza	: 3000 mm
Group code	: P
Uso	: Industriale, residenziale
Disponibilità	: FFEU
Correlato	: 1025-200, 50SU1500, 1070B35



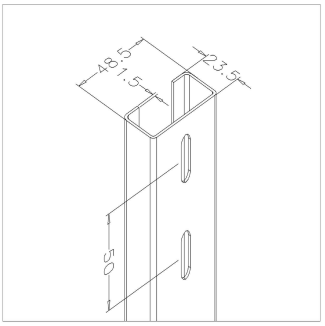

Profili, 08. Profilo di sospensione

48SU4500

Profilo di sospensione
zincato, 1,5mm, tubo aperto, esterno 48,5x23mm
L = 4,500mm



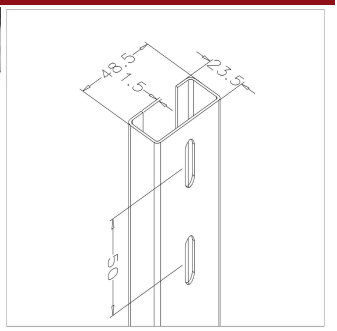

Unità	: unita (1)
Confezione	: 50
Peso/unità	: 5,72 kg
Materiale	: Acciaio zincato
Dimensioni (larghezza, altezza, spessore)	: Outside 48,5x23,5mm, Spessore 1,5mm
Lunghezza	: 4500 mm
Group code	: P
Uso	: Industriale, residenziale
Disponibilità	: FFEU
Correlato	: 1025-200, 50SU1500, 1070B35

48SU6000

Profilo di sospensione
zincato, 1,5mm, tubo aperto, esterno 48,5x23mm
L = 6000mm



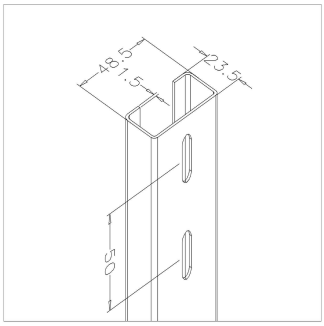

Unità	: unita (1)
Confezione	: 50
Peso/unità	: 7,62 kg
Materiale	: Acciaio zincato
Dimensioni (larghezza, altezza, spessore)	: Outside 48,5x23,5mm, Spessore 1,5mm
Lunghezza	: 6000 mm
Group code	: P
Uso	: Industriale, residenziale
Disponibilità	: FFEU
Correlato	: 1025-200, 50SU1500, 1070B35

50SU1500

Profilo di sospensione
zincato, 1,5mm, tubo aperto, interno 50x25mm
L = 1500mm



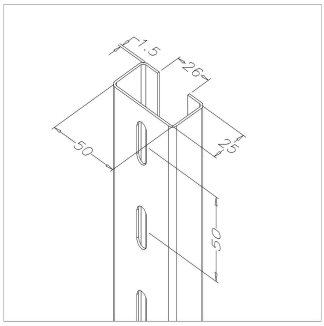

Unità	: unita (1)
Confezione	: 50
Peso/unità	: 2,22 kg
Materiale	: Acciaio zincato
Dimensioni (larghezza, altezza, spessore)	: Inside 50x25 mm, Spessore 1,5mm
Lunghezza	: 1500 mm
Group code	: P
Uso	: Industriale, residenziale
Disponibilità	: FFEU
Correlato	: 1025-200, 48SU2000, 1070B35

Profili, 08. Profilo di sospensione

50SU2750

Profilo di sospensione
zincato, 1,5mm, tubo aperto, interno 50x25mm
L = 2750mm

Unità	: unita (1)
Confezione	: 50
Peso/unità	: 4.07 kg
Materiale	: Acciaio zincato
Dimensioni (larghezza, altezza, spessore)	: Inside 50x25 mm, Spessore 1,5mm
Lunghezza	: 2750 mm
Group code	: P
Uso	: Industriale, residenziale
Disponibilità	: FFEU
Correlato	: 1025-200, 48SU2000, 1070B35



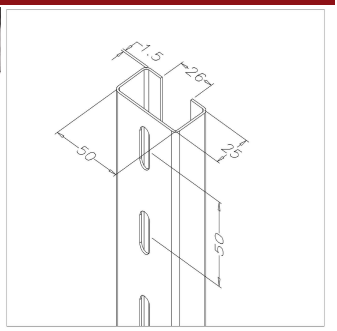

50SU3000

Profilo di sospensione
zincato, 1,5mm, tubo aperto, interno 50x25mm
L = 3000mm

Unità	: unita (1)
Confezione	: 50
Peso/unità	: 4,44 kg
Materiale	: Acciaio zincato
Dimensioni (larghezza, altezza, spessore)	: Inside 50x25 mm, Spessore 1,5mm
Lunghezza	: 3000 mm
Group code	: P
Uso	: Industriale, residenziale
Disponibilità	: FFEU
Correlato	: 1025-200, 48SU2000, 1070B35



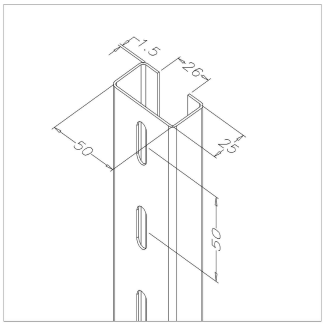

50SU4500

Profilo di sospensione
zincato, 1,5mm, tubo aperto, interno 50x25mm
L = 4500mm

Unità	: unita (1)
Confezione	: 50
Peso/unità	: 6,66 kg
Materiale	: Acciaio zincato
Dimensioni (larghezza, altezza, spessore)	: Inside 50x25 mm, Spessore 1,5mm
Lunghezza	: 4500 mm
Group code	: P
Uso	: Industriale, residenziale
Disponibilità	: FFEU
Correlato	: 1025-200, 48SU2000, 1070B35



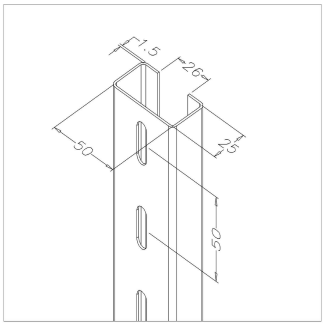

Profili, 08. Profilo di sospensione

50SU6000

Profilo di sospensione
zincato, 1,5mm, tubo aperto, interno 50x25mm
L = 6000mm

Unità	: unita (1)
Confezione	: 50
Peso/unità	: 8,88 kg
Materiale	: Acciaio zincato
Dimensioni (larghezza, altezza, spessore)	: Inside 50x25 mm, Spessore 1,5mm
Lunghezza	: 6000 mm
Group code	: P
Uso	: Industriale, residenziale
Disponibilità	: FFEU
Correlato	: 1025-200, 48SU2000, 1070B35



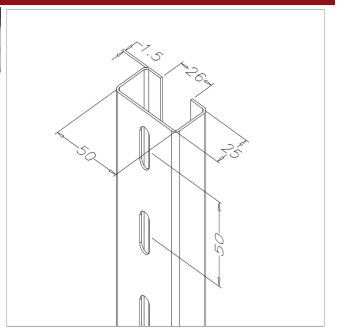

RESSU

Giunto
50SU3000+2x48SU1000

Unità	: set (1)
Confezione	: 5
Peso/unità	: 7,01 kg
Materiale	: Acciaio zincato
Uso	: Residenziale
Disponibilità	: FFEU
Correlato	: RSCH20, WGD10, 3021HL



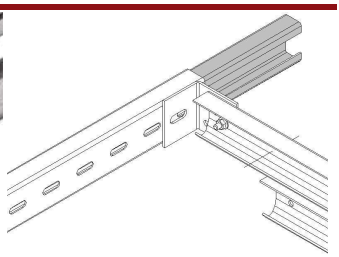

Profili, 09. Perforato

30B20-3000

Angolare
perforato, 30x30x2,0mm
L = 3000mm, fori tondi 10mm

Unità	: unita (1)
Confezione	: 50
Peso/unità	: 2,12 kg
Materiale	: Acciaio zincato
Dimensioni (larghezza, altezza, spessore)	: 30x30x2,0mm
Lunghezza	: 3000 mm
Group code	: P
Uso	: Industriale, residenziale
Disponibilità	: FFEU
Correlato	: 30B20-3000-S, 3021, 532AC



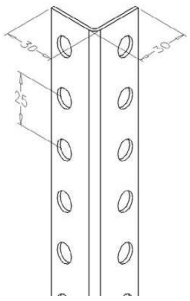

Profili, 09. Perforato

30B20-3000-S

Angolare
perforato, 30x30x2,0mm
L = 3000mm, fori 20x10mm

Unità	: unita (1)
Confezione	: 50
Peso/unità	: 2,1 kg
Materiale	: Acciaio zincato
Dimensioni (larghezza, altezza, spessore)	: 30x30x2,0mm
Lunghezza	: 3000 mm
Group code	: P
Uso	: Industriale, residenziale
Disponibilità	: FFEU
Correlato	: 30B20-3000, 3021, 532AC



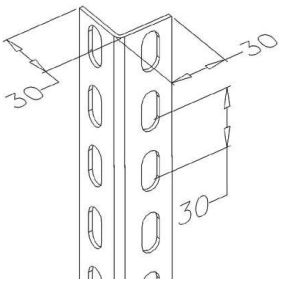

Profili, 10. Profili omega

68SC5020

Profilo di rinforzo
trapezium, altezza 68mm, 1mm
L=5020mm

Unità	: unita (1)
Confezione	: 25
Peso/unità	: 7,03 kg
Materiale	: Acciaio zincato
Marcatura	: FF
Dimensioni (larghezza, altezza, spessore)	: 67 x 68 x 1 mm
Lunghezza	: 5020 mm
Application	: La forma fornisce il risultato migliore a fronte del minimo ingombro quando si tratta di evitare che i pannelli si pieghino
Function	: Questo nuovo profilo è perfettamente sovrapponibile (con un conseguente volume di trasporto minore). Per la vostra comodità d'installazione, il profilo è dotato di fori (nelle flange) disposti ogni 500 mm per il fissaggio del pannello.
Uso	: Industriale, residenziale
Disponibilità	: FFEU
Correlato	: 65S5020, 110S6520, 68SC5020



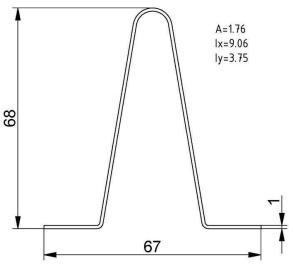

68SC5520

Profilo di rinforzo
trapezium, altezza 68mm, 1mm
L=5520mm

Unità	: unita (1)
Confezione	: 25
Peso/unità	: 7,8 kg
Materiale	: Acciaio zincato
Marcatura	: FF
Dimensioni (larghezza, altezza, spessore)	: 67 x 68 x 1 mm
Lunghezza	: 5520 mm
Application	: La forma fornisce il risultato migliore a fronte del minimo ingombro quando si tratta di evitare che i pannelli si pieghino
Function	: Questo nuovo profilo è perfettamente sovrapponibile (con un conseguente volume di trasporto minore). Per la vostra comodità d'installazione, il profilo è dotato di fori (nelle flange) disposti ogni 500 mm per il fissaggio del pannello.
Uso	: Industriale, residenziale
Disponibilità	: FFEU
Correlato	: 65S5520, 110S6520



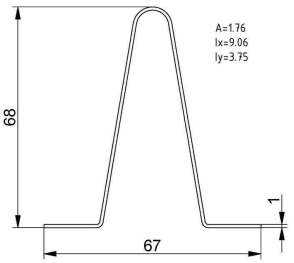

Profili, 10. Profili omega

68SC6020

Profilo di rinforzo
trapezium, altezza 68mm, 1mm
L=6020mm



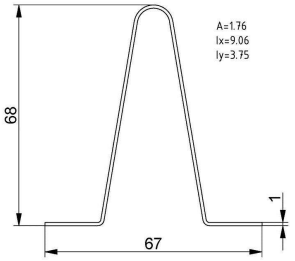

Unità	:	unita (1)
Confezione	:	25
Peso/unità	:	8,5 kg
Materiale	:	Acciaio zincato
Marcatura	:	FF
Dimensioni (larghezza, altezza, spessore)	:	67 x 68 x 1 mm
Lunghezza	:	6020 mm
Application	:	La forma fornisce il risultato migliore a fronte del minimo ingombro quando si tratta di evitare che i pannelli si pieghino
Function	:	Questo nuovo profilo è perfettamente sovrapponibile (con un conseguente volume di trasporto minore). Per la vostra comodità d'installazione, il profilo è dotato di fori (nelle flange) disposti ogni 500 mm per il fissaggio del pannello.
Uso	:	Industriale, residenziale
Disponibilità	:	FFEU
Correlato	:	65S6020, 110S6520

68SC6520

Profilo di rinforzo
trapezium, altezza 68mm, 1mm
L=6520mm



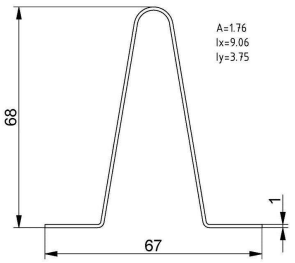

Unità	:	unita (1)
Confezione	:	25
Peso/unità	:	9,2 kg
Materiale	:	Acciaio zincato
Marcatura	:	FF
Dimensioni (larghezza, altezza, spessore)	:	67 x 68 x 1 mm
Lunghezza	:	6520 mm
Application	:	La forma fornisce il risultato migliore a fronte del minimo ingombro quando si tratta di evitare che i pannelli si pieghino
Function	:	Questo nuovo profilo è perfettamente sovrapponibile (con un conseguente volume di trasporto minore). Per la vostra comodità d'installazione, il profilo è dotato di fori (nelle flange) disposti ogni 500 mm per il fissaggio del pannello.
Uso	:	Industriale, residenziale
Disponibilità	:	FFEU
Correlato	:	65S6520, 110S6520

Profili di tenuta, 01. Floor

1030

Soglia in gomma
a pavimento



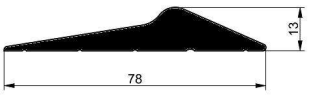

Unità	:	Meters (1)
Confezione	:	25 m
Peso/unità	:	0,63 kg
Spec (B/ SS)	:	RSC
Materiale	:	EPDM Nero
Configuration	:	Use f.e.: glue Pattex express fix PL600 (0,375kgs) and seal rubber to floor after gluing.
Dimensioni (larghezza, altezza, spessore)	:	78 x 13 mm
Application	:	Per migliorare l'impermeabilizzazione tra il pavimento e la guarnizione inferiore di una porta da garage
Function	:	impedendo così che l'acqua penetri nel pavimento del garage. Questo profilo va incollato al pavimento. A causa di differenze nelle varie leggi internazionali, la colla non è inclusa, ma è acquistabile presso qualsiasi ferramenta di zona.
Uso	:	Industriale, residenziale
Disponibilità	:	FFEU
Correlato	:	1035SR, 1085-2510, 1035QSE

Profili di tenuta, 01. Floor

1030BOX5

Soglia in gomma 5m
a pavimento
Consumer package 5m incl. tape



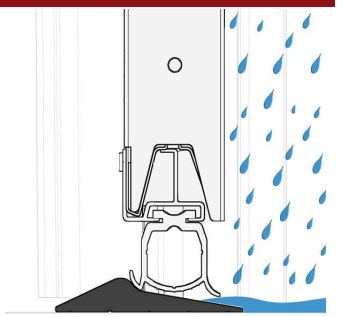

Unità	:	unita (1)
Confezione	:	1
Peso/unità	:	3,569 kg
Spec (B/ SS)	:	RSC
Action	:	Upsell opportunity
Materiale	:	EPDM Nero
Configuration	:	Use tape for easy assembly on garage floors. Manual included on the box.
Dimensioni (larghezza, altezza, spessore)	:	78 x 13 mm
Lunghezza	:	5000 mm
Application	:	Per migliorare l'impermeabilizzazione tra il pavimento e la guarnizione inferiore di una porta da garage
Function	:	Rubber profile for better sealing between the floor and the bottom seal of the door. Thus preventing water getting inside onto garage floor. Seal is to be taped or glued on the floor. Delivery is including 5m tape!
Uso	:	Industriale, residenziale
Disponibilità	:	FFEU
Correlato	:	1035, 1085-2510, 1035QSE

Profili di tenuta, 02. Inferiore

1035

Guarnizione
EPDM spiaggiale con camera interna e 2 labbra



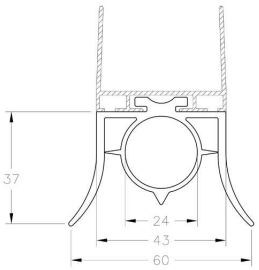

Unità	:	Meters (1)
Confezione	:	35
Peso/unità	:	0,63 kg
Materiale	:	EPDM
Function	:	La guarnizione inferiore ha una camera da 24mm per la costa di sicurezza. Adatta ai profili 1031, 1038, 1038-42 e 1040. NB! da rimuovere il ponte quando s'installa.
Uso	:	Industriale, residenziale
Disponibilità	:	FFEU
Correlato	:	1035SR, 1038-4040, 1038W-5050

1035QSE

Guarnizione
QuickSeal, EPDM nero
con Epco panelli



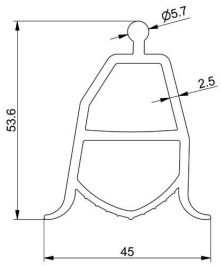

Unità	:	Meters (1)
Confezione	:	20
Peso/unità	:	0,54 kg
Application	:	In combinazione con pannello antipizzicamento Epco:
Function	:	Quickseal è un lavoro R&S di squadra in collaborazione con la ditta Epco ed insieme alla FlexiForce. Il profilo unico del pannello Epco ti dà l'opportunità di inserire direttamente la guarnizione inferiore senza il bisogno del profilo in alluminio. La guarnizione si infila direttamente nella pa
Uso	:	Industriale, residenziale
Disponibilità	:	FFEU
Correlato	:	1035RES, 40PS500L, 1030

Profili di tenuta, 02. Inferiore

1035QSE60

Guarnizione
QuickSeal, in Epco 60mm panelli
EPDM

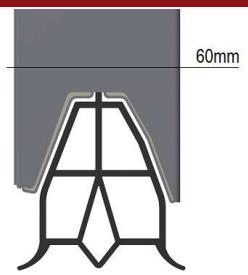

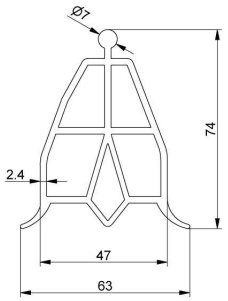

Unità	:	Meters (1)
Confezione	:	20
Peso/unità	:	0,7 kg
Action	:	Sostenibilità: pannelli da 60mm
Materiale	:	EPDM, nero
Marcatura	:	1035QSE60 FF
Dimensioni (larghezza, altezza, spessore)	:	63 x 74 mm
Application	:	Le richieste di risparmio energetico negli edifici stanno aumentando: Isolamento più alto e risparmio energetico più consistente grazie all'introduzione dei pannelli Epco spessi 60mm e componentistica hardware appositamente progettata da FlexiForce.
Function	:	Quickseal è un lavoro R&S di squadra in collaborazione con la ditta Epco ed insieme alla FlexiForce. Il profilo unico del pannello Epco ti dà l'opportunità di inserire direttamente la guarnizione inferiore senza il bisogno del profilo in alluminio.
Uso	:	Industriale, residenziale
Disponibilità	:	FFEU
Correlato	:	60PS500L, 1038-60-6090

1035RES

Guarnizione superiore
con due labbra, EPDM, h=29mm
uso con 1031RES-6090



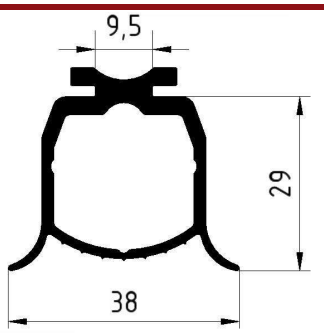

Unità	:	Meters (1)
Confezione	:	35
Peso/unità	:	0,3 kg
Function	:	Questa guarnizione inferiore è stata disegnato per essere abbinata al profilo in alluminio 1031RES-6090 che forma una soluzione anti pizzicamento totale a costo basso. Dall'esterno si vede soltanto la guarnizione
Uso	:	Residenziale
Disponibilità	:	FFEU
Correlato	:	1031RES-6090, 1030, 1030L-S6090

Profili di tenuta, 02. Inferiore

1035SR

Guarnizione
soffice EPDM, con camera interna e 2 labbra

Unità	: Meters (1)
Confezione	: 35
Peso/unità	: 0,63 kg
Materiale	: EPDM
Uso	: Industriale, residenziale
Disponibilità	: FFEU
Correlato	: 1035, 1030, 1038W-5050



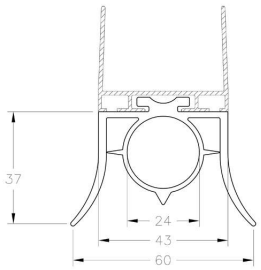

1037

Guarnizione
EPDM inferiore modello I

Unità	: Meters (1)
Confezione	: 35
Peso/unità	: 0,25 kg
Materiale	: EPDM
Uso	: Industriale, residenziale
Disponibilità	: FFEU
Correlato	: 1035SR, 1039-55, 1038W-6090



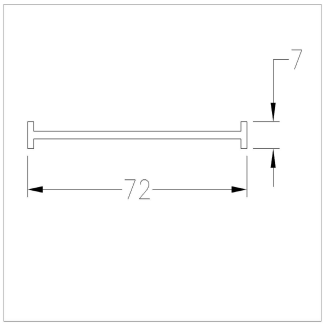

Profili di tenuta, 03. Laterale - 1085

1085-2010

Profilo di tenuta laterale
PVC duro grigio, con TPE flessibile
L = 2010mm

Unità	: unita (1)
Confezione	: 10
Peso/unità	: 0,4 kg
Materiale	: PVC duro con TPE flessibile
Lunghezza	: 2010 mm
Function	: Fatta di PVC grigia e dura (aspetto esterno) e co-estrusa elastomer flessibile (TPR). Si abbina all'angolare verticale 915VB, (X), (R), 9VB, 9VR, 9K
Uso	: Industriale, residenziale
Disponibilità	: FFEU
Correlato	: 1085-2135



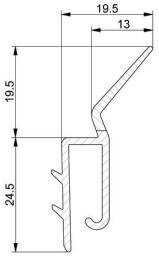

Profili di tenuta, 03. Laterale - 1085

1085-2135

Profilo di tenuta laterale
PVC duro grigio, con TPE flessibile
L = 2135mm



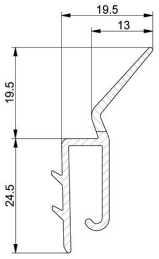

Unità	: unita (1)
Confezione	: 10
Peso/unità	: 0,42 kg
Materiale	: PVC duro con TPE flessibile
Lunghezza	: 2135 mm
Function	: Fatta di PVC grigia e dura (aspetto esterno) e co-estrusa elastomer flessibile (TPR). Si abbina all'angolare verticale 915VB, (X), (R), 9VB, 9VR, 9K
Uso	: Industriale, residenziale
Disponibilità	: FFEU
Correlato	: 1085-2260

1085-2260

Profilo di tenuta laterale
PVC duro grigio, con TPE flessibile
L = 2260mm



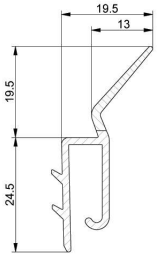

Unità	: unita (1)
Confezione	: 10
Peso/unità	: 0,46 kg
Materiale	: PVC duro con TPE flessibile
Lunghezza	: 2260 mm
Function	: Fatta di PVC grigia e dura (aspetto esterno) e co-estrusa elastomer flessibile (TPR). Si abbina all'angolare verticale 915VB, (X), (R), 9VB, 9VR, 9K
Uso	: Industriale, residenziale
Disponibilità	: FFEU
Correlato	: 1085-2360

1085-2360

Profilo di tenuta laterale
PVC duro grigio, con TPE flessibile
L = 2360mm



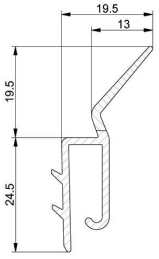

Unità	: unita (1)
Confezione	: 10
Peso/unità	: 0,47 kg
Materiale	: PVC duro con TPE flessibile
Lunghezza	: 2360 mm
Function	: Fatta di PVC grigia e dura (aspetto esterno) e co-estrusa elastomer flessibile (TPR). Si abbina all'angolare verticale 915VB, (X), (R), 9VB, 9VR, 9K
Uso	: Industriale, residenziale
Disponibilità	: FFEU
Correlato	: 1085-2510

Profili di tenuta, 03. Laterale - 1085

1085-2510

Profilo di tenuta laterale
PVC duro grigio, con TPE flessibile
L = 2510mm



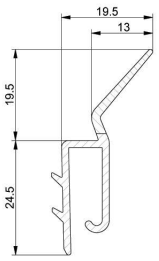

Unità	: unita (1)
Confezione	: 10
Peso/unità	: 0,47 kg
Materiale	: PVC duro con TPE flessibile
Lunghezza	: 2510 mm
Function	: Fatta di PVC grigia e dura (aspetto esterno) e co-estrusa elastomer flessibile (TPR). Si abbina all'angolare verticale 915VB, (X), (R), 9VB, 9VR, 9K
Uso	: Industriale, residenziale
Disponibilità	: FFEU
Correlato	: 1085-3060

1085-3060

Profilo di tenuta laterale
PVC duro grigio, con TPE flessibile
L = 3060mm



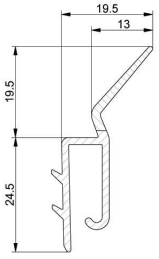

Unità	: unita (1)
Confezione	: 10
Peso/unità	: 0,6 kg
Materiale	: PVC duro con TPE flessibile
Lunghezza	: 3060 mm
Function	: Fatta di PVC grigia e dura (aspetto esterno) e co-estrusa elastomer flessibile (TPR). Si abbina all'angolare verticale 915VB, (X), (R), 9VB, 9VR, 9K
Uso	: Industriale, residenziale
Disponibilità	: FFEU
Correlato	: 1085-3660

1085-3660

Profilo di tenuta laterale
PVC duro grigio, con TPE flessibile
L = 3660mm



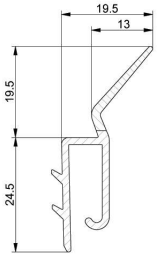

Unità	: unita (1)
Confezione	: 10
Peso/unità	: 0,7 kg
Materiale	: PVC duro con TPE flessibile
Lunghezza	: 3660 mm
Function	: Fatta di PVC grigia e dura (aspetto esterno) e co-estrusa elastomer flessibile (TPR). Si abbina all'angolare verticale 915VB, (X), (R), 9VB, 9VR, 9K
Uso	: Industriale, residenziale
Disponibilità	: FFEU
Correlato	: 1085-4060

Profili di tenuta, 03. Laterale - 1085

1085-4060



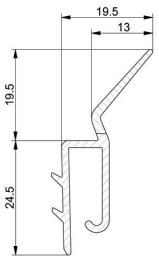

Profilo di tenuta laterale
PVC duro grigio, con TPR flessibile
L = 4060mm

Unità	: unita (1)
Confezione	: 10
Peso/unità	: 0,8 kg
Materiale	: PVC duro con TPR flessibile
Lunghezza	: 4060 mm
Function	: Fatta di PVC grigia e dura (aspetto esterno) e co-estrusa elastomer flessibile (TPR). Si abbina all'angolare verticale 915VB, (X), (R), 9VB, 9VR, 9K
Uso	: Industriale, residenziale
Disponibilità	: FFEU
Correlato	: 1085-4260

1085-4260



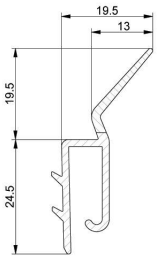

Profilo di tenuta laterale
PVC duro grigio, con TPE flessibile
L = 4260mm

Unità	: unita (1)
Confezione	: 10
Peso/unità	: 0,8 kg
Materiale	: PVC duro con TPE flessibile
Lunghezza	: 4260 mm
Function	: Fatta di PVC grigia e dura (aspetto esterno) e co-estrusa elastomer flessibile (TPR). Si abbina all'angolare verticale 915VB, (X), (R), 9VB, 9VR, 9K
Uso	: Industriale, residenziale
Disponibilità	: FFEU
Correlato	: 1085-4560

1085-4560



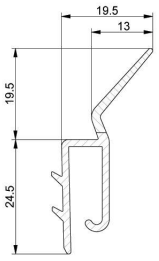

Profilo di tenuta laterale
PVC duro grigio, con TPR flessibile
L = 4560mm

Unità	: unita (1)
Confezione	: 10
Peso/unità	: 0,9 kg
Materiale	: PVC duro con TPR flessibile
Lunghezza	: 4560 mm
Function	: Fatta di PVC grigia e dura (aspetto esterno) e co-estrusa elastomer flessibile (TPR). Si abbina all'angolare verticale 915VB, (X), (R), 9VB, 9VR, 9K
Uso	: Industriale, residenziale
Disponibilità	: FFEU
Correlato	: 1085-5060

Profili di tenuta, 03. Laterale - 1085

1085-5060



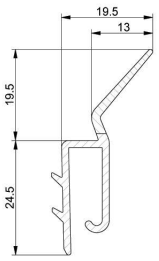

Profilo di tenuta laterale
PVC duro grigio, con TPR flessibile
L = 5060mm

Unità	: unita (1)
Confezione	: 10
Peso/unità	: 1 kg
Materiale	: PVC duro con TPR flessibile
Lunghezza	: 5060 mm
Function	: Fatta di PVC grigia e dura (aspetto esterno) e co-estrusa elastomer flessibile (TPR). Si abbina all'angolare verticale 915VB, (X), (R), 9VB, 9VR, 9K
Uso	: Industriale, residenziale
Disponibilità	: FFEU
Correlato	: 1085-5560

1085-5560



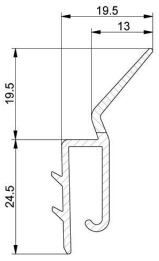

Profilo di tenuta laterale
PVC duro grigio, con TPE flessibile
L = 5560mm

Unità	: unita (1)
Confezione	: 10
Peso/unità	: 1,1 kg
Materiale	: PVC duro con TPE flessibile
Lunghezza	: 5560 mm
Function	: Fatta di PVC grigia e dura (aspetto esterno) e co-estrusa elastomer flessibile (TPR). Si abbina all'angolare verticale 915VB, (X), (R), 9VB, 9VR, 9K
Uso	: Industriale, residenziale
Disponibilità	: FFEU
Correlato	: 1085-6000

1085-6000



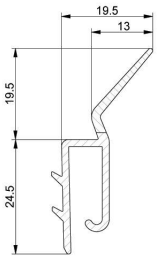

Profilo di tenuta laterale
PVC duro grigio, con TPE flessibile
L = 6000mm

Unità	: unita (1)
Confezione	: 10
Peso/unità	: 1,2 kg
Materiale	: PVC duro con TPE flessibile
Lunghezza	: 6000 mm
Function	: Fatta di PVC grigia e dura (aspetto esterno) e co-estrusa elastomer flessibile (TPR). Si abbina all'angolare verticale 915VB, (X), (R), 9VB, 9VR, 9K
Uso	: Industriale, residenziale
Disponibilità	: FFEU
Correlato	: 1085-5560

Profili di tenuta, 04. Laterale - 1088

1088-2010

Profilo di tenuta laterale
PVC duro grigio, con TPE flessibile
L=2.010mm



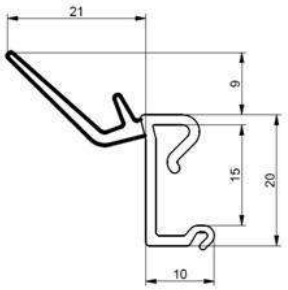

Unità	: unita (1)
Confezione	: 10
Peso/unità	: 0,33 kg
Materiale	: PVC duro con TPE flessibile
Marcatura	: 1088 FF
Lunghezza	: 2010 mm
Application	: RSC
Function	: Guarnizione, fatta di PVC grigia dura (qualità esterna) e co estruso elastomer flessibile. Il labbro in più fa si che la guarnizione si chiudi perfettamente. Da combinare con angolare verticale 915VL. Si monta con un click!
Uso	: Industriale, residenziale
Disponibilità	: FFEU
Correlato	: 1066TB, 1051D38

1088-2260

Profilo di tenuta laterale
PVC duro grigio, con TPE flessibile
L=2.260mm



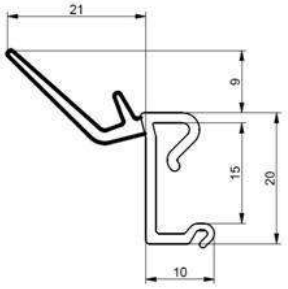

Unità	: unita (1)
Confezione	: 10
Peso/unità	: 0,35 kg
Materiale	: PVC duro con TPE flessibile
Marcatura	: 1088 FF
Lunghezza	: 2260 mm
Application	: RSC
Function	: Guarnizione, fatta di PVC grigia dura (qualità esterna) e co estruso elastomer flessibile. Il labbro in più fa si che la guarnizione si chiudi perfettamente. Da combinare con angolare verticale 915VL. Si monta con un click!
Uso	: Industriale, residenziale
Disponibilità	: FFEU
Correlato	: 1066TB, 1051D38

1088-2490

Profilo di tenuta laterale
PVC duro grigio, con TPE flessibile
L=2.490mm



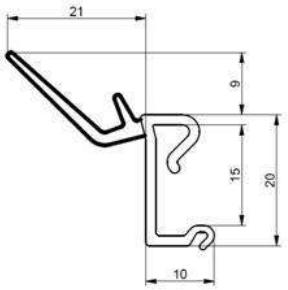

Unità	: unita (1)
Confezione	: 10
Peso/unità	: 0,37 kg
Materiale	: PVC duro con TPE flessibile
Marcatura	: 1088 FF
Lunghezza	: 2490 mm
Application	: RSC
Function	: Guarnizione, fatta di PVC grigia dura (qualità esterna) e co estruso elastomer flessibile. Il labbro in più fa si che la guarnizione si chiudi perfettamente. Da combinare con angolare verticale 915VL. Si monta con un click!
Uso	: Industriale, residenziale
Disponibilità	: FFEU
Correlato	: 1066TB, 1051D38

Profili di tenuta, 04. Laterale - 1088

1088-3060

Profilo di tenuta laterale
PVC duro grigio, con TPE flessibile
L=3.060mm



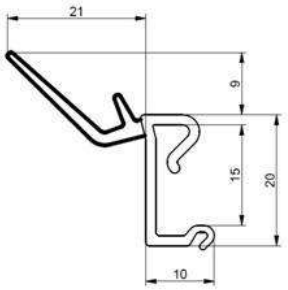

Unità	: unita (1)
Confezione	: 10
Peso/unità	: 0,49 kg
Materiale	: PVC duro con TPE flessibile
Marcatura	: 1088 FF
Lunghezza	: 3060 mm
Function	: Guarnizione, fatta di PVC grigia dura (qualità esterna) e co estruso elastomer flessibile. Il labbro in più fa si che la guarnizione si chiudi perfettamente. Da combinare con angolare verticale 915VL. Si monta con un click!
Uso	: Industriale, residenziale
Disponibilità	: FFEU
Correlato	: 1066TB, 1051D38

1088-3660

Profilo di tenuta laterale
PVC duro grigio, con TPE flessibile
L=3.660mm



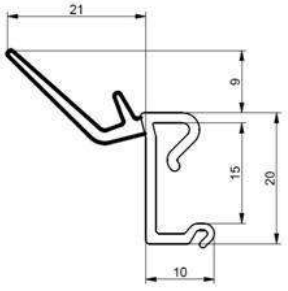

Unità	: unita (1)
Confezione	: 10
Peso/unità	: 0,59 kg
Materiale	: PVC duro con TPE flessibile
Marcatura	: 1088 FF
Lunghezza	: 3660 mm
Function	: Guarnizione, fatta di PVC grigia dura (qualità esterna) e co estruso elastomer flessibile. Il labbro in più fa si che la guarnizione si chiudi perfettamente. Da combinare con angolare verticale 915VL. Si monta con un click!
Uso	: Industriale, residenziale
Disponibilità	: FFEU
Correlato	: 1066TB, 1051D38

1088-4560

Profilo di tenuta laterale
PVC duro grigio, con TPE flessibile
L=4.560mm



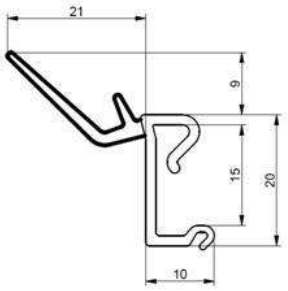

Unità	: unita (1)
Confezione	: 10
Peso/unità	: 0,73 kg
Materiale	: PVC duro con TPE flessibile
Marcatura	: 1088 FF
Lunghezza	: 4560 mm
Function	: Guarnizione, fatta di PVC grigia dura (qualità esterna) e co estruso elastomer flessibile. Il labbro in più fa si che la guarnizione si chiudi perfettamente. Da combinare con angolare verticale 915VL. Si monta con un click!
Uso	: Industriale, residenziale
Disponibilità	: FFEU
Correlato	: 1066TB, 1051D38

Profili di tenuta, 04. Laterale - 1088

1088-5060

Profilo di tenuta laterale
PVC duro grigio, con TPE flessibile
L=5.060mm



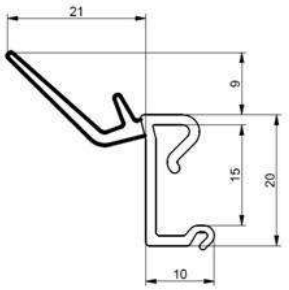

Unità	: unita (1)
Confezione	: 10
Peso/unità	: 0,81 kg
Materiale	: PVC duro con TPE flessibile
Marcatura	: 1088 FF
Lunghezza	: 5060 mm
Function	: Guarnizione, fatta di PVC grigia dura (qualità esterna) e co estruso elastomer flessibile. Il labbro in più fa si che la guarnizione si chiudi perfettamente. Da combinare con angolare verticale 915VL. Si monta con un click!
Uso	: Industriale, residenziale
Disponibilità	: FFEU
Correlato	: 1066TB, 1051D38

1088-6000

Profilo di tenuta laterale
PVC duro grigio, con TPE flessibile
L=6.000mm



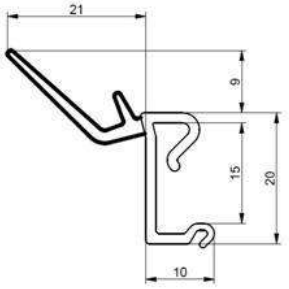

Unità	: unita (1)
Confezione	: 10
Peso/unità	: 0,96 kg
Materiale	: PVC duro con TPE flessibile
Marcatura	: 1088 FF
Lunghezza	: 6000 mm
Function	: Guarnizione, fatta di PVC grigia dura (qualità esterna) e co estruso elastomer flessibile. Il labbro in più fa si che la guarnizione si chiudi perfettamente. Da combinare con angolare verticale 915VL. Si monta con un click!
Uso	: Industriale, residenziale
Disponibilità	: FFEU
Correlato	: 1066TB, 1051D38

Profili di tenuta, 05. Laterale - others

1086R

Profilo di tenuta laterale
PVC
su rullo, per angolari Non FlexiForce



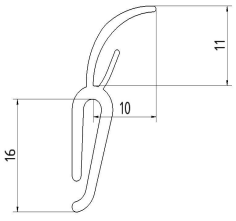

Unità	: Meters (1)
Confezione	: 50
Peso/unità	: 0,19 kg
Materiale	: PVC
Function	: Specialmente per i clienti che non utilizzano gli angolari FF (9VB, 915VB). Utilizzo efficiente del PVC insieme alla struttura della guarnizione offrono un ottimo rapporto qualità/prezzo
Uso	: Industriale, residenziale
Disponibilità	: FFEU
Correlato	: 2V3000, 1030

Profili di tenuta, 06. Isolamento termico

1085RB2035

Guarnizione
laterale/superiore, termica, PVC+TPR
nera, L=2035mm



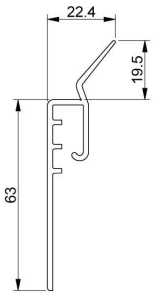

Unità	:	unita (1)
Confezione	:	10
Peso/unità	:	0,5 kg
Spec (B/ SS)	:	RSC
Materiale	:	PVC+TPR, nera
Configuration	:	Come guarnizione laterale si installa fra l'angolare 915VB e il muro. Come guarnizione superiore, si install con il 9(15)VR.
Marcatura	:	1085RB FF
Dimensioni (larghezza, altezza, spessore)	:	64 x 22,4 mm
Lunghezza	:	2035 mm
Application	:	Aumenta l'efficienza termica della porta sezionale installando questo prodotto in combinazione con la guarnizione doppia 1036D e qualsiasi guarnizione inferiore FF.
Function	:	Combina 2 funzioni: Crea un blocco termico fra il muro e l'angolare verticale. Utilizzabile come telaio installando con angolari verticali (915VB, RXV, RSV) e veletta orizzontale (915VR). Aumenta la flessibilità in termini di larghezza ed altezza del portone.
CE-safety	:	CE-ITTR
Uso	:	Industriale, residenziale
Disponibilità	:	FFEU
Correlato	:	1030

Profili di tenuta, 06. Isolamento termico

1085RB2160

Guarnizione
laterale/superiore, termica, PVC+TPR
nera, L=2160mm



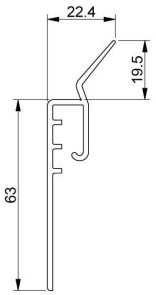

Unità	:	unita (1)
Confezione	:	10
Peso/unità	:	0,53 kg
Spec (B/ SS)	:	RSC
Materiale	:	PVC+TPR, nera
Configuration	:	Come guarnizione laterale si installa fra l'angolare 915VB e il muro. Come guarnizione superiore, si install con il 9(15)VR.
Marcatura	:	1085RB FF
Dimensioni (larghezza, altezza, spessore)	:	64 x 22,4 mm
Lunghezza	:	2160 mm
Application	:	Aumenta l'efficienza termica della porta sezionale installando questo prodotto in combinazione con la guarnizione doppia 1036D e qualsiasi guarnizione inferiore FF.
Function	:	Combina 2 funzioni: Crea un blocco termico fra il muro e l'angolare verticale. Utilizzabile come telaio installando con angolari verticali (915VB, RXV, RSV) e veletta orizzontale (915VR). Aumenta la flessibilità in termini di larghezza ed altezza del portone.
CE-safety	:	CE-ITTR
Uso	:	Industriale, residenziale
Disponibilità	:	FFEU
Correlato	:	1030

Profili di tenuta, 06. Isolamento termico

1085RB2285

Guarnizione
laterale/superiore, termica, PVC+TPR
nera, L=2285mm



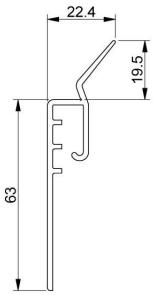

Unità	:	unita (1)
Confezione	:	10
Peso/unità	:	0,56 kg
Spec (B/ SS)	:	RSC
Materiale	:	PVC+TPR, nera
Configuration	:	Come guarnizione laterale si installa fra l'angolare 915VB e il muro. Come guarnizione superiore, si install con il 9(15)VR.
Marcatura	:	1085RB FF
Dimensioni (larghezza, altezza, spessore)	:	64 x 22,4 mm
Lunghezza	:	2285 mm
Application	:	Aumenta l'efficienza termica della porta sezionale installando questo prodotto in combinazione con la guarnizione doppia 1036D e qualsiasi guarnizione inferiore FF.
Function	:	Combina 2 funzioni: Crea un blocco termico fra il muro e l'angolare verticale. Utilizzabile come telaio installando con angolari verticali (915VB, RXV, RSV) e veletta orizzontale (915VR). Aumenta la flessibilità in termini di larghezza ed altezza del portone.
CE-safety	:	CE-ITTR
Uso	:	Industriale, residenziale
Disponibilità	:	FFEU
Correlato	:	1030

Profili di tenuta, 06. Isolamento termico

1085RB2410

Guarnizione
laterale/superiore, termica, PVC+TPR
nera, L=2410mm



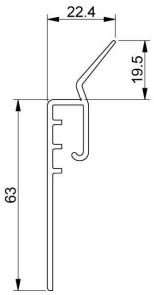

Unità	:	unita (1)
Confezione	:	10
Peso/unità	:	0,60 kg
Spec (B/ SS)	:	RSC
Materiale	:	PVC+TPR, nera
Configuration	:	Come guarnizione laterale si installa fra l'angolare 915VB e il muro. Come guarnizione superiore, si install con il 9(15)VR.
Marcatura	:	1085RB FF
Dimensioni (larghezza, altezza, spessore)	:	64 x 22,4 mm
Lunghezza	:	2410 mm
Application	:	Aumenta l'efficienza termica della porta sezionale installando questo prodotto in combinazione con la guarnizione doppia 1036D e qualsiasi guarnizione inferiore FF.
Function	:	Combina 2 funzioni: Crea un blocco termico fra il muro e l'angolare verticale. Utilizzabile come telaio installando con angolari verticali (915VB, RXV, RSV) e veletta orizzontale (915VR). Aumenta la flessibilità in termini di larghezza ed altezza del portone.
CE-safety	:	CE-ITTR
Uso	:	Industriale, residenziale
Disponibilità	:	FFEU
Correlato	:	1030

Profili di tenuta, 06. Isolamento termico

1085RB2535

Guarnizione
laterale/superiore, termica, PVC+TPR
nera, L=2535mm



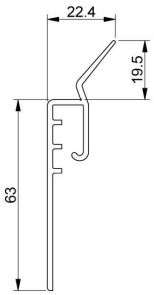

Unità	:	unita (1)
Confezione	:	10
Peso/unità	:	0,62 kg
Spec (B/ SS)	:	RSC
Materiale	:	PVC+TPR, nera
Configuration	:	Come guarnizione laterale si installa fra l'angolare 915VB e il muro. Come guarnizione superiore, si install con il 9(15)VR.
Marcatura	:	1085RB FF
Dimensioni (larghezza, altezza, spessore)	:	64 x 22,4 mm
Lunghezza	:	2535 mm
Application	:	Aumenta l'efficienza termica della porta sezionale installando questo prodotto in combinazione con la guarnizione doppia 1036D e qualsiasi guarnizione inferiore FF.
Function	:	Combina 2 funzioni: Crea un blocco termico fra il muro e l'angolare verticale. Utilizzabile come telaio installando con angolari verticali (915VB, RXV, RSV) e veletta orizzontale (915VR). Aumenta la flessibilità in termini di larghezza ed altezza del portone.
CE-safety	:	CE-ITTR
Uso	:	Industriale, residenziale
Disponibilità	:	FFEU
Correlato	:	1030

Profili di tenuta, 06. Isolamento termico

1085RB2785

Guarnizione
laterale/superiore, termica, PVC+TPR
nera, L=2785mm



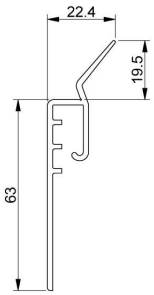

Unità	:	unita (1)
Confezione	:	10
Peso/unità	:	0,68 kg
Spec (B/ SS)	:	RSC
Materiale	:	PVC+TPR, nera
Configuration	:	Come guarnizione laterale si installa fra l'angolare 915VB e il muro. Come guarnizione superiore, si install con il 9(15)VR.
Marcatura	:	1085RB FF
Dimensioni (larghezza, altezza, spessore)	:	64 x 22,4 mm
Lunghezza	:	2785 mm
Application	:	Aumenta l'efficienza termica della porta sezionale installando questo prodotto in combinazione con la guarnizione doppia 1036D e qualsiasi guarnizione inferiore FF.
Function	:	Combina 2 funzioni: Crea un blocco termico fra il muro e l'angolare verticale. Utilizzabile come telaio installando con angolari verticali (915VB, RXV, RSV) e veletta orizzontale (915VR). Aumenta la flessibilità in termini di larghezza ed altezza del portone.
CE-safety	:	CE-ITTR
Uso	:	Industriale, residenziale
Disponibilità	:	FFEU
Correlato	:	1030

Profili di tenuta, 06. Isolamento termico

1085RB3035

Guarnizione
laterale/superiore, termica, PVC+TPR
nera, L=3035mm



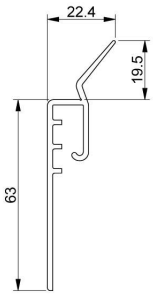

Unità	:	unita (1)
Confezione	:	10
Peso/unità	:	0,75 kg
Spec (B/ SS)	:	RSC
Materiale	:	PVC+TPR, nera
Configuration	:	Come guarnizione laterale si installa fra l'angolare 915VB e il muro. Come guarnizione superiore, si install con il 9(15)VR.
Marcatura	:	1085RB FF
Dimensioni (larghezza, altezza, spessore)	:	64 x 22,4 mm
Lunghezza	:	3035 mm
Application	:	Aumenta l'efficienza termica della porta sezionale installando questo prodotto in combinazione con la guarnizione doppia 1036D e qualsiasi guarnizione inferiore FF.
Function	:	Combina 2 funzioni: Crea un blocco termico fra il muro e l'angolare verticale. Utilizzabile come telaio installando con angolari verticali (915VB, RXV, RSV) e veletta orizzontale (915VR). Aumenta la flessibilità in termini di larghezza ed altezza del portone.
CE-safety	:	CE-ITTR
Uso	:	Residenziale
Disponibilità	:	FFEU
Correlato	:	1030

Profili di tenuta, 06. Isolamento termico

1085RB5090

Guarnizione
laterale/superiore, termica, PVC+TPR
nera, L=5090mm



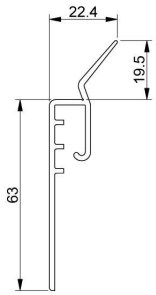

Unità	: unita (1)
Confezione	: 10
Peso/unità	: 1,25 kg
Spec (B/ SS)	: RSC
Materiale	: PVC+TPR, nera
Configuration	: Come guarnizione laterale si installa fra l'angolare 915VB e il muro. Come guarnizione superiore, si install con il 9(15)VR.
Marcatura	: 1085RB FF
Dimensioni (larghezza, altezza, spessore)	: 64 x 22,4 mm
Lunghezza	: 5090 mm
Application	: Aumenta l'efficienza termica della porta sezionale installando questo prodotto in combinazione con la guarnizione doppia 1036D e qualsiasi guarnizione inferiore FF.
Function	: Combina 2 funzioni: Crea un blocco termico fra il muro e l'angolare verticale. Utilizzabile come telaio installando con angolari verticali (915VB, RXV, RSV) e veletta orizzontale (915VR). Aumenta la flessibilità in termini di larghezza ed altezza del portone.
CE-safety	: CE-ITTR
Uso	: Residenziale
Disponibilità	: FFEU
Correlato	: 1030

1088T-3060



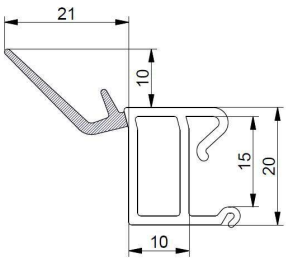

Unità	: unita (1)
Confezione	: 10
Peso/unità	: 0,33 kg
Materiale	: PVC duro con TPE flessibile
Marcatura	: 1088 FF
Lunghezza	: 2010 mm
Application	: RSC-T
Function	: Guarnizione, fatta di PVC grigia dura (qualità esterna) e co estruso elastomer flessibile. Il labbro in più fa si che la guarnizione si chiudi perfettamente. Da combinare con angolare verticale 9VD. Si monta con un click!
Uso	: Residenziale
Disponibilità	: FFEU
Correlato	: RSCVT05Z, 1066TB, 1051D38

Profili di tenuta, 06. Isolamento termico

1088T-3660



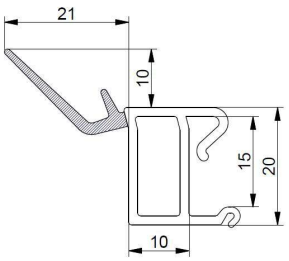

Unità	: unita (1)
Confezione	: 10
Peso/unità	: 0,33 kg
Materiale	: PVC duro con TPE flessibile
Marcatura	: 1088 FF
Lunghezza	: 2010 mm
Application	: RSC-T
Function	: Guarnizione, fatta di PVC grigia dura (qualità esterna) e co estruso elastomer flessibile. Il labbro in più fa si che la guarnizione si chiudi perfettamente. Da combinare con angolare verticale 9VD. Si monta con un click!
Uso	: Residenziale
Disponibilità	: FFEU
Correlato	: RSCVT05Z, 1066TB, 1051D38

1088T-5060



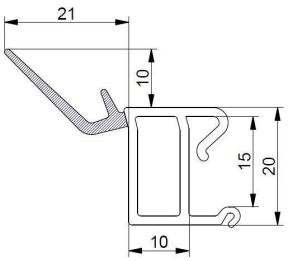

Unità	: unita (1)
Confezione	: 10
Peso/unità	: 0,33 kg
Materiale	: PVC duro con TPE flessibile
Marcatura	: 1088 FF
Lunghezza	: 2010 mm
Application	: RSC-T
Function	: Guarnizione, fatta di PVC grigia dura (qualità esterna) e co estruso elastomer flessibile. Il labbro in più fa si che la guarnizione si chiudi perfettamente. Da combinare con angolare verticale 9VD. Si monta con un click!
Uso	: Residenziale
Disponibilità	: FFEU
Correlato	: RSCVT05Z, 1066TB, 1051D38

1088T-6000



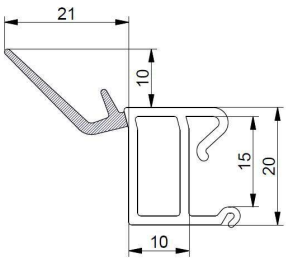

Unità	: unita (1)
Confezione	: 10
Peso/unità	: 0,33 kg
Materiale	: PVC duro con TPE flessibile
Marcatura	: 1088 FF
Lunghezza	: 2010 mm
Application	: RSC-T
Function	: Guarnizione, fatta di PVC grigia dura (qualità esterna) e co estruso elastomer flessibile. Il labbro in più fa si che la guarnizione si chiudi perfettamente. Da combinare con angolare verticale 9VD. Si monta con un click!
Uso	: Residenziale
Disponibilità	: FFEU
Correlato	: RSCVT05Z, 1066TB, 1051D38

Profili di tenuta, 06. Isolamento termico

1088TF-3060 *novità!*



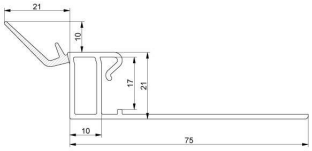

Unità	: unita (1)
Confezione	: 10
Peso/unità	: 1,09 kg
Materiale	: PVC duro con TPE flessibile
Marcatura	: 1088 FF
Lunghezza	: 2010 mm
Application	: RSC-T
Function	: Guarnizione, fatta di PVC grigia dura (qualità esterna) e co estruso elastomer flessibile. Il labbro in più fa si che la guarnizione si chiudi perfettamente. Da combinare con angolare verticale 9VD. Si monta con un click!
Uso	: Residenziale
Disponibilità	: FFEU
Correlato	: RSCVT05Z, 1066TB

1088TF-3660 *novità!*



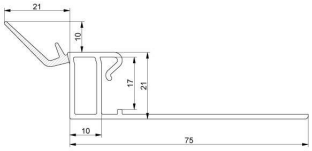

Unità	: unita (1)
Confezione	: 10
Peso/unità	: 1,30 kg
Materiale	: PVC duro con TPE flessibile
Marcatura	: 1088TF
Lunghezza	: 2010 mm
Application	: RSC-T
Function	: Guarnizione, fatta di PVC grigia dura (qualità esterna) e co estruso elastomer flessibile. Il labbro in più fa si che la guarnizione si chiudi perfettamente. Da combinare con angolare verticale 9VD. Si monta con un click!
Uso	: Residenziale
Disponibilità	: FFEU
Correlato	: RSCVT05Z, 1066TB, 1051D38

1088TF-5060 *novità!*



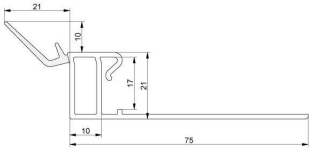

Unità	: unita (1)
Confezione	: 10
Peso/unità	: 1,80 kg
Materiale	: PVC duro con TPE flessibile
Marcatura	: 1088TF
Lunghezza	: 2010 mm
Application	: RSC-T
Function	: Guarnizione, fatta di PVC grigia dura (qualità esterna) e co estruso elastomer flessibile. Il labbro in più fa si che la guarnizione si chiudi perfettamente. Da combinare con angolare verticale 9VD. Si monta con un click!
Uso	: Residenziale
Disponibilità	: FFEU
Correlato	: RSCVT05Z, 1066TB, 1051D38

Profili di tenuta, 06. Isolamento termico

1088TF-6000 *novità!*



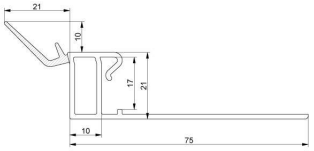

Unità	: unita (1)
Confezione	: 10
Peso/unità	: 2,14 kg
Materiale	: PVC duro con TPE flessibile
Marcatura	: 1088TF
Lunghezza	: 2010 mm
Application	: RSC-T
Function	: Guarnizione, fatta di PVC grigia dura (qualità esterna) e co estruso elastomer flessibile. Il labbro in più fa si che la guarnizione si chiudi perfettamente. Da combinare con angolare verticale 9VD. Si monta con un click!
Uso	: Residenziale
Disponibilità	: FFEU
Correlato	: RSCVT05Z, 1066TB, 1051D38

Profili di tenuta, 07. Superiore

1036

Guarnizione
EPDM superiore



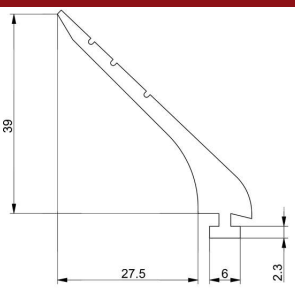

Unità	: Meters (1)
Confezione	: 35
Peso/unità	: 0,25 kg
Materiale	: EPDM
Uso	: Industriale, residenziale
Disponibilità	: FFEU
Correlato	: 1036-36, 1038H5050, 1038W-6090

1036-36

Guarnizione
EPDM superiore
Aletta L 36 mm



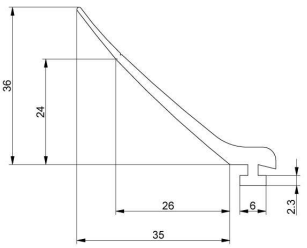

Unità	: Meters (1)
Confezione	: 35
Peso/unità	: 0,25 kg
Materiale	: EPDM
Uso	: Industriale, residenziale
Disponibilità	: FFEU
Correlato	: 1036, 1038H5050, 1038W-6090

Profili di tenuta, 07. Superiore

1036DN

Guarnizione
EPDM superiore, doppio
di alta qualità

Unità	:	Meters (1)
Confezione	:	35
Peso/unità	:	0,45 kg
Action	:	Recplaces 1036D
Materiale	:	EPDM-60
Marcatura	:	1036DN FF
Dimensioni (larghezza, altezza, spessore)	:	L flap 1 = 68 mm, L flap 2 = 39 mm
Application	:	Adatta ai profili 1031, 1038(-42), 1038H(W) e 1040.
Function	:	Per una chiusura di qualità superiore fra il pannello e la veletta, questa guarnizione superiore con disegno particolare, offre una miglior performance nella permeabilità d'aria (CE) della vostra porta. Isolamento migliorato.
Uso	:	Industriale, residenziale
Disponibilità	:	FFEU
Correlato	:	1038H4040, 1038HW5050



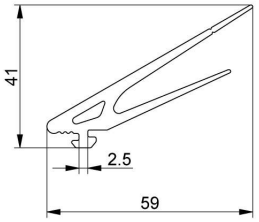

Profili in alluminio, 01. Inferiore

1030L-S6090

Profilo inferiore
profilo a L in alluminio, pannello 40, h = 66,8mm
L = 6090mm, con bordo

Unità	:	unita (1)
Confezione	:	50
Peso/unità	:	3,4 kg
Materiale	:	Alluminio, non anodizzato
Lunghezza	:	6090 mm
Function	:	Disegnato specificamente per pannelli antipizzicamento da 40mm. Combinare con guarnizioni 1036-36, 1037, 1039 ecc
Uso	:	Residenziale
Disponibilità	:	FFEU
Correlato	:	1035RES, 1035SR, 1030



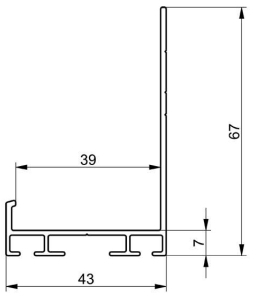

1031RES-6090

Profilo superiore
alluminio, per uso con 1035RES
sezioni antipizzicamento, L=6090mm

Unità	:	unita (1)
Confezione	:	25
Peso/unità	:	2,25 kg
Materiale	:	Alluminio, non anodizzato
Function	:	Un nuovo, snello, profilo in alluminio che si adatta al utilizzo di quasi tutti i pannelli antipizzicamento. Si innesta perfettamente nella guarnizione 1035RES. Contiene una massa ridotta di alluminio ed esteticamente migliore in quanto dal esterna della porta si vede solo la guarnizione.
Uso	:	Residenziale
Disponibilità	:	FFEU
Correlato	:	1030L-S6090, 1035RES, 1035QSE



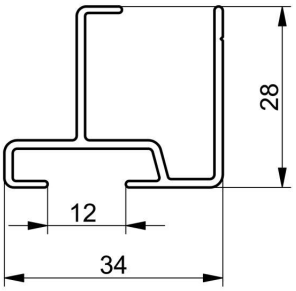

Profili in alluminio, 02. Superiore/ Inferiore

1031-6000

Profilo superiore/inferiore
alluminio, piatto 44x7mm
L = 6000mm



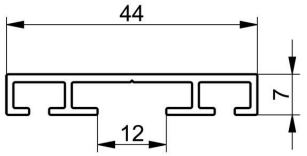

Unità	: unita (1)
Confezione	: 25
Peso/unità	: 1,7 kg
Materiale	: Alluminio, non anodizzato
Dimensioni (larghezza, altezza, spessore)	: w = 44 mm, h = 7 mm
Lunghezza	: 6000 mm
Function	: Utilizzare con guarniznioni 1036-36, 1037, 1039 ecc
Uso	: Industriale, residenziale
Disponibilità	: FFEU
Correlato	: 1038-4040, 1030L-S6090, 1030

1038-4040

Profilo superiore/inferiore
alluminio, pannello 40mm, h = 35mm
L = 4040mm



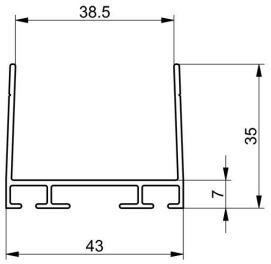

Unità	: unita (1)
Confezione	: 50
Peso/unità	: 2 kg
Materiale	: Alluminio, non anodizzato
Lunghezza	: 4040 mm
Function	: Utilizzare con guarniznioni 1036-36, 1037, 1039 ecc
Uso	: Industriale, residenziale
Disponibilità	: FFEU
Correlato	: 1038W-5050, 1035SR, 1039-55

1038-42-4040

Profilo superiore/inferiore
alluminio, pannello 42mm, h = 35mm
L = 4040mm



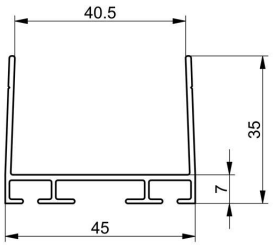

Unità	: unita (1)
Confezione	: 50
Peso/unità	: 2 kg
Materiale	: Alluminio, non anodizzato
Lunghezza	: 4040 mm
Function	: Utilizzare con guarniznioni 1036-36, 1037, 1039 ecc
Uso	: Industriale, residenziale
Disponibilità	: FFEU
Correlato	: 1038-42-5050, 1035SR, 1039-55

Profili in alluminio, 02. Superiore/ Inferiore

1038-42-5050

Profilo superiore/inferiore
alluminio, pannello 42mm, h = 35mm
L = 5050mm



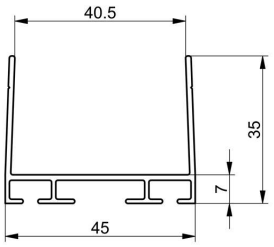

Unità	: unita (1)
Confezione	: 50
Peso/unità	: 2,5 kg
Materiale	: Alluminio, non anodizzato
Lunghezza	: 5050 mm
Function	: Utilizzare con guarniznioni 1036-36, 1037, 1039 ecc
Uso	: Industriale, residenziale
Disponibilità	: FFEU
Correlato	: 1038-42-6090, 1035SR, 1039-55

1038-42-6090

Profilo superiore/inferiore
alluminio, pannello 42mm, h = 35mm
L = 6090mm



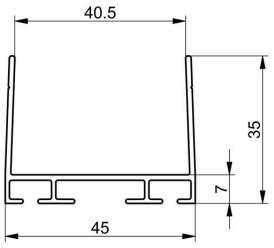

Unità	: unita (1)
Confezione	: 50
Peso/unità	: 2,5 kg
Materiale	: Alluminio, non anodizzato
Lunghezza	: 6090 mm
Function	: Utilizzare con guarniznioni 1036-36, 1037, 1039 ecc
Uso	: Industriale, residenziale
Disponibilità	: FFEU
Correlato	: 1038-42-5050, 1035SR, 1039-55

1038-5050

Profilo superiore/inferiore
alluminio, pannello 40mm, h = 35mm
L = 5050mm



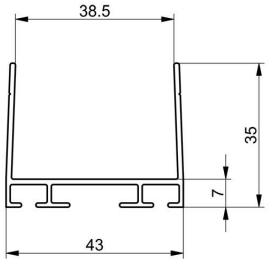

Unità	: unita (1)
Confezione	: 50
Peso/unità	: 2,5 kg
Materiale	: Alluminio, non anodizzato
Lunghezza	: 5050 mm
Function	: Utilizzare con guarniznioni 1036-36, 1037, 1039 ecc
Uso	: Industriale, residenziale
Disponibilità	: FFEU
Correlato	: 1038-6090, 1035SR, 1039-55

Profili in alluminio, 02. Superiore/ Inferiore

1038-60-6090

Profilo superiore/inferiore
alluminio, pannello 60mm, h=70mm
L=6090mm



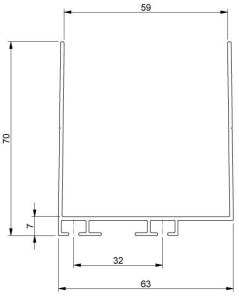

Unità	: unita (1)
Confezione	: 40
Peso/unità	: 4,75 kg
Action	: Sostenibilità: pannelli da 60mm
Materiale	: Alluminio, non anodizzato
Marcatura	: 1038-60 FF
Massima prestazione	: Panelli 60mm
Dimensioni (larghezza, altezza, spessore)	: 70 x 63 mm
Lunghezza	: 6090 mm
Application	: Poiché le richieste di risparmio energetico negli edifici stanno aumentando, cresce anche l'esigenza di valori termici migliori per le porte sezionali. Un isolamento più alto, un risparmio energetico più consistente, oggi sono possibili grazie all'introduzione dei hardware per pannelli 60mm (
Function	: Utilizzare con guarniznioni 1036D, 1037, 1039, 1035SR ecc
Uso	: Industriale, residenziale
Disponibilità	: FFEU
Correlato	: 1035QSE60, 1035SR

1038-6090

Profilo superiore/inferiore
alluminio, pannello 40mm, h = 35mm
L = 6090mm



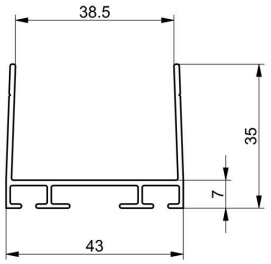

Unità	: unita (1)
Confezione	: 50
Peso/unità	: 3 kg
Materiale	: Alluminio, non anodizzato
Lunghezza	: 6090 mm
Function	: Utilizzare con guarniznioni 1036-36, 1037, 1039 ecc
Uso	: Industriale, residenziale
Disponibilità	: FFEU
Correlato	: 1038-5050, 1035SR, 1039-55

1038H4040

Profilo superiore/inferiore
alluminio, pannello 40mm, h=55mm
L=4040 mm



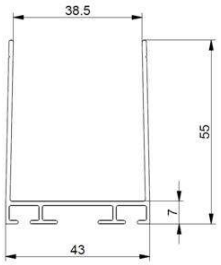

Unità	: unita (1)
Confezione	: 50
Peso/unità	: 2,4 kg
Action	: Per tutti panelli anti pizzicamento
Materiale	: Alluminio, non anodizzato
Dimensioni (larghezza, altezza, spessore)	: 43 x 55 mm
Lunghezza	: 4040 mm
Diametro interno	: 40 mm
Application	: La forma interna e altezza delle flange permette la facile installazione del profilo sulle sezioni maschi del pannello non tagliate a misura.
Function	: Utilizzare con guarniznioni 1036D (novita!), 1036-36, 1037, 1039, 1035(SR), ecc
Uso	: Industriale, residenziale
Disponibilità	: FFEU
Correlato	: 1038HW5050, 1035SR

Profili in alluminio, 02. Superiore/ Inferiore

1038H5050

Profilo superiore/inferiore
alluminio, pannello 40mm, h=55mm
L=5050 mm



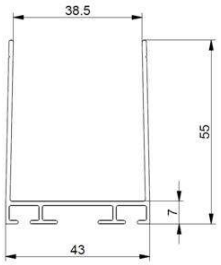

Unità	: unita (1)
Confezione	: 50
Peso/unità	: 3 kg
Action	: Per tutti panelli anti pizzicamento
Materiale	: Alluminio, non anodizzato
Dimensioni (larghezza, altezza, spessore)	: 43 x 55 mm
Lunghezza	: 5050 mm
Diametro interno	: 40 mm
Application	: La forma interna e altezza delle flange permette la facile installazione del profilo sulle sezioni maschi del pannello non tagliate a misura.
Function	: Utilizzare con guarniznioni 1036D (novita!), 1036-36, 1037, 1039, 1035(SR), ecc
Uso	: Industriale, residenziale
Disponibilità	: FFEU
Correlato	: 1038HW5050, 1035SR

1038H6090

Profilo superiore/inferiore
alluminio, pannello 40mm, h=55mm
L=6090 mm



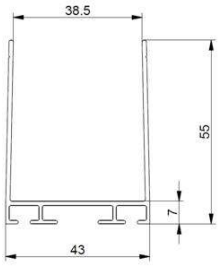

Unità	: unita (1)
Confezione	: 50
Peso/unità	: 3,6 kg
Action	: Per tutti panelli anti pizzicamento
Materiale	: Alluminio, non anodizzato
Dimensioni (larghezza, altezza, spessore)	: 43 x 55 mm
Lunghezza	: 6090 mm
Diametro interno	: 40 mm
Application	: La forma interna e altezza delle flange permette la facile installazione del profilo sulle sezioni maschi del pannello non tagliate a misura.
Function	: Utilizzare con guarniznioni 1036D (novita!), 1036-36, 1037, 1039, 1035(SR), ecc
Uso	: Industriale, residenziale
Disponibilità	: FFEU
Correlato	: 1038HW6090, 1035SR

1038HW5050

Profilo superiore/inferiore
alluminio, bianco, pannello 40mm, h=55mm
L=5050 mm



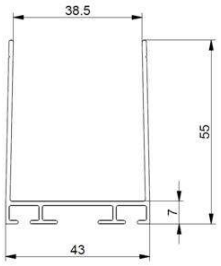

Unità	: unita (1)
Confezione	: 50
Peso/unità	: 3 kg
Spec (B/ SS)	: Bianco RAL9016
Action	: Per tutti panelli anti pizzicamento
Materiale	: Alluminio
Dimensioni (larghezza, altezza, spessore)	: 43 x 55 mm
Lunghezza	: 5050 mm
Diametro interno	: 40 mm
Application	: La forma interna e altezza delle flange permette la facile installazione del profilo sulle sezioni maschi del pannello non tagliate a misura.
Function	: Utilizzare con guarniznioni 1036D (novita!), 1036-36, 1037, 1039, 1035(SR), ecc
Uso	: Industriale, residenziale
Disponibilità	: FFEU
Correlato	: 1038H5050, 1035SR

Profili in alluminio, 02. Superiore/ Inferiore

1038HW6090

Profilo superiore/inferiore
alluminio, bianco, pannello 40mm, h=55mm
L=6090 mm



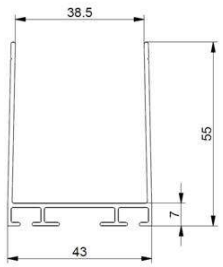

Unità	: unita (1)
Confezione	: 50
Peso/unità	: 3,6 kg
Spec (B/ SS)	: Bianco RAL9016
Action	: Per tutti panelli anti pizzicamento
Materiale	: Alluminio
Dimensioni (larghezza, altezza, spessore)	: 43 x 55 mm
Lunghezza	: 6090 mm
Diametro interno	: 40 mm
Application	: La forma interna e altezza delle flange permette la facile installazione del profilo sulle sezioni maschi del pannello non tagliate a misura.
Function	: Utilizzare con guarniznioni 1036D (novita!), 1036-36, 1037, 1039, 1035(SR), ecc
Uso	: Industriale, residenziale
Disponibilità	: FFEU
Correlato	: 1038H6090, 1035SR

1038W-5050

Profilo superiore/inferiore
bianco, alluminio, pannello 40mm, h = 35mm
L = 5050mm



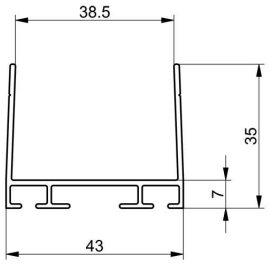

Unità	: unita (1)
Confezione	: 50
Peso/unità	: 2,5 kg
Spec (B/ SS)	: Bianco
Materiale	: Alluminio, verniciato RAL9016
Lunghezza	: 5050 mm
Function	: Utilizzare con guarniznioni 1036-36, 1037, 1039 ecc
Uso	: Residenziale
Disponibilità	: FFEU
Correlato	: 1038W-6090, 1038-5050, 1035SR

1038W-6090

Profilo superiore/inferiore
bianco, alluminio, pannello 40mm, h = 35mm
L = 6090mm



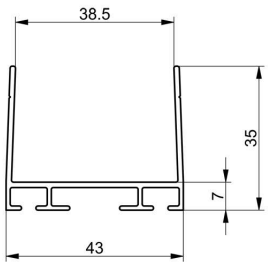

Unità	: unita (1)
Confezione	: 50
Peso/unità	: 3 kg
Spec (B/ SS)	: Bianco
Materiale	: Alluminio, verniciato RAL9016
Lunghezza	: 6090 mm
Function	: Utilizzare con guarniznioni 1036-36, 1037, 1039 ecc
Uso	: Residenziale
Disponibilità	: FFEU
Correlato	: 1038W-5050, 1038-6090, 1035SR

Profili in alluminio, 03. Others

90KA6000

Profilo Costruzione
Telaio per showroon
L=6000



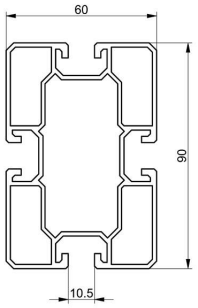

Unità	:	unita (1)
Confezione	:	20
Peso/unità	:	13.8 kg
Application	:	Scarica le istruzioni del telaio dal nostro sito internet nella sezione, "prodotti"
Function	:	Montare costruzioni e telai per porte "itineranti" che vanno in fiera. Combinare con staffe ad angolo 90BK e bullone a T (90BLT) e dado 1068M
Uso	:	Industriale, residenziale
Disponibilità	:	FFEU
Correlato	:	90KACAP, 90KB, 90KBLT

90KACAP

Coperchio
per 90KA6000
nero



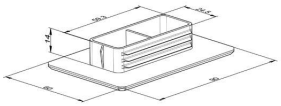

Unità	:	unita (1)
Confezione	:	50
Peso/unità	:	0.02 kg
Dimensioni (larghezza, altezza, spessore)	:	60x90
Function	:	Coperchio e pedata per il profilo 90KA600, tocco finale.
Uso	:	Industriale, residenziale
Disponibilità	:	FFEU
Correlato	:	90KB, 90KA6000, 90KBLT

90KB

staffa ad angolo
alluminio, per 90KA



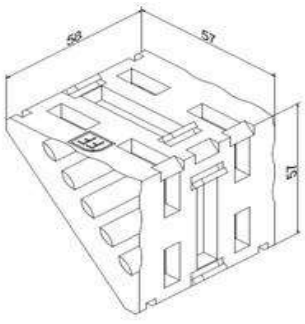

Unità	:	unita (1)
Confezione	:	30
Peso/unità	:	0,116 kg
Function	:	Insieme ai profli in alluminio, 90KA600, i bulloni a T speciali, 90BLT e 1068M. Aiuta a costruire facilmente porte per lo showroom
Uso	:	Industriale, residenziale
Disponibilità	:	FFEU
Correlato	:	90KACAP, 90KA6000, 90KBLT

Profili in alluminio, 03. Others

90KBLT

Bullone
M8x20, 8.8
testata a martello per 90K



Unità	: p.100
Confezione	: 1000
Peso/unità	: 1,5 kg
Function	: Combinare con la staffa 90KB e 1068M per la costruzione telaio in alluminio
Uso	: Industriale, residenziale
Disponibilità	: FFEU
Correlato	: 90KACAP, 90KA6000, 90KB

Pulegge cavo, 01. Pulegge

570-60

Puleggia cavo
acciaio zincato, D = 60mm, d = 10mm
porta 340 kg, max. cavo 3mm



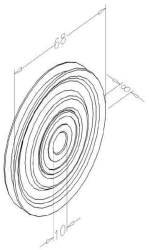

Unità	: unita (1)
Confezione	: 140
Peso/unità	: 0,14 kg
Materiale	: Acciaio zincato
Diametro interno	: 10 mm
Uso	: Industriale, residenziale
Disponibilità	: FFEU
Correlato	: RX60L, 2060B27, RSCR60L

570-80

Puleggia cavo
acciaio zincato, D = 80mm, d = 10mm
porta 340kg, max. cavo 4mm



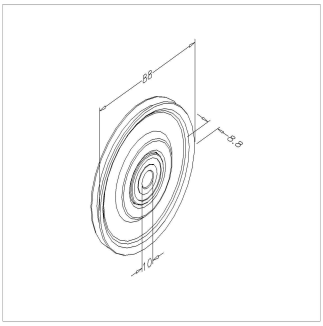

Unità	: unita (1)
Confezione	: 80
Peso/unità	: 0,14 kg
Materiale	: Acciaio zincato
Massimo peso del manto	: 345 kg
Diametro interno	: 10 mm
Uso	: Industriale, residenziale
Disponibilità	: FFEU
Correlato	: RX80L, RSCH20

Pulegge cavo, 01. Pulegge

TST1PL

TST1PR

Pulegge cavo, 03. Diversi

ACC

Fermacavo
su rullo inferiore, RSC-T

Unità	:	unita (1)
Confezione	:	200
Peso/unità	:	0,04 kg
Materiale	:	Acciaio zincato
Marcatura	:	FF
Massimo diametro del cavo	:	2,4 mm
Massimo peso del manto	:	75 kg
Dimensioni (larghezza, altezza, spessore)	:	39,5 x 24 mm
Diametro interno	:	11,2 mm
Application	:	Questo serracavo è montato sui rulli inferiori del sistema RSC-T . Guida e fissa i doppi cavi delle molle a tensione.
Function	:	Questo chiudi cavo si monta sul rullo inferiore del sistema RSC-T per guidare e fissare il doppio cavo del sistema molle a tensione. Vedi manuale di installazione nella sezione “download”.
Uso	:	Residenziale
Disponibilità	:	FFEU
Correlato	:	K24-5000TS



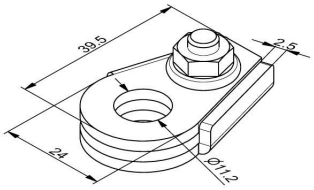

Pulegge cavo, 03. Diversi

RSCR60L

Puleggia di rinvio/flangia
Set completo, RSC
sinistra



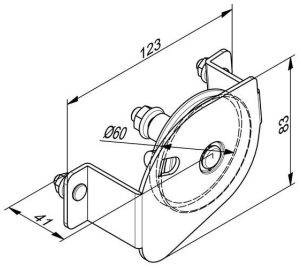

Unità	: unita (1)
Confezione	: 15
Peso/unità	: 0,35 kg
Materiale	: Acciaio zincato
Marcatura	: RX60L FF
Massimo peso del manto	: 340 kg
Diametro esterno	: Cable 3 mm
Application	: Set completo, tutte le parti in un unico prodotto. Facile!
Function	: La staffa della puleggia evita che il cavo fuori esca nel nostro sistema RSC. Contiene RX60L/R, 570-60 + materiale di fissaggio
Uso	: Residenziale
Disponibilità	: FFEU
Correlato	: RX60L, RES-TB, RSCH20

RSCR60R

Puleggia di rinvio/flangia
Set completo, RSC
destra



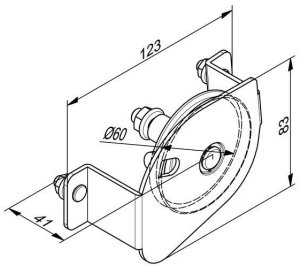

Unità	: unita (1)
Confezione	: 15
Peso/unità	: 0,35 kg
Materiale	: Acciaio zincato
Marcatura	: RX60L FF
Massimo peso del manto	: 340 kg
Diametro esterno	: Cable 3 mm
Application	: Set completo, tutte le parti in un unico prodotto. Facile!
Function	: La staffa della puleggia evita che il cavo fuori esca nel nostro sistema RSC. Contiene RX60L/R, 570-60 + materiale di fissaggio
Uso	: Residenziale
Disponibilità	: FFEU
Correlato	: RX60R, RES-TB, RSCH20

RX60L

Puleggia di rinvio/flangia
protezione fine cavo CE, puleggia cavo 570-60
sinistra



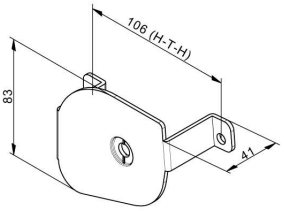

Unità	: unita (1)
Confezione	: 50
Peso/unità	: 0,2 kg
Action	: New version
Materiale	: Acciaio zincato
Marcatura	: RX60L FF
Application	: Con 570-60
Function	: La staffa della puleggia evita che il cavo fuori esca nel nostro sistema RES-X
Uso	: Residenziale
Disponibilità	: FFEU
Correlato	: RX80L, RES-TB, RSCH20

Pulegge cavo, 03. Diversi

RX60R

Puleggia di rinvio/flangia
protezione fine cavo CE, puleggia cavo 570-60
destra



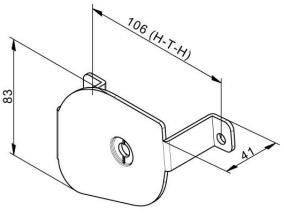

Unità	: unita (1)
Confezione	: 50
Peso/unità	: 0,2 kg
Action	: New version.
Materiale	: Acciaio zincato
Marcatura	: RX60R FF
Application	: With 570-60
Function	: La staffa della puleggia evita che il cavo fuori esca nel nostro sistema RES-X
Uso	: Residenziale
Disponibilità	: FFEU
Correlato	: RSCH20, RSC560R

RX80L

Puleggia di rinvio/flangia
protezione fine cavo CE, puleggia cavo 570-80
sinistra



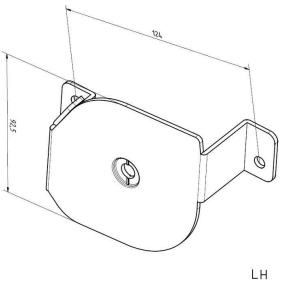

Unità	: unita (1)
Confezione	: 50
Peso/unità	: 0,25 kg
Spec (B/ SS)	: Part of RSC system
Action	: New version!
Materiale	: Acciaio zincato
Application	: With 570-80
Function	: La staffa della puleggia evita che il cavo fuori esca nel nostro sistema RES-X
Uso	: Residenziale
Disponibilità	: FFEU
Correlato	: RX60L, RES-TB, RSCH20

RX80R

Puleggia di rinvio/flangia
protezione fine cavo CE, puleggia cavo 570-80
destra



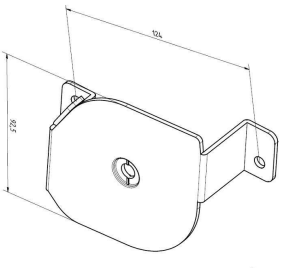

Unità	: unita (1)
Confezione	: 50
Peso/unità	: 0,25 kg
Spec (B/ SS)	: Part of RSC system
Action	: New version!
Materiale	: Acciaio zincato
Marcatura	: RX80R FF
Application	: With 570-80
Function	: La staffa della puleggia evita che il cavo fuori esca nel nostro sistema RES-X
Uso	: Residenziale
Disponibilità	: FFEU
Correlato	: RX60R, RES-TB, RSCH20

RSC(-T) guide assemblate, 01. Set guide verticali / RSCVT

RSCVT05Z *novità!*

Set guide verticali
RSC-T 2.0, 2"
H=1900mm



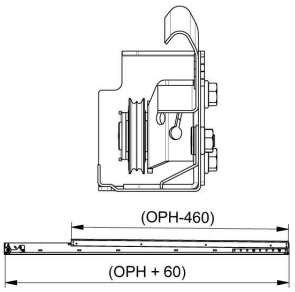

Unità	: coppia (2)
Confezione	: 25
Peso/unità	: 12,2 kg
Action	: Part of updated RSC-T residential tension spring system. Available from April 2016
Materiale	: Acciaio zincato
Marcatura	: RSCVT..Z FF
Massima prestazione	: H.max 1900mm
Dimensioni (larghezza, altezza, spessore)	: 1,5 mm, 2 inch
Application	: Sistema RSC-T.
Function	: Set di guide verticali pre-assemblate e rivettate composto da angolari superiori (915VL…), binari di scorrimento a (215V…) e connessioni integrate per molle TSS. Guarnizioni 1088 da aggiungere separatamente. Vedi manuale di installazione.
Group code	: R
Uso	: Residenziale
Disponibilità	: FFEU
Correlato	: 1088-3060, RSCHT05

RSCVT10Z *novità!*

Set guide verticali
RSC-T 2.0, 2"
H=2000mm



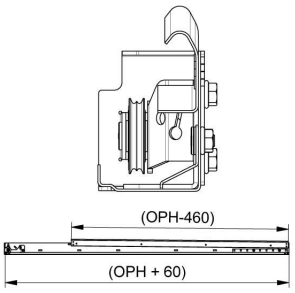

Unità	: coppia (2)
Confezione	: 25
Peso/unità	: 12,8 kg
Action	: Part of updated RSC-T residential tension spring system. Available from April 2016
Materiale	: Acciaio zincato
Marcatura	: RSCVT..Z
Massima prestazione	: H.max 2000mm
Dimensioni (larghezza, altezza, spessore)	: 1,5 mm, 2 inch
Application	: Sistema RSC-T.
Function	: Set di guide verticali pre-assemblate e rivettate composto da angolari superiori (915VL…), binari di scorrimento a (215V…) e connessioni integrate per molle TSS. Guarnizioni 1088 da aggiungere separatamente. Vedi manuale di installazione.
Group code	: R
Uso	: Residenziale
Disponibilità	: FFEU
Correlato	: 1088-3060, RSCHT10

RSCVT20Z *novità!*

Set guide verticali
RSC-T 2.0, 2"
H=2125mm



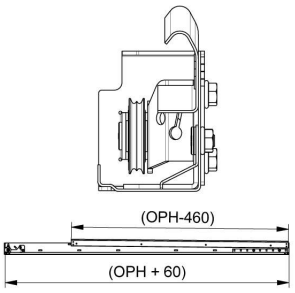

Unità	: coppia (2)
Confezione	: 25
Peso/unità	: 13,5 kg
Action	: Part of updated RSC-T residential tension spring system. Available from April 2016
Materiale	: Acciaio zincato
Marcatura	: RSCVT..Z
Massima prestazione	: H.max 2125mm
Dimensioni (larghezza, altezza, spessore)	: 1,5 mm, 2 inch
Application	: Sistema RSC-T.
Function	: Set di guide verticali pre-assemblate e rivettate composto da angolari superiori (915VL…), binari di scorrimento a (215V…) e connessioni integrate per molle TSS. Guarnizioni 1088 da aggiungere separatamente. Vedi manuale di installazione.
Group code	: R
Uso	: Residenziale
Disponibilità	: FFEU
Correlato	: 1088-3060, RSCHT20

RSC(-T) guide assemblate, 01. Set guide verticali / RSCVT

RSCVT30Z *novità!*

Set guide verticali
RSC-T 2.0, 2"
H=2250mm



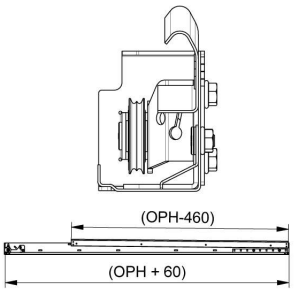

Unità	: coppia (2)
Confezione	: 25
Peso/unità	: 14,1 kg
Action	: Part of updated RSC-T residential tension spring system. Available from April 2016
Materiale	: Acciaio zincato
Marcatura	: RSCVT..Z
Massima prestazione	: H.max 2250mm
Dimensioni (larghezza, altezza, spessore)	: 1,5 mm, 2 inch
Application	: Sistema RSC-T.
Function	: Set di guide verticali pre-assemblate e rivettate composto da angolari superiori (915VL…), binari di scorrimento a (215V…) e connessioni integrate per molle TSS. Guarnizioni 1088 da aggiungere separatamente. Vedi manuale di installazione.
Group code	: R
Uso	: Residenziale
Disponibilità	: FFEU
Correlato	: 1088-3060, RSCHT20

RSCVT40Z *novità!*

Set guide verticali
RSC-T 2.0, 2"
H=2375mm



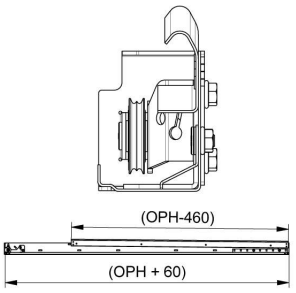

Unità	: coppia (2)
Confezione	: 25
Peso/unità	: 15 kg
Action	: Part of updated RSC-T residential tension spring system. Available from April 2016
Materiale	: Acciaio zincato
Marcatura	: RSCVT..Z
Massima prestazione	: H.max 2375mm
Dimensioni (larghezza, altezza, spessore)	: 1,5 mm, 2 inch
Application	: Sistema RSC-T.
Function	: Set di guide verticali pre-assemblate e rivettate composto da angolari superiori (915VL…), binari di scorrimento a (215V…) e connessioni integrate per molle TSS. Guarnizioni 1088 da aggiungere separatamente. Vedi manuale di installazione.
Group code	: R
Uso	: Residenziale
Disponibilità	: FFEU
Correlato	: 1088-3060, RSCHT40

RSCVT50Z *novità!*

Set guide verticali
RSC-T 2.0, 2"
H=2500mm



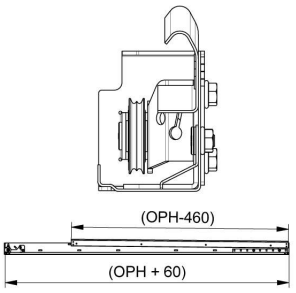

Unità	: coppia (2)
Confezione	: 25
Peso/unità	: 15,8 kg
Action	: Part of updated RSC-T residential tension spring system. Available from April 2016
Materiale	: Acciaio zincato
Marcatura	: RSCVT..Z
Massima prestazione	: H.max 2500mm
Dimensioni (larghezza, altezza, spessore)	: 1,5 mm, 2 inch
Application	: Sistema RSC-T.
Function	: Set di guide verticali pre-assemblate e rivettate composto da angolari superiori (915VL…), binari di scorrimento a (215V…) e connessioni integrate per molle TSS. Guarnizioni 1088 da aggiungere separatamente. Vedi manuale di installazione.
Group code	: R
Uso	: Residenziale
Disponibilità	: FFEU
Correlato	: 1088-3060, RSCHT50

RSC(-T) guide assemblate, 02. Set guide verticali / RSCVTC

RSCVTC05Z *novità!*

Set guide verticali
RSC-T, 2", guida chiusa C
H=1900mm

Unità	: coppia (2)
Confezione	: 25
Peso/unità	: 12,18 kg
Marcatura	: RSCVT..Z FF
Group code	: R
Uso	: Residenziale
Disponibilità	: FFEU
Correlato	: RSCVTC10Z, RSCHT05



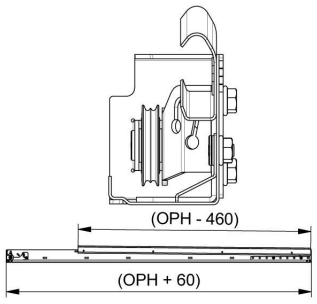

RSCVTC10Z *novità!*

Set guide verticali
RSC-T, 2", guida chiusa C
H=2000mm

Unità	: coppia (2)
Confezione	: 25
Peso/unità	: 12,18 kg
Marcatura	: RSCVT..Z FF
Massimo peso del manto	: 126 kg kg
Group code	: R
Uso	: Residenziale
Disponibilità	: FFEU
Correlato	: RSCVTC20Z, RSCHT10



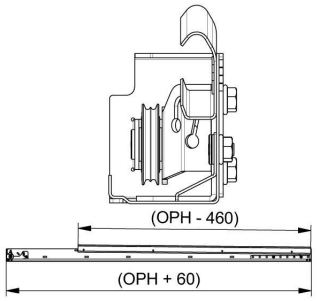

RSCVTC20Z *novità!*

Set guide verticali
RSC-T, 2", guida chiusa C
H=2125mm

Unità	: coppia (2)
Confezione	: 25
Peso/unità	: 13,54 kg
Marcatura	: RSCVT..Z FF
Massimo peso del manto	: 126 kg kg
Dimensioni (larghezza, altezza, spessore)	: 1,5mm, 2 inch
Group code	: R
Uso	: Residenziale
Disponibilità	: FFEU
Correlato	: RSCVTC10Z, RSCHT20



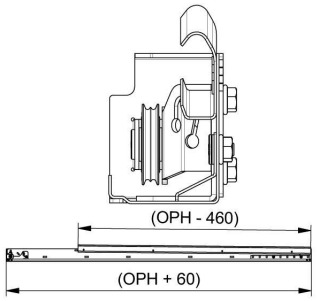

RSC(-T) guide assemblate, 02. Set guide verticali / RSCVTC

RSCVTC30Z *novità!*

Set guide verticali
RSC-T, 2", guida chiusa C
H=2250mm

Unità	: coppia (2)
Confezione	: 25
Peso/unità	: 14,01 kg
Marcatura	: RSCVT..Z FF
Massimo peso del manto	: 126 kg
Dimensioni (larghezza, altezza, spessore)	: 1,5mm, 2 inch
Group code	: R
Uso	: Residenziale
Disponibilità	: FFEU
Correlato	: RSCVTC10Z, RSCHT30



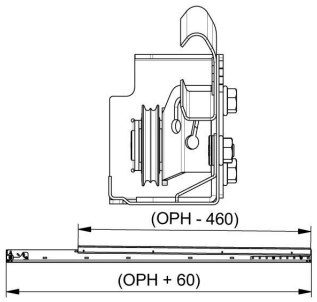

RSCVTC40Z *novità!*

Set guide verticali
RSC-T, 2", guida chiusa C
H=2375mm

Unità	: coppia (2)
Confezione	: 25
Peso/unità	: 15,04 kg
Marcatura	: RSCVT..Z FF
Massimo peso del manto	: 126 kg
Dimensioni (larghezza, altezza, spessore)	: 1,5mm, 2 inch
Group code	: R
Uso	: Residenziale
Disponibilità	: FFEU
Correlato	: RSCVTC10Z, RSCHT40



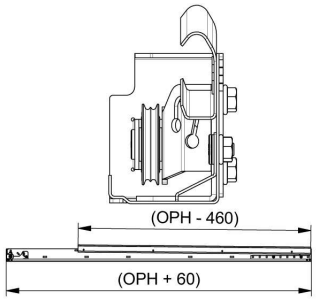

RSCVTC50Z *novità!*

Set guide verticali
RSC-T, 2", guida chiusa C
H=2500mm

Unità	: coppia (2)
Confezione	: 25
Peso/unità	: 15,78 kg
Marcatura	: RSCVT..Z FF
Massimo peso del manto	: 126 kg
Dimensioni (larghezza, altezza, spessore)	: 1,5mm, 2 inch
Group code	: R
Uso	: Residenziale
Disponibilità	: FFEU
Correlato	: RSCVTC10Z, RSCHT40



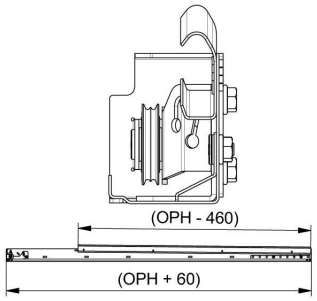

RSC(-T) guide assemblate, 03. Set guide verticali / torsione / RSCVL

RSCVL10Z *novità!*

Set guide verticali
RSC, 2", open C
H=2000mm

Unità	: coppia (2)
Confezione	: 25
Peso/unità	: 11,24 kg
Materiale	: Acciaio zincato
Marcatura	: RSCVL..Z FF
Massimo peso del manto	: 225 kg
Massima prestazione	: H.max 2000mm
Dimensioni (larghezza, altezza, spessore)	: 1,5 mm, 2 inch
Group code	: R
Uso	: Residenziale
Disponibilità	: FFEU
Correlato	: 2604SL, 563SCXL, 563SXL

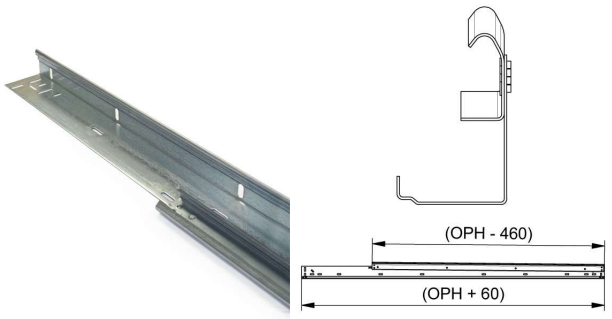

RSCVL20Z *novità!*

Set guide verticali
RSC, 2", open C
H=2125mm

Unità	: coppia (2)
Confezione	: 25
Peso/unità	: 12,02 kg
Materiale	: Acciaio zincato
Marcatura	: RSCVL..Z FF
Massimo peso del manto	: 225 kg
Massima prestazione	: OPH: 2125mm
Dimensioni (larghezza, altezza, spessore)	: 1,5 mm, 2 inch
Group code	: R
Uso	: Residenziale
Disponibilità	: FFEU
Correlato	: 1085RB2035, RSCH10

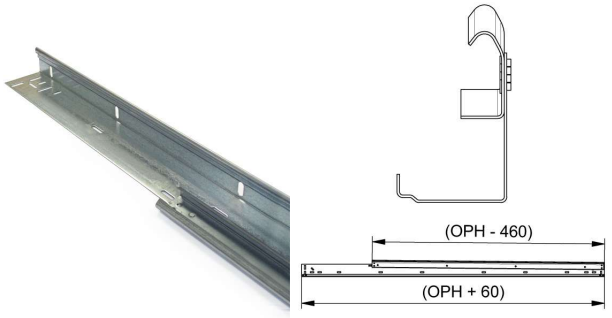

RSCVL30Z *novità!*

Set guide verticali
RSC, 2", open C
H=2250mm

Unità	: coppia (2)
Confezione	: 25
Peso/unità	: 12,76 kg
Materiale	: Acciaio zincato
Marcatura	: RSCVL..Z FF
Massimo peso del manto	: 225 kg
Massima prestazione	: OPH: 2250mm
Dimensioni (larghezza, altezza, spessore)	: 1,5 mm, 2 inch
Group code	: R
Uso	: Residenziale
Disponibilità	: FFEU
Correlato	: 1085RB2035, RSCH10

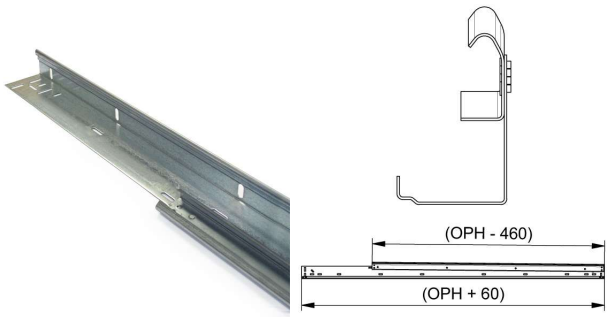

RSC(-T) guide assemblate, 03. Set guide verticali / torsione / RSCVL

RSCVL40Z *novità!*

Set guide verticali
RSC, 2", open C
H=2375mm

Unità	: coppia (2)
Confezione	: 25
Peso/unità	: 13,52 kg
Materiale	: Acciaio zincato
Marcatura	: RSCVL..Z FF
Massimo peso del manto	: 225 kg
Massima prestazione	: OPH: 2375mm
Dimensioni (larghezza, altezza, spessore)	: 1,5 mm, 2 inch
Group code	: R
Uso	: Residenziale
Disponibilità	: FFEU
Correlato	: 1085RB2035, RSCH10

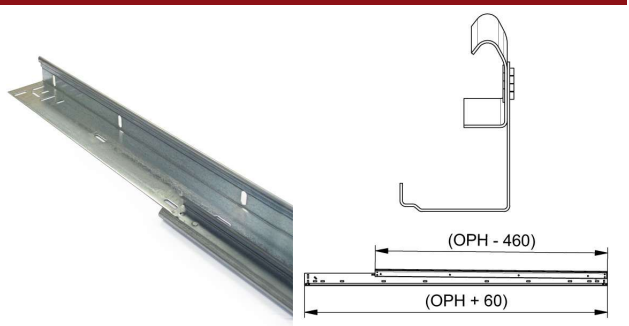

RSCVL50Z *novità!*

Set guide verticali
RSC, 2", open C
H=2500mm

Unità	: coppia (2)
Confezione	: 25
Peso/unità	: 14,28 kg
Materiale	: Acciaio zincato
Marcatura	: RSCVL..Z FF
Massimo peso del manto	: 225 kg
Massima prestazione	: OPH: 2500mm
Dimensioni (larghezza, altezza, spessore)	: 1,5 mm, 2 inch
Group code	: R
Uso	: Residenziale
Disponibilità	: FFEU
Correlato	: 1085RB2035, RSCH10

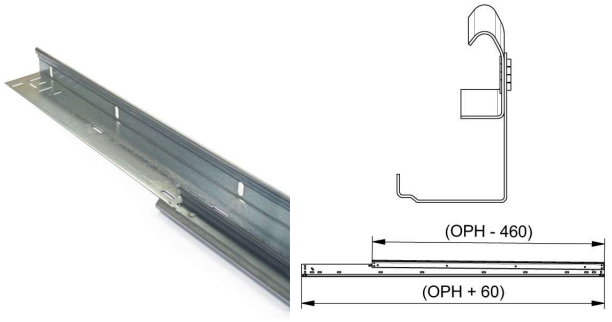

RSCVL60Z *novità!*

Set guide verticali
RSC, 2", open C
H=2750mm

Unità	: coppia (2)
Confezione	: 25
Peso/unità	: 15,78 kg
Materiale	: Acciaio zincato
Marcatura	: RSCVL..Z FF
Massimo peso del manto	: 225 kg
Massima prestazione	: OPH: 2750mm
Dimensioni (larghezza, altezza, spessore)	: 1,5 mm, 2 inch
Group code	: R
Uso	: Residenziale
Disponibilità	: FFEU
Correlato	: 1085RB2035, RSCH10

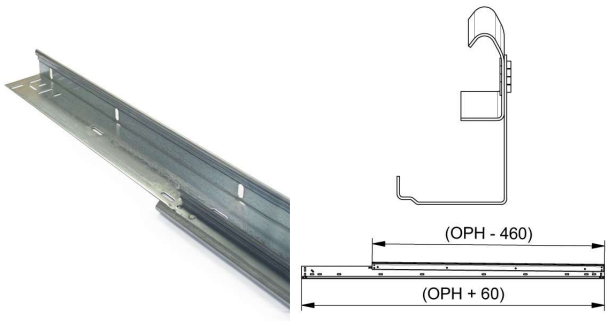

RSC(-T) guide assemblate, 03. Set guide verticali / torsione / RSCVL

RSCVL70Z *novità!*

Set guide verticali
RSC, 2", open C
H=3000mm



Unità	: coppia (2)
Confezione	: 25
Peso/unità	: 17,3 kg
Materiale	: Acciaio zincato
Marcatura	: RSCVL..Z FF
Massimo peso del manto	: 225 kg
Massima prestazione	: OPH: 3000mm
Dimensioni (larghezza, altezza, spessore)	: 1,5 mm, 2 inch
Group code	: R
Uso	: Residenziale
Disponibilità	: FFEU
Correlato	: 1085RB2035, RSCH10

RSC(-T) guide assemblate, 04. Set guide verticali / torsione / RSCVLC

RSCVLC10Z *novità!*

Set guide verticali
RSC, 2", guida chiusa C
H=2000mm

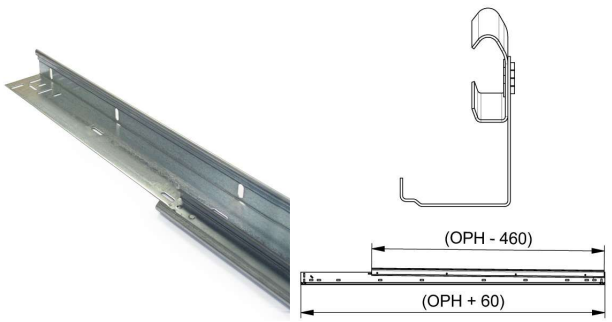

Unità	: coppia (2)
Confezione	: 25
Peso/unità	: 11,24 kg
Materiale	: Acciaio zincato
Marcatura	: RSCVLC..Z FF
Massimo peso del manto	: 225 kg
Massima prestazione	: OPH: 2000mm
Dimensioni (larghezza, altezza, spessore)	: 1,5 mm, 2 inch
Group code	: R
Uso	: Residenziale
Disponibilità	: FFEU
Correlato	: 2604SL, RSCH10, 563SCXL

RSCVLC20Z *novità!*

Set guide verticali
RSC, 2", guida chiusa C
H=2125mm

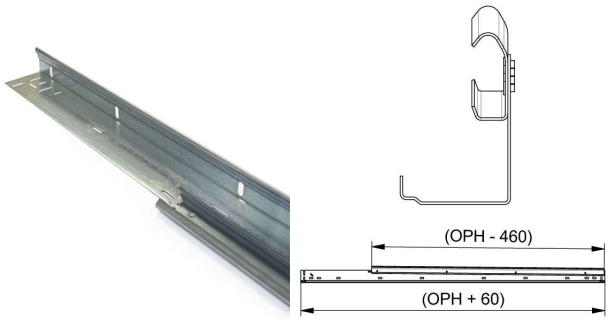

Unità	: coppia (2)
Confezione	: 25
Peso/unità	: 12,02 kg
Materiale	: Acciaio zincato
Marcatura	: RSCVLC..Z FF
Massimo peso del manto	: 225 kg
Massima prestazione	: OPH: 2125mm
Dimensioni (larghezza, altezza, spessore)	: 1,5 mm, 2 inch
Group code	: R
Uso	: Residenziale
Disponibilità	: FFEU
Correlato	: 2604SL, RSCH10, 563SCXL

RSC(-T) guide assemblate, 04. Set guide verticali / torsione / RSCVLC

RSCVLC30Z *novità!*

Set guide verticali
RSC, 2", guida chiusa C
H=2250mm

Unità	: coppia (2)
Confezione	: 25
Peso/unità	: 12,76 kg
Materiale	: Acciaio zincato
Marcatura	: RSCVLC..Z FF
Massimo peso del manto	: 225 kg
Massima prestazione	: OPH: 2250mm
Dimensioni (larghezza, altezza, spessore)	: 1,5 mm, 2 inch
Group code	: R
Uso	: Residenziale
Disponibilità	: FFEU
Correlato	: 2604SL, RSCH10, 563SCXL

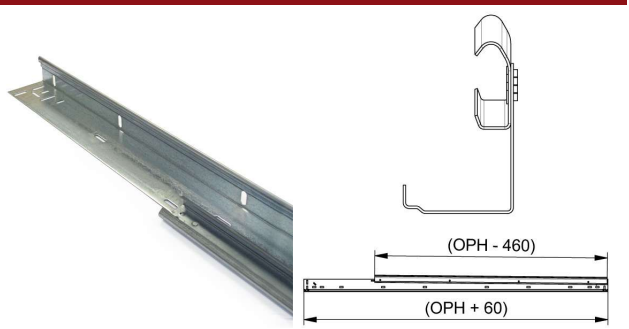

RSCVLC40Z *novità!*

Set guide verticali
RSC, 2", guida chiusa C
H=2375mm

Unità	: coppia (2)
Confezione	: 25
Peso/unità	: 13,52 kg
Materiale	: Acciaio zincato
Marcatura	: RSCVLC..Z FF
Massimo peso del manto	: 225 kg
Massima prestazione	: OPH: 2375mm
Dimensioni (larghezza, altezza, spessore)	: 1,5 mm, 2 inch
Group code	: R
Uso	: Residenziale
Disponibilità	: FFEU
Correlato	: 2604SL, RSCH10, 563SCXL

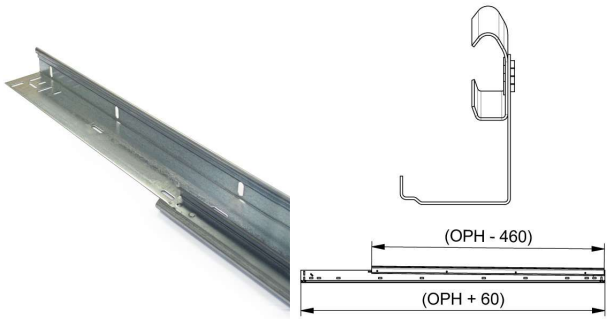

RSCVLC50Z *novità!*

Set guide verticali
RSC, 2", guida chiusa C
H=2500mm

Unità	: coppia (2)
Confezione	: 25
Peso/unità	: 14,28 kg
Materiale	: Acciaio zincato
Marcatura	: RSCVLC..Z FF
Massimo peso del manto	: 225 kg
Massima prestazione	: OPH: 2500mm
Dimensioni (larghezza, altezza, spessore)	: 1,5 mm, 2 inch
Group code	: R
Uso	: Residenziale
Disponibilità	: FFEU
Correlato	: 2604SL, RSCH10, 563SCXL

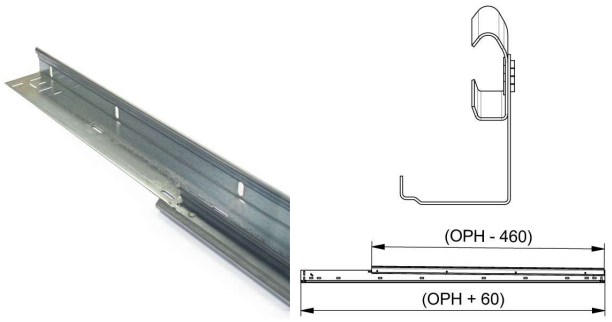

RSC(-T) guide assemblate, 04. Set guide verticali / torsione / RSCVLC

RSCVLC60Z *novità!*

Set guide verticali
RSC, 2", guida chiusa C
H=2750mm

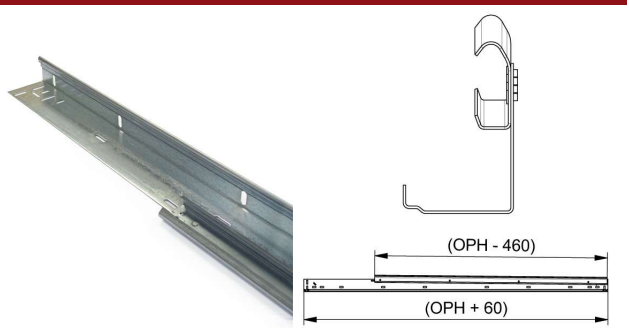

Unità	: coppia (2)
Confezione	: 25
Peso/unità	: 15,78 kg
Materiale	: Acciaio zincato
Marcatura	: RSCVLC..Z FF
Massimo peso del manto	: 225 kg
Massima prestazione	: OPH: 2750mm
Dimensioni (larghezza, altezza, spessore)	: 1,5 mm, 2 inch
Group code	: R
Uso	: Residenziale
Disponibilità	: FFEU
Correlato	: 2604SL, RSCH10, 563SCXL

RSCVLC70Z *novità!*

Set guide verticali
RSC, 2", guida chiusa C
H=3000mm

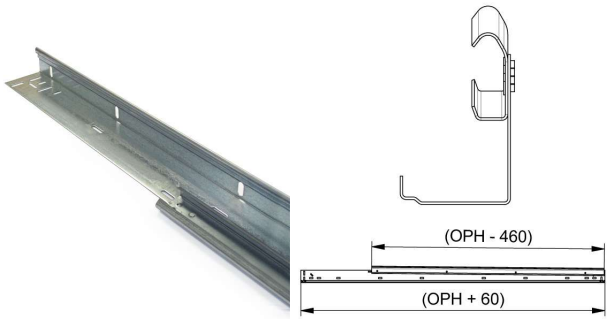

Unità	: coppia (2)
Confezione	: 25
Peso/unità	: 17,3 kg
Materiale	: Acciaio zincato
Marcatura	: RSCVLC..Z FF
Massimo peso del manto	: 225 kg
Massima prestazione	: OPH: 3000mm
Dimensioni (larghezza, altezza, spessore)	: 1,5 mm, 2 inch
Group code	: R
Uso	: Residenziale
Disponibilità	: FFEU
Correlato	: 2604SL, RSCH10, 563SCXL

RSC(-T) guide assemblate, 05. Set guide verticali / torsione / RSCVB

RSCVB10Z *novità!*

Set guide verticali
RSC, 2", open C
H=2000mm

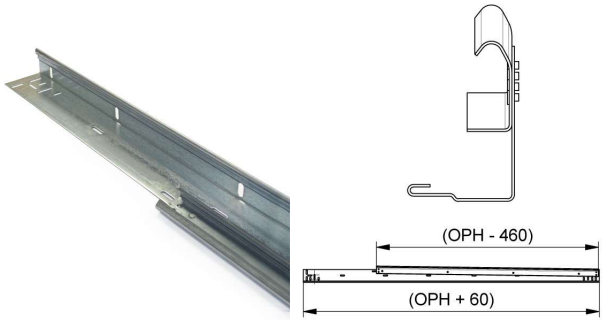

Unità	: coppia (2)
Confezione	: 25
Peso/unità	: 11,95 kg
Action	: 1-1-2013
Materiale	: Acciaio zincato
Marcatura	: RSCVB..Z FF
Massimo peso del manto	: 225 kg
Massima prestazione	: H.max 2000mm
Dimensioni (larghezza, altezza, spessore)	: 1,5mm, 2 inch
Application	: Sistema RSC, universale sia per molle davanti che molle in coda. Integrato totalmente anti-furto!
Function	: Set guide verticali, pre assemblate, rivettate. Comprende angolare verticale (915VB..), guida a C chiusa (anti-furto!). Da aggiungere guarnizione laterale 1085 oppure guarnizione termica 1085RB!
Group code	: R
Uso	: Residenziale
Disponibilità	: FFEU
Correlato	: 2605SZL, 563SCL, 563SL

RSC(-T) guide assemblate, 05. Set guide verticali / torsione / RSCVB

RSCVB20Z *novità!*

Set guide verticali
RSC, 2", open C
H=2125mm



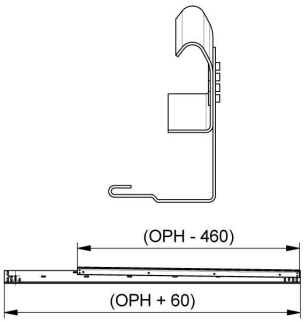

Unità	: coppia (2)
Confezione	: 25
Peso/unità	: 12,02 kg
Action	: 1-1-2013
Materiale	: Acciaio zincato
Marcatura	: RSCVB..Z FF
Massimo peso del manto	: 225 kg
Massima prestazione	: OPH: 2125mm
Dimensioni (larghezza, altezza, spessore)	: 1,5mm, 2 inch
Application	: Sistema RSC, universale sia per molle davanti che molle in coda. Integrato totalmente anti-furto!
Function	: Set guide verticali, pre assemblate, rivettate. Comprende angolare verticale (915VB..), guida a C chiusa (anti-furto!). Da aggiungere guarnizione laterale 1085 oppure guarnizione termica 1085RB!
Group code	: R
Uso	: Residenziale
Disponibilità	: FFEU
Correlato	: 2605SZL, 563SCL, 563SL

RSCVB30Z *novità!*

Set guide verticali
RSC, 2", open C
H=2250mm



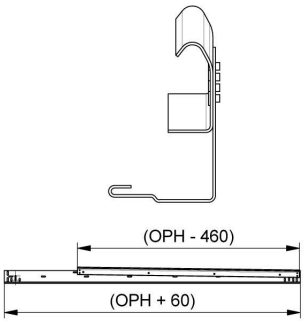

Unità	: coppia (2)
Confezione	: 25
Peso/unità	: 12,76 kg
Action	: 1-1-2013
Materiale	: Acciaio zincato
Marcatura	: RSCVB..Z FF
Massimo peso del manto	: 225 kg
Massima prestazione	: OPH: 2250mm
Dimensioni (larghezza, altezza, spessore)	: 1,5mm, 2 inch
Application	: Sistema RSC, universale sia per molle davanti che molle in coda. Integrato totalmente anti-furto!
Function	: Set guide verticali, pre assemblate, rivettate. Comprende angolare verticale (915VB..), guida a C chiusa (anti-furto!). Da aggiungere guarnizione laterale 1085 oppure guarnizione termica 1085RB!
Group code	: R
Uso	: Residenziale
Disponibilità	: FFEU
Correlato	: 2605SZL, 563SCL, 563SL

RSCVB40Z *novità!*

Set guide verticali
RSC, 2", open C
H=2375mm



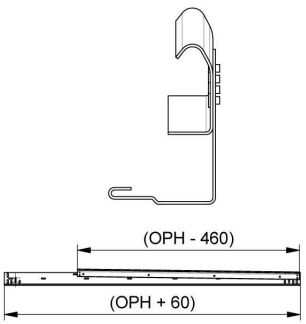

Unità	: coppia (2)
Confezione	: 25
Peso/unità	: 13,52 kg
Action	: 1-1-2013
Materiale	: Acciaio zincato
Marcatura	: RSCVB..Z FF
Massimo peso del manto	: 225 kg
Massima prestazione	: OPH: 2375mm
Dimensioni (larghezza, altezza, spessore)	: 1,5mm, 2 inch
Application	: Sistema RSC, universale sia per molle davanti che molle in coda. Integrato totalmente anti-furto!
Function	: Set guide verticali, pre assemblate, rivettate. Comprende angolare verticale (915VB..), guida a C chiusa (anti-furto!). Da aggiungere guarnizione laterale 1085 oppure guarnizione termica 1085RB!
Group code	: R
Uso	: Residenziale
Disponibilità	: FFEU
Correlato	: 2605SZL, 563SCL, 563SL

RSC(-T) guide assemblate, 05. Set guide verticali / torsione / RSCVB

RSCVB50Z *novità!*

Set guide verticali
RSC, 2", open C
H=2500mm

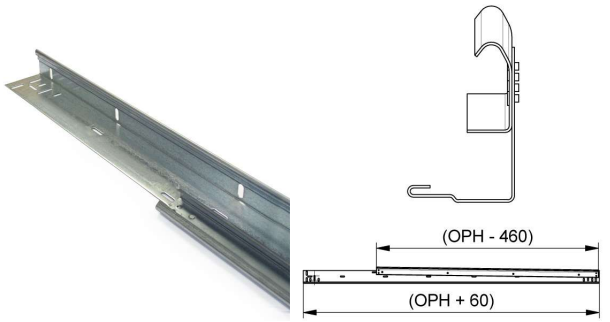

Unità	: coppia (2)
Confezione	: 25
Peso/unità	: 14,28 kg
Action	: 1-1-2013
Materiale	: Acciaio zincato
Marcatura	: RSCVB..Z FF
Massimo peso del manto	: 225 kg
Massima prestazione	: OPH: 2500mm
Dimensioni (larghezza, altezza, spessore)	: 1,5mm, 2 inch
Application	: Sistema RSC, universale sia per molle davanti che molle in coda. Integrato totalmente anti-furto!
Function	: Set guide verticali, pre assemblate, rivettate. Comprende angolare verticale (915VB..), guida a C chiusa (anti-furto!). Da aggiungere guarnizione laterale 1085 oppure guarnizione termica 1085RB!
Group code	: R
Uso	: Residenziale
Disponibilità	: FFEU
Correlato	: 2605SZL, 563SCL, 563SL

RSCVB60Z *novità!*

Set guide verticali
RSC, 2", open C
H=2750mm

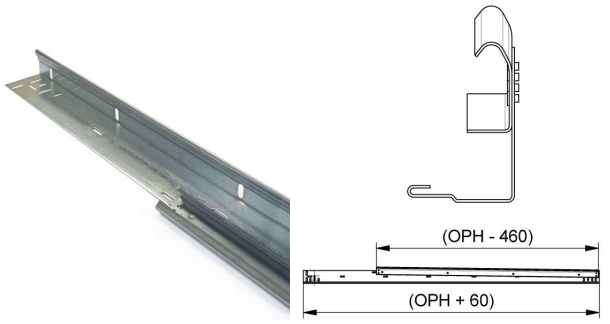

Unità	: coppia (2)
Confezione	: 25
Peso/unità	: 15,78 kg
Action	: 1-1-2013
Materiale	: Acciaio zincato
Marcatura	: RSCVB..Z FF
Massimo peso del manto	: 225 kg
Massima prestazione	: OPH: 2750mm
Dimensioni (larghezza, altezza, spessore)	: 1,5mm, 2 inch
Application	: Sistema RSC, universale sia per molle davanti che molle in coda. Integrato totalmente anti-furto!
Function	: Set guide verticali, pre assemblate, rivettate. Comprende angolare verticale (915VB..), guida a C chiusa (anti-furto!). Da aggiungere guarnizione laterale 1085 oppure guarnizione termica 1085RB!
Group code	: R
Uso	: Residenziale
Disponibilità	: FFEU
Correlato	: 2605SZL, 563SCL, 563SL

RSCVB70Z *novità!*

Set guide verticali
RSC, 2", open C
H=3000mm

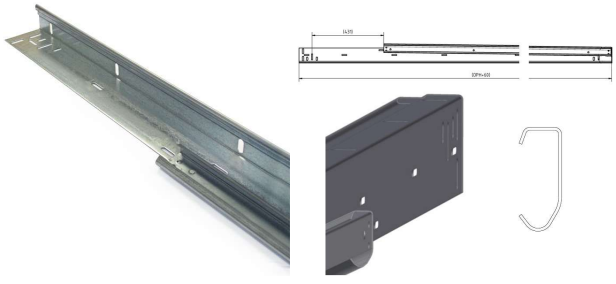

Unità	: coppia (2)
Confezione	: 25
Peso/unità	: 17,3 kg
Action	: 1-1-2013
Materiale	: Acciaio zincato
Marcatura	: RSCVB..Z FF
Massimo peso del manto	: 225 kg
Massima prestazione	: OPH: 3000mm
Dimensioni (larghezza, altezza, spessore)	: 1,5mm, 2 inch
Application	: Sistema RSC, universale sia per molle davanti che molle in coda. Integrato totalmente anti-furto!
Function	: Set guide verticali, pre assemblate, rivettate. Comprende angolare verticale (915VB..), guida a C chiusa (anti-furto!). Da aggiungere guarnizione laterale 1085 oppure guarnizione termica 1085RB!
Group code	: R
Uso	: Residenziale
Disponibilità	: FFEU
Correlato	: 2605SZL, 563SCL, 563SL

RSC(-T) guide assemblate, 06. Set guide verticali / torsione / RSCVBC

RSCVBC10Z

Set guide verticali
RSC, 2", guida chiusa C
H=2000mm



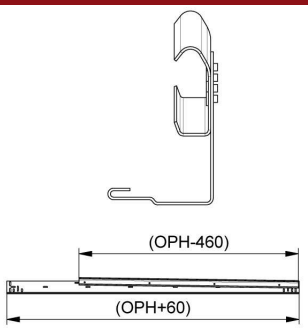

Unità	: coppia (2)
Confezione	: 25
Peso/unità	: 11,95 kg
Action	: 1-1-2013
Materiale	: Acciaio zincato
Marcatura	: RSCV FF
Massima prestazione	: H.max 2000mm
Dimensioni (larghezza, altezza, spessore)	: 1,5 mm, 2 inch
Application	: Sistema RSC, universale sia per molle davanti che molle in coda. Integrato totalmente anti-furto!
Function	: Set guide verticali, pre assemblate, rivettate. Comprende angolare verticale (915VB..), guida a C chiusa (anti-furto!). Da aggiungere guarnizione laterale 1085 oppure guarnizione termica 1085RB!
Group code	: R
Uso	: Residenziale
Disponibilità	: FFEU
Correlato	: 1085RB2035, RSCH10

RSCVBC20Z

Set guide verticali
RSC, 2", guida chiusa C
H=2125mm



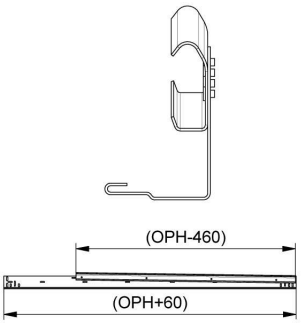

Unità	: coppia (2)
Confezione	: 25
Peso/unità	: 12,75 kg
Action	: 1-1-2013
Materiale	: Acciaio zincato
Marcatura	: RSCV FF
Massima prestazione	: H=2125mm
Dimensioni (larghezza, altezza, spessore)	: 1,5 mm, 2 inch
Application	: Sistema RSC, universale sia per molle davanti che molle in coda. Integrato totalmente anti-furto!
Function	: Set guide verticali, pre assemblate, rivettate. Comprende angolare verticale (915VB..), guida a C chiusa (anti-furto!). Da aggiungere guarnizione laterale 1085 oppure guarnizione termica 1085RB!
Group code	: R
Uso	: Residenziale
Disponibilità	: FFEU
Correlato	: 1085RB2035, RSCH20

RSCVBC30Z

Set guide verticali
RSC, 2", guida chiusa C
H=2250mm



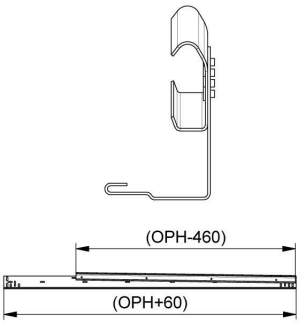

Unità	: coppia (2)
Confezione	: 25
Peso/unità	: 13,6 kg
Action	: 1-1-2013
Materiale	: Acciaio zincato
Marcatura	: RSCV FF
Massima prestazione	: H=2250mm
Dimensioni (larghezza, altezza, spessore)	: 1,5 mm, 2 inch
Application	: Sistema RSC, universale sia per molle davanti che molle in coda. Integrato totalmente anti-furto!
Function	: Set guide verticali, pre assemblate, rivettate. Comprende angolare verticale (915VB..), guida a C chiusa (anti-furto!). Da aggiungere guarnizione laterale 1085 oppure guarnizione termica 1085RB!
Group code	: R
Uso	: Residenziale
Disponibilità	: FFEU
Correlato	: 1085RB2035, RSCH30

RSC(-T) guide assemblate, 06. Set guide verticali / torsione / RSCVBC

RSCVBC40Z

Set guide verticali
RSC, 2", guida chiusa C
H=2375mm



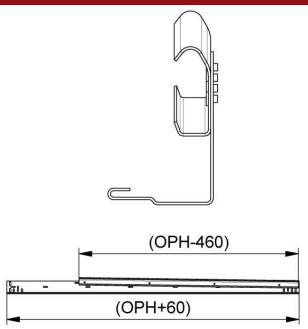

Unità	: coppia (2)
Confezione	: 25
Peso/unità	: 14,3 kg
Action	: 1-1-2013
Materiale	: Acciaio zincato
Marcatura	: RSCV FF
Massima prestazione	: H=2375mm
Dimensioni (larghezza, altezza, spessore)	: 1,5 mm, 2 inch
Application	: Sistema RSC, universale sia per molle davanti che molle in coda. Integrato totalmente anti-furto!
Function	: Set guide verticali, pre assemblate, rivettate. Comprende angolare verticale (915VB..), guida a C chiusa (anti-furto!). Da aggiungere guarnizione laterale 1085 oppure guarnizione termica 1085RB!
Group code	: R
Uso	: Residenziale
Disponibilità	: FFEU
Correlato	: 1085RB2035, RSCH40

RSCVBC50Z

Set guide verticali
RSC, 2", guida chiusa C
H=2500mm



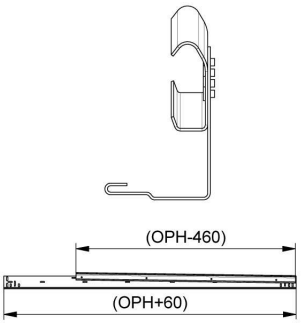

Unità	: coppia (2)
Confezione	: 25
Peso/unità	: 15,1 kg
Action	: 1-1-2013
Materiale	: Acciaio zincato
Marcatura	: RSCV FF
Massima prestazione	: H=2500mm
Dimensioni (larghezza, altezza, spessore)	: 1,5 mm, 2 inch
Application	: Sistema RSC, universale sia per molle davanti che molle in coda. Integrato totalmente anti-furto!
Function	: Set guide verticali, pre assemblate, rivettate. Comprende angolare verticale (915VB..), guida a C chiusa (anti-furto!). Da aggiungere guarnizione laterale 1085 oppure guarnizione termica 1085RB!
Group code	: R
Uso	: Residenziale
Disponibilità	: FFEU
Correlato	: 1085RB2035, RSCH50

RSCVBC60Z

Set guide verticali
RSC, 2", guida chiusa C
H=2750mm



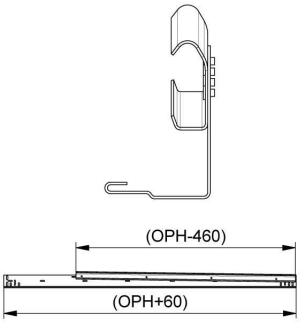

Unità	: coppia (2)
Confezione	: 25
Peso/unità	: 16,7 kg
Action	: 1-1-2013
Materiale	: Acciaio zincato
Marcatura	: RSCV FF
Massima prestazione	: H=2750mm
Dimensioni (larghezza, altezza, spessore)	: 1,5 mm, 2 inch
Application	: Sistema RSC, universale sia per molle davanti che molle in coda. Integrato totalmente anti-furto!
Function	: Set guide verticali, pre assemblate, rivettate. Comprende angolare verticale (915VB..), guida a C chiusa (anti-furto!). Da aggiungere guarnizione laterale 1085 oppure guarnizione termica 1085RB!
Group code	: R
Uso	: Residenziale
Disponibilità	: FFEU
Correlato	: 1085RB2035, RSCH60

RSC(-T) guide assemblate, 06. Set guide verticali / torsione / RSCVBC

RSCVBC70Z

Set guide verticali
RSC, 2", guida chiusa C
H=3000mm



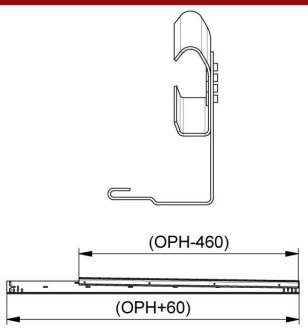

Unità	: coppia (2)
Confezione	: 25
Peso/unità	: 18,3 kg
Action	: 1-1-2013
Materiale	: Acciaio zincato
Marcatura	: RSCV FF
Massima prestazione	: H=3000mm
Dimensioni (larghezza, altezza, spessore)	: 1,5 mm, 2 inch
Application	: Sistema RSC, universale sia per molle davanti che molle in coda. Integrato totalmente anti-furto!
Function	: Set guide verticali, pre assemblate, rivettate. Comprende angolare verticale (915VB..), guida a C chiusa (anti-furto!). Da aggiungere guarnizione laterale 1085 oppure guarnizione termica 1085RB!
Group code	: R
Uso	: Residenziale
Disponibilità	: FFEU
Correlato	: 1085RB2035, RSCH70

RSC(-T) guide assemblate, 07. Set guide orizzontali / RSCH

RSCH10

Set guide orizzontali
RSC, 2", con curve
H=2000mm



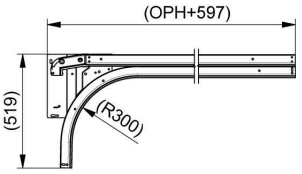

Unità	: coppia (2)
Confezione	: 25
Peso/unità	: 14,7 kg
Materiale	: Acciaio zincato
Marcatura	: RSCH FF
Massima prestazione	: H. max. 2000mm
Dimensioni (larghezza, altezza, spessore)	: 1,5mm, 2inch
Application	: Sistema RSC, universale sia per molle davanti che molle in coda. Integrato totalmente anti-furto!
Function	: Set guide orizzontali, pre assemblate, rivettate. Comprende curve superiori (215FL/R, anti-furto!), curve inferiori (215G..,-300), piastre laterali (RSC560L/R) e staffe di collegamento guida (835). Ordinare sistema puleggia per molle in coda separatamente. Combinare con RSCV set guide verticali
Group code	: R
Uso	: Residenziale
Disponibilità	: FFEU
Correlato	: 870RS, 563SL

RSC(-T) guide assemblate, 07. Set guide orizzontali / RSCH

RSCH20

Set guide orizzontali
RSC, 2", con curve
H=2125mm



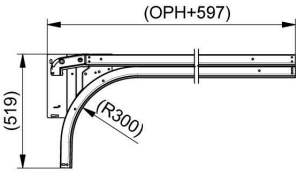

Unità	:	coppia (2)
Confezione	:	25
Peso/unità	:	15,2 kg
Materiale	:	Acciaio zincato
Marcatura	:	RSCH FF
Massima prestazione	:	H=2125mm
Dimensioni (larghezza, altezza, spessore)	:	1,5mm, 2inch
Application	:	Sistema RSC, universale sia per molle davanti che molle in coda. Integrato totalmente anti-furto!
Function	:	Set guide orizzontali, pre assemblate, rivettate. Comprende curve superiori (215FL/R, anti-furto!), curve inferiori (215G.,-300), piastre laterali (RSC560L/R) e staffe di collegamento guida (835). Ordinare sistema puleggia per molle in coda separatamente. Combinare con RSCV set guide verticali
Group code	:	R
Uso	:	Residenziale
Disponibilità	:	FFEU
Correlato	:	870RS, 563SL

RSC(-T) guide assemblate, 07. Set guide orizzontali / RSCH

RSCH30

Set guide orizzontali
RSC, 2", con curve
H=2250mm



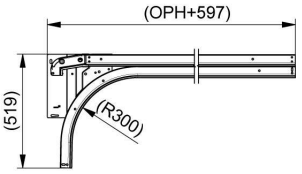

Unità	:	coppia (2)
Confezione	:	25
Peso/unità	:	15,8 kg
Materiale	:	Acciaio zincato
Marcatura	:	RSCH FF
Massima prestazione	:	H=2250mm
Dimensioni (larghezza, altezza, spessore)	:	1,5mm, 2inch
Application	:	Sistema RSC, universale sia per molle davanti che molle in coda. Integrato totalmente anti-furto!
Function	:	Set guide orizzontali, pre assemblate, rivettate. Comprende curve superiori (215FL/R, anti-furto!), curve inferiori (215G.,-300), piastre laterali (RSC560L/R) e staffe di collegamento guida (835). Ordinare sistema puleggia per molle in coda separatamente. Combinare con RSCV set guide verticali
Group code	:	R
Uso	:	Residenziale
Disponibilità	:	FFEU
Correlato	:	870RS, 563SL

RSC(-T) guide assemblate, 07. Set guide orizzontali / RSCH

RSCH40

Set guide orizzontali
RSC, 2", con curve
H=2375mm



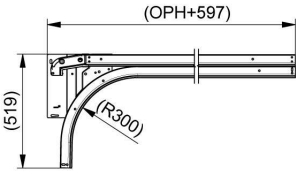

Unità	:	coppia (2)
Confezione	:	25
Peso/unità	:	16,3 kg
Materiale	:	Acciaio zincato
Marcatura	:	RSCH FF
Massima prestazione	:	H=2375mm
Dimensioni (larghezza, altezza, spessore)	:	1,5mm, 2inch
Application	:	Sistema RSC, universale sia per molle davanti che molle in coda. Integrato totalmente anti-furto!
Function	:	Set guide orizzontali, pre assemblate, rivettate. Comprende curve superiori (215FL/R, anti-furto!), curve inferiori (215G.,-300), piastre laterali (RSC560L/R) e staffe di collegamento guida (835). Ordinare sistema puleggia per molle in coda separatamente. Combinare con RSCV set guide verticali
Group code	:	R
Uso	:	Residenziale
Disponibilità	:	FFEU
Correlato	:	870RS, 563SL

RSC(-T) guide assemblate, 07. Set guide orizzontali / RSCH

RSCH50

Set guide orizzontali
RSC, 2", con curve
H=2500mm



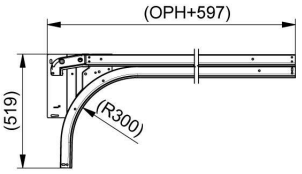

Unità	:	coppia (2)
Confezione	:	25
Peso/unità	:	16,8 kg
Materiale	:	Acciaio zincato
Marcatura	:	RSCH FF
Massima prestazione	:	H=2500mm
Dimensioni (larghezza, altezza, spessore)	:	1,5mm, 2inch
Application	:	Sistema RSC, universale sia per molle davanti che molle in coda. Integrato totalmente anti-furto!
Function	:	Set guide orizzontali, pre assemblate, rivettate. Comprende curve superiori (215FL/R, anti-furto!), curve inferiori (215G.,-300), piastre laterali (RSC560L/R) e staffe di collegamento guida (835). Ordinare sistema puleggia per molle in coda separatamente. Combinare con RSCV set guide verticali
Group code	:	R
Uso	:	Residenziale
Disponibilità	:	FFEU
Correlato	:	870RS, 563SL

RSC(-T) guide assemblate, 07. Set guide orizzontali / RSCH

RSCH60

Set guide orizzontali
RSC, 2", con curve
H=2750mm



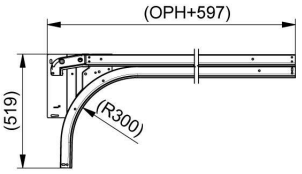

Unità	:	coppia (2)
Confezione	:	25
Peso/unità	:	17,9 kg
Materiale	:	Acciaio zincato
Marcatura	:	RSCH FF
Massima prestazione	:	H=2750mm
Dimensioni (larghezza, altezza, spessore)	:	1,5mm, 2inch
Application	:	Sistema RSC, universale sia per molle davanti che molle in coda. Integrato totalmente anti-furto!
Function	:	Set guide orizzontali, pre assemblate, rivettate. Comprende curve superiori (215FL/R, anti-furto!), curve inferiori (215G.,-300), piastre laterali (RSC560L/R) e staffe di collegamento guida (835). Ordinare sistema puleggia per molle in coda separatamente. Combinare con RSCV set guide verticali
Group code	:	R
Uso	:	Residenziale
Disponibilità	:	FFEU
Correlato	:	870RS, 563SL

RSC(-T) guide assemblate, 07. Set guide orizzontali / RSCH

RSCH70

Set guide orizzontali
RSC, 2", con curve
H=3000mm



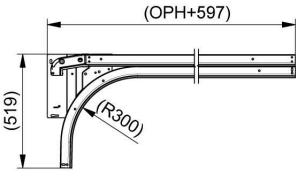

Unità	:	coppia (2)
Confezione	:	25
Peso/unità	:	19,0 kg
Materiale	:	Acciaio zincato
Marcatura	:	RSCH FF
Massima prestazione	:	H=3000mm
Dimensioni (larghezza, altezza, spessore)	:	1,5mm, 2inch
Application	:	Sistema RSC, universale sia per molle davanti che molle in coda. Integrato totalmente anti-furto!
Function	:	Set guide orizzontali, pre assemblate, rivettate. Comprende curve superiori (215FL/R, anti-furto!), curve inferiori (215G.,-300), piastre laterali (RSC560L/R) e staffe di collegamento guida (835). Ordinare sistema puleggia per molle in coda separatamente. Combinare con RSCV set guide verticali
Group code	:	R
Uso	:	Residenziale
Disponibilità	:	FFEU
Correlato	:	870RS, 563SL

RSC(-T) guide assemblate, 08. Set guide orizzontali / RSCHM

RSCHM10 *novità!*

Set guide orizzontali
RSC, 2", con curve
H=2000mm



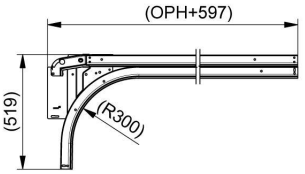

Unità	:	coppia (2)
Confezione	:	25
Peso/unità	:	7,23 kg
Materiale	:	Acciaio zincato
Marcatura	:	RSCH FF
Massimo peso del manto	:	225 kg
Massima prestazione	:	H. max. 2000mm
Dimensioni (larghezza, altezza, spessore)	:	1,5mm, 2inch
Application	:	Sistema RSC, universale sia per molle davanti che molle in coda. Integrato totalmente anti-furto!
Function	:	Set guide orizzontali, pre assemblate, rivettate. Comprende curve superiori (215FL/R, anti-furto!), curve inferiori (215G.,-300), piastre laterali (RSC560L/R) e staffe di collegamento guida (835). Ordinare sistema puleggia per molle in coda separatamente. Combinare con RSCV set guide verticali
Group code	:	R
Uso	:	Residenziale
Disponibilità	:	FFEU
Correlato	:	RSCVLC10Z, RSCVBC10Z, 563SCXL

RSC(-T) guide assemblate, 08. Set guide orizzontali / RSCHM

RSCHM20 *novità!*

Set guide orizzontali
RSC, 2", con curve
H=2125mm



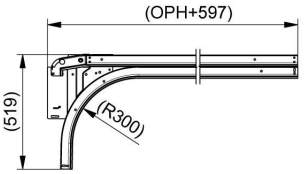

Unità	:	coppia (2)
Confezione	:	25
Peso/unità	:	7,51 kg
Materiale	:	Acciaio zincato
Marcatura	:	RSCH FF
Massimo peso del manto	:	225 kg
Massima prestazione	:	H. max. 2000mm
Dimensioni (larghezza, altezza, spessore)	:	1,5mm, 2inch
Application	:	Sistema RSC, universale sia per molle davanti che molle in coda. Integrato totalmente anti-furto!
Function	:	Set guide orizzontali, pre assemblate, rivettate. Comprende curve superiori (215FL/R, anti-furto!), curve inferiori (215G.,-300), piastre laterali (RSC560L/R) e staffe di collegamento guida (835). Ordinare sistema puleggia per molle in coda separatamente. Combinare con RSCV set guide verticali
Group code	:	R
Uso	:	Residenziale
Disponibilità	:	FFEU
Correlato	:	RSCVLC20Z, RSCVBC20Z, 563SCXL

RSC(-T) guide assemblate, 08. Set guide orizzontali / RSCHM

RSCHM30 *novità!*

Set guide orizzontali
RSC, 2", con curve
H=2250mm



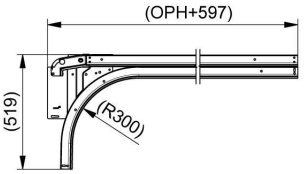

Unità	:	coppia (2)
Confezione	:	25
Peso/unità	:	7,77 kg
Materiale	:	Acciaio zincato
Marcatura	:	RSCH FF
Massimo peso del manto	:	225 kg
Massima prestazione	:	H. max. 2000mm
Dimensioni (larghezza, altezza, spessore)	:	1,5mm, 2inch
Application	:	Sistema RSC, universale sia per molle davanti che molle in coda. Integrato totalmente anti-furto!
Function	:	Set guide orizzontali, pre assemblate, rivettate. Comprende curve superiori (215FL/R, anti-furto!), curve inferiori (215G.,-300), piastre laterali (RSC560L/R) e staffe di collegamento guida (835). Ordinare sistema puleggia per molle in coda separatamente. Combinare con RSCV set guide verticali
Group code	:	R
Uso	:	Residenziale
Disponibilità	:	FFEU
Correlato	:	RSCVLC30Z, RSCVBC30Z, 563SCXL

RSC(-T) guide assemblate, 08. Set guide orizzontali / RSCHM

RSCHM40 *novità!*

Set guide orizzontali
RSC, 2", con curve
H=2375mm



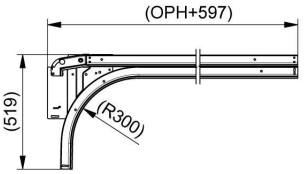

Unità	:	coppia (2)
Confezione	:	25
Peso/unità	:	8,04 kg
Materiale	:	Acciaio zincato
Marcatura	:	RSCH FF
Massimo peso del manto	:	225 kg
Massima prestazione	:	H. max. 2000mm
Dimensioni (larghezza, altezza, spessore)	:	1,5mm, 2inch
Application	:	Sistema RSC, universale sia per molle davanti che molle in coda. Integrato totalmente anti-furto!
Function	:	Set guide orizzontali, pre assemblate, rivettate. Comprende curve superiori (215FL/R, anti-furto!), curve inferiori (215G.,-300), piastre laterali (RSC560L/R) e staffe di collegamento guida (835). Ordinare sistema puleggia per molle in coda separatamente. Combinare con RSCV set guide verticali
Group code	:	R
Uso	:	Residenziale
Disponibilità	:	FFEU
Correlato	:	RSCVLC40Z, RSCVBC40Z, 563SCXL

RSC(-T) guide assemblate, 08. Set guide orizzontali / RSCHM

RSCHM50 *novità!*

Set guide orizzontali
RSC, 2", con curve
H=2500mm



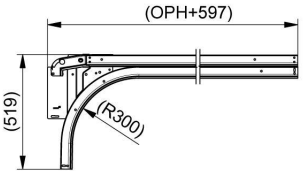

Unità	:	coppia (2)
Confezione	:	25
Peso/unità	:	8,31 kg
Materiale	:	Acciaio zincato
Marcatura	:	RSCH FF
Massimo peso del manto	:	225 kg
Massima prestazione	:	H. max. 2000mm
Dimensioni (larghezza, altezza, spessore)	:	1,5mm, 2inch
Application	:	Sistema RSC, universale sia per molle davanti che molle in coda. Integrato totalmente anti-furto!
Function	:	Set guide orizzontali, pre assemblate, rivettate. Comprende curve superiori (215FL/R, anti-furto!), curve inferiori (215G.,-300), piastre laterali (RSC560L/R) e staffe di collegamento guida (835). Ordinare sistema puleggia per molle in coda separatamente. Combinare con RSCV set guide verticali
Group code	:	R
Uso	:	Residenziale
Disponibilità	:	FFEU
Correlato	:	RSCVLC50Z, RSCVBC50Z, 563SCXL

RSC(-T) guide assemblate, 08. Set guide orizzontali / RSCHM

RSCHM60 *novità!*

Set guide orizzontali
RSC, 2", con curve
H=2750mm



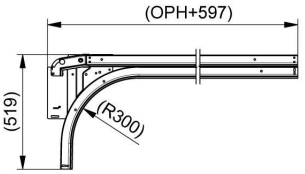

Unità	:	coppia (2)
Confezione	:	25
Peso/unità	:	8,85 kg
Materiale	:	Acciaio zincato
Marcatura	:	RSCH FF
Massimo peso del manto	:	225 kg
Massima prestazione	:	H. max. 2000mm
Dimensioni (larghezza, altezza, spessore)	:	1,5mm, 2inch
Application	:	Sistema RSC, universale sia per molle davanti che molle in coda. Integrato totalmente anti-furto!
Function	:	Set guide orizzontali, pre assemblate, rivettate. Comprende curve superiori (215FL/R, anti-furto!), curve inferiori (215G.,-300), piastre laterali (RSC560L/R) e staffe di collegamento guida (835). Ordinare sistema puleggia per molle in coda separatamente. Combinare con RSCV set guide verticali
Group code	:	R
Uso	:	Residenziale
Disponibilità	:	FFEU
Correlato	:	RSCVLC60Z, RSCVBC60Z, 563SCXL

RSC(-T) guide assemblate, 08. Set guide orizzontali / RSCHM

RSCHM70 *novità!*

Set guide orizzontali
RSC, 2", con curve
H=3000mm



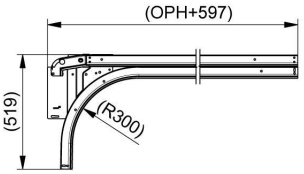

Unità	: coppia (2)
Confezione	: 25
Peso/unità	: 9,39 kg
Materiale	: Acciaio zincato
Marcatura	: RSCH FF
Massimo peso del manto	: 225 kg
Massima prestazione	: H. max. 2000mm
Dimensioni (larghezza, altezza, spessore)	: 1,5mm, 2inch
Application	: Sistema RSC, universale sia per molle davanti che molle in coda. Integrato totalmente anti-furto!
Function	: Set guide orizzontali, pre assemblate, rivettate. Comprende curve superiori (215FL/R, anti-furto!), curve inferiori (215G.,-300), piastre laterali (RSC560L/R) e staffe di collegamento guida (835). Ordinare sistema puleggia per molle in coda separatamente. Combinare con RSCV set guide verticali
Group code	: R
Uso	: Residenziale
Disponibilità	: FFEU
Correlato	: RSCVLC70Z, RSCVBC70Z, 563SCXL

RSC(-T) guide assemblate, 09. Set guide orizzontali / RSCHS

RSCHS10 *novità!*

Set guide orizzontali
RSC, 2", with straight upper track
H=2000mm



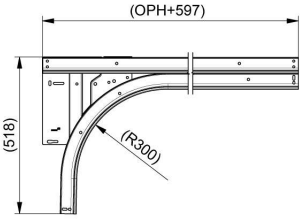

Unità	: coppia (2)
Confezione	: 25
Peso/unità	: 7,06 kg
Action	: Available April 2016! Part of complete RSC-T 2.0 residential system
Materiale	: Acciaio zincato
Marcatura	: RSCHS FF
Massimo peso del manto	: 225 kg
Massima prestazione	: H. max. 2000mm
Dimensioni (larghezza, altezza, spessore)	: 1,5mm, 2inch
Group code	: R
Uso	: Residenziale
Disponibilità	: FFEU
Correlato	: RSCVLC10Z, RSCVBC10Z, RSCR60L

RSC(-T) guide assemblate, 09. Set guide orizzontali / RSCHS

RSCHS20 *novità!*

Set guide orizzontali
RSC, 2", with straight upper track
H=2125mm

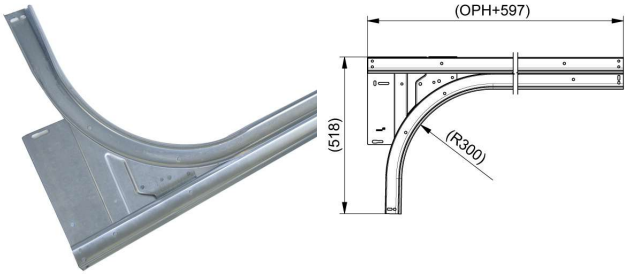

Unità	: coppia (2)
Confezione	: 25
Peso/unità	: 7,33 kg
Action	: Available April 2016! Part of complete RSC-T 2.0 residential system
Materiale	: Acciaio zincato
Marcatura	: RSCHS FF
Massima prestazione	: H. max. 2125mm
Dimensioni (larghezza, altezza, spessore)	: 1,5mm, 2inch
Group code	: R
Uso	: Residenziale
Disponibilità	: FFEU
Correlato	: RSCVLC20Z, RSCVBC20Z, RSCR60L

RSCHS30 *novità!*

Set guide orizzontali
RSC, 2", with straight upper track
H=2250mm

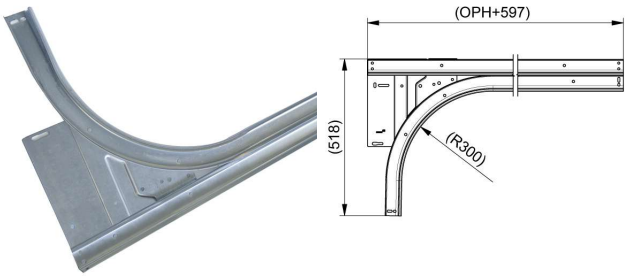

Unità	: coppia (2)
Confezione	: 25
Peso/unità	: 7,61 kg
Action	: Available April 2016! Part of complete RSC-T 2.0 residential system
Materiale	: Acciaio zincato
Marcatura	: RSCHS FF
Massimo peso del manto	: 225 kg
Massima prestazione	: H. max. 2250mm
Dimensioni (larghezza, altezza, spessore)	: 1,5mm, 2inch
Group code	: R
Uso	: Residenziale
Disponibilità	: FFEU
Correlato	: RSCVLC30Z, RSCVBC30Z, RSCR60L

RSCHS40 *novità!*

Set guide orizzontali
RSC, 2", with straight upper track
H=2375mm

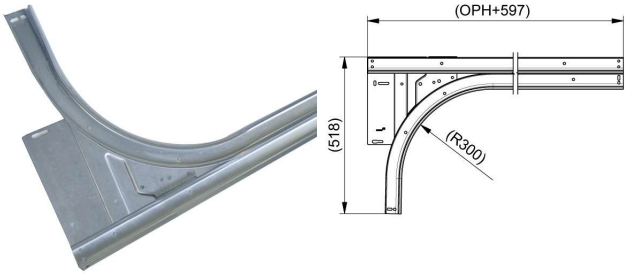

Unità	: coppia (2)
Confezione	: 25
Peso/unità	: 7,87 kg
Action	: Available April 2016! Part of complete RSC-T 2.0 residential system
Materiale	: Acciaio zincato
Marcatura	: RSCHS FF
Massimo peso del manto	: 225 kg kg
Massima prestazione	: H. max. 2375mm
Dimensioni (larghezza, altezza, spessore)	: 1,5mm, 2inch
Group code	: R
Uso	: Residenziale
Disponibilità	: FFEU
Correlato	: RSCVLC40Z, RSCVBC40Z, RSCR60L

RSC(-T) guide assemblate, 09. Set guide orizzontali / RSCHS

RSCHS50 *novità!*

Set guide orizzontali
RSC, 2", with straight upper track
H=2500mm



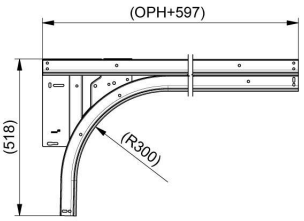

Unità	:	coppia (2)
Confezione	:	25
Peso/unità	:	8,14 kg
Action	:	Available April 2016! Part of complete RSC-T 2.0 residential system
Materiale	:	Acciaio zincato
Marcatura	:	RSCHS FF
Massimo peso del manto	:	225 kg kg
Massima prestazione	:	H. max. 2500mm
Dimensioni (larghezza, altezza, spessore)	:	1,5mm, 2inch
Group code	:	R
Uso	:	Residenziale
Disponibilità	:	FFEU
Correlato	:	RSCVLC50Z, RSCVBC50Z, RSCR60L

RSCHS60 *novità!*

Set guide orizzontali
RSC, 2", with straight upper track
H=2750mm



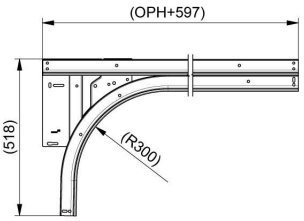

Unità	:	coppia (2)
Confezione	:	25
Peso/unità	:	8,68 kg
Action	:	Available April 2016! Part of complete RSC-T 2.0 residential system
Materiale	:	Acciaio zincato
Marcatura	:	RSCHS FF
Massimo peso del manto	:	225 kg kg
Massima prestazione	:	H. max. 2750mm
Dimensioni (larghezza, altezza, spessore)	:	1,5mm, 2inch
Group code	:	R
Uso	:	Residenziale
Disponibilità	:	FFEU
Correlato	:	RSCVLC60Z, RSCVBC60Z, RSCR60L

RSC(-T) guide assemblate, 10. Set guide orizzontali / RSCHT

RSCHT05 *novità!*

Set guide orizzontali
RSC-T 2.0, 2", con curve
H=1900mm



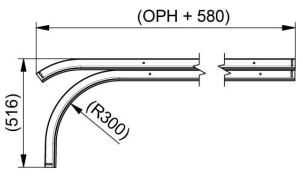

Unità	:	coppia (2)
Confezione	:	25
Peso/unità	:	11,5 kg
Action	:	Available April 2016! Part of complete RSC-T 2.0 residential system
Materiale	:	Acciaio zincato
Marcatura	:	RSCHT.. FF
Massima prestazione	:	H. max. 1900mm
Dimensioni (larghezza, altezza, spessore)	:	1,5mm, 2inch
Application	:	RSC-T 2.0 residential tension spring system.
Function	:	Pre-assembled, riveted, horizontal track set consists of upper curve, lower curves, connection bracket, track connection plates (835). Combine with RSCVT..Z vertical track sets. See installation manual.
Group code	:	R
Uso	:	Residenziale
Disponibilità	:	FFEU

RSC(-T) guide assemblate, 10. Set guide orizzontali / RSCHT

RSCHT10 *novità!*

Set guide orizzontali
RSC-T 2.0, 2", con curve
H=2000mm



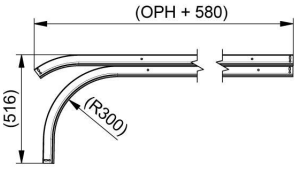

Unità	:	coppia (2)
Confezione	:	25
Peso/unità	:	12 kg
Action	:	Available April 2016! Part of complete RSC-T 2.0 residential system
Materiale	:	Acciaio zincato
Marcatura	:	RSCHT.. FF
Massima prestazione	:	H. max. 2000mm
Dimensioni (larghezza, altezza, spessore)	:	1,5mm, 2inch
Application	:	RSC-T 2.0 residential tension spring system.
Function	:	Pre-assembled, riveted, horizontal track set consists of upper curve, lower curves, connection bracket, track connection plates (835). Combine with RSCVT..Z vertical track sets. See installation manual.
Group code	:	R
Uso	:	Residenziale
Disponibilità	:	FFEU

RSCHT20 *novità!*

Set guide orizzontali
RSC-T 2.0, 2", con curve
H=2125mm



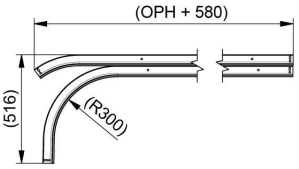

Unità	:	coppia (2)
Confezione	:	25
Peso/unità	:	12,6 kg
Action	:	Available April 2016! Part of complete RSC-T 2.0 residential system
Materiale	:	Acciaio zincato
Marcatura	:	RSCHT.. FF
Massima prestazione	:	H. max. 2125mm
Dimensioni (larghezza, altezza, spessore)	:	1,5mm, 2inch
Application	:	RSC-T 2.0 residential tension spring system.
Function	:	Pre-assembled, riveted, horizontal track set consists of upper curve, lower curves, connection bracket, track connection plates (835). Combine with RSCVT..Z vertical track sets. See installation manual.
Group code	:	R
Uso	:	Residenziale
Disponibilità	:	FFEU

RSCHT30 *novità!*

Set guide orizzontali
RSC-T 2.0, 2", con curve
H=2250mm



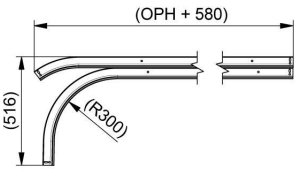

Unità	:	coppia (2)
Confezione	:	25
Peso/unità	:	13,2 kg
Action	:	Available April 2016! Part of complete RSC-T 2.0 residential system
Materiale	:	Acciaio zincato
Marcatura	:	RSCHT.. FF
Massima prestazione	:	H. max. 2250mm
Dimensioni (larghezza, altezza, spessore)	:	1,5mm, 2inch
Application	:	RSC-T 2.0 residential tension spring system.
Function	:	Pre-assembled, riveted, horizontal track set consists of upper curve, lower curves, connection bracket, track connection plates (835). Combine with RSCVT..Z vertical track sets. See installation manual.
Group code	:	R
Uso	:	Residenziale
Disponibilità	:	FFEU

RSC(-T) guide assemblate, 10. Set guide orizzontali / RSCHT

RSCHT40 *novità!*

Set guide orizzontali
RSC-T 2.0, 2", con curve
H=2375mm



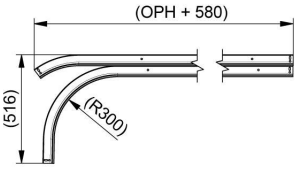

Unità	: coppia (2)
Confezione	: 25
Peso/unità	: 14,8 kg
Action	: Available April 2016! Part of complete RSC-T 2.0 residential system
Materiale	: Acciaio zincato
Marcatura	: RSCHT.. FF
Massima prestazione	: H. max. 2375mm
Dimensioni (larghezza, altezza, spessore)	: 1,5mm, 2inch
Application	: RSC-T 2.0 residential tension spring system.
Function	: Pre-assembled, riveted, horizontal track set consists of upper curve, lower curves, connection bracket, track connection plates (835). Combine with RSCVT..Z vertical track sets. See installation manual.
Group code	: R
Uso	: Residenziale
Disponibilità	: FFEU

RSCHT50 *novità!*

Set guide orizzontali
RSC-T 2.0, 2", con curve
H=2500mm



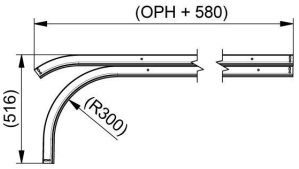

Unità	: coppia (2)
Confezione	: 25
Peso/unità	: 14,5 kg
Action	: Available April 2016! Part of complete RSC-T 2.0 residential system
Materiale	: Acciaio zincato
Marcatura	: RSCHT.. FF
Massima prestazione	: H. max. 2500mm
Dimensioni (larghezza, altezza, spessore)	: 1,5mm, 2inch
Application	: RSC-T 2.0 residential tension spring system.
Function	: Pre-assembled, riveted, horizontal track set consists of upper curve, lower curves, connection bracket, track connection plates (835). Combine with RSCVT..Z vertical track sets. See installation manual.
Group code	: R
Uso	: Residenziale
Disponibilità	: FFEU

RSCHT60 *novità!*

Set guide orizzontali
RSC 2", con curve
H=2750mm



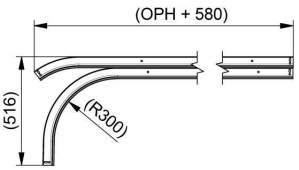

Unità	: coppia (2)
Confezione	: 25
Peso/unità	: 15,18 kg
Action	: Part of complete RSC residential system
Materiale	: Acciaio zincato
Marcatura	: RSCHT.. FF
Massima prestazione	: H. max. 2750mm
Dimensioni (larghezza, altezza, spessore)	: 1,5mm, 2inch
Application	: RSC residential torsion spring system.
Function	: Pre-assembled, riveted, horizontal track set consists of upper curve, lower curves, connection bracket, track connection plates (835). Combine with RSCVT..Z vertical track sets. See installation manual.
Group code	: R
Uso	: Residenziale
Disponibilità	: FFEU
Correlato	: RSCVLC60Z

RSC(-T) guide assemblate, 10. Set guide orizzontali / RSCHT

RSCHT70 *novità!*

Set guide orizzontali
RSC 2", con curve
H=3000mm



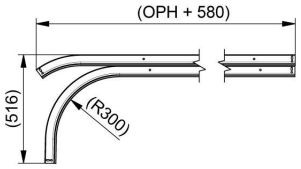

Unità	: coppia (2)
Confezione	: 25
Peso/unità	: 15,86 kg
Action	: Part of complete RSC residential system
Materiale	: Acciaio zincato
Marcatura	: RSCHT.. FF
Massima prestazione	: H. max. 3000mm
Dimensioni (larghezza, altezza, spessore)	: 1,5mm, 2inch
Application	: RSC residential torsion spring system.
Function	: Pre-assembled, riveted, horizontal track set consists of upper curve, lower curves, connection bracket, track connection plates (835). Combine with RSCVT..Z vertical track sets. See installation manual.
Group code	: R
Uso	: Residenziale
Disponibilità	: FFEU
Correlato	: RSCVLC70Z

RSC(-T) guide assemblate, 11. Veletta 915VSX

915VSX2253

Veletta
con fori, 1.5mm, 62x18mm
RSC-T, L=2.253mm

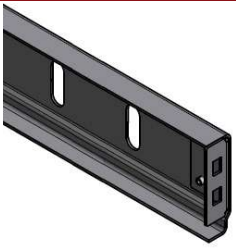

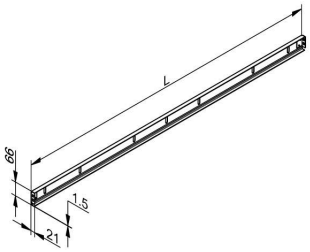

Unità	: unita (1)
Confezione	: 50
Peso/unità	: 2,37 kg
Materiale	: Acciaio zincato
Configuration	: W + 3 mm = L
Marcatura	: FF
Dimensioni (larghezza, altezza, spessore)	: 66 x 21 x 1,5 mm
Lunghezza	: 2.253 mm
Application	: RSC-T, Di facile installazione !
Function	: Questo angolare, in combinazione con la guarnizione 1088 è spesso utilizzato come guarnizione/distanziale superiore nelle porte residenziali. Grazie a questa soluzione, il pannello superiore può essere installato senza guarnizione superiore o top-alu. L'angolare è completo di 2 staffe terminali
Group code	: P
Uso	: Residenziale
Disponibilità	: FFEU
Correlato	: 1088-3060, 1062BF12

915VSX2303

Veletta
con fori, 1.5mm, 62x18mm
RSC-T, L=2.303mm

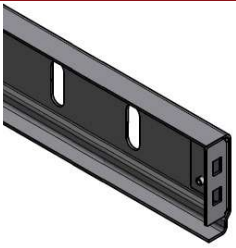

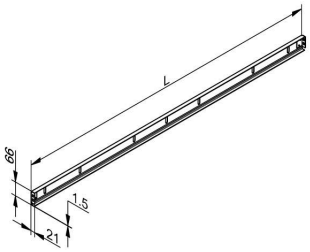

Unità	: unita (1)
Confezione	: 50
Peso/unità	: 2,37 kg
Materiale	: Acciaio zincato
Configuration	: W + 3 mm = L
Marcatura	: FF
Dimensioni (larghezza, altezza, spessore)	: 66 x 21 x 1,5 mm
Lunghezza	: 2303 mm
Application	: RSC-T, Di facile installazione !
Function	: Questo angolare, in combinazione con la guarnizione 1088 è spesso utilizzato come guarnizione/distanziale superiore nelle porte residenziali. Grazie a questa soluzione, il pannello superiore può essere installato senza guarnizione superiore o top-alu. L'angolare è completo di 2 staffe terminali
Group code	: P
Uso	: Residenziale
Disponibilità	: FFEU
Correlato	: 1088-3060, 1062BF12

RSC(-T) guide assemblate, 11. Veletta 915VSX

915VSX2358

Veletta
con fori, 1.5mm, 62x18mm
RSC-T, L=2.358mm



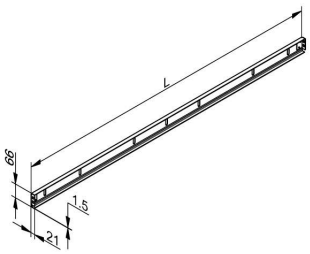

Unità	: unita (1)
Confezione	: 50
Peso/unità	: 2,37 kg
Materiale	: Acciaio zincato
Configuration	: W + 3 mm = L
Marcatura	: FF
Dimensioni (larghezza, altezza, spessore)	: 66 x 21 x 1,5 mm
Lunghezza	: 2358 mm
Application	: RSC-T, Di facile installazione !
Function	: Questo angolare, in combinazione con la guarnizione 1088 è spesso utilizzato come guarnizione/distanziale superiore nelle porte residenziali. Grazie a questa soluzione, il pannello superiore può essere installato senza guarnizione superiore o top-alu. L'angolare è completo di 2 staffe terminali
Group code	: P
Uso	: Residenziale
Disponibilità	: FFEU
Correlato	: 1088-3060, 1062BF12

915VSX2378

Veletta
con fori, 1.5mm, 62x18mm
RSC-T, L=2.378mm



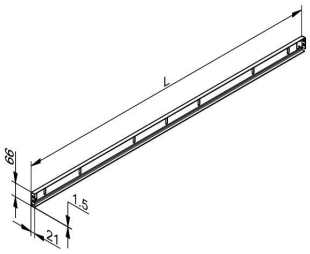

Unità	: unita (1)
Confezione	: 50
Peso/unità	: 2,37 kg
Materiale	: Acciaio zincato
Configuration	: W + 3 mm = L
Marcatura	: FF
Dimensioni (larghezza, altezza, spessore)	: 66 x 21 x 1,5 mm
Lunghezza	: 2378 mm
Application	: RSC-T, Di facile installazione !
Function	: Questo angolare, in combinazione con la guarnizione 1088 è spesso utilizzato come guarnizione/distanziale superiore nelle porte residenziali. Grazie a questa soluzione, il pannello superiore può essere installato senza guarnizione superiore o top-alu. L'angolare è completo di 2 staffe terminali
Group code	: P
Uso	: Residenziale
Disponibilità	: FFEU
Correlato	: 1088-3060, 1062BF12

915VSX2503

Veletta
con fori, 1.5mm, 62x18mm
RSC-T, L=2.503mm



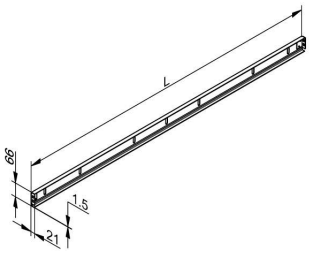

Unità	: unita (1)
Confezione	: 50
Peso/unità	: 2,37 kg
Materiale	: Acciaio zincato
Configuration	: W + 3 mm = L
Marcatura	: FF
Dimensioni (larghezza, altezza, spessore)	: 66 x 21 x 1,5 mm
Lunghezza	: 2503 mm
Application	: RSC-T, Di facile installazione !
Function	: Questo angolare, in combinazione con la guarnizione 1088 è spesso utilizzato come guarnizione/distanziale superiore nelle porte residenziali. Grazie a questa soluzione, il pannello superiore può essere installato senza guarnizione superiore o top-alu. L'angolare è completo di 2 staffe terminali
Group code	: P
Uso	: Residenziale
Disponibilità	: FFEU
Correlato	: 1088-3060, 1062BF12

RSC(-T) guide assemblate, 11. Veletta 915VSX

915VSX2628

Veletta
con fori, 1.5mm, 62x18mm
RSC-T, L=2.628mm



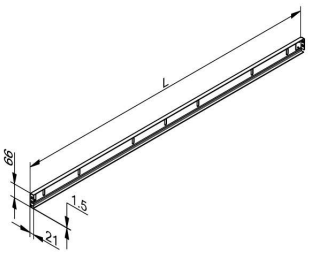

Unità	: unita (1)
Confezione	: 50
Peso/unità	: 2,37 kg
Materiale	: Acciaio zincato
Configuration	: W + 3 mm = L
Marcatura	: FF
Dimensioni (larghezza, altezza, spessore)	: 66 x 21 x 1,5 mm
Lunghezza	: 2628 mm
Application	: RSC-T, Di facile installazione !
Function	: Questo angolare, in combinazione con la guarnizione 1088 è spesso utilizzato come guarnizione/distanziale superiore nelle porte residenziali. Grazie a questa soluzione, il pannello superiore può essere installato senza guarnizione superiore o top-alu. L'angolare è completo di 2 staffe terminali
Group code	: P
Uso	: Residenziale
Disponibilità	: FFEU
Correlato	: 1088-3060, 1062BF12

915VSX2753

Veletta
con fori, 1.5mm, 62x18mm
RSC-T, L=2.753mm



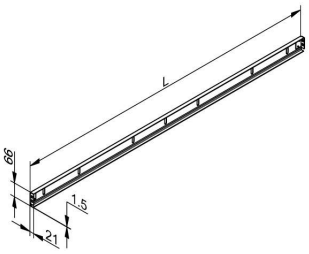

Unità	: unita (1)
Confezione	: 50
Peso/unità	: 2,37 kg
Materiale	: Acciaio zincato
Configuration	: W + 3 mm = L
Marcatura	: FF
Dimensioni (larghezza, altezza, spessore)	: 66 x 21 x 1,5 mm
Lunghezza	: 2753 mm
Application	: RSC-T, Di facile installazione !
Function	: Questo angolare, in combinazione con la guarnizione 1088 è spesso utilizzato come guarnizione/distanziale superiore nelle porte residenziali. Grazie a questa soluzione, il pannello superiore può essere installato senza guarnizione superiore o top-alu. L'angolare è completo di 2 staffe terminali
Group code	: P
Uso	: Residenziale
Disponibilità	: FFEU
Correlato	: 1088-3060, 1062BF12

915VSX3003

Veletta
con fori, 1.5mm, 62x18mm
RSC-T, L=3.003mm



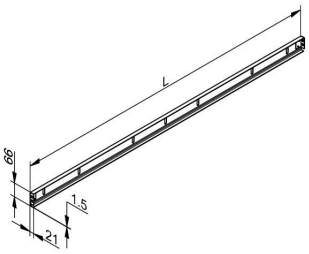

Unità	: unita (1)
Confezione	: 50
Peso/unità	: 2,37 kg
Materiale	: Acciaio zincato
Configuration	: W + 3 mm = L
Marcatura	: FF
Dimensioni (larghezza, altezza, spessore)	: 66 x 21 x 1,5 mm
Lunghezza	: 3003 mm
Application	: RSC-T, Di facile installazione !
Function	: Questo angolare, in combinazione con la guarnizione 1088 è spesso utilizzato come guarnizione/distanziale superiore nelle porte residenziali. Grazie a questa soluzione, il pannello superiore può essere installato senza guarnizione superiore o top-alu. L'angolare è completo di 2 staffe terminali
Group code	: P
Uso	: Residenziale
Disponibilità	: FFEU
Correlato	: 1088-3060, 1062BF12

RSC(-T) guide assemblate, 11. Veletta 915VSX

915VSX3503

Veletta
con fori, 1.5mm, 62x18mm
RSC-T, L=3.503mm



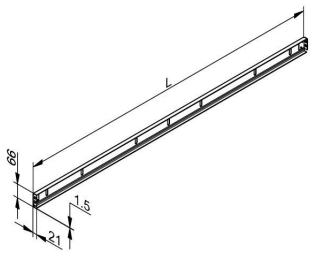

Unità	:	unita (1)
Confezione	:	50
Peso/unità	:	3,9 kg
Action	:	New lengths available per 1-4-2016 for RSC-T 2.0
Materiale	:	Acciaio zincato
Configuration	:	W + 3 mm = L
Marcatura	:	FF
Dimensioni (larghezza, altezza, spessore)	:	66 x 21 x 1,5 mm
Lunghezza	:	3503 mm
Application	:	RSC-T, Di facile installazione !
Function	:	Questo angolare, in combinazione con la guarnizione 1088 è spesso utilizzato come guarnizione/distanziale superiore nelle porte residenziali. Grazie a questa soluzione, il pannello superiore può essere installato senza guarnizione superiore o top-alu. L'angolare è completo di 2 staffe terminali
Group code	:	P
Uso	:	Residenziale
Disponibilità	:	FFEU
Correlato	:	1088-3060, 1062BF12

RSC(-T) guide assemblate, 11. Veletta 915VSX

915VSX4003

Veletta
con fori, 1.5mm, 62x18mm
RSC-T, L=4.003mm



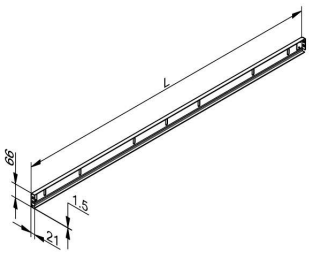

Unità	:	unita (1)
Confezione	:	50
Peso/unità	:	4,9 kg
Action	:	New lengths available per 1-4-2016 for RSC-T 2.0
Materiale	:	Acciaio zincato
Configuration	:	W + 3 mm = L
Marcatura	:	FF
Dimensioni (larghezza, altezza, spessore)	:	66 x 21 x 1,5 mm
Lunghezza	:	4003 mm
Application	:	RSC-T, Di facile installazione !
Function	:	Questo angolare, in combinazione con la guarnizione 1088 è spesso utilizzato come guarnizione/distanziale superiore nelle porte residenziali. Grazie a questa soluzione, il pannello superiore può essere installato senza guarnizione superiore o top-alu. L'angolare è completo di 2 staffe terminali
Group code	:	P
Uso	:	Residenziale
Disponibilità	:	FFEU
Correlato	:	1088-3060, 1062BF12

RSC(-T) guide assemblate, 11. Veletta 915VSX

915VSX4503

Veletta
con fori, 1.5mm, 62x18mm
RSC-T, L=4.503mm



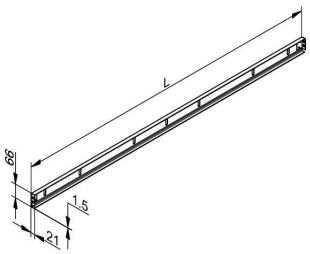

Unità	: unita (1)
Confezione	: 50
Peso/unità	: 4,9 kg
Action	: New lengths available per 1-4-2016 for RSC-T 2.0
Materiale	: Acciaio zincato
Configuration	: W + 3 mm = L
Marcatura	: FF
Dimensioni (larghezza, altezza, spessore)	: 66 x 21 x 1,5 mm
Lunghezza	: 4503 mm
Application	: RSC-T, Di facile installazione !
Function	: Questo angolare, in combinazione con la guarnizione 1088 è spesso utilizzato come guarnizione/distanziale superiore nelle porte residenziali. Grazie a questa soluzione, il pannello superiore può essere installato senza guarnizione superiore o top-alu. L'angolare è completo di 2 staffe terminali
Group code	: P
Uso	: Residenziale
Disponibilità	: FFEU
Correlato	: 1088-3060, 1062BF12

RSC(-T) guide assemblate, 12. Veletta 915VR(A)

915VR3000

Angolare
valetta, zincato, 1.5mm, 62x18mm
RSC, L=3000mm



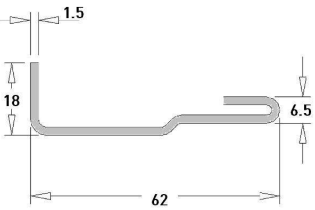

Unità	: unita (1)
Confezione	: 50
Peso/unità	: 3,1 kg
Marcatura	: FF
Dimensioni (larghezza, altezza, spessore)	: 62x18x1.5mm
Lunghezza	: 3.000 mm
Application	: RSC
Function	: Questo angolare, insieme alla guarnizione 1085 ponte termico 1085RB viene usato come veletta. Con questa soluzione il pannello superiore può rimanere senza alu e guarnizione
Group code	: P
Uso	: Residenziale
Disponibilità	: FFEU
Correlato	: 915VR5000, 1085-5060, 1085RB2535

RSC(-T) guide assemblate, 12. Veletta 915VR(A)

915VR5000

Angolare
valetta, zincato, 1.5mm, 62x18mm
RSC, L=5000mm

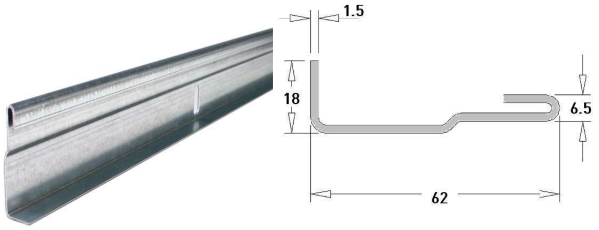

Unità	: unita (1)
Confezione	: 50
Peso/unità	: 3,7 kg
Marcatura	: FF
Dimensioni (larghezza, altezza, spessore)	: 62x18x1.5mm
Lunghezza	: 5.000 mm
Application	: RSC
Function	: Questo angolare, insieme alla guarnizione 1085 ponte termico 1085RB viene usato come veletta. Con questa soluzione il pannello superiore può rimanere senza alu e guarnizione
Group code	: P
Uso	: Residenziale
Disponibilità	: FFEU
Correlato	: 563SL, 1085-5060, 1085RB2535

915VRA2240

Veletta
con fori, 1.5mm, 62x18mm
RSC, L=2.240mm

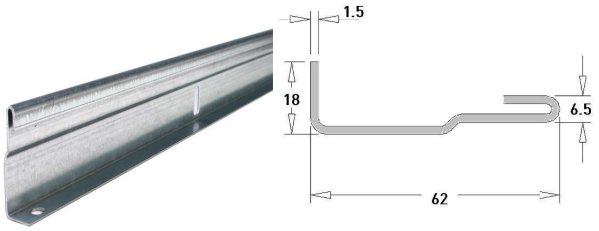

Unità	: unita (1)
Confezione	: 50
Peso/unità	: 2,37 kg
Marcatura	: FF
Dimensioni (larghezza, altezza, spessore)	: 62x18x1.5mm
Lunghezza	: 2.240 mm
Application	: RSC
Function	: Questo angolare, insieme alla guarnizione 1085 ponte termico 1085RB viene usato come veletta. Con questa soluzione il pannello superiore può rimanere senza alu e guarnizione
Group code	: P
Uso	: Residenziale
Disponibilità	: FFEU
Correlato	: 563SL, 1085-5060, 1085RB2535

915VRA2290

Veletta
con fori, 1.5mm, 62x18mm
RSC, L=2.290mm

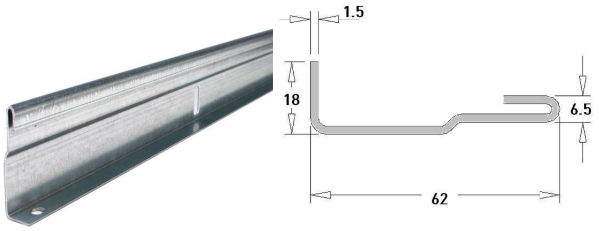

Unità	: unita (1)
Confezione	: 50
Peso/unità	: 2,43 kg
Marcatura	: FF
Dimensioni (larghezza, altezza, spessore)	: 62x18x1.5mm
Lunghezza	: 2.290 mm
Application	: RSC
Function	: Questo angolare, insieme alla guarnizione 1085 ponte termico 1085RB viene usato come veletta. Con questa soluzione il pannello superiore può rimanere senza alu e guarnizione
Group code	: P
Uso	: Residenziale
Disponibilità	: FFEU
Correlato	: 563SL, 1085-5060, 1085RB2535

RSC(-T) guide assemblate, 12. Veletta 915VR(A)

915VRA2365

Veletta
con fori, 1.5mm, 62x18mm
RSC, L=2.365mm

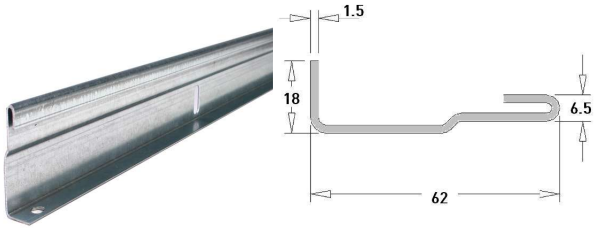

Unità	: unita (1)
Confezione	: 50
Peso/unità	: 2.51 kg
Marcatura	: FF
Dimensioni (larghezza, altezza, spessore)	: 62x18x1.5mm
Lunghezza	: 2.365 mm
Application	: RSC
Function	: Questo angolare, insieme alla guarnizione 1085 ponte termico 1085RB viene usato come veletta. Con questa soluzione il pannello superiore può rimanere senza alu e guarnizione
Group code	: P
Uso	: Residenziale
Disponibilità	: FFEU
Correlato	: 563SL, 1085-5060, 1085RB2535

915VRA2390

Veletta
con fori, 1.5mm, 62x18mm
RSC, L=2.390mm

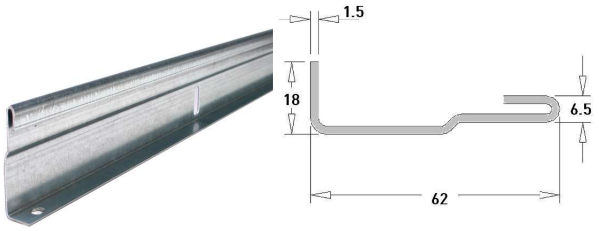

Unità	: unita (1)
Confezione	: 50
Peso/unità	: 2.53 kg
Marcatura	: FF
Dimensioni (larghezza, altezza, spessore)	: 62x18x1.5mm
Lunghezza	: 2.390 mm
Application	: RSC
Function	: Questo angolare, insieme alla guarnizione 1085 ponte termico 1085RB viene usato come veletta. Con questa soluzione il pannello superiore può rimanere senza alu e guarnizione
Group code	: P
Uso	: Residenziale
Disponibilità	: FFEU
Correlato	: 563SL, 1085-5060, 1085RB2535

915VRA2440

Veletta
con fori, 1.5mm, 62x18mm
RSC, L=2.440mm

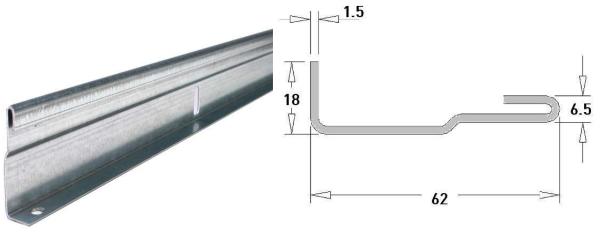

Unità	: unita (1)
Confezione	: 50
Peso/unità	: 2.59 kg
Marcatura	: FF
Dimensioni (larghezza, altezza, spessore)	: 62x18x1.5mm
Lunghezza	: 2.390 mm
Application	: RSC
Function	: Questo angolare, insieme alla guarnizione 1085 ponte termico 1085RB viene usato come veletta. Con questa soluzione il pannello superiore può rimanere senza alu e guarnizione
Group code	: P
Uso	: Residenziale
Disponibilità	: FFEU
Correlato	: 563SL, 1085-5060, 1085RB2535

RSC(-T) guide assemblate, 12. Veletta 915VR(A)

915VRA2490

Veletta
con fori, 1.5mm, 62x18mm
RSC, L=2.490mm

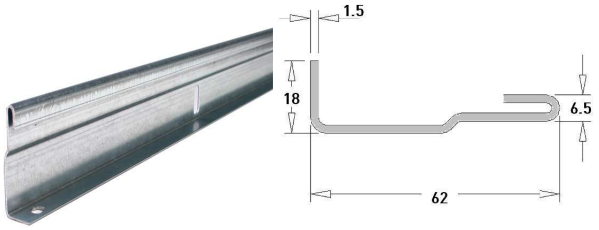

Unità	: unita (1)
Confezione	: 50
Peso/unità	: 2.64 kg
Marcatura	: FF
Dimensioni (larghezza, altezza, spessore)	: 62x18x1.5mm
Lunghezza	: 2.490mm
Application	: RSC
Function	: Questo angolare, insieme alla guarnizione 1085 ponte termico 1085RB viene usato come veletta. Con questa soluzione il pannello superiore può rimanere senza alu e guarnizione
Group code	: P
Uso	: Residenziale
Disponibilità	: FFEU
Correlato	: 563SL, 1085-5060, 1085RB2535

915VRA2615

Veletta
con fori, 1.5mm, 62x18mm
RSC, L=2.615mm

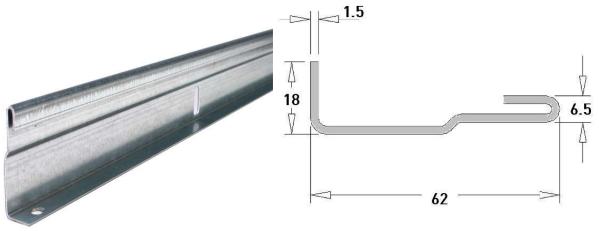

Unità	: unita (1)
Confezione	: 50
Peso/unità	: 2.77 kg
Marcatura	: FF
Dimensioni (larghezza, altezza, spessore)	: 62x18x1.5mm
Lunghezza	: 2.615mm
Application	: RSC
Function	: Questo angolare, insieme alla guarnizione 1085 ponte termico 1085RB viene usato come veletta. Con questa soluzione il pannello superiore può rimanere senza alu e guarnizione
Group code	: P
Uso	: Residenziale
Disponibilità	: FFEU
Correlato	: 563SL, 1085-5060, 1085RB2535

915VRA2740

Veletta
con fori, 1.5mm, 62x18mm
RSC, L=2.740mm

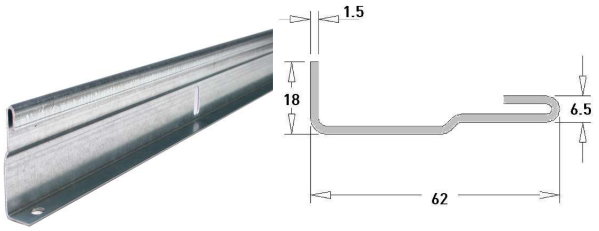

Unità	: unita (1)
Confezione	: 50
Peso/unità	: 2.90 kg
Marcatura	: FF
Dimensioni (larghezza, altezza, spessore)	: 62x18x1.5mm
Lunghezza	: 2.740mm
Application	: RSC
Function	: Questo angolare, insieme alla guarnizione 1085 ponte termico 1085RB viene usato come veletta. Con questa soluzione il pannello superiore può rimanere senza alu e guarnizione
Group code	: P
Uso	: Residenziale
Disponibilità	: FFEU
Correlato	: 563SL, 1085-5060, 1085RB2535

RSC(-T) guide assemblate, 12. Veletta 915VR(A)

915VRA2990

Veletta
con fori, 1.5mm, 62x18mm
RSC, L=2.990mm

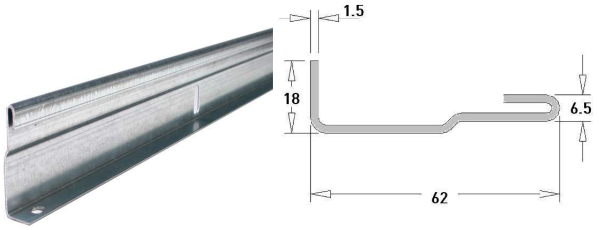

Unità	: unita (1)
Confezione	: 50
Peso/unità	: 3.17 kg
Marcatura	: FF
Dimensioni (larghezza, altezza, spessore)	: 62x18x1.5mm
Lunghezza	: 2.990mm
Application	: RSC
Function	: Questo angolare, insieme alla guarnizione 1085 ponte termico 1085RB viene usato come veletta. Con questa soluzione il pannello superiore può rimanere senza alu e guarnizione
Group code	: P
Uso	: Residenziale
Disponibilità	: FFEU
Correlato	: 563SL, 1085-5060, 1085RB2535

915VRA3240

Veletta
con fori, 1.5mm, 62x18mm
RSC, L=3.240mm

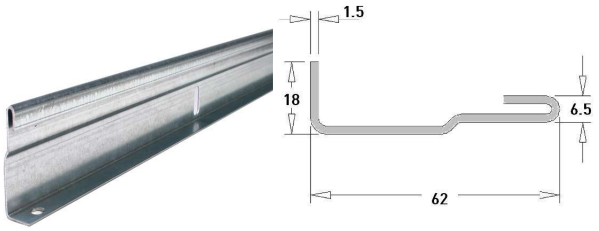

Unità	: unita (1)
Confezione	: 50
Peso/unità	: 3.43 kg
Marcatura	: FF
Dimensioni (larghezza, altezza, spessore)	: 62x18x1.5mm
Lunghezza	: 3.240mm
Application	: RSC
Function	: Questo angolare, insieme alla guarnizione 1085 ponte termico 1085RB viene usato come veletta. Con questa soluzione il pannello superiore può rimanere senza alu e guarnizione
Group code	: P
Uso	: Residenziale
Disponibilità	: FFEU
Correlato	: 563SL, 1085-5060, 1085RB2535

915VRA3490

Veletta
con fori, 1.5mm, 62x18mm
RSC, L=3.490mm

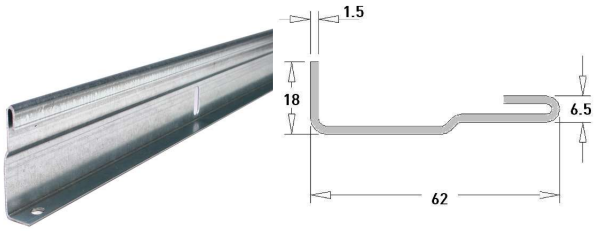

Unità	: unita (1)
Confezione	: 50
Peso/unità	: 3.7 kg
Marcatura	: FF
Dimensioni (larghezza, altezza, spessore)	: 62x18x1.5mm
Lunghezza	: 3.490mm
Application	: RSC
Function	: Questo angolare, insieme alla guarnizione 1085 ponte termico 1085RB viene usato come veletta. Con questa soluzione il pannello superiore può rimanere senza alu e guarnizione
Group code	: P
Uso	: Residenziale
Disponibilità	: FFEU
Correlato	: 563SL, 1085-5060, 1085RB2535

RSC(-T) guide assemblate, 12. Veletta 915VR(A)

915VRA3740

Veletta
con fori, 1.5mm, 62x18mm
RSC, L=3.740mm

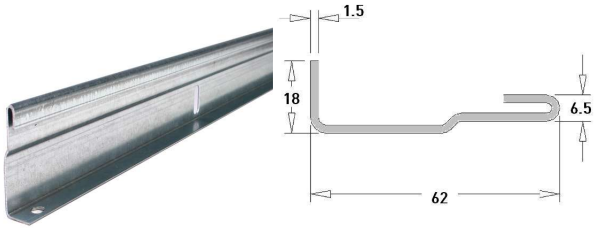

Unità	:	unita (1)
Confezione	:	50
Peso/unità	:	3.96 kg
Marcatura	:	FF
Dimensioni (larghezza, altezza, spessore)	:	62x18x1.5mm
Lunghezza	:	3.740mm
Application	:	RSC
Function	:	Questo angolare, insieme alla guarnizione 1085 ponte termico 1085RB viene usato come veletta. Con questa soluzione il pannello superiore può rimanere senza alu e guarnizione
Group code	:	P
Uso	:	Residenziale
Disponibilità	:	FFEU
Correlato	:	563SL, 1085-5060, 1085RB2535

915VRA3990

Veletta
con fori, 1.5mm, 62x18mm
RSC, L=3.990mm

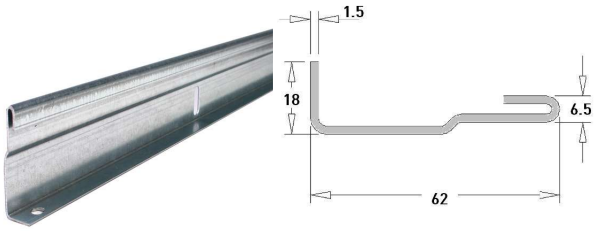

Unità	:	unita (1)
Confezione	:	50
Peso/unità	:	4.23 kg
Marcatura	:	FF
Dimensioni (larghezza, altezza, spessore)	:	62x18x1.5mm
Lunghezza	:	3.990mm
Application	:	RSC
Function	:	Questo angolare, insieme alla guarnizione 1085 ponte termico 1085RB viene usato come veletta. Con questa soluzione il pannello superiore può rimanere senza alu e guarnizione
Group code	:	P
Uso	:	Residenziale
Disponibilità	:	FFEU
Correlato	:	563SL, 1085-5060, 1085RB2535

915VRA4240

Veletta
con fori, 1.5mm, 62x18mm
RSC, L=4.240mm

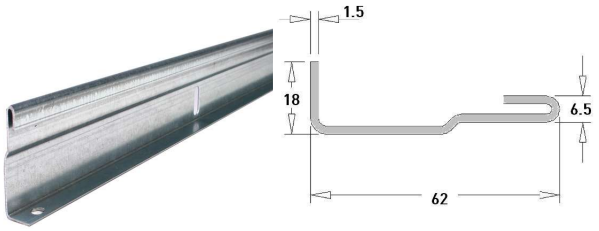

Unità	:	unita (1)
Confezione	:	50
Peso/unità	:	4.73 kg
Marcatura	:	FF
Dimensioni (larghezza, altezza, spessore)	:	62x18x1.5mm
Lunghezza	:	4.240mm
Application	:	RSC
Function	:	Questo angolare, insieme alla guarnizione 1085 ponte termico 1085RB viene usato come veletta. Con questa soluzione il pannello superiore può rimanere senza alu e guarnizione
Group code	:	P
Uso	:	Residenziale
Disponibilità	:	FFEU
Correlato	:	563SL, 1085-5060, 1085RB2535

RSC(-T) guide assemblate, 12. Veletta 915VR(A)

915VRA4490

Veletta
con fori, 1.5mm, 62x18mm
RSC, L=4.490mm

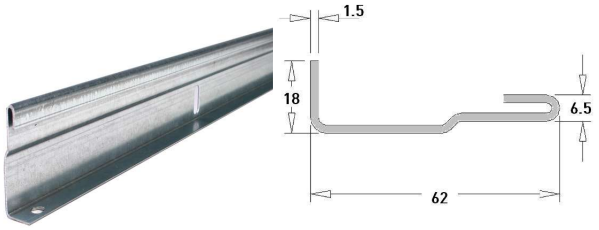

Unità	:	unita (1)
Confezione	:	50
Peso/unità	:	4.76 kg
Marcatura	:	FF
Dimensioni (larghezza, altezza, spessore)	:	62x18x1.5mm
Lunghezza	:	4.490mm
Application	:	RSC
Function	:	Questo angolare, insieme alla guarnizione 1085 ponte termico 1085RB viene usato come veletta. Con questa soluzione il pannello superiore può rimanere senza alu e guarnizione
Group code	:	P
Uso	:	Residenziale
Disponibilità	:	FFEU
Correlato	:	563SL, 1085-5060, 1085RB2535

915VRA4740

Veletta
con fori, 1.5mm, 62x18mm
RSC, L=4.740mm

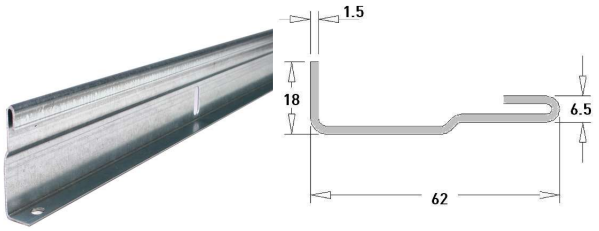

Unità	:	unita (1)
Confezione	:	50
Peso/unità	:	5.02 kg
Marcatura	:	FF
Dimensioni (larghezza, altezza, spessore)	:	62x18x1.5mm
Lunghezza	:	4.740mm
Application	:	RSC
Function	:	Questo angolare, insieme alla guarnizione 1085 ponte termico 1085RB viene usato come veletta. Con questa soluzione il pannello superiore può rimanere senza alu e guarnizione
Group code	:	P
Uso	:	Residenziale
Disponibilità	:	FFEU
Correlato	:	563SL, 1085-5060, 1085RB2535

915VRA4990

Veletta
con fori, 1.5mm, 62x18mm
RSC, L=4.990mm

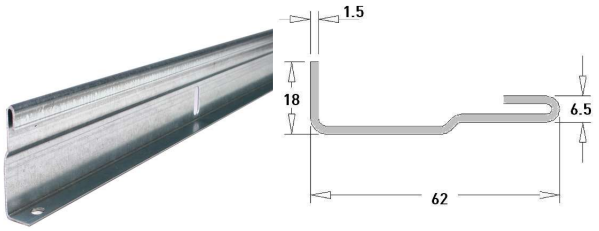

Unità	:	unita (1)
Confezione	:	50
Peso/unità	:	5.29 kg
Marcatura	:	FF
Dimensioni (larghezza, altezza, spessore)	:	62x18x1.5mm
Lunghezza	:	4.990mm
Application	:	RSC
Function	:	Questo angolare, insieme alla guarnizione 1085 ponte termico 1085RB viene usato come veletta. Con questa soluzione il pannello superiore può rimanere senza alu e guarnizione
Group code	:	P
Uso	:	Residenziale
Disponibilità	:	FFEU
Correlato	:	563SL, 1085-5060, 1085RB2535

RSC(-T) guide assemblate, 12. Veletta 915VR(A)

915VRA5490

Veletta
con fori, 1.5mm, 62x18mm
RSC, L=5.490mm

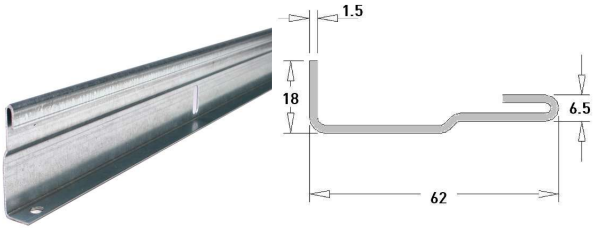

Unità	:	unita (1)
Confezione	:	50
Peso/unità	:	5.82 kg
Marcatura	:	FF
Dimensioni (larghezza, altezza, spessore)	:	62x18x1.5mm
Lunghezza	:	5.490mm
Application	:	RSC
Function	:	Questo angolare, insieme alla guarnizione 1085 ponte termico 1085RB viene usato come veletta. Con questa soluzione il pannello superiore può rimanere senza alu e guarnizione
Group code	:	P
Uso	:	Residenziale
Disponibilità	:	FFEU
Correlato	:	563SL, 1085-5060, 1085RB2535

RSC(-T) guide assemblate, 13. Coperchio

CR1

Coperchio
guide da 2”
singolo



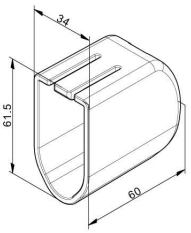

Unità	:	unita (1)
Confezione	:	60
Peso/unità	:	0,1 kg
Materiale	:	Plastica neri, ABS
Marcatura	:	CR1 FF
Function	:	Una serie di coperchi che migliorano l’estetica dell’estremità posteriore delle guide orizzontali per sistemi con molle anteriori e per guide orizzontali singole. Qualcosa, riteniamo, che l’utente finale apprezzerà e che potete vendere sulle porte esistenti quando fate assistenza o riparazio
Uso	:	Industriale, residenziale
Disponibilità	:	FFEU
Correlato	:	CR2, 3021L, 3022S

CR2

Coperchio
guide da 2”
doppio



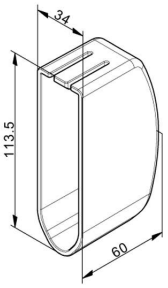

Unità	:	unita (1)
Confezione	:	40
Peso/unità	:	0,12 kg
Materiale	:	Plastica neri, ABS
Marcatura	:	CR2 FF
Function	:	Una serie di coperchi che migliorano l’estetica dell’estremità posteriore delle guide orizzontali per sistemi con molle anteriori e per guide orizzontali doppio. Qualcosa, riteniamo, che l’utente finale apprezzerà e che potete vendere sulle porte esistenti quando fate assistenza o riparazio
Uso	:	Residenziale
Disponibilità	:	FFEU
Correlato	:	CR1, 3021L

RSC(-T) guide assemblate, 13. Coperchio

CR2CL

Coperchio angolo guide da 2” doppio, sx



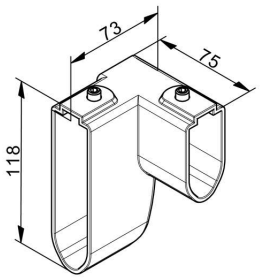

RH

Unità	:	unita (1)
Confezione	:	20
Peso/unità	:	0,4 kg
Materiale	:	Plastica neri, PA
Marcatura	:	CR2CL / R FF
Dimensioni (larghezza, altezza, spessore)	:	118 x73 x 75 mm
Function	:	Una serie di coperchi che migliorano l’estetica dell’estremità posteriore delle guide orizzontali per sistemi con molle anteriori e per guide orizzontali doppio. Qualcosa, riteniamo, che l’utente finale apprezzerà e che potete vendere sulle porte esistenti quando fate assistenza o riparazio
Uso	:	Residenziale
Disponibilità	:	FFEU
Correlato	:	CR2, 3021L, CRW

CR2CR

Coperchio angolo guide da 2” doppio, cx



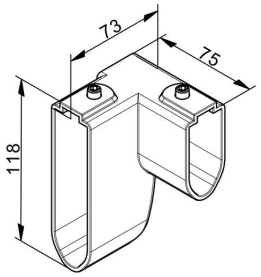

RH

Unità	:	unita (1)
Confezione	:	20
Peso/unità	:	0,4 kg
Materiale	:	Plastica neri, PA
Marcatura	:	CR2CL / R FF
Dimensioni (larghezza, altezza, spessore)	:	118 x73 x 75 mm
Function	:	Una serie di coperchi che migliorano l’estetica dell’estremità posteriore delle guide orizzontali per sistemi con molle anteriori e per guide orizzontali doppio. Qualcosa, riteniamo, che l’utente finale apprezzerà e che potete vendere sulle porte esistenti quando fate assistenza o riparazio
Uso	:	Residenziale
Disponibilità	:	FFEU
Correlato	:	CR2, 3021L, RSCH20

CRW

Staffa installata a muro Sospensione con 215V a parete con CR2CL/R



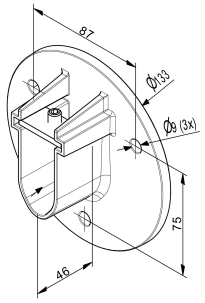

Unità	:	unita (1)
Confezione	:	10
Peso/unità	:	0,7 kg
Materiale	:	Plastica neri, PA
Marcatura	:	FF CRW
Massimo peso del manto	:	165 kg
Dimensioni (larghezza, altezza, spessore)	:	46 mm. 3 holes 9 mm
Diametro esterno	:	133 mm
Application	:	Quando le pareti del garage si trovano a 1000 mm di distanza dalle guide orizzontali, potete optare per la sospensione delle guide orizzontali alla parete
Function	:	L’installazione viene eseguita ritagliando le staffe angolari (CR2CL/R) e montando una lunghezza della guida 215V a misura. La guida è fissata nella console CRW mediante la vite integrata e la piastrina di fissaggio in acciaio.
Uso	:	Residenziale
Disponibilità	:	FFEU
Correlato	:	CR2CL, 3021L, 215V3000

Rulli di scorrimento, 01. Rullo

574-60

Ruota di scorrimento
nylon, 2", albero 11mm, L = 119mm
350N

Unità	: unita (1)
Confezione	: 100
Peso/unità	: 0,15 kg
Materiale	: Nylon, Acciaio zincato
Massima prestazione	: 350N
Dimensioni (larghezza, altezza, spessore)	: Albero 11mm
Uso	: Industriale, residenziale
Disponibilità	: FFEU
Correlato	: 574RES, 2065, 595RSR



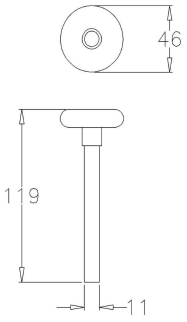

574RES

Ruota di scorrimento
nylon, 2", albero 11mm, L=114mm
350N (35kg)

Unità	: unita (1)
Confezione	: 150
Peso/unità	: 0,16 kg
Materiale	: Nylon, Acciaio zincato
Dimensioni (larghezza, altezza, spessore)	: 2inch, 11mm
Lunghezza	: 114 mm
CE-safety	: CE-ITTR tested
Uso	: Industriale, residenziale
Disponibilità	: FFEU
Correlato	: 574-60, 2065, 582CEN



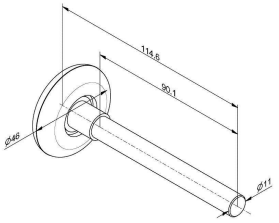

574RVS

Ruota di scorrimento
nylon, 2", albero 11mm, RVS
L = 118mm, cuscinetto zincato

Unità	: unita (1)
Confezione	: 150
Peso/unità	: 0,15 kg
Spec (B/ SS)	: SS
Materiale	: Nylon, Acciaio inossidabile
Massima prestazione	: 60 kg.
Dimensioni (larghezza, altezza, spessore)	: Albero 11mm
Lunghezza	: 118 mm
Diametro esterno	: circa 46,5 mm.
Uso	: Industriale, residenziale
Disponibilità	: FFEU
Correlato	: 574SSH, 2065, 427S-304



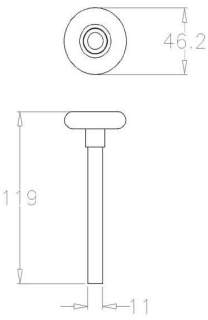

Rulli di scorrimento, 01. Rullo

574S

Rullo
nylon, albero di 11 mm
RSC

Unità	: unita (1)
Confezione	: 200
Peso/unità	: 0,09 kg
Materiale	: Nylon, Acciaio zincato
Dimensioni (larghezza, altezza, spessore)	: Albero 11mm
Application	: RSC
Function	: Per le molle posteriori, invece, occorre applicare il nuovo rullo, codice art. 574S
Uso	: Residenziale
Disponibilità	: FFEU
Correlato	: 419SL, 419SWL, 419CB



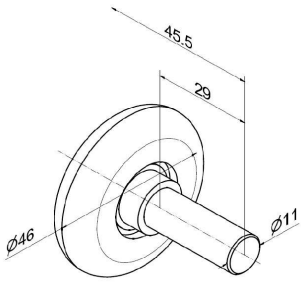

576

Ruota di scorrimento
nylon, 2", albero 13,8mm, L = 42mm
45kg

Unità	: unita (1)
Confezione	: 200
Peso/unità	: 0,15 kg
Materiale	: Acciaio zincato
Massima prestazione	: 50 kg.
Dimensioni (larghezza, altezza, spessore)	: albero 13,8 mm
Diametro esterno	: circa 46,5 mm.
Uso	: Residenziale
Disponibilità	: FFEU
Correlato	: 418SL, 418LH, 418SWL



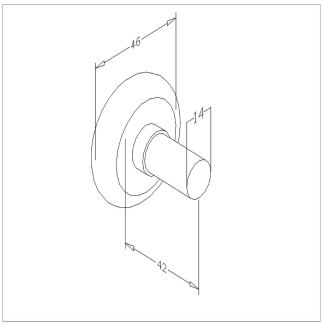

577

Ruota di scorrimento
nylon, 2", albero 11mm, L=122mm
RSC, 45kg

Unità	: unita (1)
Confezione	: 150
Peso/unità	: 0,15 kg
Materiale	: Acciaio zincato
Massima prestazione	: 50 kg
Dimensioni (larghezza, altezza, spessore)	: Albero 11mm
Diametro esterno	: circa 46,5 mm.
Application	: RSC
Uso	: Residenziale
Disponibilità	: FFEU
Correlato	: 574S, 422CXZ, 421K



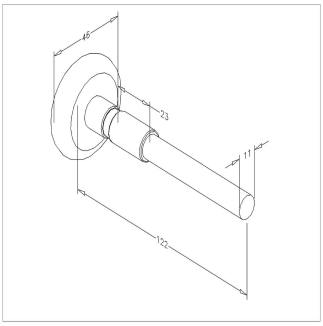

Rulli di scorrimento, 02. Doppio

595RSF

Ruota di scorrimento
tandem, nylon, 2", albero 11mm
molle davanti



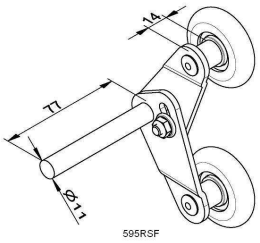

Unità	: unita (1)
Confezione	: 50
Peso/unità	: 0,33 kg
Materiale	: Nylon, Acciaio zincato
Marcatura	: 595RSF FF
Diametro esterno	: 2inch, 46,5 mm
Function	: Sostituiscono 595RES. Le parole chiave per questi rulli sono state migliorate e ora sono più resistenti e realizzate con meno materiale. In combinazione con le cerniere piatte 424FZ-etc. garantiscono un design elegante e uno scorrimento ottimale della porta nelle guide!
Uso	: Residenziale
Disponibilità	: FFEU
Correlato	: 595RSR, 424FZ, 426FZ

595RSR

Ruota di scorrimento
tandem, nylon, 2", albero 11mm
molle indietro, RSC



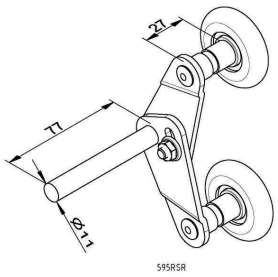

Unità	: unita (1)
Confezione	: 50
Peso/unità	: 0,36 kg
Materiale	: Nylon, Acciaio zincato
Marcatura	: 595RSR FF
Dimensioni (larghezza, altezza, spessore)	: Shaft 11mm, L=77 mm
Diametro esterno	: 2inch, 46,5 mm
Function	: Sostituiscono 595RES(15). Le parole chiave per questi rulli sono state migliorate e ora sono più resistenti e realizzate con meno materiale. In combinazione con le cerniere piatte 424FZ-etc. garantiscono un design elegante e uno scorrimento ottimale della porta nelle guide!
Uso	: Residenziale
Disponibilità	: FFEU
Correlato	: 595RSF, 424FZ, 426FZ

595RSRC

Ruota di scorrimento
RSC, tandem, nylon, 2", 11mm
+582CEN



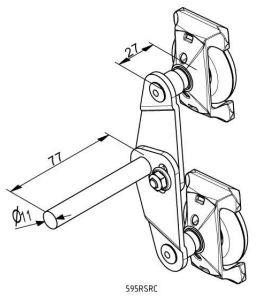

Unità	: unita (1)
Confezione	: 50
Peso/unità	: 0,40 kg
Materiale	: Nylon, Acciaio zincato
Marcatura	: 595RSRC FF
Dimensioni (larghezza, altezza, spessore)	: Shaft 11mm, L=77 mm
Diametro esterno	: 2inch, 46,5 mm
Application	: RSC
Function	: Le parole chiave per questi rulli sono state migliorate e ora sono più resistenti e realizzate con meno materiale. In combinazione con le cerniere piatte 424FZ-etc. garantiscono un design elegante e uno scorrimento ottimale della porta nelle guide! Con 582CEN!
Uso	: Residenziale
Disponibilità	: FFEU
Correlato	: 595RSR, 424FZ, 870RS

Rulli di scorrimento, 03. Diversi

582CEN

Protezione
plastica, per rullo di scorrimento 2"
nero

Unità	: unita (1)
Confezione	: 100
Peso/unità	: 0,01 kg
Materiale	: plastica nera
Marcatura	: FF
Uso	: Industriale, residenziale
Disponibilità	: FFEU
Correlato	: 574RES, 2065



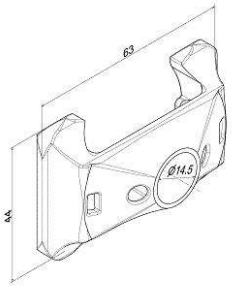

Serrature, 01. Residenziale

645-40BL

Serratura cilindro
pannello 38-42mm, nero
incl. cilindro speciale

Unità	: unita (1)
Confezione	: 5
Peso/unità	: 2,6 kg
Materiale	: Alluminio verniciato nero. Interiore acciaio zincato.
Marcatura	: 645-40BL FF
Dimensioni (larghezza, altezza, spessore)	: Deflection=48 mm. Bar = Ø15mm
Function	: Le aste vengono operate con i cilindri ad ingranaggio. Cilindro speciale è compreso. 2 punti chiusura. Adatto a portoni IND piccoli e porte RES (larghezza 2500mm). Combinare con 645-2450T per le porte più larghe
Uso	: Residenziale
Disponibilità	: FFEU
Correlato	: 650-40RBL, 645-2450T, 665-40BL



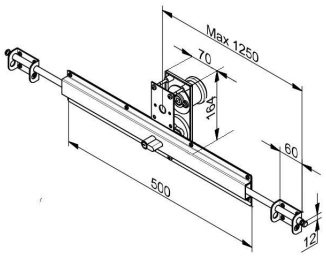

650-40AL

Serratura cilindro
chiusura a scatto, pannello 37-43mm
excl. cilindro euro

Unità	: set (1)
Confezione	: 5
Peso/unità	: 3 kg
Materiale	: Alluminio. Interiore acciaio zincato.
Function	: Identità, apparenza e design sono importanti sulla parte esterna della porta. Questa serratura in ALU è anche disponibile in nero, cromo, oro e bronzo. Completo con serratura a scatto
Uso	: Residenziale
Disponibilità	: FFEU
Correlato	: 650-40BL



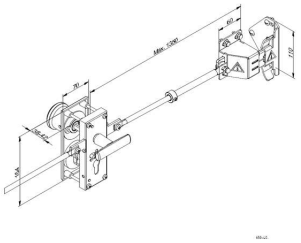

Serrature, 01. Residenziale

650-40AL-X

Serratura cilindro
chiusura a scatto, pannello 37-43mm, alu
solo elemento serratura centrale, excl. cilindro euro



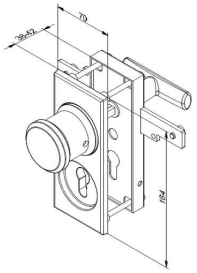

Unità	: set (1)
Confezione	: 5
Peso/unità	: 1,75 kg
Application	: excl. cilindro euro nr. C80-4228-2
Function	: Praticamente è la stessa serratura ma senza le aste e le parti per la chiusura a scatto. Dandovi la possibilità di scegliere il sistema di chiusura che preferite
Uso	: Residenziale
Disponibilità	: FFEU
Correlato	: 650-40BL-X

650-40BL

Serratura cilindro
chiusura a scatto, pannello 37-43mm, nero
excl. cilindro euro. Inutilizzabile con paracadute cavo



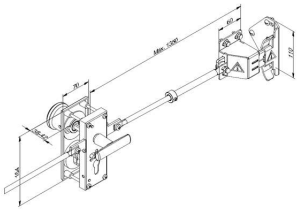

Unità	: set (1)
Confezione	: 5
Peso/unità	: 3 kg
Materiale	: Alluminio verniciato nero. Interiore acciaio zincato.
Function	: Identità, apparenza e design sono importanti sulla parte esterna della porta. Questa serratura in nero è anche disponibile in ALU, cromo, oro e bronzo. Completo con serratura a scatto
Uso	: Residenziale
Disponibilità	: FFEU
Correlato	: 645-40BL

650-40BL-X

Serratura cilindro
chiusura a scatto, pannello 37-43mm, nero
solo elemento serratura centrale, excl. cilindro euro



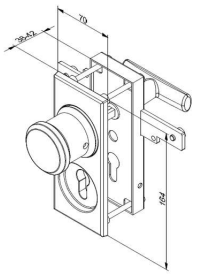

Unità	: set (1)
Confezione	: 5
Peso/unità	: 1,75 kg
Materiale	: Alluminio verniciato nero. Interiore acciaio zincato.
Application	: excl. cilindro euro nr. C80-4228-2
Function	: Praticamente è la stessa serratura ma senza le aste e le parti per la chiusura a scatto. Dandovi la possibilità di scegliere il sistema di chiusura che preferite
Uso	: Residenziale
Disponibilità	: FFEU
Correlato	: 650-40AL-X

Serrature, 01. Residenziale

650-40RAL

Serratura cilindro
chiusura a scatto, pannello 37-43mm, alluminio
excl. cilindro euro

Unità	:	set (1)
Confezione	:	5
Peso/unità	:	2,5 kg
Application	:	Per pannelli da 40mm. Combinare con cilindro C88-5028-2
Function	:	Maniglia ad incasso. Design accativante. Soluzione perfetta per i portoni a scorrimento LHR (RSC). Anche utile per i portoni HL o VL senza breakaway. Completo di chiusura a scatto, aste, maniglie a T e meccanismo. Euro cilindro da ordinare a parte
Uso	:	Industriale, residenziale
Disponibilità	:	FFEU
Correlato	:	650-40RBL



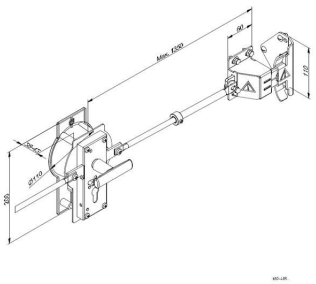

650-40RAL-X

Serratura cilindro
chiusura a scatto, pannello 37-43mm, alluminio
solo elemento serratura centrale, excl. cilindro euro

Unità	:	set (1)
Confezione	:	5
Peso/unità	:	2,5 kg
Application	:	excl. cilindro euro nr. C88-5028-2
Uso	:	Industriale, residenziale
Disponibilità	:	FFEU
Correlato	:	650-40RBL-X



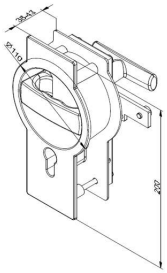

650-40RBL

Serratura cilindro
chiusura a scatto, pannello 37-43mm, nero
excl. cilindro euro

Unità	:	set (1)
Confezione	:	5
Peso/unità	:	2,5 kg
Function	:	Maniglia ad incasso. Design accativante. Soluzione perfetta per i portoni a scorrimento LHR (RSC). Anche utile per i portoni HL o VL senza breakaway. Completo di chiusura a scatto, aste, maniglie a T e meccanismo. Euro cilindro da ordinare a parte
Uso	:	Industriale, residenziale
Disponibilità	:	FFEU
Correlato	:	650-40RAL, 650RK40BL



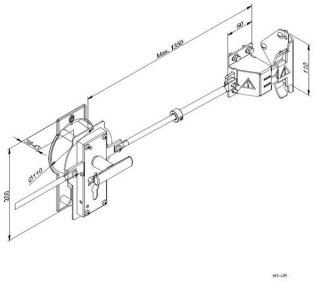

Serrature, 01. Residenziale

650-40RBL-X

Serratura cilindro
chiusura a scatto, pannello 37-43mm, nero
elemento serratura centrale, excl. cilindro euro

Unità	: set (1)
Confezione	: 5
Peso/unità	: 2,5 kg
Uso	: Industriale, residenziale
Disponibilità	: FFEU
Correlato	: 650-40RAL-X, 650RK40BL



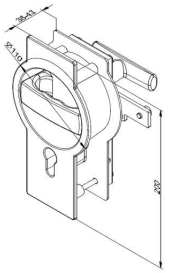

650RK40BL

Maniglia
pannello 38-42mm, nero
design 650-40RBL serratura

Unità	: unita (1)
Confezione	: 10
Peso/unità	: 0,57 kg
Materiale	: Alluminio verniciato nero
Marcatura	: FF
Application	: Pannello 38-42mm
Function	: Le serrature introdotte, tipo 650-40RAL/RBL adesso sono arricchite da una maniglia abbinata, da montare nella sezione sotto il blocco della serratura. Tocco finale nel design della serratura!
Uso	: Residenziale
Disponibilità	: FFEU
Correlato	: 641-B, 650-40RBL



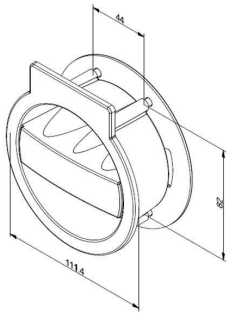

665-40BL

Manopola/presa a T
pannello 37-43mm, nero
design 645-40, 650-40 serratura

Unità	: unita (1)
Confezione	: 24
Peso/unità	: 0,5 kg
Materiale	: Alluminio verniciato nero
Uso	: Residenziale
Disponibilità	: FFEU
Correlato	: 650-40BL, 650-40RBL



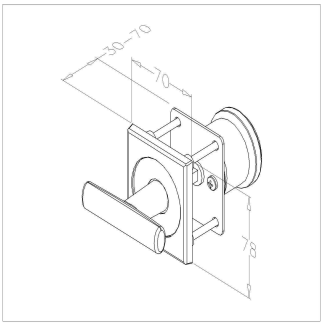

Serrature, 02. Industriali

638-40BL

Serratura cilindro
allestimento, nero
pannello 38-42mm, excl. Euro cylinder, C60-4505-1



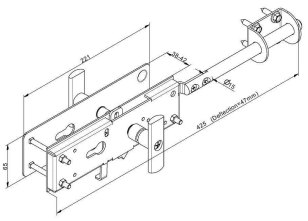

Unità	: unita (1)
Confezione	: 10
Peso/unità	: 1,4 kg
Materiale	: Acciaio, verniciato nero
Dimensioni (larghezza, altezza, spessore	: DIN (for cylinder)18252
Function	: La serratura dentro può essere sbloccato con una leve. Corsa di 15mm. Asta è lunga 48mm. Guidata da 2 flange. Tutti e 2 la maniglie a T sono in plastica. Materiale di fissaggio compreso. Euro cilindro C60-4501-1 da ordinare a parte
Uso	: Industriale, residenziale
Disponibilità	: FFEU
Correlato	: C60-4505-1, 635BL, 16200LM

668BL

Serratura cilindro
allestimento, nero, san cilindro
pannello 38-42mm, deviazione 70mm



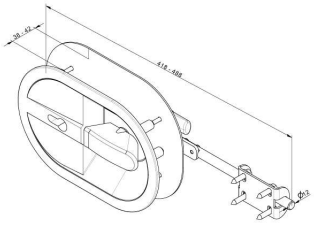

Unità	: unita (1)
Confezione	: 5
Peso/unità	: 2,6 kg
Materiale	: Alluminio verniciato nero. Interiore acciaio zincato.
Marcatura	: 668BL FF
Dimensioni (larghezza, altezza, spessore	: DIN (for cylinder)18252 C63-4805-1
Uso	: Industriale, residenziale
Disponibilità	: FFEU
Correlato	: C63-4805-01, 16200LM

669S

Serratura cilindro
allestimento, nero
anti-intrusione, deviazione 85mm, excl.cilindro



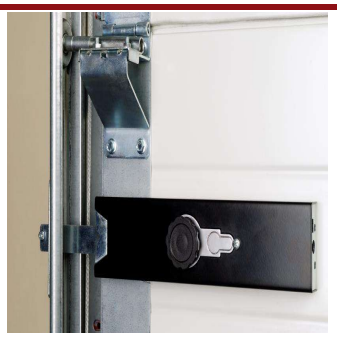

Unità	: unita (1)
Confezione	: 5
Peso/unità	: 1,85 kg
Uso	: Industriale, residenziale
Disponibilità	: FFEU
Correlato	: 668-40BL, 669SW, 16200LM

Serrature, 02. Industriali

669SW

interruttore
per serratura 669S



Unità	: unita (1)
Confezione	: 5
Peso/unità	: 0,063 kg
CE-safety	: y
Uso	: Industriale, residenziale
Disponibilità	: FFEU
Correlato	: 669S, 16200LM, 629V

Serrature, 03. Chiavistello

629V

Chiavistello
zincato, base larga
deviazione 97mm



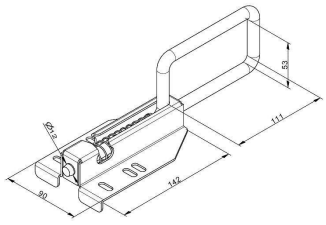

Unità	: unita (1)
Confezione	: 30
Peso/unità	: 0,74 kg
Action	: Sostituisce la vecchia 629VER
Materiale	: Acciaio zincato
Marcatura	: FF 629V
Dimensioni (larghezza, altezza, spessore)	: Spessore 2mm
Diametro esterno	: 12 mm
Application	: Combinare per motoridutorre con interutorre 16200LM
Function	: Pre assemblato con asta tonda da 12mm con punta finale. Base larga con le flange permettono un fissaggio solido. Per il fissaggio è provvisto di 6 fori quindi regolabile anche dopo l'installazione. Corsa aumentanta, adesso 97mm!
Uso	: Industriale, residenziale
Disponibilità	: FFEU
Correlato	: 632L, 669S, 16200LM

630D

Chiavistello
zincato
lunghezza barra 180mm, deviazione 70mm



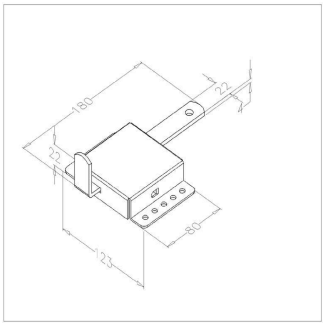

Unità	: unita (1)
Confezione	: 50
Peso/unità	: 0,36 kg
Materiale	: Acciaio zincato
Dimensioni (larghezza, altezza, spessore)	: Spessore 2mm
Uso	: Industriale, residenziale
Disponibilità	: FFEU
Correlato	: 635BL, 16200LM

Serrature, 04. Diversi

606BOX

Serratura portone
compreso serr.centrale, cilindro,



Unità	: unita (1)
Confezione	: 20
Peso/unità	: 1,02 kg
Uso	: Residenziale
Disponibilità	: FFEU
Correlato	: 645-40BL, 650-40BL, 634

606LATCH

Chiusura a scatto
su pannello
zincato



Unità	: unita (1)
Confezione	: 50
Peso/unità	: 0,2 kg
Materiale	: Acciaio zincato
Uso	: Residenziale
Disponibilità	: FFEU
Correlato	: 606STRIKE, 650-40BL, 639BL

606STRIKE

Ritegno chiusura a scatto
sui binari di scorrimento
zincato



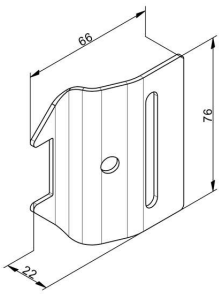

Unità	: unita (1)
Confezione	: 50
Peso/unità	: 0,15 kg
Materiale	: Acciaio zincato
Uso	: Residenziale
Disponibilità	: FFEU
Correlato	: 606LATCH, 650-40BL, 639BL

Serrature, 04. Diversi

645-2450T

Serratura cilindro
Serratura 645-40
extra, L = 2450mm



Unità	: unita (1)
Confezione	: 10
Peso/unità	: 0,5 kg
Materiale	: Acciaio zincato
Lunghezza	: 2450 mm
Function	: Un'asta più lunga per la gamma di serrature 645. Può essere utilizzata sui portoni più larghi o per il posizionamento eccentrico del meccanismo serratura.
Uso	: Residenziale
Disponibilità	: FFEU
Correlato	: 645-40BL, 665-40BL, 16200LM

650DO

Serratura cilindro
per serratura 650, regolabile
larghezza massima porta 5000mm



Unità	: set (1)
Confezione	: 20
Peso/unità	: 0,47 kg
Materiale	: Acciaio zincato
Lunghezza	: 1200-2350mm
Uso	: Residenziale
Disponibilità	: FFEU
Correlato	: 650SI, 650-40RAL, 650SNL

650SI

Serratura cilindro
per serratura 650, regolabile
larghezza massima porta =2700mm



Unità	: set (1)
Confezione	: 20
Peso/unità	: 0,25 kg
Lunghezza	: 850-1200mm
Uso	: Residenziale
Disponibilità	: FFEU
Correlato	: 650DO, 650-40RAL, 650SNL

Serrature, 04. Diversi

650SNCL

Chiusura a scatto su pannello zincato



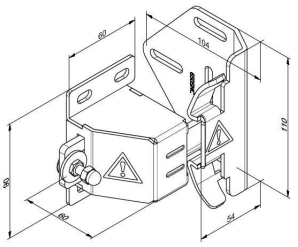

RH

Unità	: unita (1)
Confezione	: 10
Peso/unità	: 0,81 kg
Materiale	: Acciaio zincato
Application	: Improved snapper. Now perfect fit to all RSC(-T) systems with increased width of catcher. Combine with 650-range locks and rods.
Uso	: Residenziale
Disponibilità	: FFEU
Correlato	: 606LATCH, 650-40RAL, 650SI

650SNCR

Chiusura a scatto su pannello zincato



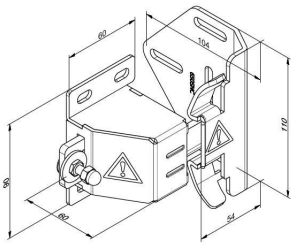

RH

Unità	: unita (1)
Confezione	: 10
Peso/unità	: 0,81 kg
Materiale	: Acciaio zincato
Application	: Improved snapper. Now perfect fit to all RSC(-T) systems with increased width of catcher. With 650 range locks and rods
Uso	: Residenziale
Disponibilità	: FFEU
Correlato	: 606LATCH, 650-40RAL, 650DO

650SNL

Chiusura a scatto su pannello zincato



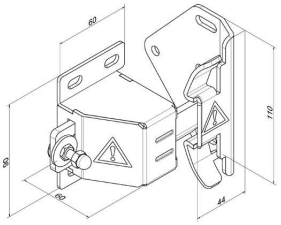

RH

Unità	: unita (1)
Confezione	: 10
Peso/unità	: 0,7 kg
Materiale	: Acciaio zincato
Uso	: Residenziale
Disponibilità	: FFEU
Correlato	: 606LATCH, 650-40RAL, 650SI

Serrature, 04. Diversi

650SNR

Chiusura a scatto
su pannello
zincato

Unità	: unita (1)
Confezione	: 10
Peso/unità	: 0,7 kg
Materiale	: Acciaio zincato
Uso	: Residenziale
Disponibilità	: FFEU
Correlato	: 606LATCH, 650-40RAL, 650DO



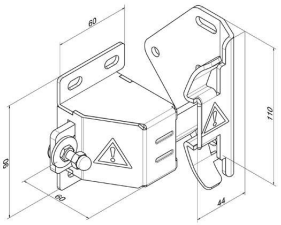

RH

C80-4228-2

Cilindro serratura Euro
Per serratura porticina 650-40BL/AL/GO/AN/CR
2-sides

Unità	: unita (1)
Confezione	: 5
Peso/unità	: 0,19 kg
Dimensioni (larghezza, altezza, spessore	: DIN 18252
Lunghezza	: 80 mm
Uso	: Residenziale
Disponibilità	: FFEU
Correlato	: 650-40BL, 650-40AL, 16200LM



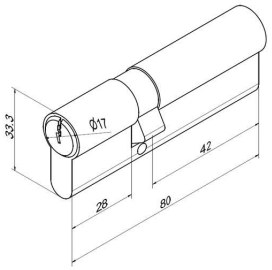

C88-5028-2

Cilindro serratura Euro
per serratura porticina 650-40RAL/RBL
2-sides

Unità	: unita (1)
Confezione	: 5
Peso/unità	: 0,19 kg
Dimensioni (larghezza, altezza, spessore	: DIN 18252
Lunghezza	: 88 mm
Uso	: Residenziale
Disponibilità	: FFEU
Correlato	: 650-40RAL, 650-40RBL, 16200LM



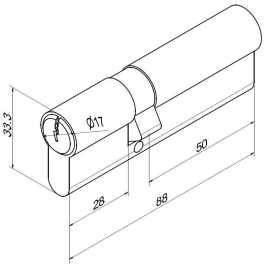

Strumenti, 01. Molle

RES-TB

Barra di tensione
RES, 13mm
mandrini 45,51,67mm



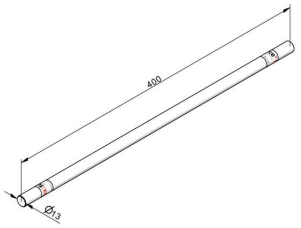

Unità	: unita (1)
Confezione	: 20
Peso/unità	: 0.418 kg
Materiale	: acciaio zincato
Marcatura	: RES-TB FF
Lunghezza	: 400 mm
Diametro esterno	: 13 mm
Application	: RSC
Function	: Barra per caricare le molle da utilizzare sui mandrini 44,5 - 50,8 e 67mm. Per porte residenziali
Uso	: Residenziale
Disponibilità	: FFEU
Correlato	: WGD10, WS100, 1063

TBM200

Pressa
manuale, molle 51mm

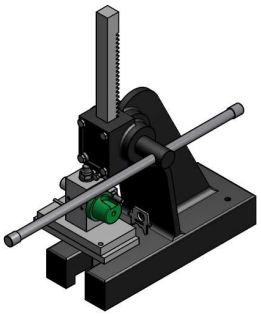

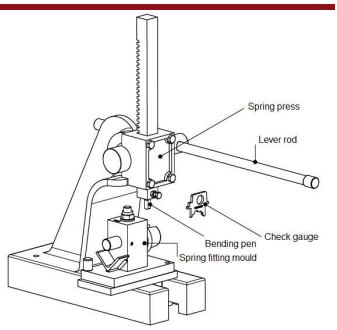

Unità	: unita (1)
Confezione	: 1
Peso/unità	: 36 kg
Action	: Acciaio
Marcatura	: TBM200 FF
Dimensioni (larghezza, altezza, spessore)	: 430 x 209 x ca.500 mm
Diametro interno	: 2", 51 mm
Application	: Assemblaggio manuale delle molle di torsione
Function	: Nella nostra produzione abbiamo automatizzato il fissaggio delle molle di torsione negli accessori per molle FF200 e FF263. Per i clienti che assemblano le molle nel loro stabilimento abbiamo creato una versione del manuale di questo sistema per molle di due misure. Facile e senza riscaldare il cavo
Uso	: Industriale, residenziale
Disponibilità	: FFEU
Correlato	: TBM263, VL/R-PP, FF200

TBM263

Pressa
manuale, molle 67mm

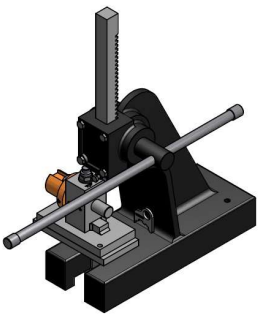

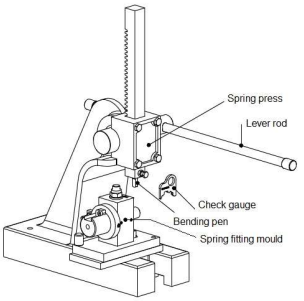

Unità	: unita (1)
Confezione	: 1
Peso/unità	: 36 kg
Action	: Acciaio
Marcatura	: TBM263 FF
Dimensioni (larghezza, altezza, spessore)	: 430 x 209 x ca.500 mm
Diametro interno	: 2 5/8", 67 mm
Application	: Assemblaggio manuale delle molle di torsione
Function	: Nella nostra produzione abbiamo automatizzato il fissaggio delle molle di torsione negli accessori per molle FF200 e FF263. Per i clienti che assemblano le molle nel loro stabilimento abbiamo creato una versione del manuale di questo sistema per molle di due misure. Facile e senza riscaldare il cavo
Uso	: Industriale, residenziale
Disponibilità	: FFEU
Correlato	: TBM200, VL/R-PP, FF263

Strumenti, 01. Molle

WGD10

Misurazione delle molle
calcolare diametro del cavo
4,5 - 11,0mm



Unità	: unita (1)
Confezione	: 50
Peso/unità	: 0,20 kg
Materiale	: Acciaio zincato
Marcatura	: FF
Function	: Con questo manometro del cavo della molla è possibile calcolare facilmente il diametro del cavo della molla (da 4,5 mm a 11 mm) che è stato montato sulla porta, aiutandovi a compilare le informazioni per l ordinazione di una molla di ricambio.
Uso	: Industriale, residenziale
Disponibilità	: FFEU
Correlato	: VL95-6-2750NS, RES-TB, 532AC

Strumenti, 03. Diversi

1063 *novità!*

Olio lubrificante
500 ml



Unità	: unita (1)
Confezione	: 12
Peso/unità	: 0,5 kg
Function	: Eliminiamo i cigolio della porta con questo spray lubrificante
Uso	: Industriale, residenziale
Disponibilità	: FFEU
Correlato	: WGD10, 532AC, ISTT

532AC

per 30B/40B



Unità	: unita (1)
Confezione	: 1
Peso/unità	: 6,0 kg
Dimensioni (larghezza, altezza, spessore)	: Box 1050x235x70mm
Lunghezza	: 1050mm
Uso	: Industriale, residenziale
Disponibilità	: FFEU
Correlato	: 30B20-3000, 40B25-3000, 50B30-3000

Strumenti, 03. Diversi

WS100

Testata per cacciavite
1/2 pollice a 3/8 pollice
per viti



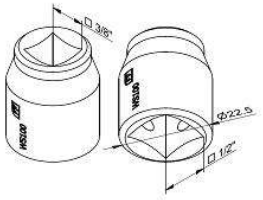

Unità	: unita (1)
Confezione	: 20
Peso/unità	: 0,05 kg
Marcatura	: WS100 FF
Diametro interno	: 3/8inch square mm
Diametro esterno	: 22,5 mm
Function	: Questa chiave a tubo si monta perfettamente su una chiave quadrata standard di ½ pollici e sul set di viti da 3/8 pollici montate nelle nostre spine a molla e tamburi avvolgicavo. Un praticissimo utensile per gli installatori di porte.
Uso	: Industriale, residenziale
Disponibilità	: FFEU
Correlato	: WGD10, 532AC

Supporti binario, 02. Acciaio

835

Giunto binario
zincato
con assestamento



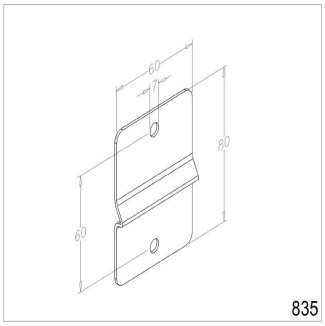

Unità	: unita (1)
Confezione	: 125
Peso/unità	: 0,15 kg
Materiale	: Acciaio zincato
Dimensioni (larghezza, altezza, spessore)	: 60x80 mm, Spessore 1,5mm
Function	: Provvista di 2 fori da 7mm. Facile da utilizzare per l'assemblaggio di due guide orizzontali senza rinforzo
Uso	: Residenziale
Disponibilità	: FFEU
Correlato	: RSCH20

870C

Manicotto
accesso guida 2"



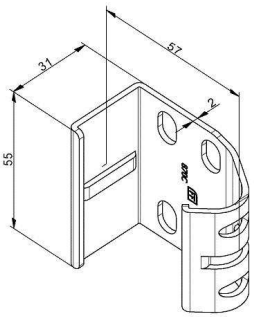

Unità	: unita (1)
Confezione	: 100
Peso/unità	: 0,08 kg
Marcatura	: 870C FF
Dimensioni (larghezza, altezza, spessore)	: 2" tracks
Lunghezza	: 55 mm
Function	: Fissandola alla guida verticale si ottiene un collegamento ottimo alla curva. Assicurarsi che la guida verticale sia fuori la flangia del angolare. Montaggio della guida/curva prolungata è adesso semplice. Posiziona bene e fissa con vite e dado (1006B/1062M).
Uso	: Industriale, residenziale
Disponibilità	: FFEU
Correlato	: 1006B, 1062M, 2V3000

Supporti binario, 02. Acciaio

870HANG

Giunto binario
zincato, 2,0mm, per binari di scorrimento 2"
piatto

Unità	: unita (1)
Confezione	: 125
Peso/unità	: 0,16 kg
Materiale	: Acciaio zincato
Dimensioni (larghezza, altezza, spessore)	: Spessore 2mm
Uso	: Industriale, residenziale
Disponibilità	: FFEU
Correlato	: 2V6000, 1083



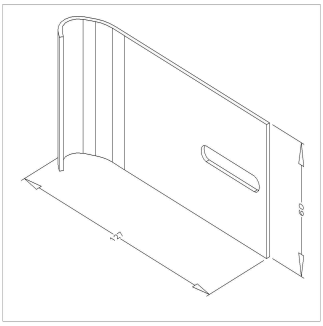

870KORT

Giunto binario
zincato, 2,0mm, per binari di scorrimento 2"
tagliato tondo

Unità	: unita (1)
Confezione	: 125
Peso/unità	: 0,13 kg
Materiale	: Acciaio zincato
Dimensioni (larghezza, altezza, spessore)	: Spessore 2mm
Uso	: Industriale, residenziale
Disponibilità	: FFEU
Correlato	: 2V6000, 1083



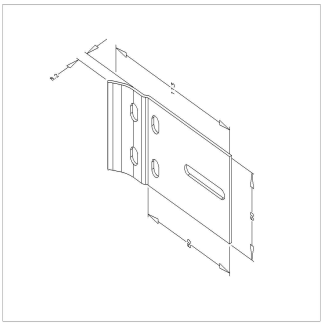

870RS

Manicotto
accesso guida RES 2"
RSC

Unità	: unita (1)
Confezione	: 100
Peso/unità	: 0,1 kg
Marcatura	: 870RS FF
Dimensioni (larghezza, altezza, spessore)	: 60 x 65 x 1,5 mm
Lunghezza	: 65 mm
Diametro interno	: Slotted 7 mm
Application	: Attacco della guida 2", RSC
Function	: Per garantire un attacco uniforme e perfetto del set di guide verticali alla curva della guida orizzontale nei sistemi RSC. disegnata universalmente per essere montata da destrimani o mancini. Monta con 1006B12/1062M.
Uso	: Residenziale
Disponibilità	: FFEU
Correlato	: 1006B12, 1062M



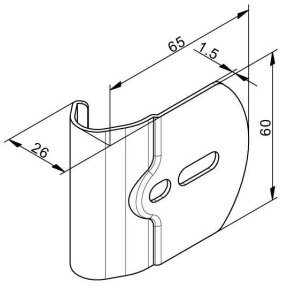

Supporti rullo superiore, 01. Regolabile

414CZ

Supporto rullo superiore regolabile, zincato, leggero w=60mm



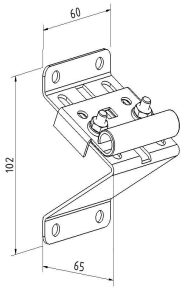

Unità	: unita (1)
Confezione	: 100
Peso/unità	: 0,2 kg
Function	: Accanto alla luce, 60mm di larghezza cerniere, portarulli superiori, movimenti centrali e terminali, ora introduciamo 414CZ. Un vettore rullo superiore regolabile per porte da garage. Design compatto e ad un prezzo.
Uso	: Residenziale
Disponibilità	: FFEU
Correlato	: 415CZ, 1053BV, 417S

419SL

Portarullo superiore sinistra, regolabile RSC



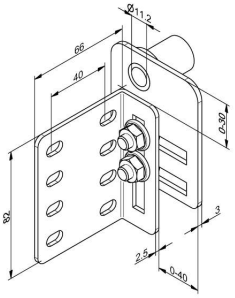

RH

Unità	: unita (1)
Confezione	: 40
Peso/unità	: 0,3 kg
Materiale	: Acciaio zincato
Marcatura	: 419SL/R FF
Dimensioni (larghezza, altezza, spessore)	: Spessore 3mm
Unità interassiale	: 40mm
Application	: RSC
Uso	: Residenziale
Disponibilità	: FFEU
Correlato	: 419CB, 574S, 419SWL

419SR

Portarullo superiore destro, regolabile RSC



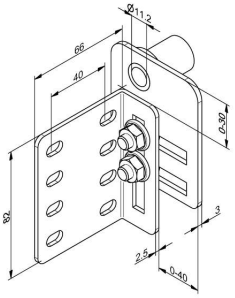

RH

Unità	: unita (1)
Confezione	: 40
Peso/unità	: 0,3 kg
Materiale	: Acciaio zincato
Marcatura	: 419SL/R FF
Dimensioni (larghezza, altezza, spessore)	: Spessore 3mm
Unità interassiale	: 40mm
Application	: RSC
Uso	: Residenziale
Disponibilità	: FFEU
Correlato	: 419CB, 574S, 419SL

Supporti rullo superiore, 01. Regolabile

419SWL

Portarullo superiore
sinistra, regolabile
bianco, RSC

Unità	: unita (1)
Confezione	: 40
Peso/unità	: 0,3 kg
Spec (B/ SS)	: RAL9016
Materiale	: Acciaio zincato
Marcatura	: 419SWL/R FF
Dimensioni (larghezza, altezza, spessore)	: 3mm
Unità interassiale	: 40mm
Application	: RS70/200/X, RSC
Uso	: Residenziale
Disponibilità	: FFEU
Correlato	: 419SL, 574S, 419CB



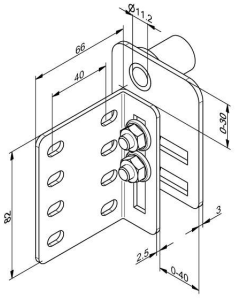

RH

419SWR

Portarullo superiore
destra, regolabile
bianco, RSC

Unità	: unita (1)
Confezione	: 40
Peso/unità	: 0,3 kg
Spec (B/ SS)	: RAL9016
Materiale	: Acciaio zincato
Marcatura	: 419SWL/R FF
Dimensioni (larghezza, altezza, spessore)	: 3mm
Unità interassiale	: 40mm
Application	: RS70/200/X, RSC
Uso	: Residenziale
Disponibilità	: FFEU
Correlato	: 419SR, 574S, 419SWL



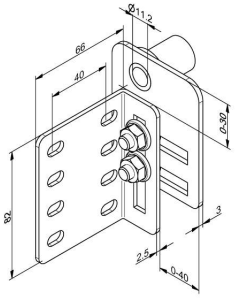

RH

Supporti rullo superiore, 02. Non regolabile

417

Supporto rullo superiore
LHR, RES200, RXF
albero rullo di scorrimento 11mm

Unità	: unita (1)
Confezione	: 100
Peso/unità	: 0,22 kg
Materiale	: Acciaio zincato
Dimensioni (larghezza, altezza, spessore)	: Spessore 2,5 mm
Uso	: Industriale, residenziale
Disponibilità	: FFEU
Correlato	: 417W, 574-60, 1055BV



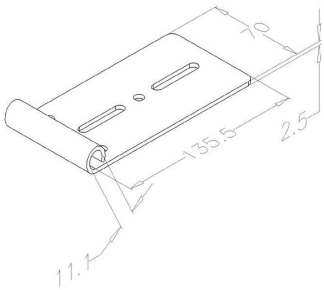

Supporti rullo superiore, 02. Non regolabile

417S

Supporto rullo superiore
zincato, RES200, RXF
albero rullo di scorrimento 11mm, largh = 60mm



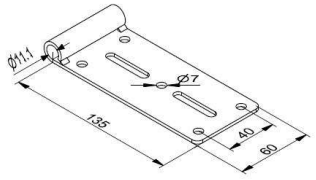

Unità	: unita (1)
Confezione	: 100
Peso/unità	: 0,19 kg
Materiale	: Acciaio zincato
Configuration	: EPCO 20mm
Massimo diametro del cavo	: 3 mm
Massimo peso del manto	: 165 kg
Dimensioni (larghezza, altezza, spessore	: Spessore 2,5mm, W=60 mm
Uso	: Residenziale
Disponibilità	: FFEU
Correlato	: 417SW, 40ES500L

417SW

Supporto rullo superiore
bianco, zincato, RES200, RXF
albero rullo di scorrimento 11mm, largh = 60mm



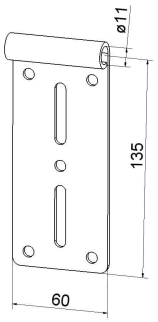

Unità	: unita (1)
Confezione	: 100
Peso/unità	: 0,19 kg
Spec (B/ SS)	: Bianco
Materiale	: Acciaio zincato
Dimensioni (larghezza, altezza, spessore	: Spessore 2,5mm, W=60 mm
Uso	: Residenziale
Disponibilità	: FFEU
Correlato	: 417S, 40ES500WL

417W

Supporto rullo superiore
bianco, zincato, spaazio superiore basso
albero rullo di scorrimento 11mm



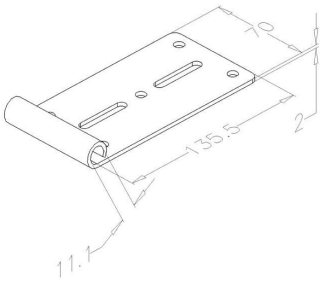

Unità	: unita (1)
Confezione	: 100
Peso/unità	: 0,2 kg
Spec (B/ SS)	: Bianco
Materiale	: Acciaio zincato, verniciato RAL9016
Marcatura	: 417W FF
Dimensioni (larghezza, altezza, spessore	: Spessore 2,5mm
Uso	: Residenziale
Disponibilità	: FFEU
Correlato	: 417SW, 574RES

Supporti rullo superiore, 02. Non regolabile

418LH

Supporto rullo superiore
zincato, RES70, RXR
sinistra

Unità	: unita (1)
Confezione	: 50
Peso/unità	: 0,2 kg
Materiale	: Acciaio zincato
Dimensioni (larghezza, altezza, spessore)	: Spessore 2,5mm
Uso	: Residenziale
Disponibilità	: FFEU
Correlato	: 418SL, 419SL, 576



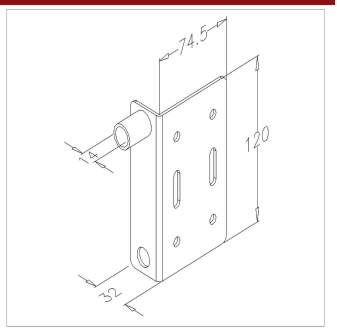

418RH

Supporto rullo superiore
zincato, RES70, RXR
destra

Unità	: unita (1)
Confezione	: 50
Peso/unità	: 0,2 kg
Materiale	: Acciaio zincato
Dimensioni (larghezza, altezza, spessore)	: Spessore 2,5mm
Uso	: Residenziale
Disponibilità	: FFEU
Correlato	: 418SR, 419SR, 576



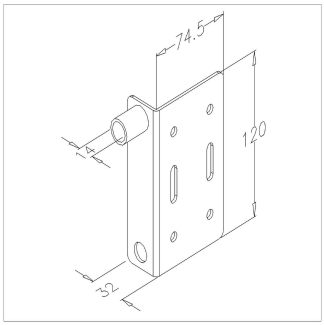

418SL

Supporto rullo superiore
zincato, RES70, RXR
W= 60mm, sinistra

Unità	: unita (1)
Confezione	: 100
Peso/unità	: 0,17 kg
Materiale	: Acciaio zincato
Dimensioni (larghezza, altezza, spessore)	: Spessore 2,5mm, W=60 mm
Uso	: Residenziale
Disponibilità	: FFEU
Correlato	: 418LH, 419SL, 576



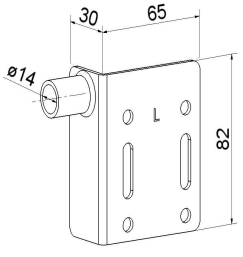

LH

Supporti rullo superiore, 02. Non regolabile

418SR

Supporto rullo superiore
zincato, RES70, RXR
W= 60mm, destra

Unità	: unita (1)
Confezione	: 100
Peso/unità	: 0,17 kg
Materiale	: Acciaio zincato
Dimensioni (larghezza, altezza, spessore)	: Spessore 2,5mm, W=60 mm
Uso	: Residenziale
Disponibilità	: FFEU
Correlato	: 418RH, 419SR, 576



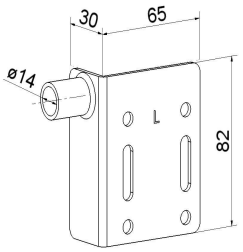

LH

418SWL

Supporto rullo superiore
bianco, zincato, RES70, RXR
W= 60mm, sinistra

Unità	: unita (1)
Confezione	: 100
Peso/unità	: 0,17 kg
Spec (B/ SS)	: Bianco
Materiale	: Acciaio zincato, verniciato RAL9016
Dimensioni (larghezza, altezza, spessore)	: Spessore 2,5mm, W=60 mm
Uso	: Residenziale
Disponibilità	: FFEU
Correlato	: 418WLH, 419SWL, 576



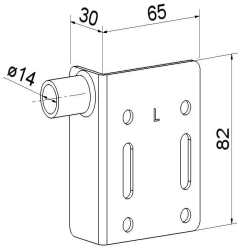

418SWR

Supporto rullo superiore
bianco, zincato, RES70, RXR
W= 60mm, destra

Unità	: unita (1)
Confezione	: 100
Peso/unità	: 0,17 kg
Spec (B/ SS)	: Bianco
Materiale	: Acciaio zincato, verniciato RAL9016
Dimensioni (larghezza, altezza, spessore)	: Spessore 2,5mm, W=60 mm
Uso	: Residenziale
Disponibilità	: FFEU
Correlato	: 418WRH, 419SWR, 576



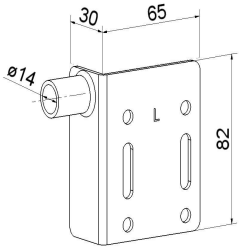

Supporti rullo superiore, 02. Non regolabile

418WLH

Supporto rullo superiore
bianco, zincato, RES70, RXR
sinistra

Unità	: unita (1)
Confezione	: 50
Peso/unità	: 0,2 kg
Spec (B/ SS)	: Bianco
Materiale	: Acciaio zincato, verniciato RAL9016
Dimensioni (larghezza, altezza, spessore)	: Spessore 2,5mm
Uso	: Residenziale
Disponibilità	: FFEU
Correlato	: 418SWL, 1055CAP10, 576



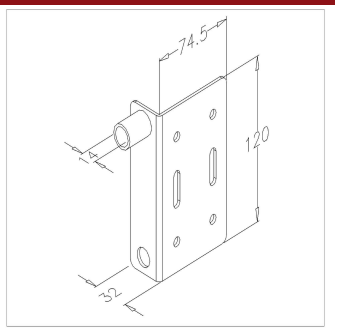

418WRH

Supporto rullo superiore
bianco, zincato, RES70, RXR
destra

Unità	: unita (1)
Confezione	: 50
Peso/unità	: 0,2 kg
Spec (B/ SS)	: Bianco
Materiale	: Acciaio zincato, verniciato RAL9016
Dimensioni (larghezza, altezza, spessore)	: Spessore 2,5mm
Uso	: Residenziale
Disponibilità	: FFEU
Correlato	: 418SWR, 1055CAP10, 576



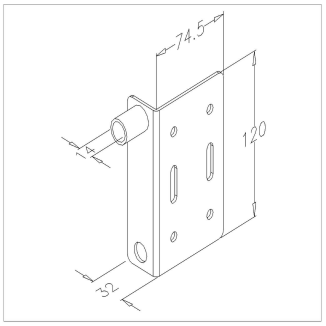

TS417L *novità!*

Supporto rullo superiore
RSC-T 2.0, 40mm panel
Left

Unità	: unita (1)
Confezione	: 48
Peso/unità	: 0,24 kg
Materiale	: Galvanised steel
Configuration	: Part of RSC-T 2.0 system
Marcatura	: TS417L
Massimo peso del manto	: 126 kg
Application	: Use in RSC-T 2.0 system
Function	: Enables the cable to run besides the panel without touching the carrier.
CE-safety	: x
Uso	: Residenziale
Disponibilità	: FFEU



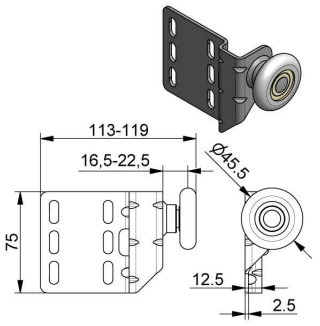

Supporti rullo superiore, 02. Non regolabile

TS417R *novità!*

Supporto rullo superiore
RSC-T 2.0, 40mm panel
Right



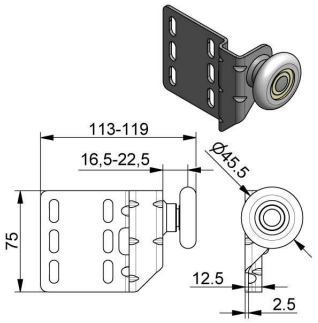

Unità	: unita (1)
Confezione	: 48
Peso/unità	: 0,24 kg
Action	: Available per 1-4-2016!
Materiale	: Galvanised steel
Configuration	: Part of RSC-T 2.0 system
Marcatura	: TS417R
Massimo peso del manto	: 126 kg
Application	: Use in RSC-T 2.0 system
Function	: Enables the cable to run besides the panel without touching the carrier.
CE-safety	: x
Uso	: Residenziale
Disponibilità	: FFEU

Supporti rullo superiore, 03. Diversi

418BUS

Anello nylon
per 418(S)LH/RH



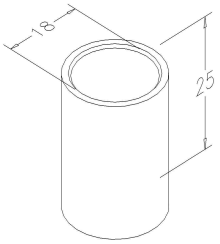

Unità	: unita (1)
Confezione	: 100
Peso/unità	: 0,01 kg
Materiale	: Plastica
Uso	: Residenziale
Disponibilità	: FFEU
Correlato	: 418LH, 418SL, 576

419CB

Anello nylon
per 419S(W)L/R



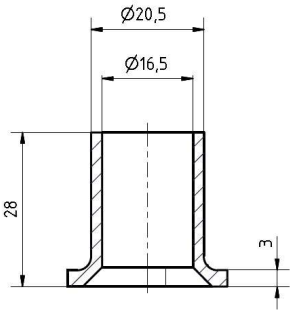

Unità	: unita (1)
Confezione	: 1.000
Peso/unità	: 0,004 kg
Marcatura	: 419CB FF
Dimensioni (larghezza, altezza, spessore)	
Lunghezza	: 28 mm
Diametro interno	: 16,5 mm
Diametro esterno	: 20 mm
Application	: RSC
Uso	: Residenziale
Disponibilità	: FFEU
Correlato	: 419SL, 419SWL, 574S

Tamburi, 01. Residenziale

FF05NL12

Tamburo cavo
sistema normale, H. max. 3730mm
albero 1", max. 340kg, 0,5-SW



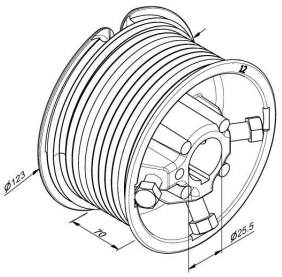

Unità	: coppia (2)
Confezione	: 18
Peso/unità	: 0,8 kg
Materiale	: Alluminio
Numero giri di sicurezza	: 0,5
Marcatura	: Rosso = Sinistra, Nero = Destra
Massimo diametro del cavo	: 4,0 mm
Massimo peso del manto	: 340 kg
Diametro interno	: 25,5 mm
Diametro esterno	: 121 mm
Function	: Cavo fornito con terminale (redancia in aluminio)può essere agganciato sulla camera del tamburo. Tamburo fissato direttamente sul alberto tramite 2x3/8inch bulloni (esagono)
Uso	: Residenziale
Disponibilità	: FFEU
Correlato	: 702-4000Z, VL/R-PP

FF05NL8

Tamburo cavo
sistema normale, H. max. 2440mm (0,5 v.)
albero 1", max. 240kg



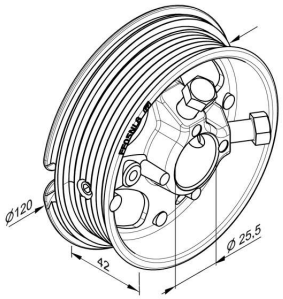

Unità	: coppia (2)
Confezione	: 30
Peso/unità	: 0,47 kg
Materiale	: Alluminio
Numero giri di sicurezza	: 0,5
Marcatura	: RH, LH
Massimo diametro del cavo	: 3 mm
Massimo peso del manto	: 240 kg
Diametro interno	: 25,5 mm
Diametro esterno	: 120 mm
Application	: Replaces FF0402
Function	: Max. H di apertura con 2 giri di sicurezza 1950mm. Cavo fornito con terminale (redancia in aluminio)può essere agganciato sulla camera del tamburo. Tamburo fissato direttamente sul alberto tramite 2 viti M8 ai lati
Uso	: Residenziale
Disponibilità	: FFEU
Correlato	: FF05NL8E, FFNL10, 656STL

FF05NL8E

Tamburo cavo
sistema normale, H. max. 2440mm (0,5 v.)
albero 1", max. 240kg, EU-type



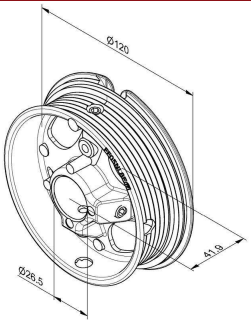

Unità	: coppia (2)
Confezione	: 30
Peso/unità	: 0,42 kg
Spec (B/ SS)	: RSC
Materiale	: Alluminio
Numero giri di sicurezza	: 0,5
Marcatura	: RH, LH
Massimo diametro del cavo	: 3 mm
Massimo peso del manto	: 240 kg
Diametro interno	: 25,5 mm
Diametro esterno	: 120 mm
Function	: Max. H di apertura con 2 giri di sicurezza 1950mm. Cavo fornito con terminale (redancia in aluminio)può essere agganciato sulla camera del tamburo. Tamburo fissato direttamente sul alberto tramite 2 viti M8 ai lati
Uso	: Residenziale
Disponibilità	: FFEU
Correlato	: FF05NL8, FFNL10, 656SL

Tamburi, 01. Residenziale

FFNL10

Tamburo cavo
sistema normale, H. max. 2845mm (0,5 v.)
albero 1", max. 320kg



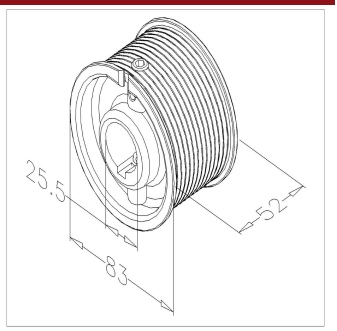

Unità	:	coppia (2)
Confezione	:	25
Peso/unità	:	0,5 kg
Materiale	:	Alluminio
Numero giri di sicurezza	:	0,5
Marcatura	:	Rosso = Sinistra, Nero = Destra
Massimo diametro del cavo	:	3 mm
Massimo peso del manto	:	320 Kg
Diametro esterno	:	84 mm
Application	:	RSC 160mm
Function	:	Ideale per porte residenziali, molle anteriori per un architrave ridotto. Cavo non regolabile. Regolazione con bullone M8 come altri tamburi. Adatto a albero tubolare con setscrew
Uso	:	Industriale, residenziale
Disponibilità	:	FFEU
Correlato	:	FF05NL8E, FF200, 563SCL

To get 1.000 different products in a catalogue is one challenge.....









...to get them from stock, in 5 days, to you, is another.

FlexiForce offers over 1.000 different hardware products. On stock, in distribution centres in the Netherlands, Hungary, Spain, China and Italy. Ready for pick-up in 5 days. Or when needed urgently, within 24 hours with **FlexiForce Xpress** service. This daily logistic effort allow our customers to gain on flexibility while saving on inventory costs. Another challenge we are ready for.

I: www.flexiforce.com
E: info@flexiforce.nl

flexiforce FF
innovations for overhead doors