FF products GB

FlexiForce Product Catalogue, Printed today: 2017/03/26

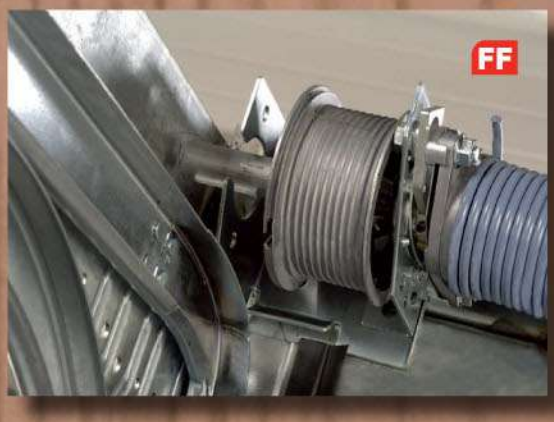



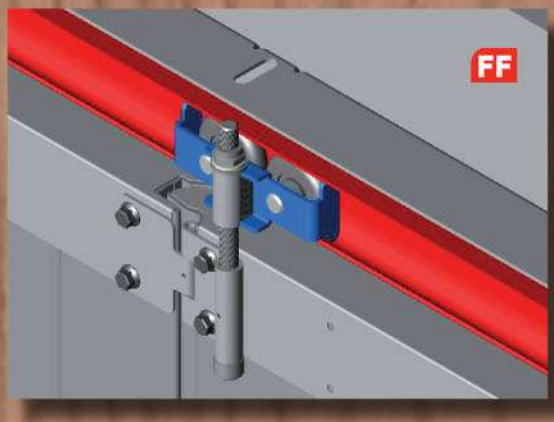



flexiforce FF
innovations for overhead doors
www.flexiforce.com

PRODUCTS TODAY

Dear customer,
Some of you might think that our latest product catalogue is the one we issued in 2004. That is not completely true. Since 2005 we have introduced an online product catalogue, available with login code, through our website: www.flexiforce.com.

In 9 languages it provides you with up-to-date (updated every week) information, pictures, drawings and application photos. Pricing, CE information, download specification and alternative products advise are included.

An ideal catalogue, because all newly introduced products are entered into the catalogue the same week, something which could not be achieved with printed catalogues.

However, listening to what our customers need, we could not ignore the growing demand for a new, printed version, of our product catalogue. So, that is what we introduce to you today, a complete, printed overview of all our products. Thanks to modern software technology, we are able to print this catalogue with "one press on a button", using the up-to-date content of our online internet catalogue. This means you will receive a printed catalogue not with a "year" indication, but with a "date printed indication". So, in fact, not "PRODUCTS 2007" which will be out-of-date the moment we print it, but "PRODUCTS TODAY".

We trust to be at your service with this new catalogue. If you have any remarks or questions, please let us know, in order for us to keep improving.

Best regards,
Flexi Force Group
Frank Goedhart
Group marketing manager
frgo@flexiforce.nl



FlexiForce TODAY

FlexiForce is an entirely independent Dutch company with subsidiary companies in the Netherlands (Barneveld), Hungary (Hajdùböszörmeny), Spain (Oliva), Italy (Alfianello) and China (Wuxi) and sales representation in the USA and Africa. With the logo pay-off "Innovations for overhead doors", FlexiForce wants to confirm her expertise in designing, manufacturing and distributing hardware components and systems for residential and industrial overhead doors.

FlexiForce subsidiaries are characterized by their regional distribution and sales function, in combination with in-house facilities for the production of torsion springs, steel profiles, curves and complete hardware sets. FlexiForce aims to meet flexibly its customers' requirements, by offering a wide range of not only standardized, but also customer-specific products. The combination of its own manufacturing facilities together with a reliable and proven suppliers' network are the basis for FlexiForce to offer you a maximum support in your business.

The FlexiForce local sales teams are for you the first point of contact for queries on delivery times, specials, CE-legislation etc. They will also assist you with technical issues on spring selections, solutions for special projects and the calculation of the correct hardware for your specific door. By telephone, fax or e-mail or a personal visit at FlexiForce or at the customer.



FF Netherlands

15.000 m² warehouse

production:
profiles
torsion springs
ind. hardware sets



FF Hungary

10.000 m² warehouse

production:
profiles
torsion springs
ind. hardware sets
bending
garage door sets



FF Iberica

2.500 m² warehouse

production:
warehouse
torsion springs

Hardware components

- Standard range industrial and residential

- On customer specifications





Hardware sets

- Sets for industrial doors on customer specifications

- Sets for garage doors

- Pre-assembled torsion springs
  pre-packed hardware boxes

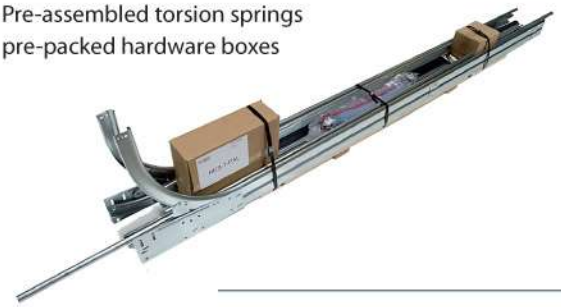

Systems for garage doors

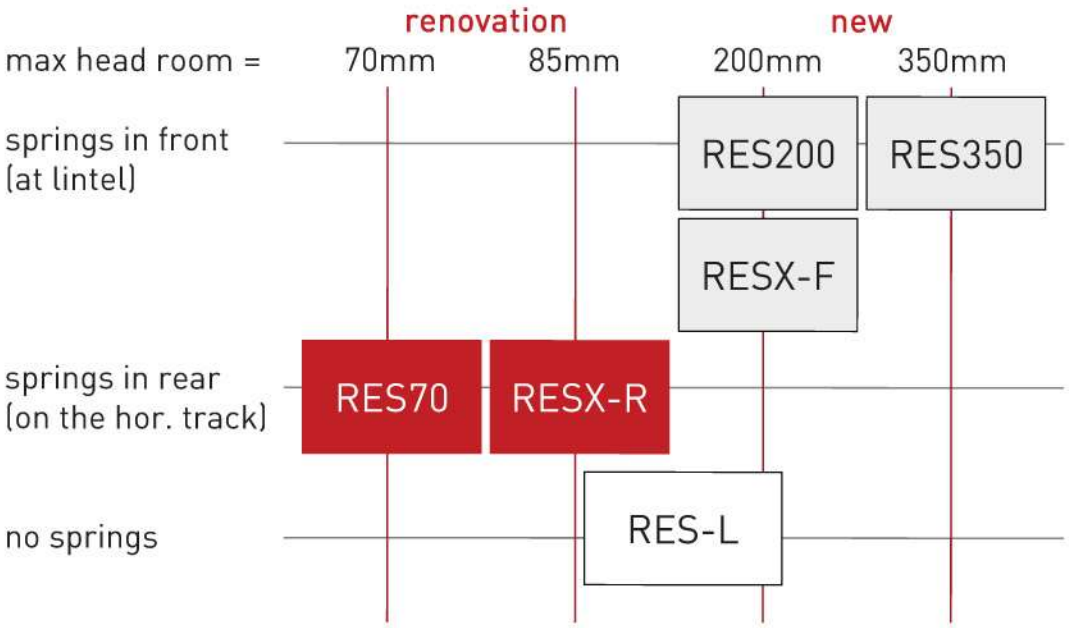



China

18.000 m² warehouse

production:
profiles
punching
bending
hardware sets
assembling,
packaging



Italia

2.000 m² warehouse

How to use this catalogue

FlexiForce offers a wide range of components for both industrial (commercial) as residential (garage) overhead doors. Containing more than 1.500 different article codes. To make it easy to find the product you are looking for, products are sorted in the following alphabetic category order:

Aluminum profiles	Chain hoists	Hinges	Shafts
Bearing plates	Couplers	Lifting cables	Spring break device
Bearings	Curves	Locks	Spring bumpers
Bottom brackets	End caps	Mounting plates	Spring fittings
Box beams	E-operators	Others	Top roller carriers
Cable break devices	Fixing materials	Pass door accessories	Torsion springs
Cable drums	Full vision	Profiles	Track connecting plates
Cable pulleys	Grips	Rollers	Windows
Cable tension sets	Hardware boxes	Seals	

These categories are divided again in sub-categories, such as for example:
Aluminium profiles
- Bottom
- Top
- Top/Bottom

This will help you to find the product if you do not know the article code. If you do know the article code, you can find the product in the automatically generated index pages, which show the product codes sorted on numeric/alphabetic order. So, 1035RES comes after 1007B, etc..

As was stated earlier, the printing of this catalogue pages is a "one-press-button" procedure. It is also possible to "filter" the product range by selecting only IND or RES products, or by selecting only "NEW" products. Contact your sales team for this.

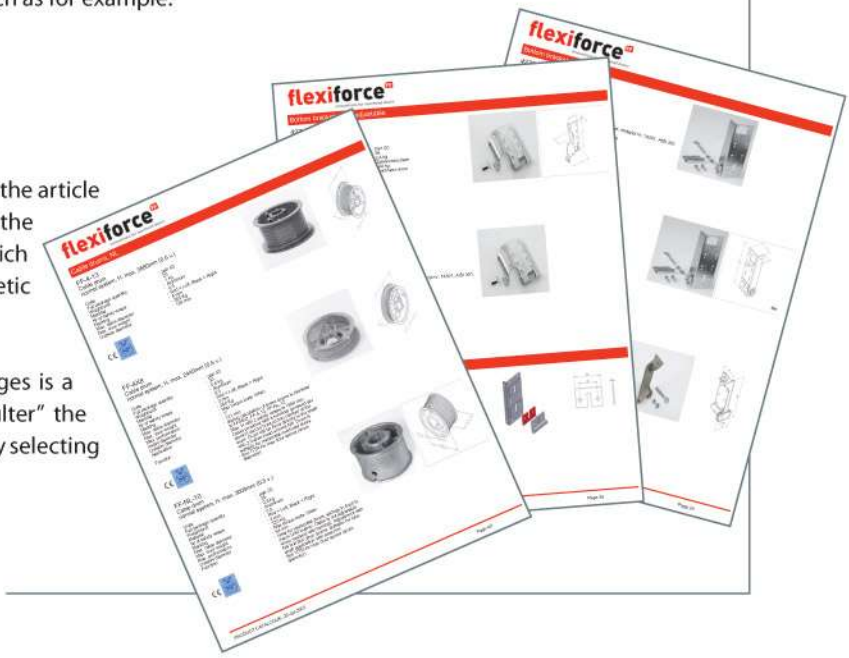

Terms and conditions

All our quotations, all orders placed with us and all contracts concluded with us are subject to the METAALUNIE CONDITIONS, filed with the registrar of the District Court of Rotterdam, as stipulated in the latest text lodged with the said court. These conditions of delivery and payment will be sent to you upon request, or download from www.flexiforce.com (downloads).

Disclaimer

All rights are reserved. Any information in this document is subject to change without further notice. The information contained in this document is provided as is and has been prepared solely for the purpose of providing information about FlexiForce Group B.V. and its products & services. This document has been compiled in good faith by FlexiForce Group B.V. However, no representation is made or warranty given, either express or implied, as to the completeness or accuracy of the information it contains. Information should always be verified before acting upon it. It must not be relied upon in connection with any investment decision. FlexiForce Group B.V. shall not be liable for any direct, incidental, consequential, indirect or punitive damages arising out of access to or use of any content of this document. All intellectual and other property rights in the information contained in this FlexiForce INFO are held by FlexiForce Group B.V. No rights of any kind are licensed or assigned or shall otherwise pass to persons accessing this information. © FlexiForce Group B.V., Barneveld, the Netherlands.

For information on opening hours, delivery times and the FlexiForce bank account numbers we are happy to refer you to our website **www.flexiforce.com.**

flexiforce FF
innovations for overhead doors

INDEX

Accoppiamenti 11
01. Regolabile 11
02. Fisso 11
03. Transizioni misure alberi 13
Alberi 14
03. Tubolari scanalati, 3mm 14
05. Massiccio, zincato 18
06. Massiccio, nero 21
Automazione 23
05. Jack shaft LM3800 23
07. Residential Azzessori 24
08. Industriale, force 25
09. Industriale, Nice 37
10. Industriale, azzessori 41
11. Accessori elettronici 43
12. LED bars 50
Cavi 51
02. Sets 51
03. PP nucleo 53
04. Nucleo d'acciaio 55
05. Inossidabile 57
Cerniere 59
01. Intermedie, Metecno etc. 59
02.Intermedie, Epco 59
03. Intermedie, Kingspan 61
04. Intermedie, Industriali 62
05. Laterale, Metecno etc. 63
06. Laterale, Epco 64
07. Laterale, Kingspan 66
08. Laterale, Industrali 67
09. Slitta 70
Curva 73
01. 215G 73
03. 2F 74
04. 2G 76
05. 2H 80
06. Piastra curva 84
07. Diversi 87
Cuscinetti 87
01. Sfera 87
02. Diversi 89
Dispositivi antirottura cavo 89
01. Regolabile 89
02. Non regolabile 91
03. Diversi 92
Dispositivi antirottura molla 95
02. Industriali 95
03. Industriali, after sales 97
04. Diversi 99
Dispositivo tensione cavo 101
01. Sets 101
Diversi 103
01. Collare 103
02. Chiavetta 104
03. Etichette 107
04. Supporto binario 107
06. Diversi 108
fine corsa molla 110
01. Respingente 110
Finestrini 113
04. IND 113
Full vision 119
01. REFLECTION sections IND 119
04. Profili in alluminio IND 120
05. Crea PDF 123
Profili in alluminio RES
06. Guarnizione 126
07. Diversi 127
Mandrini 128
01. Mandrini 128
Maniglie 130
01. Maniglie 130
Materiale di fissaggio 132
01.Vite 132
02. Bullone 135
03. Dado 142
04. Distanziale 143
05. Serracavo 146
06. Redancia 149
07. Clip 150
08. Piastre 150
09. Dente di attacco 152
Molle di torsione 153
01. Verniciate 153
02. Zincato 196
03. Naturale 200
04. Diversi 214
Montanti d´angolo 217
05. Singolo (M), Metecno 217
06. Singolo (M), Epco 219
07. Singolo (M), Kingspan 221
10. Doppio (L), Epco 223
11. Doppio (L), Kingspan 225
13. Singolo, industriali 227
14. Doppio, industriali 229
16. Singolo (M), ThyssenKrupp 230
paranchi 231
01. Paranchi 231
02. Diversi 232
Piastre d´appoggio 233
01. Laterale 233
02. Intermedie 236
04. Piastre 237
05. Diversi 243
Piastre di base 244
01. Regolabile 244
02. Non regolabile 246
03. Diversi 247
Piastre di montaggio 247
01. Squadra 247
02. Scassinatore 248
03. Piastra triangolare 249
04. Piastra laterale 251
05. Diversi 252
Porticina pedonale 254
01. Fermaporta 254
02. Profili in alluminio IND 256
03. Serratura IND 259
04. SafeStep/SideStep 260
05. SideStep/DoubleStep 270
06. Serratura SafeStep 275
07. Serratura a frizione 277
Profili 279
02. Angolare Verticale 2mm 279
03. Angolare Verticale - Others 283
05. Guide 2,0mm 284
06. Binario di scorrimento 3" 288
07. Profilo a C 289
08. Profilo di sospensione 293
09. Perforato 297
10. Profili omega 299
11. Diversi 307
Profili di tenuta 308
01. Floor 308
02. Inferiore 309
03. Laterale - 1085 312
04. Laterale - 1088 317
05. Laterale - others 320
06. Isolamento termico 321
07. Superiore 327
Profili in alluminio 329
02. Superiore/ Inferiore 329
03. Others 334
Pulegge cavo 336
01. Pulegge 336
02. DS/IND 338
03. Diversi 340
RSC(-T) guide assemblate 341
13. Coperchio 341
Rulli di scorrimento 342
01. Rullo 342
02. Doppio 347
03. Diversi 348
Serrature 348
01. Residenziale 348
02. Industriali 349
03. Chiavistello 352
04. Diversi 353
Strumenti 354
01. Molle 354
02. Pinza bloccacav / tagliacavi 357
03. Diversi 359
Supporti binario 360
01. Inossidabile 360
02. Acciaio 361
Supporti rullo superiore 368
01. Regolabile 368
02. Non regolabile 369
Tamburi 370
01. Residenziale 370
02. Industriali - NL 370
03. Industriali - HL 372
04. Industriali - VL 373
Travi composte 375
01. Tubo 375
02. Diversi 379

RICERCA PRODOTTI PER CODICE ARTICOLO

1003B	135
1005F	142
1006B	135
1006B12	136
1006B304	136
100K-6000	375
100K-7000	375
100KCAP	379
1014B	136
1017B	137
1025-200	293
1026N1	150
1026N1B	151
1027N7B	151
1029D	132
1030	308
1030BOX5	308
1031-6000	329
1032END-3000	256
1032END-6000	256
1032RUB	257
1033A1	260
1033A2	260
1033AL3000	270
1033B	261
1033K2500	270
1033KF2500	271
1033LBN3000	261
1033LBR	261
1033LC2500	271
1033LD3100	262
1033LDF2500	271
1033LDU-2500	272
1033LDUF-2500	272
1033LRS	262
1033LS3100	262
1033PLS-3000	263
1033PS-3050	263
1033U-3000	257
1033U-6000	257
1034-OSE	43
1034BSN	254
1034CLM	275
1034FLN	255
1034FS	255
1034FX	255
1034HI	263
1034HS	264
1034KCAPS	264
1034KIT	258
1034KLCAPS-R	277
1034LIL500R	278
1034LK1L	278
1034LK1R	278
1034LOCK	259
1034MCAPS	264
1034MLCAPS-L	279
1034N	258
1034PB	275
1034PBIN	276
1034PG	276
1034PGH	276
1034PGL	259
1034PGR	259
1034RN	258
1034S	256
1034TCAPS	265
1035	309
1035L	265
1035QSE	309
1035QSE60	310
1035SR	310
1036	327
1036-36	328
1036-52	328
1036DN	328
1037	311
1038-4040	329
1038-42-4040	329
1038-42-5050	330
1038-42-6090	330
1038-5050	330
1038-60-6090	331
1038-6090	331
1038-80-4040	331
1038-80-5050	332
1038-80-6090	332
1038H4040	332
1038H5050	333
1038H6090	333
1038HW5050	333
1038HW6090	334
1039	311
1039-52	311
1039-55	312
1039-95	312
1040-6090	334
1040REGL-M	92
1041L-01	265
1041L3000M	266
1041L3050	266
1041L5050	266
1041LE1000	267
1041LT	267
1041LTB3050	267
1041LTB5050	268
1041TB3000	272
1041U3050	268
1044	152
1045	150
1046	150
1047	152
1049M	273
1049MBS	273
1049TRS	273
1051D38	132
1052BV	132
1052D	133
1053BV	133
1053BV-RVS	133
1053D	134
1055BV	134
1055BV-RVS	134
1055CAP10	137
1055D	135
1056	108
1056B	109
1057B16	137
1058B	138
1058F	142
1060	138
1062B	138
1062B-RVS	139
1062BF	139
1062BF12	139
1062BS	274
1062M	142
1062M-RVS	143
1062MS	274
1063	359
1064PVC3000	214
1065	103
1065-125	103
1065NYL	103
1065P	215
1065PVC3000	215
1065S	104
1065S125	104
1066TB	140
1068M	143
1070B35	140
1070BF	140
1071B	141
1071BF	141
1072B	141
1075PN	215
1075PVC3000	216
1078D	216
1078P1-3000	216
1078PVC-3000	217
1085-2010	312
1085-2135	313
1085-2260	313
1085-2360	313
1085-2510	314
1085-3060	314
1085-3660	314
1085-4060	315
1085-4260	315
1085-4560	315
1085-5060	316
1085-5560	316
1085-6000	316
1085RB2035	321
1085RB2160	322
1085RB2285	323
1085RB2410	324
1085RB2535	325
1085RB2785	326
1086R	320
1088-2010	317
1088-2260	317
1088-2490	317
1088-3060	318
1088-3660	318
1088-4560	318
1088-5060	319
1088-6000	319
1088I	319
1088IT-4060	326
1088IT-5060	327
1088IT-6000	327
1094-40-4560	320
1094-40-6000	320
110CAP	299
110S10020	299
110S6520	299
110S7020	300
110S7520	300
110S8020	300
110S8520	301
110S9020	301
120K-4000	375
120K-7000	376
120K-9000	376
120SC10020	301
120SC6520	302
120SC8020	302
120SCAPL	302
120SCAPR	303
13155	288
13236	87
16200LM	43
2050-8	143
2065	144
2066-05	144
2066-07	144
2066-10	145
2076-05	145
2076-07	145

RICERCA PRODOTTI PER CODICE ARTICOLO

2076-10	146
2090	252
2090L	151
2101	252
2101N	252
2101S	253
215C-B3000	289
215C-B4500	289
215C-B6500	289
215G0582-300-01	73
215G1500-380-01	74
2245	113
2300	113
2339CL	113
2340G	114
2370	114
2375	114
2380TC1	115
2390	115
2397	115
2397SN	116
2400-90	116
2400-90SN	116
2410	117
2415NA	117
2420	117
2425	118
2445	118
2450NA	118
2602	253
2605SZL	248
2605SZR	249
2633	274
2F1500-380-02	74
2F3000-380-02	74
2F3500-380-02	75
2F4500-380-02	75
2F5000-380-02	75
2FSS1500-380-02	76
2G1500-380-02	76
2G1500-380-05	76
2G380A0	77
2G380A10	77
2G380A15	77
2G380A20	78
2G380A25	78
2G380A30	78
2G380A35	79
2G380A40	79
2G380A5	79
2H1500-250	80
2H1500-300	80
2H1500-300LHR	80
2H1500-380	81
2H1500-380-03	81
2H3000-250	81
2H3000-300	82
2H3000-380	82
2H3500-380	82
2H3750-380	83
2H4000-380	83
2H4250-380	83
2H4500-380	84
2H5000-380	84
2V2500	284
2V3000	284
2V3500	285
2V3750	285
2V4000	285
2V4250	286
2V4500	286
2V5000	286
2V5500	287
2V6000	287
2V6500	287
2V7000	288
2VSS6000	288
300PB	41
300SB	243
3010	249
3021H	247
3021HL	248
3022S	248
3086C	236
3086S	233
30B20-3000	297
30B20-3000-S	297
3111C	236
3111FL	233
3111FR	233
3111S	234
3127C	237
3127FL	234
3127FR	234
3127S	235
315-4B	237
315-4BOM	238
315-4N	238
3152C	237
3152FL	235
3152FR	235
3152S	236
316-4B	238
316-4BOM	239
316-4N	239
317-4B	239
317-4BOM	240
317-4N	240
318-4B	240
318-4BOM	241
318-4C	241
318-4CP	241
318-4N	242
320-4	242
325B	243
342L	249
342R	250
355CONS	250
355L	250
355R	251
355STRI	379
35U120	379
35U300-LH	253
35U300-RH	254
35U40	380
35U80	380
370AF	244
40B25-3000	297
40B25-3000-S	298
40E488	227
40E500	227
40E610	227
40E610W	228
40E732	228
40ED500	229
40ED610	229
40EL500L	225
40EL500R	226
40EL610L	226
40EL610R	226
40EM500L	221
40EM500R	221
40EM500WL	221
40EM500WR	222
40EM610L	222
40EM610R	222
40EM610WL	223
40EM610WR	223
40FM500WL	217
40FM500WR	218
40FM610WL	218
40FM610WR	218
40PL500L	223
40PL500R	224
40PL555L	224
40PL555R	224
40PL610L	225
40PL610R	225
40PM500L	219
40PM500R	219
40PM555L	219
40PM555R	220
40PM610L	220
40PM610R	220
40U60	380
40YM500L	230
40YM500R	230
40YM610L	230
40YM610R	231
415-304	368
415CZ	368
417	369
417-304	369
420CZW10R	63
420HZ10R	59
420HZW10R	59
420RZ10R	63
420RZW10R	64
421H304	59
422CZ10R	64
422CZW10R	64
422H304	60
422HZ	60
422HZW	60
422R304	65
422RZ10R	65
422RZW10R	65
423DZ	70
425HD	244
426CZ10R	66
426CZW10R	66
426HZ	61
426HZ-304	61
426HZW	61
426RZ-304-10R	66
426RZ10R	67
427S-304	244
427SX	245
428TAI	245
428TAI-S	245
429	246
429S	246
429S-304	246
437	247
440	91
440-3	91
440-600	91
440CAPL	93
440CAPR	93
440HD	92
440LHR	92
440LOCK	93
440REGL	89
440REGL-1040	90
440S	90
440SWL	94
440SWR	94
444	90
444CAPL	94
444CAPR	95

RICERCA PRODOTTI PER CODICE ARTICOLO

445SW	95
446Z	70
447-304	71
447DOUB	71
447STR	71
447Z	72
450BZ	369
450C304	67
450CZ	67
450CZ10	68
450CZ10REV	68
450CZ50	68
450DS	69
450H304	62
450HLS	268
450HLSI	269
450HSKE	269
450HZ	62
450HZ10	62
450HZ50	63
450RZ	69
450RZ10	69
450RZ10REV	70
450STR	72
450SZ	72
450SZB	73
450SZW	73
48SU2000	294
48SU3000	294
48SU4500	294
48SU6000	295
4H6000	307
503-PP	53
503-PP-250	53
503F	55
503F250	55
503RVS-250	57
504-PP	53
504-PP-250	54
504F	56
504F250	56
504RVS-250	58
505-PP	54
505-PP-250	54
505F	56
505F250	57
505RVS-250	58
506-PP-250	55
506F250	57
506RVS-250	58
508	146
509	146
50B30-3000	298
50B30-3000-S	298
50SU1500	295
50SU2750	295
50SU3000	296
50SU4500	296
50SU6000	296
510	147
511	147
511SC	357
513	147
513BFN	358
514	148
515	148
516	148
518	149
519	149
521	149
530H	358
531	358
532AC	359
551	336
554-100	336
554-140	336
557	337
557BUS	89
566-3	251
566-3ASS	251
566-3RAIL	84
566-554-2G15	85
567-554-2GD	85
567-554-2GD-05	85
567-554-2GD-10	86
567-554-2GD-15	86
567-554-2GD-20	86
567-554-2GD-28	87
568-100CL	340
568-100CR	340
568ML	381
568SL	381
568SR	381
569U220	254
570-60	337
570-80	337
571	342
573-60	342
574-60	342
574RES	343
574RVS	343
574SSH	343
575-100	344
575-304LHR	344
575LHR	344
575SSH	345
578-12-198	345
579	345
579-11-198	346
582CEN	348
584-60	346
585-60	346
593	347
594	347
596-11	347
5C3500	290
5C3750	290
5C4000	290
5C4250	291
5C4500	291
5C4750	291
5C5000	292
5C5500	292
5C6000	292
5C6500	293
5CSS6000	293
5H5000	308
60K40-3000	376
60K40-3500	377
60K403-5000	377
60K403-7000	377
628D	275
629V	352
630D	352
632L	352
635BL	349
635BL80	350
638-40BL	350
639BL	130
640T	130
642BL	131
643BL	131
6441	131
650-40RAL	348
650-40RAL-X	348
650-40RBL	349
650-40RBL-X	349
658MR	382
65CAP	303
65S4020	303
65S4520	304
65S5020	304
65S5520	304
65S6020	305
65S6520	305
65S7020	305
65S7520	306
661E	99
661HD	100
662N	100
668-40BL	350
668BL	351
669S	351
669SW	351
670H32L	97
670H32R	98
670LH	95
670R35L	98
670R35R	98
670R40L	99
670R40R	99
670RH	96
674HOEK	100
675LH	96
675LH-125	96
675RH	97
675RH-125	97
677-67	101
680	101
685CH	101
686C	102
686CB	340
686TL	341
686TR	341
687	102
688CR	102
68SC5020	306
68SC5520	306
68SC6020	307
68SC6520	307
6901SCHA	247
699-4500Z	18
699-6000Z	19
700A-38	104
700A-75	105
700B-110	105
700B-75	105
702-3500Z	19
702-4000Z	19
702-4500Z	20
702-5000Z	20
702-5500Z	20
702-6000Z	21
702C3500	21
702C4000	21
702C4500	22
702C5000	22
702C5500	22
702C6000	23
703ST	11
704ST	11
705-125	13
705CAP	14
705GB-2750	15
705GB-3000	15
705GB-3250	15
705GB-3500	16
705GB-4000	16
705GB-4250	16
705GB-4500	17

RICERCA PRODOTTI PER CODICE ARTICOLO

705GB-5000	17
705GB-5500	17
705GB-6000	18
705GB-7000	18
705H32	13
705R35	14
705R40	14
705ST100	11
705ST60	12
706ST100	12
708S120	12
708S90	13
711A-38	106
711A-75	106
712B-75	106
717FERM	109
717FERM-BLACK	109
717SIM	110
717SIM-BLACK	110
718	110
718C	111
718EPS	111
719	111
719C	112
719EPS	112
719EPS-750	112
720-2	231
721A	231
723A25	232
723TS	232
725V	232
773E	43
808S	362
808W	362
808W-RVS	360
80E610	228
80ED610	229
80K-5000	378
80K-6000	378
80K-7000	378
80PS3000	269
80PS5000	270
810S	361
810W	362
810W-RVS	360
812S	361
812W	362
813S	361
813W	363
813W-RVS	360
815S	361
815W	362
818S	363
818W	363
860EVO	24
870	364
870-120	364
870-150	364
870-150-304	361
870-180	365
870C	365
870CH	365
870F150	366
870F90	366
870HANG	366
870KORT	367
870KORT304	361
870L	367
870V	367
870VRL	368
905A	107
907A	107
90KA6000	334
90KACAP	335
90KB	335
90KBLT	335
911A	108
913A	108
924WLKIT	42
9K4500	283
9K6500	284
9VB3500	279
9VB3750	279
9VB4000	280
9VB4250	280
9VB4500	280
9VB5000	281
9VB5500	281
9VB6000	281
9VB6500	282
9VBSS6000	282
9VL-B3000	282
9VL-B4500	283
9VL-B6500	283
A1054	127
A1D7200	120
A1E7200	120
A1EF	121
A2M7200	121
A2MF	121
A3B7200	122
A3EB7200	123
A3HB7200	123
A3KB7200	124
A3MB7200	124
A4ET7200	124
A4ETR7200	125
A4KT7200	125
A4MT7200	125
A4R7200	122
A4T7200	122
A5R7200	123
A5TR7200	126
ALD6000	127
APD6000	127
APE6000	128
ARS	126
ARU	126
C103-8805-1	353
C40-2505-1	277
C60-2525-2	260
C60-3020-2	277
C60-4505-1	353
C63-4805-01	353
CR1	341
CSPT	354
DS554HL-L	338
DS554HL-R	338
DS554VL-L	338
DS554VL-R	339
DWACC	44
DWGK11	44
FF200	128
FF263	128
FF375	129
FF375N	129
FF600N	129
FF600N125	130
FFHL120	372
FFHL164	372
FFHL164-125	372
FFHL54	373
FFNL10	370
FFNL12	370
FFNL18	371
FFNL32	371
FFNL32-125	371
FFVL11	373
FFVL18	373
FFVL18-125	374
FFVL28	374
FFVL28-125	374
FLA1-LED	44
Herkules2	45
IND-TBH	354
IND-TBL	354
IND554L	339
IND554R	339
ISTT	355
ISTT-125	355
ISTT-GO	355
ISTT-PEN-A	356
ISTT-PEN-B	356
K3-..	51
K4-..	52
K5-..	52
K6-..	52
LABEL-NO	107
LED-BAR-R	50
LED3000-WAL	51
LED5000-WAL	51
LM3800	23
OSE-1113704	45
OSE-1113926	45
OSE-A-0002	46
OSE-IR	46
OSE-KIT-BS	47
OSE-LAD1	47
OSE-LAD2	47
OSE-MAS-1	48
OSE-MAS-E	48
OSE-MPDS	48
OSE-PDSK-IND	49
OSE-SCB1	49
OSE-SIGNAL-LP	49
OSE-WL-KIT	50
REFL-INT-IND3000X610	119
REFL-INT-IND5000X610	119
REFL-INT-IND5000X610C	119
REFL-INT-IND7000X610	120
REGLOBEAM	50
SDL-NB-HKE	42
SDL-NB-HKENG	42
SDL-UST1KL	36
SDL100C	37
SDL100Q	38
SDL140C	39
SDL140Q	40
SWL070C	41
TBM200	356
TBM263	357
USA-A	87
USA-B	88
USA-C	88
USA-HD	88
USA-HD-125	89
USA8L	242
USA8R	243
VL/R-PP	217
VL100-6-2750NS	200
VL100-6-2750PS	153
VL105-6-3250NS	200
VL105-6-3250PS	154
VL110-6-3250NS	200
VL110-6-3250PS	155
VL115-6-3250NS	201
VL115-6-3250PS	156
VL45-1-3000PS	157
VL50-1-3250GS	196
VL50-1-3250NS	201

RICERCA PRODOTTI PER CODICE ARTICOLO

VL50-1-3250PS	158
VL55-1-3250GS	197
VL55-1-3250NS	201
VL55-1-3250PS	159
VL60-1-3000GS	197
VL60-1-3000NS	202
VL60-1-3000PS	160
VL65-2-3000GS	197
VL65-2-3000NS	202
VL65-2-3000PS	161
VL65-3-3250NS	202
VL65-3-3250PS	162
VL70-2-3250GS	198
VL70-2-3250NS	203
VL70-2-3250PS	163
VL70-3-3000NS	203
VL70-3-3000PS	164
VL75-3-3250NS	203
VL75-3-3250PS	165
VL75-6-3000NS	204
VL75-6-3000PS	166
VL80-3-3250NS	204
VL80-3-3250PS	167
VL80-6-3000NS	204
VL80-6-3000PS	168
VL85-3-2500NS	205
VL85-3-3000NS	205
VL85-3-3000PS	169
VL85-6-3000NS	205
VL85-6-3000PS	170
VL90-3-3000NS	206
VL90-3-3000PS	171
VL90-6-3250NS	206
VL90-6-3250PS	172
VL95-3-3250NS	206
VL95-3-3250PS	173
VL95-6-2750NS	207
VL95-6-2750PS	174
VR100-6-2750NS	207
VR100-6-2750PS	175
VR105-6-3250NS	207
VR105-6-3250PS	176
VR110-6-3250NS	208
VR110-6-3250PS	177
VR115-6-3250NS	208
VR115-6-3250PS	178
VR45-1-3000PS	179
VR50-1-3250GS	198
VR50-1-3250NS	208
VR50-1-3250PS	180
VR55-1-3250GS	198
VR55-1-3250NS	209
VR55-1-3250PS	181
VR60-1-3000GS	199
VR60-1-3000NS	209
VR60-1-3000PS	182
VR65-2-3000GS	199
VR65-2-3000NS	209
VR65-2-3000PS	183
VR65-3-3250NS	210
VR65-3-3250PS	184
VR70-2-3250GS	199
VR70-2-3250NS	210
VR70-2-3250PS	185
VR70-3-3000NS	210
VR70-3-3000PS	186
VR75-3-3250NS	211
VR75-3-3250PS	187
VR75-6-3000NS	211
VR75-6-3000PS	188
VR80-3-3250NS	211
VR80-3-3250PS	189
VR80-6-3000NS	212
VR80-6-3000PS	190
VR85-3-2500NS	212
VR85-3-3000NS	212
VR85-3-3000PS	191
VR85-6-3000NS	213
VR85-6-3000PS	192
VR90-3-3000NS	213
VR90-3-3000PS	193
VR90-6-3250NS	213
VR90-6-3250PS	194
VR95-3-3250NS	214
VR95-3-3250PS	195
VR95-6-2750NS	214
VR95-6-2750PS	196
WGD10	357
WS100	359
force100XC	25
force100XQ	26
force140XQ	27
force668LM	27
force70AC	28
force70BS	28
force70XQ	29
forceCB11	29
forceCB7	30
forceCB9	30
forceIQ	31
forceIQ-230	32
forceLC2	33
forceLD	33
forceOSE	34
forcePSE	34
forceRX4	34
forceTL	35
forceTLG	35
forceTLR	35
forceTLRG	36
forceTX4	36

Accoppiamenti, 01. Regolabile

703ST

Accoppiamento
regolabile, acciaio fuso, zincato
1", oro, L = 80mm

Unità	: unita (1)
Confezione	: 15
Peso/unità	: 0,73 kg
Materiale	: Acciaio fuso, zincato
Marcatura	: FF 703ST
Dimensioni (larghezza, altezza, spessore)	: 290 Nm max.
Uso	: Industriale, residenziale
Disponibilità	: FFEU
Correlato	: 700A-38, 705ST100, 702C4000

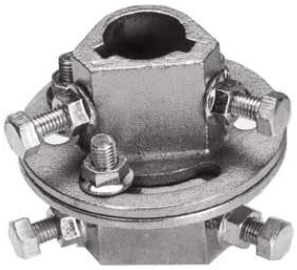

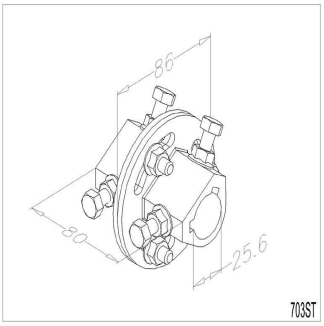

704ST

Accoppiamento
regolabile, acciaio fuso, zincato
1 1/4", argento, L = 80mm

Unità	: unita (1)
Confezione	: 14
Peso/unità	: 1,02 kg
Materiale	: Acciaio fuso, zincato
Marcatura	: FF 704ST
Diametro interno	: 31,75 mm
Uso	: Industriale
Disponibilità	: FFEU
Correlato	: 706ST100, 1065S125, 699-6000Z



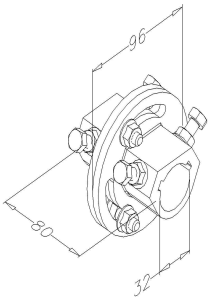

Accoppiamenti, 02. Fisso

705ST100

Accoppiamento
fisso, acciaio fuso, zincato
1", oro, L = 100mm

Unità	: unita (1)
Confezione	: 20
Peso/unità	: 0,49 kg
Materiale	: Acciaio fuso, zincato
Marcatura	: FF 705ST100
Dimensioni (larghezza, altezza, spessore)	: 326 Nm max.
Lunghezza	: 100mm
Uso	: Industriale
Disponibilità	: FFEU
Correlato	: 700A-75, 708S120, 705ST60



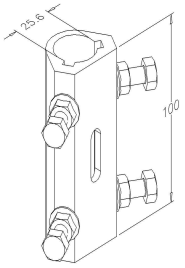

Accoppiamenti, 02. Fisso

705ST60

Accoppiamento
fisso, acciaio fuso, zincato
1", oro, L = 60mm



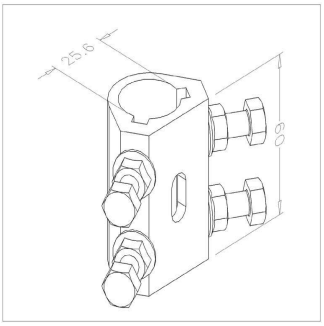

Unità	: unita (1)
Confezione	: 40
Peso/unità	: 0,51 kg
Materiale	: Acciaio fuso, zincato
Marcatura	: FF 705ST60
Dimensioni (larghezza, altezza, spessore)	: 125 Nm max.
Lunghezza	: 60mm
Diametro interno	: 25,4 mm
Uso	: Industriale
Disponibilità	: FFEU
Correlato	: 708S75, 700A-38, 705ST100

706ST100

Accoppiamento
fisso, acciaio fuso, zincato
1 1/4", argento, L = 100mm



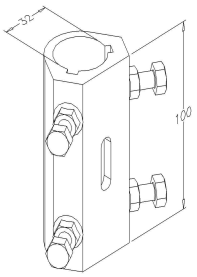

Unità	: unita (1)
Confezione	: 20
Peso/unità	: 0,73 kg
Materiale	: Acciaio fuso, zincato
Marcatura	: FF 706ST100
Dimensioni (larghezza, altezza, spessore)	: 326 Nm max.
Lunghezza	: 100mm
Diametro interno	: 32 mm
Uso	: Industriale
Disponibilità	: FFEU
Correlato	: 704ST, 699-6000Z, 1065S125

708S120

Accoppiamento
fisso, alluminio
1", L = 120mm



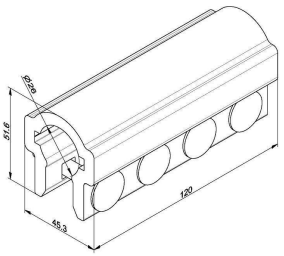

Unità	: unita (1)
Confezione	: 25
Peso/unità	: 0,41 kg
Action	: New version, replaces 708-120
Materiale	: Alluminio d'alta qualità
Massima prestazione	: Max torque bolts 35Nm
Dimensioni (larghezza, altezza, spessore)	: 326 Nm max.
Lunghezza	: 120mm
Uso	: Industriale
Disponibilità	: FFEU
Correlato	: 705ST100, 703ST, 705ST60

Accoppiamenti, 02. Fisso

708S90

Accoppiamento
fisso, alluminio
1", L = 90mm

Unità	: unita (1)
Confezione	: 25
Peso/unità	: 0,31 kg
Action	: Replaces 708-90
Materiale	: Alluminio
Marcatura	: 708S90 FF
Massima prestazione	: Torque max. bolts 35Nm
Dimensioni (larghezza, altezza, spessore)	: 290 Nm max.
Lunghezza	: 90mm
Uso	: Industriale
Disponibilità	: FFEU
Correlato	: 708S75, 705ST100, 703ST



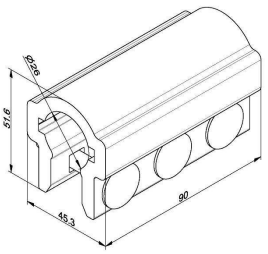

Accoppiamenti, 03. Transizioni misure alberi

705-125

Accoppiamento
fissa, acciaio fuso, zincato
1">1 1/4"

Unità	: unita (1)
Confezione	: 40
Peso/unità	: 0,39 kg
Materiale	: Acciaio fuso, zincato
Marcatura	: 705-125 FF
Massima prestazione	: Bulloni max 23Nm, acoppiamento 326Nm
Lunghezza	: 76 mm
Diametro interno	: 1"> 1 1/4" = 25,5 - 32,1 mm
Application	: installare un operatore elettrico o un paranco a catena su una porta industriale già installata con una dimensione di albero diversa, 1¼”
Uso	: Industriale
Disponibilità	: FFEU
Correlato	: 699-4500Z, 705H32



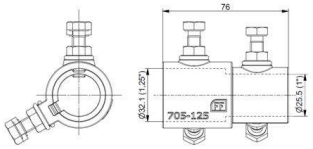

705H32

Accoppiamento
fissa, acciaio fuso, zincato
1"> Hexa 32 mm

Unità	: unita (1)
Confezione	: 40
Peso/unità	: 0,39 kg
Materiale	: Acciaio fuso, zincato
Marcatura	: 705H32 FF
Massima prestazione	: Bulloni max 23Nm, acoppiamento 326Nm
Lunghezza	: 76 mm
Diametro interno	: 1"> Hexa 32 mm mm
Application	: installare un operatore elettrico o un paranco a catena su una porta industriale già installata con una dimensione di albero diversa hexa 32mm
Uso	: Industriale
Disponibilità	: FFEU
Correlato	: 705-125, 705H32



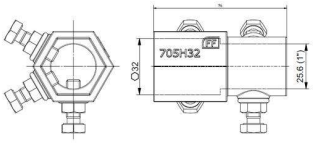

Accoppiamenti, 03. Transizioni misure alberi

705R35

Accoppiamento
fissa, acciaio fuso, zincato
1">35mm



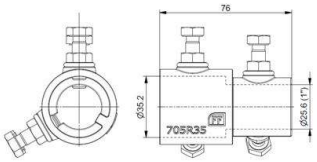

Unità	: unita (1)
Confezione	: 40
Peso/unità	: 0,41 kg
Materiale	: Acciaio fuso, zincato
Marcatura	: 705R35
Massima prestazione	: Bulloni max 23Nm, acoppiamento 326Nm
Lunghezza	: 76 mm
Diametro interno	: 1"> 35,2 mm
Application	: installare un operatore elettrico o un paranco a catena su una porta industriale già installata con una dimensione di albero diversa 35mm
Uso	: Industriale
Disponibilità	: FFEU
Correlato	: 705-125, 705H32

705R40

Accoppiamento
fissa, acciaio fuso, zincato
1">40mm



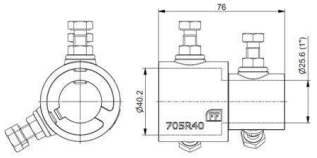

Unità	: unita (1)
Confezione	: 40
Peso/unità	: 0,44 kg
Materiale	: Acciaio fuso, zincato
Marcatura	: 705R40
Massima prestazione	: Bulloni max 23Nm, acoppiamento 326Nm
Lunghezza	: 76 mm
Diametro interno	: 1"> 40,2 mm
Application	: installare un operatore elettrico o un paranco a catena su una porta industriale già installata con una dimensione di albero diversa 40mm
Uso	: Industriale
Disponibilità	: FFEU
Correlato	: 705-125, 705R35

Alberi, 03. Tubolari scanalati, 3mm

705CAP

coperchio per albero
nero, plastica, per albero 705GB□.



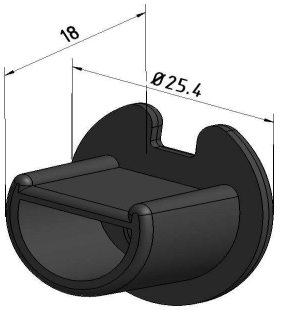

Unità	: unita (1)
Confezione	: 250
Peso/unità	: 0,04 kg
Uso	: Industriale, residenziale
Disponibilità	: FFEU
Correlato	: 705GB-3000, 705CAP, 708S90

Alberi, 03. Tubolari scanalati, 3mm

705GB-2750

Albero
tubo, 1", con scanalatura, zincato, 3mm
L = 2750mm

Unità	: unita (1)
Confezione	: 50
Peso/unità	: 4,75 kg
Materiale	: Acciaio zincato
Dimensioni (larghezza, altezza, spessore)	: Spessore 3mm
Lunghezza	: 2750 mm
Diametro esterno	: 1" (25,4 mm)
Uso	: Industriale, residenziale
Disponibilità	: FFEU
Correlato	: 702GBL2750, 705CAP, 708S90

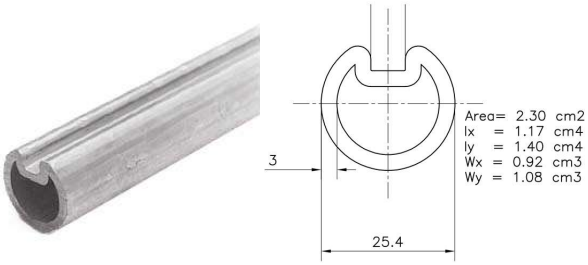

705GB-3000

Albero
tubo, 1", con scanalatura, zincato, 3mm
L = 3000mm

Unità	: unita (1)
Confezione	: 50
Peso/unità	: 5,19 kg
Materiale	: Acciaio zincato
Massimo peso del manto	: 300 Kg
Dimensioni (larghezza, altezza, spessore)	: Spessore 3mm
Lunghezza	: 3000 mm
Diametro esterno	: 1" (25,4 mm)
Uso	: Industriale, residenziale
Disponibilità	: FFEU
Correlato	: 702GBL3500, 705CAP, 708S90

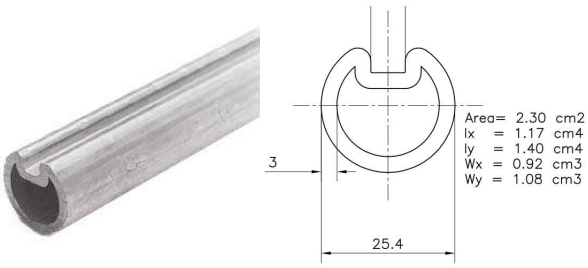

705GB-3250

Albero
tubo, 1", con scanalatura, zincato, 3mm
L = 3250mm

Unità	: unita (1)
Confezione	: 50
Peso/unità	: 5,62 kg
Materiale	: Acciaio zincato
Dimensioni (larghezza, altezza, spessore)	: Spessore 3mm
Lunghezza	: 3250 mm
Diametro esterno	: 1" (25,4 mm)
Uso	: Industriale, residenziale
Disponibilità	: FFEU
Correlato	: 702GBL3500, 705CAP, 708S90

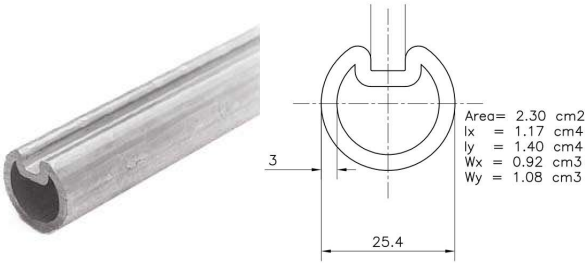

Alberi, 03. Tubolari scanalati, 3mm

705GB-3500

Albero
tubo, 1", con scanalatura, zincato, 3mm
L = 3500mm

Unità	: unita (1)
Confezione	: 50
Peso/unità	: 6,06 kg
Materiale	: Acciaio zincato
Dimensioni (larghezza, altezza, spessore)	: Spessore 3mm
Lunghezza	: 3500 mm
Diametro esterno	: 1" (25,4 mm)
Uso	: Industriale, residenziale
Disponibilità	: FFEU
Correlato	: 702GBL3500, 705CAP, 708S90

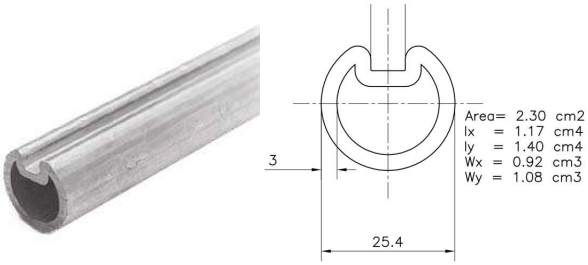

705GB-4000

Albero
tubo, 1", con scanalatura, zincato, 3mm
L = 4000mm

Unità	: unita (1)
Confezione	: 50
Peso/unità	: 6,92 kg
Materiale	: Acciaio zincato
Dimensioni (larghezza, altezza, spessore)	: Spessore 3mm
Lunghezza	: 4000 mm
Diametro esterno	: 1" (25,4 mm)
Uso	: Industriale, residenziale
Disponibilità	: FFEU
Correlato	: 702GBL6000, 705CAP, 708S90

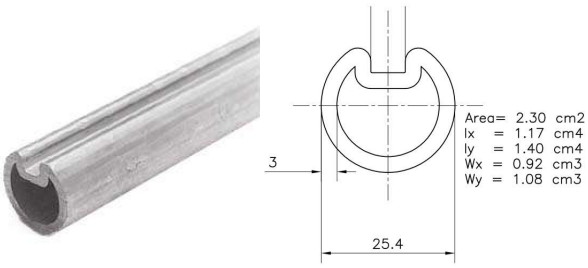

705GB-4250

Albero
tubo, 1", con scanalatura, zincato, 3mm
L = 4250mm

Unità	: unita (1)
Confezione	: 50
Peso/unità	: 7,35 kg
Materiale	: Acciaio zincato
Dimensioni (larghezza, altezza, spessore)	: Spessore 3mm
Lunghezza	: 4250 mm
Diametro esterno	: 1" (25,4 mm)
Uso	: Industriale, residenziale
Disponibilità	: FFEU
Correlato	: 702GBL6000, 705CAP, 708S90

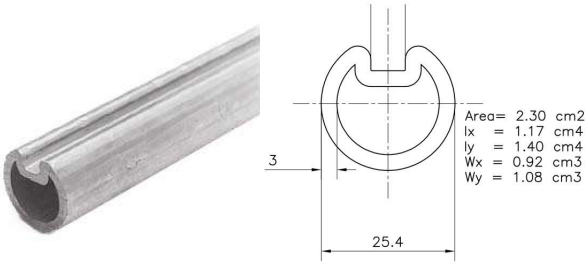

Alberi, 03. Tubolari scanalati, 3mm

705GB-4500

Albero
tubo, 1", con scanalatura, zincato, 3mm
L = 4500mm

Unità	: unita (1)
Confezione	: 50
Peso/unità	: 7,79 kg
Materiale	: Acciaio zincato
Dimensioni (larghezza, altezza, spessore)	: Spessore 3mm
Lunghezza	: 4500 mm
Diametro esterno	: 1" (25,4 mm)
Uso	: Industriale, residenziale
Disponibilità	: FFEU
Correlato	: 702GBL6000, 705CAP, 708S90

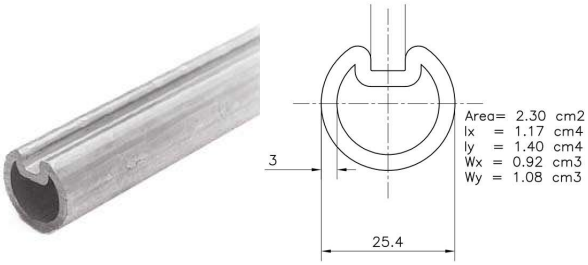

705GB-5000

Albero
tubo, 1", con scanalatura, zincato, 3mm
L = 5000mm

Unità	: unita (1)
Confezione	: 50
Peso/unità	: 8,65 kg
Materiale	: Acciaio zincato
Dimensioni (larghezza, altezza, spessore)	: Spessore 3mm
Lunghezza	: 5000 mm
Diametro esterno	: 1" (25,4 mm)
Uso	: Industriale, residenziale
Disponibilità	: FFEU
Correlato	: 702GBL6000, 705CAP, 708S90

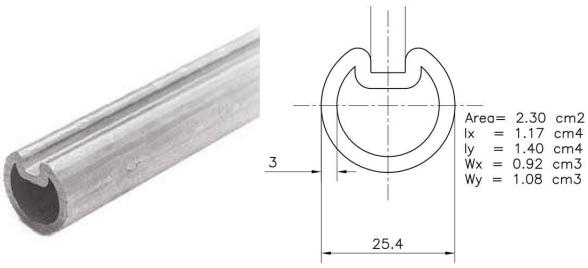

705GB-5500

Albero
tubo, 1", con scanalatura, zincato, 3mm
L = 5500mm

Unità	: unita (1)
Confezione	: 50
Peso/unità	: 9,52 kg
Materiale	: Acciaio zincato
Dimensioni (larghezza, altezza, spessore)	: Spessore 3mm
Lunghezza	: 5500 mm
Diametro esterno	: 1" (25,4 mm)
Uso	: Industriale, residenziale
Disponibilità	: FFEU
Correlato	: 702GBL6000, 705CAP, 708S90

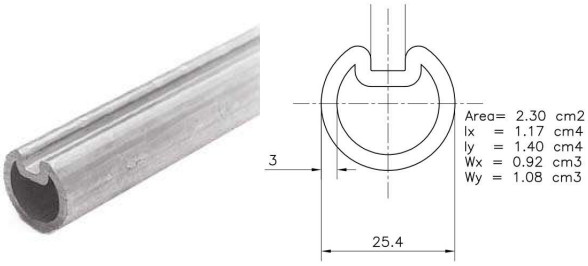

Alberi, 03. Tubolari scanalati, 3mm

705GB-6000

Albero
tubo, 1", con scanalatura, zincato, 3mm
L = 6000mm

Unità	: unita (1)
Confezione	: 50
Peso/unità	: 10,38 kg
Materiale	: Acciaio zincato
Dimensioni (larghezza, altezza, spessore)	: Spessore 3mm
Lunghezza	: 6000 mm
Diametro esterno	: 1" (25,4 mm)
Uso	: Industriale, residenziale
Disponibilità	: FFEU
Correlato	: 702GBL6000, 705CAP, 708S90

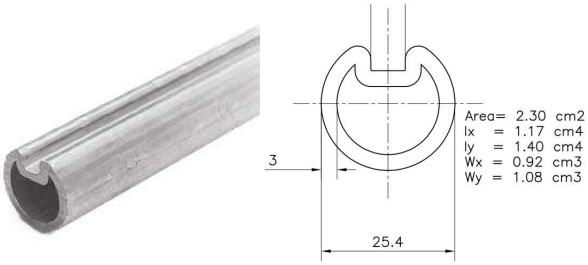

705GB-7000

Albero
tubo, 1", con scanalatura, zincato, 3mm
L = 7000mm

Unità	: unita (1)
Confezione	: 50
Peso/unità	: 12,11 kg
Materiale	: Acciaio zincato
Dimensioni (larghezza, altezza, spessore)	: Spessore 3mm
Lunghezza	: 7000 mm
Diametro esterno	: 1" (25,4 mm)
Uso	: Industriale, residenziale
Disponibilità	: FFEU
Correlato	: 705GB-3500, 705CAP, 708S90

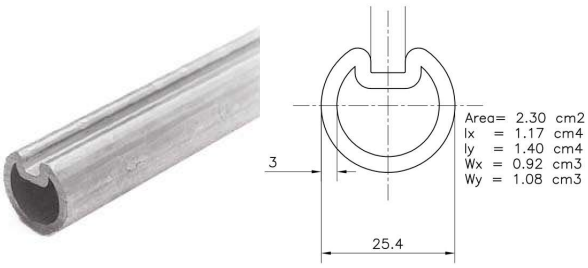

Alberi, 05. Massiccio, zincato

699-4500Z

Albero
pieno 1 1/4", con scanalatura, zincato
L = 4500mm

Unità	: unita (1)
Confezione	: 25
Peso/unità	: 27,09 kg
Action	: New! 699GB4500!
Materiale	: Acciaio solido, Zincato
Dimensioni (larghezza, altezza, spessore)	: 1 1/4""
Lunghezza	: 4500 mm
Diametro esterno	: 1 1/4" (31,75 mm)
Uso	: Industriale
Disponibilità	: FFEU
Correlato	: 1065S125, USA-HD-125

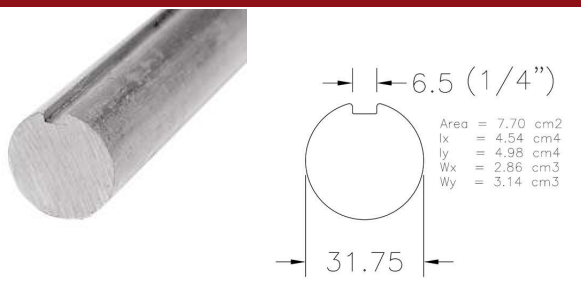

Alberi, 05. Massiccio, zincato

699-6000Z

Albero
massiccio, 1 1/4", con scanalatura, zincato
L = 6000mm

Unità	: unita (1)
Confezione	: 25
Peso/unità	: 36,12 kg
Action	: New! 699GB6000!
Materiale	: Acciaio solido, Zincato
Dimensioni (larghezza, altezza, spessore)	: 1 1/4""
Lunghezza	: 6000 mm
Diametro esterno	: 1 1/4" (31,75 mm)
Uso	: Industriale
Disponibilità	: FFEU
Correlato	: USA-HD-125, 704ST



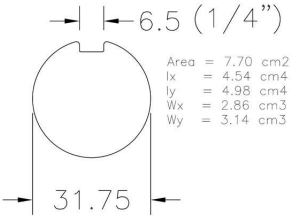

702-3500Z

Albero
pieno 1", con scanalatura, zincato
L = 3500mm

Unità	: unita (1)
Confezione	: 25
Peso/unità	: 13,3 kg
Materiale	: Acciaio solido, Zincato
Dimensioni (larghezza, altezza, spessore)	: 1""
Lunghezza	: 3500 mm
Diametro esterno	: 1" (25,4 mm)
Uso	: Industriale
Disponibilità	: FFEU
Correlato	: 702-4000Z, 700A-38, USA-B



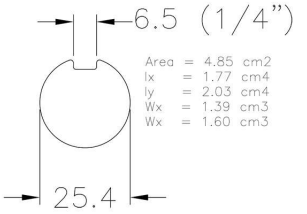

702-4000Z

Albero
pieno 1", con scanalatura, zincato
L = 4000mm

Unità	: unita (1)
Confezione	: 25
Peso/unità	: 15,2 kg
Materiale	: Acciaio solido, Zincato
Dimensioni (larghezza, altezza, spessore)	: 1""
Lunghezza	: 4000 mm
Diametro esterno	: 1" (25,4 mm)
Uso	: Industriale
Disponibilità	: FFEU
Correlato	: 702-4500Z, 700A-38, USA-B



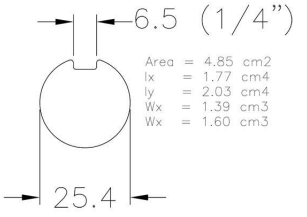

Alberi, 05. Massiccio, zincato

702-4500Z

Albero
pieno 1", con scanalatura, zincato
L = 4500mm

Unità	: unita (1)
Confezione	: 25
Peso/unità	: 17,1 kg
Materiale	: Acciaio solido, Zincato
Dimensioni (larghezza, altezza, spessore)	: ""
Lunghezza	: 4500 mm
Diametro esterno	: 1" (25,4 mm)
Uso	: Industriale
Disponibilità	: FFEU
Correlato	: 702-5000Z, 700A-38, USA-B



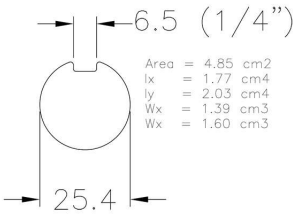

702-5000Z

Albero
pieno 1", con scanalatura, zincato
L = 5000mm

Unità	: unita (1)
Confezione	: 25
Peso/unità	: 19 kg
Materiale	: Acciaio solido, Zincato
Dimensioni (larghezza, altezza, spessore)	: ""
Lunghezza	: 5000 mm
Diametro esterno	: 1" (25,4 mm)
Uso	: Industriale
Disponibilità	: FFEU
Correlato	: 702-5500Z, 700A-38, USA-B



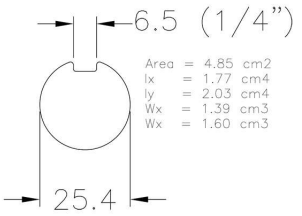

702-5500Z

Albero
massiccio, 1", con scanalatura, zincato
L = 5500mm

Unità	: unita (1)
Confezione	: 25
Peso/unità	: 20,9 kg
Materiale	: Acciaio solido, Zincato
Dimensioni (larghezza, altezza, spessore)	: ""
Lunghezza	: 5500 mm
Diametro esterno	: 1" (25,4 mm)
Uso	: Industriale
Disponibilità	: FFEU
Correlato	: 702-6000Z, 700A-38, USA-B



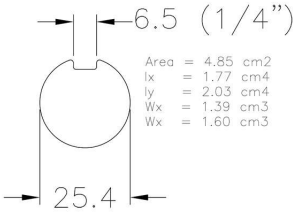

Alberi, 05. Massiccio, zincato

702-6000Z

Albero
pieno 1", con scanalatura, zincato
L = 6000mm

Unità	: unita (1)
Confezione	: 25
Peso/unità	: 22,8 kg
Materiale	: Acciaio solido, Zincato
Dimensioni (larghezza, altezza, spessore)	: ""
Lunghezza	: 6000 mm
Diametro esterno	: 1" (25,4 mm)
Uso	: Industriale
Disponibilità	: FFEU
Correlato	: 701-3500Z, 700A-38, USA-B



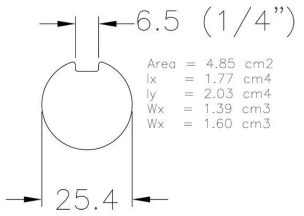

Alberi, 06. Massiccio, nero

702C3500

albero
massiccio 1", con scanalatura
L=3500mm

Unità	: unita (1)
Confezione	: 25
Peso/unità	: 13,6 kg
Function	: a
Uso	: Industriale
Disponibilità	: FFEU
Correlato	: 702C4000, 700A-38, USA-B



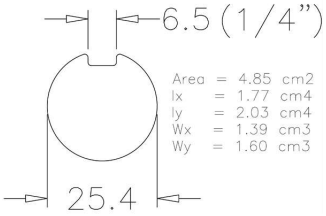

702C4000

albero
massiccio 1", con scanalatura
L=4000mm

Unità	: unita (1)
Confezione	: 25
Peso/unità	: 15,6 kg
Function	: a
Uso	: Industriale
Disponibilità	: FFEU
Correlato	: 702C4500, 700A-38, USA-B



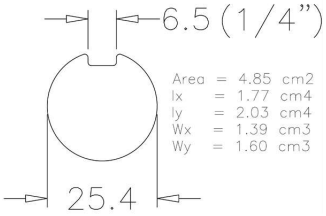

Alberi, 06. Massiccio, nero

702C4500

albero
massiccio 1", con scanalatura
L=4500mm

Unità	: unita (1)
Confezione	: 25
Peso/unità	: 17,5 kg
Function	: a
Uso	: Industriale
Disponibilità	: FFEU
Correlato	: 702C5000, 700A-38, USA-B



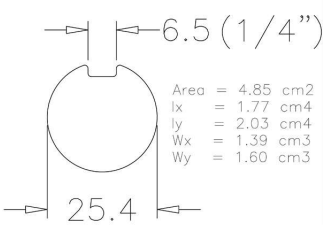

702C5000

albero
massiccio 1", con scanalatura
L=5000mm

Unità	: unita (1)
Confezione	: 25
Peso/unità	: 19,5 kg
Function	: a
Uso	: Industriale
Disponibilità	: FFEU
Correlato	: 702C5500, 700A-38, USA-B



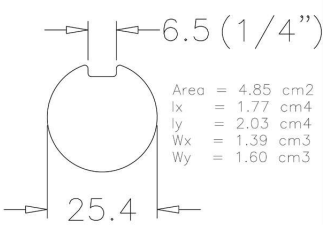

702C5500

albero
massiccio 1", con scanalatura
L=5500mm

Unità	: unita (1)
Confezione	: 25
Peso/unità	: 21,4 kg
Function	: a
Uso	: Industriale
Disponibilità	: FFEU
Correlato	: 702C6000, 700A-38, USA-B



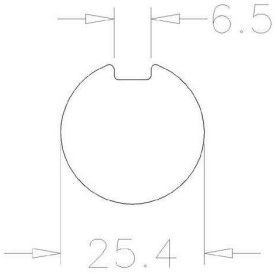

Alberi, 06. Massiccio, nero

702C6000

albero
massiccio 1", con scanalatura
L=6000mm

Unità	: unita (1)
Confezione	: 25
Peso/unità	: 23,4 kg
Uso	: Industriale
Disponibilità	: FFEU
Correlato	: 702-6000Z, 700A-38, USA-B



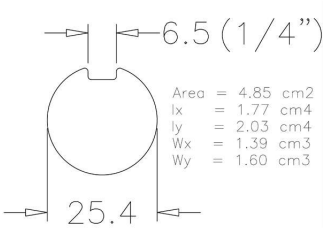

Automazione, 05. Jack shaft LM3800

LM3800

Kit Motoriduttore
1", porte h<4,5m, NL
Kit con 2xtelecommando, E-serrature

Unità	: unita (1)
Confezione	: 1
Peso/unità	: 12,5 kg
Action	: Garanzia di 5 anni sul prodotto!
Marcatura	: Liftmaster
Massimo peso del manto	: 146 kg
Massima prestazione	: Porte h<4,5,5m, tamburi max 178mm
Diametro interno	: 25,4 mm
Application	: Ideale per l'azionamento di porte da garage più grandi o per piccole porte industriali.
Function	: Con apriporta, serratura della porta elettrica con bullone scorrevole, telecomandi 2xTX4EVO e monitoraggio di tensionamento delle funi. Collegare i sensori ad IR per una sicurezza aggiuntiva. Guardate il filmato introduttivo sul FF-TV (YouTube)
CE-safety	: ITTR con FlexiForce Nov'08
Group code	: E
Uso	: Industriale, residenziale
Disponibilità	: FFEU
Correlato	: 100041, force70AC, 16200LM



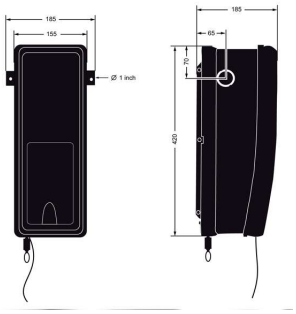

Automazione, 07. Residential Azzessori

860EVO

Photocells



Unità	:	unita (1)
Confezione	:	1
Peso/unità	:	0.150 kg
Spec (B/ SS)	:	IP Class: IP45. Relay contacts max. 5 A, 28 V AC/DC. Voltage / Power 9-30V AC or 9-34V DC, 50mA
Marcatura	:	Liftmaster
Application	:	Uses the new EVO radio technology on 868 Mhz & 433Mhz with increased range. Compatible with Liftmaster remotes: TX2EVO, (868 Mhz) & TX4UNI (433 Mhz). Compatible with wireless accessories: 747EVO & 128EVO (433 Mhz).
Function	:	This receiver makes an operator suitable for commanding on distance. Compact design to fit most garage, gate and commercial openers. Three relay driven channels. (2 channels Normally Open, 1 channel = Normally closed & Normally open). Please note it's not myQ compatible. Manual is available.
Group code	:	E
Uso	:	Industriale, residenziale
Disponibilità	:	FFEU
Correlato	:	LM60EVO23, TX4UNI, 747EVO

Automazione, 08. Industriale, force

force100XC

Kit Motoriduttore
100Nm, 24rpm, sblocco catena, 3x230/400V
controllo forceIQ





Unità	:	unita (1)
Confezione	:	1
Peso/unità	:	17 kg
Action	:	Made in Germany
Configuration	:	IP54
Marcatura	:	force100XC/forceIQ
Massimo peso del manto	:	24m2, 400 kg
Diametro interno	:	1 inch, 25,4 mm
Application	:	Controllo automatico per forceIQ, preparati per tutti i sistemi e gli accessori, plug-in-play costa di sicurezza. Display retro illuminato in lingue diverse: DE,NL,ES,IT,FR,SE,GB,PL, HU, RO.
Function	:	Pre-cablato per forceIQ, scatola di controllo, catena 5m incl, finecorsa elettronico.Standard di rilevamento. uscita 24DC per fotocellula a 2 fili, fotocellule a 4 fili, fotocellule autotest, Stop-contatti, costa di sicurezza: ottica (OSE),pneumatica (PSE) meccanica, radio esterna, E-Lock, ecc.
CE-safety	:	Tested ITTR
Group code	:	E
Uso	:	Industriale
Disponibilità	:	FFEU
Correlato	:	force100XQ, forceOSE, forcePSE

Automazione, 08. Industriale, force

force100XQ

Kit Motoriduttore
100Nm, 24rpm, sblocco rapido, 3x230/400V
controllo forceIQ





Unità	:	unita (1)
Confezione	:	1
Peso/unità	:	17 kg
Configuration	:	IP54
Marcatura	:	force100XQ / forceIQ
Massimo peso del manto	:	24m2, 400 kg
Diametro interno	:	1 inch, 25,4 mm
Application	:	ForceIQ di controllo automatico, preparata per tutti i sistemi di sicurezza di bordo e accessori, plug-'n-play. Display retroilluminato in lingue standard: DE, NL, ES, IT, FR, SE, GB, PL, HU, RO.
Function	:	Pre-wired per scatola di controllo forceIQ, finecorsa elettronico. Forza standard di rilevamento. Uscita 24DC per fotocellula accessories.2-fili, fotocellule a relè (4 fili), fotocellule auto-test, stop-contatti, costa di sicurezza: Ottico (OSE), pneumatici (PSE), meccanica, radio esterna, E-lock,
CE-safety	:	Tested ITTR
Group code	:	E
Uso	:	Industriale
Disponibilità	:	FFEU
Correlato	:	force100XC, forceOSE, forcePSE

Automazione, 08. Industriale, force

force140XQ

Kit Motoriduttore
140Nm, 18rpm, sblocco rapido, 3x230/400V
controllo forceIQ



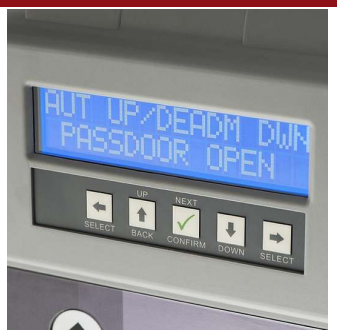

Unità	:	unita (1)
Confezione	:	1
Peso/unità	:	17 kg
Configuration	:	IP54
Marcatura	:	force140XQ / forceIQ
Massimo peso del manto	:	40m2, 600 kg
Massima prestazione	:	140 Nm
Diametro interno	:	1 1/4" - 31,8 mm
Application	:	ForceIQ di controllo automatico, preparati per tutti i sistemi di sicurezza di bordo e accessori, plug-'n-play. Display retroilluminato in lingue standard: DE, NL, ES, IT, FR, SE, GB, PL, HU, RO.
Function	:	Pre-wired per scatola di controllo forceIQ, finecorsa elettronico. Forza standard di rilevamento. Uscita 24DC per fotocellula accessories.2-fili, fotocellule a relè (4 fili), fotocellule auto-test, stop-contatti, costa di sicurezza: Ottico (OSE), pneumatici (PSE), meccanica, radio esterna, E-lock,
CE-safety	:	Tested ITTR
Group code	:	E
Uso	:	Industriale
Disponibilità	:	FFEU
Correlato	:	force100XQ, forceOSE, forcePSE

force668LM

Chiavistello
elettromeccanico
forceIQ, deviazione 22mm



Unità	:	unita (1)
Confezione	:	1
Peso/unità	:	1,25 kg
Materiale	:	Acciaio zincato
Configuration	:	Deviazione 22mm, IP20, 24V/DC
Dimensioni (larghezza, altezza, spessore)	:	185x95x45 mm
Application	:	Only on forceIQ (force serie) and LM3800
Function	:	Questo chiavistello elettromeccanico può essere facilmente collegato al sistema di controllo forceIQ. Si attiva contemporaneamente all'azionamento del motore. Sicurezza anti-intrusione.
Uso	:	Industriale
Disponibilità	:	FFEU
Correlato	:	force100XQ, force100XC, forceIQ

Automazione, 08. Industriale, force

force70AC *novità!*

Kit Motoriduttore
70Nm, 21rpm, sblocco rapido, 1x230V
controllo forceAC





Unità	: unita (1)
Confezione	: 1
Peso/unità	: 17 kg
Configuration	: IP54
Marcatura	: force70AC
Massimo peso del manto	: 400 kg
Diametro interno	: 1 inch, 25,4 mm
Application	: Potente, controllo automatico, fine corsa meccanici, qualità provata, facile installazione e buon prezzo. Aprendo e chiudendo la porta nella maniera più semplice. Il force70AC è la soluzione ideale per i cantieri industriali. Pronta installazione per la costa e telecomando
Function	: Pre-cablato alla centralina forceAC. Compreso anche pre cablato terzo fine corsa
CE-safety	: Tested ITTR
Group code	: E
Uso	: Industriale
Disponibilità	: FFEU
Correlato	: force70XQ, force70BS, force100XC

force70BS *novità!*

Kit Motoriduttore
70Nm, 21rpm, sblocco rapido, 1x230V
controllo a uomo presente





Unità	: unita (1)
Confezione	: 1
Peso/unità	: 17 kg
Configuration	: IP54
Marcatura	: force70BS
Massimo peso del manto	: 400 kg
Diametro interno	: 1 inch, 25,4 mm
Application	: Potente, controllo a uomo presente, fine corsa meccanici, qualità provata, facile installazione e buon prezzo. Aprendo e chiudendo la porta nella maniera più semplice. Il force70AC è la soluzione ideale per i cantieri industriali
Function	: Pre-cablato al motore forceBS. Semplice interuttore a uomo presente
Group code	: E
Uso	: Industriale
Disponibilità	: FFEU
Correlato	: force70XQ, force70AC, force100XC

Automazione, 08. Industriale, force

force70XQ

Kit Motoriduttore
70Nm, 21rpm, sblocco rapido, 1x230V
controllo forceIQ





Unità	:	unita (1)
Confezione	:	1
Peso/unità	:	17 kg
Configuration	:	IP54
Marcatura	:	force70XQ / forceIQ
Massimo peso del manto	:	24m2, 350 kg
Diametro interno	:	1 inch, 25,4 mm
Application	:	ForceIQ di controllo automatico, preparata per tutti i sistemi di sicurezza di bordo e accessori, plug-'n-play. Display retroilluminato in lingue standard: DE, NL, ES, IT, FR, SE, GB, HU, RU, PL.
Function	:	Pre-cablato per centralina forceIQ, finecorsa elettronico. Forza standard di rilevamento. Uscita 24DC per fotocellula accessories.2-fili, fotocellule a relè (4 fili), fotocellule auto-test, stop-contatti, costa di sicurezza: Ottico (OSE), pneumatici (PSE), meccanica, radio esterna, E-lock,
CE-safety	:	Tested ITTR
Group code	:	E
Uso	:	Industriale
Disponibilità	:	FFEU
Correlato	:	force100XQ, forceOSE, forcePSE

forceCB11

Set cavo
11m, force100XQ/C



Unità	:	unita (1)
Confezione	:	1
Peso/unità	:	1,8 kg
Marcatura	:	forceCB11 FF
Lunghezza	:	11 m
Application	:	industriale
Function	:	11m cavo di serie fornito in dotazione, offriamo una linea di set di cavi.
Group code	:	E
Uso	:	Industriale
Disponibilità	:	FFEU
Correlato	:	forceIQ, force100XQ, force100XC

Automazione, 08. Industriale, force

forceCB7

Set cavo
7m, force100XQ/C



Unità	: unita (1)
Confezione	: 1
Peso/unità	: 1,1 kg
Marcatura	: forceCB7 FF
Lunghezza	: 7 m
Function	: 7m cavo di serie fornito in dotazione, offriamo una linea di set di cavi.
Group code	: E
Uso	: Industriale
Disponibilità	: FFEU
Correlato	: forceIQ, force100XQ, force100XC

forceCB9

Set cavo
9m, force100XQ/C



Unità	: unita (1)
Confezione	: 1
Peso/unità	: 1,2 kg
Marcatura	: forceCB9 FF
Lunghezza	: 9 m
Function	: 9m cavo di serie fornito in dotazione, offriamo una linea di set di cavi.
Group code	: E
Uso	: Industriale
Disponibilità	: FFEU
Correlato	: forceIQ, force100XQ, force100XC

Automazione, 08. Industriale, force

forceIQ

Control box
per motore 230/400V, 3-phase
per la manutenzione/riparazione



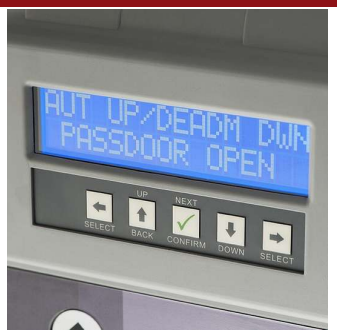

Unità	:	unita (1)
Confezione	:	1
Configuration	:	Potenza in uscita: 24VDC per il collegamento degli. Disponibile nelle seguenti lingue: DE, NL, ES, IT, FR, SE, GB,PL
Marcatura	:	forceIQ
Application	:	Molte situazioni possono richiedere solo l'impiego di controller: riparazione di operatori difettosi, passare da un modello di operatore a uomo presente a un operatore automatizzato, rendere gli operatori esistenti compatibili con i nuovi operatori installati.
Function	:	Controllo avanzato con visualizzazione delle informazioni sul display.Comunicazione visiva! Un sistema di controllo comunica con esattezza tutte le informazioni importanti, accessibili in qualsiasi momento. Con messaggi di immediata comprensione. E nella vostra lingua!
CE-safety	:	CE-ITTR
Uso	:	Industriale
Disponibilità	:	FFEU
Correlato	:	forceOSE, forcePSE, force100XQ

Automazione, 08. Industriale, force

forceIQ-230

Control box
per motore 230V, 1-phase
per la manutenzione/riparazione



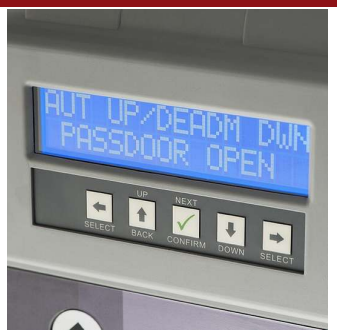

Unità	:	unita (1)
Confezione	:	1
Configuration	:	Potenza in uscita: 24VDC per il collegamento degli. Disponibile nelle seguenti lingue: DE, NL, ES, IT, FR, SE, GB,PL
Marcatura	:	forceIQ-230
Application	:	Molte situazioni possono richiedere solo l'impiego di controller: riparazione di operatori difettosi, passare da un modello di operatore a uomo presente a un operatore automatizzato, rendere gli operatori esistenti compatibili con i nuovi operatori installati.
Function	:	Controllo avanzato con visualizzazione delle informazioni sul display.Comunicazione visiva! Un sistema di controllo comunica con esattezza tutte le informazioni importanti, accessibili in qualsiasi momento. Con messaggi di immediata comprensione. E nella vostra lingua!
CE-safety	:	CE-ITTR
Uso	:	Industriale
Disponibilità	:	FFEU
Correlato	:	forceOSE, forcePSE

Automazione, 08. Industriale, force

forceLC2

Sistema fotocellula a tenda
set ricevitore + tx, h=2520 mm
Class2



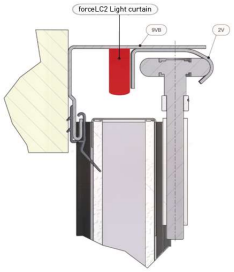

Unità	:	unita (1)
Confezione	:	1
Peso/unità	:	1,9 kg
Materiale	:	Aluminium
Configuration	:	10 to 30V DC, 1.2W, IP67, OSE output
Marcatura	:	forceLC2
Dimensioni (larghezza, altezza, spessore)	:	16 x 16 mm
Lunghezza	:	2.640 mm, effective 2.520 mm
Application	:	Si applica in ogni situazione di porta, passaggio o cancello per il rilevamento di persone o di oggetti situati in direzione del movimento Solutione per porte a bassa soglia.
Function	:	Utilizzare il bordo di sicurezza come fotoelettronico direttamente sulle guide della porta. Quando la porta si chiude, ciascuno dei singoli fasci di luce sono coperti in sequenza. Ostacoli imprevisti, il sistema invierà un segnale di ostacolo. ForceLC2 elimina la necessità di un sistema fotoelettr
CE-safety	:	Complies with requirements of Category 2 and PL=d as per EN13849-1.
Group code	:	E
Uso	:	Industriale
Disponibilità	:	FFEU
Correlato	:	force100XQ, Herkules2

forceLD

Loop detector kit
completo, 2 canali
forceIQ



Unità	:	set (1)
Confezione	:	1
Peso/unità	:	0,45 kg
Action	:	Riconosciuti automaticamente dal sistema, con tecnologia plug and play!
Marcatura	:	forceLD FF
Lunghezza	:	10.5 meter
Function	:	Viene riconosciuto da forceIQ e indicato con chiarezza sul display. Tutti i componenti che vi occorrono integrati in un unico kit facile da usare!
Group code	:	E
Uso	:	Industriale
Disponibilità	:	FFEU
Correlato	:	forcePSE, forceIQ, force100XQ

Automazione, 08. Industriale, force

forceOSE

Opto sensori kit
per profilo inferiore, Low Power
d = 12mm



Unità	: set (1)
Confezione	: 1
Peso/unità	: 0,45 kg
Action	: Riconosciuti automaticamente dal sistema, con tecnologia plug and play!
Marcatura	: forceOSE FF
Lunghezza	: 10.5 meter
Application	: La costa si installa nella guarnzione inferiore
Function	: Costa di sicurezza a LED. Resistenza EMV alta.Kit per bordo di sicurezza con sensori optoelettronici Viene riconosciuto da forceIQ e indicato con chiarezza sul display. Tutti i componenti che vi occorrono integrati in un unico kit facile da usare!
Group code	: E
Uso	: Industriale
Disponibilità	: FFEU
Correlato	: forcePSE, 1039-52, force100XQ

forcePSE

Kit interruttore pneumatico
costa di sicurezza
IP54



Unità	: set (1)
Confezione	: 1
Peso/unità	: 0,45 kg
Action	: Riconosciuti automaticamente dal sistema, con tecnologia plug and play!
Materiale	: PVC
Marcatura	: forcePSE FF
Application	: La costa si installa nella guarnzione inferiore 1035SR..
Function	: L'interruttore viene attivato dalla differenza di pressione dell'aria dentro la guarnizione inferiore quando rileva un ostacolo. Tutto l'occorrente in un unico kit facile da usare!
CE-safety	: Yes
Group code	: E
Uso	: Industriale
Disponibilità	: FFEU
Correlato	: forceOSE, 1035SR, force100XQ

forceRX4

Ricevitore
4 canale, forceIQ
compresi i cavi + supporto



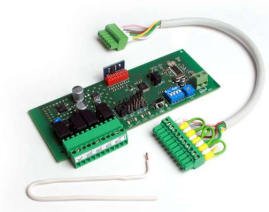

Unità	: unita (1)
Confezione	: 1
Peso/unità	: 0,05 kg
Materiale	: PVC
Configuration	: Con forceTX4
Marcatura	: forceRX4 FF
Application	: Azionamento: Telecomandato
Function	: L'aggiunta del ricevitore forceRX4 all'interno della scatola di comando forceIQ permette di utilizzare un telecomando della porta, dal design accattivante e di facile utilizzo, forceTX4.
Group code	: E
Uso	: Industriale
Disponibilità	: FFEU
Correlato	: forceTX4, forceIQ, force100XQ

Automazione, 08. Industriale, force

forceTL *novità!*

Traffic light module
completo
forceIQ



Unità	: set (1)
Confezione	: 1
Peso/unità	: 0,45 kg
Marcatura	: forceTL FF
Lunghezza	: 10.5 meter
Application	: Riconosciuti automaticamente dal sistema, con tecnologia plug and play!
Function	: Viene riconosciuto da forceIQ e indicato con chiarezza sul display. Tutti i componenti che vi occorrono integrati in un unico kit facile da usare!
Group code	: E
Uso	: Industriale
Disponibilità	: FFEU
Correlato	: forceIQ, forceTLR, forceTLRG

forceTLG

Semaforo
verde ,singolo, LED
24Vdc



Unità	: unita (1)
Confezione	: 1
Peso/unità	: 1,5 kg
Materiale	: Rivestito custodia IP65 in alluminio nero, 2200degrees in staffe girevoli di nylon.
Configuration	: 24V AC/DC 1X 3W, IP65, 100.000h.
Dimensioni (larghezza, altezza, spessore)	: 180 X 290 X 250mm
Application	: Applicare in ogni situazione porta, attracco o un cancello per segnalare al traffico o persone. Si connette a qualsiasi apriporta.
Function	: L'illuminazione avanzata a LED offre un consumo energetico inferiore del 95%. (3 Watt per lente) rispetto alla versione lampadina. Dietro ogni lente è un resistenza separata a 25 LED con una durata di circa 100.000 ore, che cosa significa meno manutenzione così un uso più sicuro ed economico.
Uso	: Industriale
Disponibilità	: FFEU
Correlato	: forceTLR, forceTLRG, force100XQ

forceTLR

Semaforo
rosso ,singolo, LED
24Vdc



Unità	: unita (1)
Confezione	: 1
Peso/unità	: 1,5 kg
Materiale	: Rivestito custodia IP65 in alluminio nero, montaggio in staffe girevoli di nylon.
Configuration	: 24V AC/DC 1X 3W, IP65, 100.000h.
Dimensioni (larghezza, altezza, spessore)	: 180 X 290 X 250mm
Application	: Applicare in ogni situazione porta, attracco o un cancello per segnalare al traffico o persone. Si connette a qualsiasi apriporta.
Function	: L'illuminazione avanzata a LED offre un consumo energetico inferiore del 95%. (3 Watt per lente) rispetto alla versione lampadina. Dietro ogni lente è un resistenza separata a 25 LED con una durata di circa 100.000 ore, che cosa significa meno manutenzione così un uso più sicuro ed economico.
Uso	: Industriale
Disponibilità	: FFEU
Correlato	: forceTLG, forceTLRG, force100XQ

Automazione, 08. Industriale, force

forceTLRG

Semaforo
verde/rosso, doppio, LED
24Vdc



Unità	: unita (1)
Confezione	: 1
Peso/unità	: 2,7 kg
Materiale	: Rivestito custodia IP65 in alluminio nero, montaggio in staffe girevoli di nylon.
Configuration	: 24V AC/DC 1X 3W, IP65, 100.000h.
Dimensioni (larghezza, altezza, spessore)	: 180 X 290 X 410 mm millimetri
Application	: Applicare in ogni situazione porta, attracco o un cancello per segnalare al traffico o persone. Si connette a qualsiasi apriporta.
Function	: L'illuminazione avanzata a LED offre un consumo energetico inferiore del 95%. (3 Watt per lente) rispetto alla versione lampadina. Dietro ogni lente è un resistenza separata a 25 LED con una durata di circa 100.000 ore, che cosa significa meno manutenzione così un uso più sicuro ed economico.
Uso	: Industriale
Disponibilità	: FFEU
Correlato	: forceTLR, forceTLG, force100XQ

forceTX4

Telecomando
4 canali
433Mhz, force100XQ/C





Unità	: unita (1)
Confezione	: 10
Peso/unità	: 0,04 kg
Configuration	: 4 canali, LED, rolling code
Marcatura	: forceTX4 FF
Application	: Azionamento: Telecomandato
Function	: L'aggiunta del ricevitore forceRX4 all'interno della scatola di comando forceIQ permette di utilizzare un telecomando della porta, dal design accattivante e di facile utilizzo.
Group code	: E
Uso	: Industriale
Disponibilità	: FFEU
Correlato	: force100XQ, force100XC, forceRX4

SDL-UST1KL

Control box
per motore 3x400V
per la manutenzione/riparazione



Unità	: unita (1)
Confezione	: 1
Marcatura	: FlexiForce
Application	: Molte situazioni possono richiedere solo l'impiego di controller: riparazione di operatori difettosi, passare da un modello di operatore a uomo presente a un operatore automatizzato, rendere gli operatori esistenti compatibili con i nuovi operatori installati.
Function	: Electr./mech. Limits, 3 types of safety edge, 3 potential free contact, LED indicator, extra analysis and diagnostics module (K5) available, in IP54 box with 3-button station.
Uso	: Industriale
Disponibilità	: FFEU
Correlato	: OSE-SIGNAL-LP, OSE-KIT-BS, 9700V24

Automazione, 09. Industriale, Nice

SDL100C

Kit Motoriduttore
NICE, 100Nm, 24 rpm
sblocco catena, UST1KL



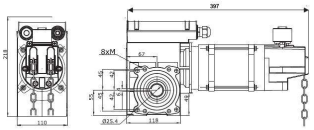

Unità	:	unita (1)
Confezione	:	1
Peso/unità	:	16,7 kg
Action	:	Download E-brochure
Marcatura	:	Nice
Massimo peso del manto	:	420 kg
Massima prestazione	:	doors <30m2
Application	:	UST1KL= per tutti i sistemi e accessori. Chiusura automatica dopo intervallo preimpostato, collegamento con bordo di sicurezza, morsetto del ricevitore, con conta cicli integrato pronto (+UST1-K5), 3 contatti puliti, LED, diagnostica, regolazione auto inferiore pronta (+modulo)
Function	:	Kit= operatore (3x230/400V,50Hz) con: interruttori elettronici di fine corsa e meccanismo di rilascio, centralina con pulsante, pronto per comando auto, 1”, precablato 5m, presa CEE con cavo 1m, ciclo di lavoro 60%, manuale d’installazione, staffa, catena 5m
CE-safety	:	CE-ITTR FlexiForce
Group code	:	E
Uso	:	Industriale
Disponibilità	:	FFEU
Correlato	:	force100XQ, OSE-1113704, OSE-MPDS

Automazione, 09. Industriale, Nice

SDL100Q

Kit Motoriduttore
NICE, 100Nm, 24 rpm
sblocco rapido, UST1KL



Unità	:	unita (1)
Confezione	:	1
Peso/unità	:	16,7 kg
Action	:	Download E-brochure
Marcatura	:	Nice
Massimo peso del manto	:	420 kg
Massima prestazione	:	doors <30m2
Application	:	UST1KL= per tutti i sistemi e accessori. Chiusura automatica dopo intervallo preimpostato, collegamento con bordo di sicurezza, morsetto del ricevitore, con conta cicli integrato pronto (+UST1-K5), 3 contatti puliti, LED, diagnostica, regolazione auto inferiore pronta (+modulo)
Function	:	Kit= operatore (3x230/400V,50Hz) con: interruttori elettronici di fine corsa e meccanismo di rilascio, centralina con pulsante, pronto per comando auto, 1”, precablato 5m, presa CEE con cavo 1m, ciclo di lavoro 60%, manuale d’installazione, staffa di montaggio
CE-safety	:	CE-ITTR FlexiForce
Group code	:	E
Uso	:	Industriale
Disponibilità	:	FFEU
Correlato	:	force100XQ, OSE-MPDS, OSE-1113704

Automazione, 09. Industriale, Nice

SDL140C

Kit Motoriduttore
NICE, 140Nm, 20rpm
sblocco catena, UST1KL



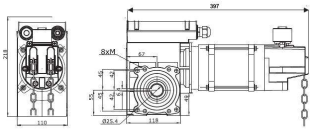

Unità	:	unita (1)
Confezione	:	1
Peso/unità	:	18,9 kg
Action	:	Download E-brochure
Marcatura	:	Nice
Massimo peso del manto	:	600 kg
Massima prestazione	:	doors <40m2
Application	:	UST1KL= per tutti i sistemi e accessori. Chiusura automatica dopo intervallo preimpostato, collegamento con bordo di sicurezza, morsetto del ricevitore, con conta cicli integrato pronto (+UST1-K5), 3 contatti puliti, LED, diagnostica, regolazione auto inferiore pronta (+modulo)
Function	:	Kit= operatore (3x230/400V,50Hz) con: interruttori elettronici di fine corsa e meccanismo di rilascio, centralina con pulsante, pronto per comando auto, 1”, precablato 7m, presa CEE con cavo 1m, ciclo di lavoro 60%, manuale d’installazione, staffa, catena 5m
CE-safety	:	CE-ITTR FlexiForce
Group code	:	E
Uso	:	Industriale
Disponibilità	:	FFEU
Correlato	:	force100XC, OSE-LAD2, OSE-SIGNAL-LP

Automazione, 09. Industriale, Nice

SDL140Q

Kit Motoriduttore
NICE, 140Nm, 20rpm
sblocco rapido, UST1KL



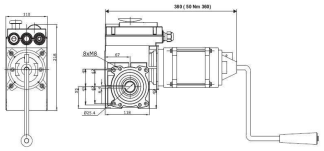

Unità	:	unita (1)
Confezione	:	1
Peso/unità	:	18,9 kg
Action	:	Download E-brochure
Marcatura	:	Nice
Massimo peso del manto	:	600 kg
Massima prestazione	:	doors <40m2
Application	:	UST1KL= per tutti i sistemi e accessori. Chiusura automatica dopo intervallo preimpostato, collegamento con bordo di sicurezza, morsetto del ricevitore, con conta cicli integrato pronto (+UST1-K5), 3 contatti puliti, LED, diagnostica, regolazione auto inferiore pronta (+modulo)
Function	:	Kit= operatore (3x230/400V,50Hz) con: interruttori elettronici di fine corsa e meccanismo di rilascio, centralina con pulsante, pronto per comando auto, 1", precablato 7m, presa CEE con cavo 1m, ciclo di lavoro 60%, manuale d'installazione, staffa di montaggio
CE-safety	:	CE-ITTR FlexiForce
Group code	:	E
Uso	:	Industriale
Disponibilità	:	FFEU
Correlato	:	force100XQ, OSE-1113704, OSE-LAD2

Automazione, 09. Industriale, Nice

SWL070C

Kit Motoriduttore
NICE, 70Nm, 20rpm, 1x230V, 50Hz
sblocco a catena, UST1KL



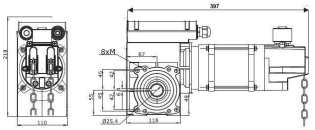

Unità	:	unita (1)
Confezione	:	1
Peso/unità	:	15 kg
Action	:	Download E-brochure
Marcatura	:	Nice
Massimo peso del manto	:	230 kg
Massima prestazione	:	doors <24m2
Application	:	UST1KL= per tutti i sistemi e accessori. Chiusura automatica dopo intervallo preimpostato, collegamento con bordo di sicurezza, morsetto del ricevitore, con conta cicli integrato pronto (+UST1-K5), 3 contatti puliti, LED, diagnostica, regolazione auto inferiore pronta (+modulo)
Function	:	Kit= operatore (1x230V,50Hz) con: interruttori elettronici di fine corsa e meccanismo di rilascio, centralina con pulsante, pronto per comando auto, 1", precablato 5m, presa CEE con cavo 1m, ciclo di lavoro 25%, manuale d'installazione, staffa, 5m catena
CE-safety	:	CE-ITTR FlexiForce
Group code	:	E
Uso	:	Industriale
Disponibilità	:	FFEU
Correlato	:	Herkules2, OSE-1113704

Automazione, 10. Industriale, azzessori

300PB *novità!*



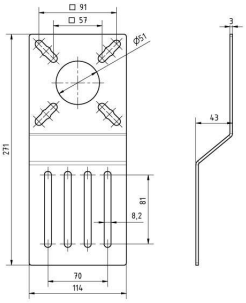

Unità	:	unita (1)
Confezione	:	30
Peso/unità	:	0,638 kg
Spec (B/ SS)	:	DIN 5685-3, D=4mm
Marcatura	:	300PB FF
Dimensioni (larghezza, altezza, spessore)	:	114x271x43mm, thickness: 3mm
Group code	:	E
Uso	:	Industriale
Disponibilità	:	FFEU
Correlato	:	9VB3500, Force100XC

Automazione, 10. Industriale, azzessori

924WLKIT

Interruttore a strappo
senza fili, senza batterie
con ricevitore



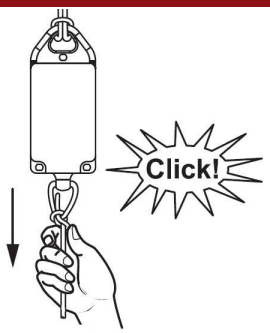

Unità	: set (1)
Confezione	: 1
Peso/unità	: 0,3 kg
Configuration	: 2.4 Ghz. 24-240V (receiver), IP65, temperature range: -25 - +70C
Marcatura	: 924WLKIT FF
Massima prestazione	: Range approx 100m
Dimensioni (larghezza, altezza, spessore)	: 56 x 157 x 37 mm
CE-safety	: Yes
Uso	: Industriale
Disponibilità	: FFEU

SDL-NB-HKE

Catena a mano
A4x16
allungare la catena



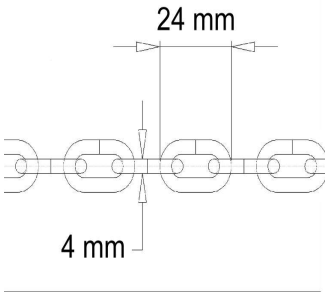

Unità	: Meters (1)
Confezione	: 10
Peso/unità	: 0.5 kg
Spec (B/ SS)	: DIN 5685-3, D=4mm
Function	: La catena di serie fornita in dotazione con l'operatore è adatta alla maggior parte delle applicazioni (2 x 2,5 m di lunghezza). Se è necessario allungare la catena sono disponibili catene aggiuntive e connessioni.
Group code	: E
Uso	: Industriale
Disponibilità	: FFEU
Correlato	: SDL-NB-HKENG

SDL-NB-HKENG

Giunto catena
Per SDL-NB-HKE



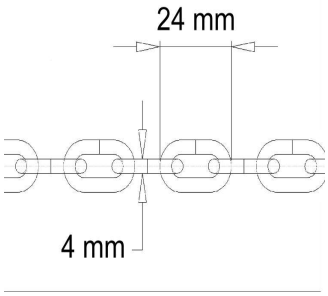

Unità	: unita (1)
Confezione	: 1
Peso/unità	: 0.20 kg
Spec (B/ SS)	: DIN 5685-3, D=4mm
Function	: La catena di serie fornita in dotazione con l'operatore è adatta alla maggior parte delle applicazioni (2 x 2,5 m di lunghezza). Se è necessario allungare la catena sono disponibili catene aggiuntive e connessioni.
Group code	: E
Uso	: Industriale
Disponibilità	: FFEU
Correlato	: SDL-NB-HKE

Automazione, 11. Accessori elettronici

1034-OSE

Kit Interruttore
porticina, senza fili
con ricevitore, per 1034FLN





Unità	: set (1)
Confezione	: 1
Peso/unità	: 0,5 kg
Marcatura	: 1034-OSE FF
Function	: Interruttore per la porticina, utilizzabile anche come fine corsa o dispositivo di sicurezza. Con 1034FLN.
CE-safety	: Yes
Group code	: E
Uso	: Industriale
Disponibilità	: FFEU
Correlato	: 1034PB, 16200LM

16200LM

Interruttore
Per la porticina



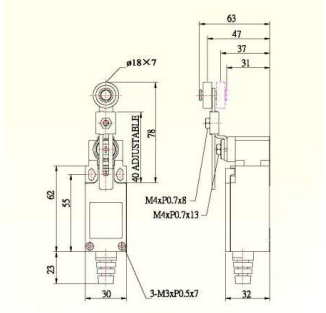

Unità	: unita (1)
Confezione	: 1
Peso/unità	: 0.28 kg
Application	: Facile montaggio su porticine già installate
Function	: Interruttore per la porticina, utilizzabile anche come fine corsa o dispositivo di sicurezza.
CE-safety	: Yes
Group code	: E
Uso	: Industriale, residenziale
Disponibilità	: FFEU
Correlato	: LM60EVO23, 629V, 632L

773E

IR sistema protettiva
fotocellule, IR
sensore di sicurezza





Unità	: unita (1)
Confezione	: 1
Peso/unità	: 1,19 kg
Marcatura	: 773E Liftmaster
Application	: girevole a 90° per facile installazione.
Function	: Fotocellule ad IR girrevole (non compatibile con motori Liftmaster)vedi 771E (compatibile con Liftmaster)
Group code	: E
Uso	: Industriale, residenziale
Disponibilità	: FFEU
Correlato	: force100XQ, force100XC, 9700V24

Automazione, 11. Accessori elettronici

DWACC

Kit
costa di sicurezza pneumatica
per DWGK-11

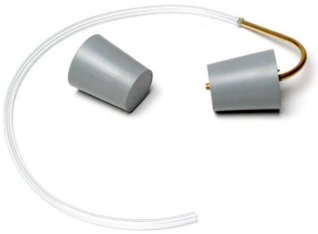

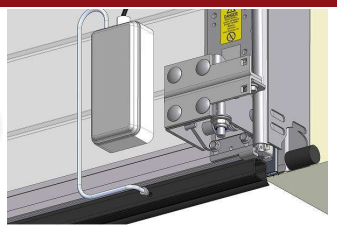

Unità	: set (1)
Confezione	: 1
Peso/unità	: 0,04 kg
Lunghezza	: 30 mm
Diametro esterno	: 23 mm
Application	: tubo in bronzo viene inserito nella guarnizione inferiore e collegato alla cannuccia in silicon. l'altro estremo della cannuccia va all'interuttore d'aria. Gli ovali in gomma vanno da una parte per tappare la guarnizione
Function	: Collega l'interuttore pneumatico (DWGK-11) e la guarnizione inferiore (1035, 1035SR). Kit comprende tubo in bronzo, 25cm, cannuccia in silicone e 2 x ovali di gomma.
CE-safety	: Yes
Group code	: E
Uso	: Industriale
Disponibilità	: FFEU
Correlato	: DWGK11, OSE-1113704, 1035SR

DWGK11

Interruttore pneumatico
pressione dell'aria
IP54





Unità	: unita (1)
Confezione	: 10
Peso/unità	: 0,10 kg
Action	: Connect with DWACC kit
Materiale	: ABS
Marcatura	: FF
Application	: L'interruttore viene attivato dalla differenza in pressione dell'aria dentro la guarnizione inferiore cuando rilieva un'ostacolo.
Function	: Interruttore a onde di pressione per la costa di sicurezza lungo la guarnizione inferiore di portoni industriale.
CE-safety	: Yes
Group code	: E
Uso	: Industriale
Disponibilità	: FFEU
Correlato	: DWACC, Herkules2, OSE-1113704

FLA1-LED

Lampeggiante flasher
24V, LED, LiftMaster



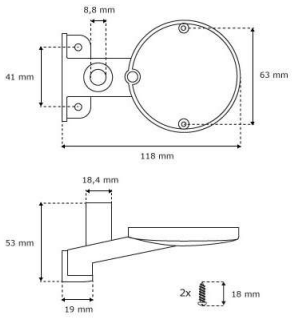

Unità	: unita (1)
Confezione	: 1
Peso/unità	: 0,23 kg
Marcatura	: Liftmaster
Dimensioni (larghezza, altezza, spessore)	: 118 x 53 x 63 mm
Application	: universale per porte da garage e cancelli.
Function	: La luce quando è collegato a un LiftMaster Garage (o apertura del cancello) lampeggia quando la porta è in movimento. Fornisce una misura supplementare di sicurezza alle installationi.Include: gruppo della lampada, accessori di montaggio e LED
Uso	: Industriale, residenziale
Disponibilità	: FFEU
Correlato	: LM60EVO23, force100XQ, 9700V24

Automazione, 11. Accessori elettronici

Herkules2

Rilevatore di Movimento
a microonde
per portoni industriali

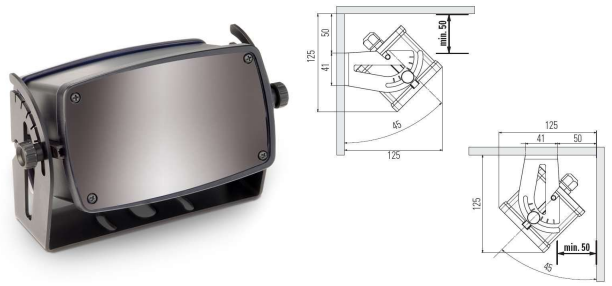

Unità	: unita (1)
Confezione	: 1
Peso/unità	: 0.72 kg
Materiale	: alluminio / policarbonato
Configuration	: IP65
Marcatura	: Bircher Reglomat
Dimensioni (larghezza, altezza, spessore)	: 134x82x75 mm
Application	: Industriale
Function	: Hercules 2 manda un segnale elettronico alla centralina del motoriduttore quando si avvicina un oggetto in movimento al portone.
CE-safety	: CE 0682 ! / FCC / IC
Group code	: E
Uso	: Industriale
Disponibilità	: FFEU
Correlato	: REGLOBEAM, OSE-LAD1, OSE-1113926

OSE-1113704

Cavo a spirale
5-pol, fattore 4
750mm

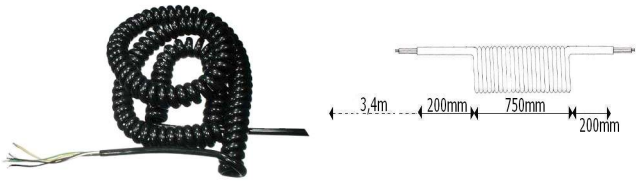

Unità	: unita (1)
Confezione	: 1
Peso/unità	: 0,23 kg
Marcatura	: FF-OSE
Lunghezza	: 4x750 + 200 + 200 mm
Diametro esterno	: 5 x 0,25 mm2
Function	: Collega la centralina alla junction box
Group code	: E
Uso	: Industriale
Disponibilità	: FFEU
Correlato	: OSE-1113926, OSE-LAD1, OSE-SCB1

OSE-1113926

Cavo a spirale
5 pole, spirale 1000mm.fattore 4
free end 1000 e 1500mm

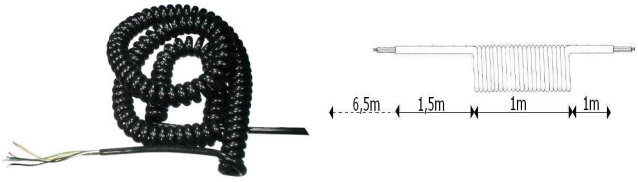

Unità	: unita (1)
Confezione	: 1
Peso/unità	: 0,25 kg
Marcatura	: FF=OSE
Lunghezza	: 1000 x 4 + 1500 + 1000 mm
Diametro esterno	: 5 x 0,25 mm2
Function	: Vari collegamenti sui pannelli della porta
Group code	: E
Uso	: Industriale
Disponibilità	: FFEU
Correlato	: OSE-KIT-BS, OSE-LAD2, OSE-SCB1

Automazione, 11. Accessori elettronici

OSE-A-0002

Adattatore
da 22 a 12mm



Unità	: unita (1)
Confezione	: 1
Peso/unità	: 0.012 kg
Marcatura	: Witt
Function	: Riduce il diametro della guarnizione inferiore da 22mm a 12 mm per gli optosensori
Group code	: E
Uso	: Industriale
Disponibilità	: FFEU
Correlato	: OSE-SIGNAL-LP, OSE-MAS-1, OSE-1113926

OSE-IR

Fotocellule
set, 15m
IR





Unità	: set (1)
Confezione	: 1
Peso/unità	: 0,9 kg
Configuration	: IP64, 10-30Vdc, -20 - +60degreesC, TX=black, RX=grey
Marcatura	: OSE-IR FF
Lunghezza	: 15.000 mm
Diametro interno	: 12 mm
Application	: IND. Funzione con tutti i principali marchi di motoriduttori industriali. Il set comprende 1 ricevitore (rx) 1 trasmettitore (tx), entrambi hanno un cavo da 15metri
Function	: Fotocellule ad incastro, ad IR. Queste fotocellule tipo "bottone" si infilano nella guida vertical della porta. Quando rilievano un ostacolo mandano una segnale alla centralina del motore e la porta si ferma. Consigliabile installare a 50cm da terra. Alineare in modo corretto
Uso	: Industriale, residenziale
Disponibilità	: FFEU
Correlato	: OSE-SIGNAL-LP, DWGK11

Automazione, 11. Accessori elettronici

OSE-KIT-BS

Kit
componenti per costa di sicurezza
=OSE-LAD2+OSE-1113926+OSE-SCB1



Unità	: set (1)
Confezione	: 1
Peso/unità	: 0,43 kg
Marcatura	: FF
Application	: Un'unica riga di ordine e un unico articolo da ordinare, così da essere sicuro di non scordarsi nulla.
Function	: Questo kit comprende un cavo a spirale, una scatola di giunzione e staffa. Il cliente può decidere di aggiungere un bordo di sicurezza di sua scelta (ad es. rilevatori opto-pneumatici, interruttore per porte pedonali, ecc.)
CE-safety	: Yes
Group code	: E
Uso	: Industriale
Disponibilità	: FFEU
Correlato	: OSE-LAD2, 16200LM

OSE-LAD1

Centralina



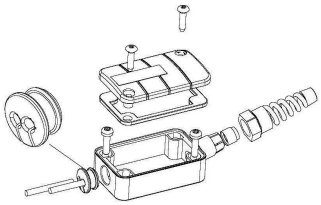

Unità	: unita (1)
Confezione	: 1
Peso/unità	: 0,032 kg
Marcatura	: Witt
Dimensioni (larghezza, altezza, spessore)	: 57x37x21 mm
Application	: Per canalizzare i cavi che provengono dall'interruttore della porticina o costa di sicurezza.
Function	: Esteticamente migliore. Scatola ridimensionata. Collegamento per 3 fili. Colore grigio. Fornito con ferma cavo.
CE-safety	: Yes
Group code	: E
Uso	: Industriale, residenziale
Disponibilità	: FFEU
Correlato	: OSE-1113704, OSE-MPDS, OSE-SCB1

OSE-LAD2

Centralina
per 4 o 5 core coil corda



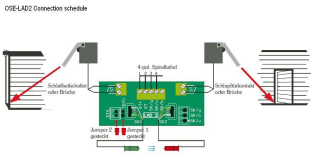

Unità	: unita (1)
Confezione	: 1
Peso/unità	: 0.082 kg
Marcatura	: Witt
Function	: Viene installato sul manto. Raggruppa i cavi della costa di sicurezza che portano al cavo spirale
Group code	: E
Uso	: Industriale
Disponibilità	: FFEU
Correlato	: OSE-KIT-BS, OSE-SCB1

Automazione, 11. Accessori elettronici

OSE-MAS-1

Protezione
per costa di sicurezza



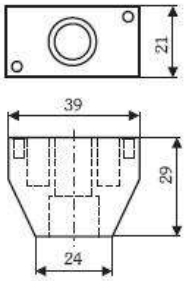

Unità	: unita (1)
Confezione	: 1
Peso/unità	: 0.039 kg
Marcatura	: Witt
Function	: Protegge gli optosensori dentro la guarnizione quando la porta è in chiusura e trova la battuta a terra
Group code	: E
Uso	: Industriale
Disponibilità	: FFEU
Correlato	: OSE-SIGNAL-LP, 1039-52, OSE-MAS-E

OSE-MAS-E

Protezione
modulo ad innesto per OSE-MAS-A
h=6mm



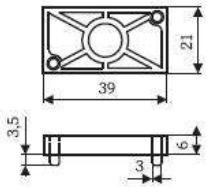

Unità	: unita (1)
Confezione	: 1
Peso/unità	: 0.004 kg
Dimensioni (larghezza, altezza, spessore)	: 39x21x6mm
Function	: Aumenta l'altezza del OSE-MAS-1, variandosi in base all'altezza della guarnizione inferiore
Group code	: E
Uso	: Industriale
Disponibilità	: FFEU
Correlato	: OSE-MAS-1, OSE-SIGNAL-LP

OSE-MPDS

Interruttore
magnetici, per la porticina



Unità	: unita (1)
Confezione	: 1
Peso/unità	: 0,073 kg
Massima prestazione	: axial distance of <=15 mm
Lunghezza	: Wire cord length 4.000 mm
Function	: Interruttore per la porticina, utilizzabile anche come fine corsa o dispositivo di sicurezza.
CE-safety	: Yes
Group code	: E
Uso	: Industriale, residenziale
Disponibilità	: FFEU
Correlato	: OSE-PDSK-IND, OSE-PDSK-RES, OSE-SCB1

Automazione, 11. Accessori elettronici

OSE-PDSK-IND

Kit Interruttore
magnetici, per la porticina IND
=OSE-MPDS+OSE-LAD2+OSE-1113926+OSE-SCB1



Unità	: set (1)
Confezione	: 1
Peso/unità	: 0,5 kg
Application	: IND
Function	: Interruttore per la porticina, utilizzabile anche come fine corsa o dispositivo di sicurezza.
CE-safety	: Yes
Group code	: E
Uso	: Industriale
Disponibilità	: FFEU
Correlato	: OSE-SCB1, 16200LM

OSE-SCB1

Staffa
guida per cavo spirale
sulla guida verticale



Unità	: unita (1)
Confezione	: 1
Peso/unità	: 0,12 kg
Materiale	: Acciaio Zincato
Marcatura	: Witt
Dimensioni (larghezza, altezza, spessore)	: 30x50 x 2 mm
Lunghezza	: 220 mm
Application	: Universale per tutti it tipi e marchi di cavi spirali
Function	: Evita che il pannello vada a toccar il cavo spirale durante il movimento della porta
Group code	: E
Uso	: Industriale, residenziale
Disponibilità	: FFEU
Correlato	: OSE-1113704, OSE-LAD2, OSE-MPDS

OSE-SIGNAL-LP

Opto sensori
per profilo inferiore, Low Power
d = 12mm





Unità	: set (1)
Confezione	: 1
Peso/unità	: 0.06 kg
Action	: Replaces OSE-SIGNAL
Marcatura	: Witt
Lunghezza	: 10.5 meter
Application	: La costa si installa nella guarnzione inferiore
Function	: Costa di sicurezza a LED. Resistenza EMV alta ed utilizzabile su qualsiasi marchio di operatore.
Group code	: E
Uso	: Industriale
Disponibilità	: FFEU
Correlato	: OSE-MAS-1, 1039-52

Automazione, 11. Accessori elettronici

OSE-WL-KIT

Wireless
per costa di sicurezza tx e rx
bicanale





Unità	: set (1)
Confezione	: 1
Peso/unità	: 0,55 kg
Application	: Questo kit sostituisce il cavo spirale. Mando un segnale dalla costa al motoriduttore
Function	: Tx è fissato al manto e il rx vicino al centralino del motore. bicanale, per costa di sizurezza e interuttore porta pedonale. Vita della pila è 2 anni con opto sensori LP. Comprende funzione "sleep"
CE-safety	: Yes
Group code	: E
Uso	: Industriale
Disponibilità	: FFEU
Correlato	: OSE-SIGNAL-LP

REGLOBEAM

Telecomando
programmatore per l'Hercules 2



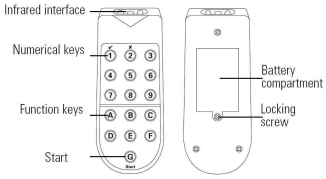

Unità	: unita (1)
Confezione	: 1
Materiale	: Policarbonato
Marcatura	: Bircher Reglomat
Application	: Industriale
Function	: Permette di programmare i commandi dell'Hercules 2 e altri sensori Bircher.
CE-safety	: CE 0682 ! / FCC / IC
Group code	: E
Uso	: Industriale
Disponibilità	: FFEU
Correlato	: Herkules2, LM3800

Automazione, 12. LED bars

LED-BAR-R *novità!*

LED bar
rosso





Unità	: set (1)
Confezione	: 1
Peso/unità	: 0,20 kg
Application	: lampeggiante LED a protezione per sezioni inferiori di portoni IND. Evita danni da muletti od altro. Manuale disponibile.
Function	: Ideale per fare upselling con montatori in cantiere. L'utente finale sicuramente sceglierà questo dispositivo. Luce lampeggia quando il portone apre e chiude. Si collega alla centralina del motore
Group code	: E
Uso	: Industriale, residenziale
Disponibilità	: FFEU
Correlato	: ISTT, LED5000-WAL, 1063

Automazione, 12. LED bars

LED3000-WAL

LED bar
alunox, 4 LEDs
L=3000mm



Unità	: unita (1)
Confezione	: 10
Peso/unità	: 1,6 kg
Spec (B/ SS)	: RSC
Configuration	: 4 LEDs, 40.000hour lifespan, 100lumen
Dimensioni (larghezza, altezza, spessore)	: 40x20 mm
Lunghezza	: 3000 mm
Application	: Accendi la luce sulla tua porta garage nell'oscurità e di notte, potrebbe esserti anche utile per decorando, mai più al buio e quindi anti ladro. E sicurezza!
Function	: Realizzate con un elevato grado di qualità Alunox. In alluminio e rifinita bianca (RAL 9010), il tutto nella calda luce a LED. Velocità di installazione. Altri colori sono disponibili su richiesta.
CE-safety	: TUV-GS approved
Group code	: E
Uso	: Industriale, residenziale
Disponibilità	: FFEU
Correlato	: LED5000-WAL

LED5000-WAL

LED bar
alunox, 8 LEDs
L=5000mm



Unità	: unita (1)
Confezione	: 6
Peso/unità	: 3,8 kg
Configuration	: 8 LEDs, 40.000hour lifespan, 100lumen
Dimensioni (larghezza, altezza, spessore)	: 40x20 mm
Lunghezza	: 5000 mm
Application	: Accendi la luce sulla tua porta garage nell'oscurità e di notte, potrebbe esserti anche utile per decorando, mai più al buio e quindi anti ladro. E sicurezza!
Function	: Realizzate con un elevato grado di qualità Alunox. In alluminio e rifinita bianca (RAL 9010), il tutto nella calda luce a LED. Velocità di installazione. Altri colori sono disponibili su richiesta.
CE-safety	: TUV-GS approved
Group code	: E
Uso	: Industriale, residenziale
Disponibilità	: FFEU
Correlato	: LED3000-WAL

Cavi, 02. Sets

K3-..

Set cavo
6x19 = 114, zincato, PP, completo
3,0mm primo metro, max. 163kg



Unità	: unita (1)
Confezione	: 10
Peso/unità	: 0,32 kg
Materiale	: Aircraft", 6x19 = 114 filo d'acciaio per nucleo PP
Massimo peso del manto	: 163 kg
Dimensioni (larghezza, altezza, spessore)	: 3,0 mm
Uso	: Industriale, residenziale
Disponibilità	: FFEU
Correlato	: LM60EVO25, FF05NL8E

Cavi, 02. Sets

K4-..

Set cavo
6x19 = 114, zincato, PP, completo
4,0mm 1° metro, max. 321kg



Unità	: unita (1)
Confezione	: 10
Peso/unità	: 0,84 kg
Materiale	: "Aircraft", 6x19 = 114 filo d'acciaio per nucleo PP
Massimo peso del manto	: 321 kg
Dimensioni (larghezza, altezza, spessore)	: 4,0 mm
Uso	: Industriale, residenziale
Disponibilità	: FFEU
Correlato	: LM60EVO25, 530H

K5-..

Set cavo
6x19 = 114, zincato, PP, completo
5.0mm 1° metro, max. 500kg





Unità	: unita (1)
Confezione	: 10
Peso/unità	: 0,94 kg
Materiale	: "Aircraft", 6x19 = 114 filo d'acciaio per nucleo PP
Massimo peso del manto	: 500 kg
Dimensioni (larghezza, altezza, spessore)	: 5,0 mm
Uso	: Industriale
Disponibilità	: FFEU
Correlato	: 531, 511SC, 513BFN

K6-..

Set cavo
6x19 = 114, zincato, PP, completo
6.0mm 1° metro, max. 722kg



Unità	: unita (1)
Confezione	: 10
Peso/unità	: 0,94 kg
Materiale	: "Aircraft", 6x19 = 114 filo d'acciaio per nucleo PP
Massimo peso del manto	: 722 kg
Dimensioni (larghezza, altezza, spessore)	: 6,0 mm
Uso	: Industriale
Disponibilità	: FFEU
Correlato	: 531, 511SC, 440S

Cavi, 03. PP nucleo

503-PP

Cavo di sollevamento
6x19 = 114, zincato, anima plastica, rullo 1000 m
3,0mm, max. 163kg



Unità	: Meters (1)
Confezione	: 1000
Peso/unità	: 0,03 kg
Materiale	: "Aircraft", 6x19 = 114 filo d'acciaio per nucleo PP
Massimo peso del manto	: 163 kg
Dimensioni (larghezza, altezza, spessore)	: 3,0 mm
Lunghezza	: 1000 m
Uso	: Industriale, residenziale
Disponibilità	: FFEU
Correlato	: 503-PP-250, 513BFN, 511

503-PP-250

Cavo di sollevamento
6x19 = 114, zincato, anima plastica, rullo 250 m
3,0mm, max. 163kg



Unità	: Meters (1)
Confezione	: 250
Peso/unità	: 0,03 kg
Materiale	: "Aircraft", 6x19 = 114 filo d'acciaio per nucleo PP
Massimo peso del manto	: 163 kg
Dimensioni (larghezza, altezza, spessore)	: 3,0 mm
Lunghezza	: 250 m
Uso	: Industriale, residenziale
Disponibilità	: FFEU
Correlato	: 503-PP, 511, 513BFN

504-PP

Cavo di sollevamento
6x19 = 114, zincato, anima plastica, rullo 1000 m
4.0mm, max. 321kg



Unità	: Meters (1)
Confezione	: 1000
Peso/unità	: 0,06 kg
Materiale	: "Aircraft", 6x19 = 114 filo d'acciaio per nucleo PP
Massimo peso del manto	: 321 kg
Dimensioni (larghezza, altezza, spessore)	: 4,0 mm
Lunghezza	: 1000 m
Uso	: Industriale, residenziale
Disponibilità	: FFEU
Correlato	: 504-PP-250, 519, 510

Cavi, 03. PP nucleo

504-PP-250

Cavo di sollevamento
6x19 = 114, zincato, anima plastica, rullo 250 m
4.0mm, max. 321kg



Unità	: Meters (1)
Confezione	: 250
Peso/unità	: 0,06 kg
Materiale	: "Aircraft", 6x19 = 114 filo d'acciaio per nucleo PP
Massimo peso del manto	: 321 kg
Dimensioni (larghezza, altezza, spessore)	: 4,0 mm
Lunghezza	: 250 m
Uso	: Industriale, residenziale
Disponibilità	: FFEU
Correlato	: 504-PP, 513BFN, 515

505-PP

Cavo di sollevamento
6x19 = 114, zincato, anima plastica, rullo 1000 m
5.0mm, max. 500kg



Unità	: Meters (1)
Confezione	: 1000
Peso/unità	: 0,1 kg
Materiale	: "Aircraft", 6x19 = 114 filo d'acciaio per nucleo PP
Massimo peso del manto	: 500 kg
Dimensioni (larghezza, altezza, spessore)	: 5,0 mm
Lunghezza	: 1000 m
Uso	: Industriale
Disponibilità	: FFEU
Correlato	: 505F, 513BFN, 1083

505-PP-250

Cavo di sollevamento
6x19 = 114, zincato, anima plastica, rullo 250 m
5.0mm, max. 500kg



Unità	: Meters (1)
Confezione	: 250
Peso/unità	: 0,1 kg
Materiale	: "Aircraft", 6x19 = 114 filo d'acciaio per nucleo PP
Massimo peso del manto	: 500 kg
Dimensioni (larghezza, altezza, spessore)	: 5,0 mm
Lunghezza	: 250 m
Uso	: Industriale
Disponibilità	: FFEU
Correlato	: 505F250, 513BFN, 1083

Cavi, 03. PP nucleo

506-PP-250

Cavo di sollevamento
6x19 = 114, zincato, anima plastica, rullo 250 m
6.0mm, max. 722 kg



Unità	: Meters (1)
Confezione	: 250
Peso/unità	: 0,13 kg
Materiale	: Aircraft", 6x19 = 114 filo d'acciaio per nucleo PP
Massimo peso del manto	: 722 kg
Dimensioni (larghezza, altezza, spessore)	: 6,0 mm
Lunghezza	: 250 m
Uso	: Industriale
Disponibilità	: FFEU
Correlato	: FFNL32, 531, 518

Cavi, 04. Nucleo d'acciaio

503F

Cavo di sollevamento
7x19 = 133, zincato, ingrassato, rullo 1000 m
3,0mm, max. 192kg



Unità	: Meters (1)
Confezione	: 1000
Peso/unità	: 0,04 kg
Materiale	: Aircraft", 7x19 = 133 filo d'acciaio zincato
Massimo peso del manto	: 192 kg
Dimensioni (larghezza, altezza, spessore)	: 3,0 mm
Lunghezza	: 1000 m
Uso	: Industriale
Disponibilità	: FFEU
Correlato	: 503F250, 516, 521

503F250

Cavo di sollevamento
7x19 = 133, zincato, ingrassato, rullo 250 m
3,0mm, max. 192kg



Unità	: Meters (1)
Confezione	: 250
Peso/unità	: 0,04 kg
Materiale	: Aircraft", 7x19 = 133 filo d'acciaio zincato
Massimo peso del manto	: 192 kg
Dimensioni (larghezza, altezza, spessore)	: 3,0 mm
Lunghezza	: 250 m
Uso	: Industriale
Disponibilità	: FFEU
Correlato	: 503F, 511, 513BFN

Cavi, 04. Nucleo d'acciaio

504F

Cavo di sollevamento
7x19 = 133, zincato, ingrassato, rullo 1000 m
4.0mm, max. 341kg



Unità	: Meters (1)
Confezione	: 1000
Peso/unità	: 0,06 kg
Materiale	: Aircraft", 7x19 = 133 filo d'acciaio zincato
Massimo peso del manto	: 341 kg
Dimensioni (larghezza, altezza, spessore)	: 4,0 mm
Lunghezza	: 1000 m
Uso	: Industriale
Disponibilità	: FFEU
Correlato	: 504F250, 515, 519

504F250

Cavo di sollevamento
7x19 = 133, zincato, ingrassato, rullo 250 m
4.0mm, max. 341kg



Unità	: Meters (1)
Confezione	: 250
Peso/unità	: 0,06 kg
Materiale	: Aircraft", 7x19 = 133 filo d'acciaio zincato
Massimo peso del manto	: 341 kg
Dimensioni (larghezza, altezza, spessore)	: 4,0 mm
Lunghezza	: 250 m
Uso	: Industriale
Disponibilità	: FFEU
Correlato	: 504F, 519, 513BFN

505F

Cavo di sollevamento
7x19 = 133, zincato, ingrassato, rullo 1000 m
5.0mm, max. 534kg



Unità	: Meters (1)
Confezione	: 1000
Peso/unità	: 0,1 kg
Materiale	: Aircraft", 7x19 = 133 filo d'acciaio zincato
Massimo peso del manto	: 534 kg
Dimensioni (larghezza, altezza, spessore)	: 5,0 mm
Lunghezza	: 1000 m
Uso	: Industriale
Disponibilità	: FFEU
Correlato	: 505-PP, 513BFN, 1083

Cavi, 04. Nucleo d'acciaio

505F250

Cavo di sollevamento
7x19 = 133, zincato, ingrassato, rullo 250 m
5.0mm, max. 534kg



Unità	: Meters (1)
Confezione	: 250
Peso/unità	: 0,1 kg
Materiale	: "Aircraft", 7x19 = 133 filo d'acciaio zincato
Massimo peso del manto	: 534 kg
Dimensioni (larghezza, altezza, spessore)	: 5,0 mm
Lunghezza	: 250 m
Uso	: Industriale
Disponibilità	: FFEU
Correlato	: 505-PP-250, 513BFN, 1083

506F250

Cavo di sollevamento
7x19 = 133, zincato, ingrassato, rullo 250 m
6.0mm, max. 769kg



Unità	: Meters (1)
Confezione	: 250
Peso/unità	: 0,14 kg
Materiale	: "Aircraft", 7x19 = 133 filo d'acciaio zincato
Massimo peso del manto	: 769 kg
Dimensioni (larghezza, altezza, spessore)	: 6,0 mm
Lunghezza	: 250 m
Uso	: Industriale
Disponibilità	: FFEU
Correlato	: 506-PP-250, 513BFN, 1083

Cavi, 05. Inossidabile

503RVS-250

Cavo di sollevamento
RVS, 7x19 = 133 ingrassato, rullo 250 m
3,0mm, max. 167kg



Unità	: Meters (1)
Confezione	: 250
Peso/unità	: 0,04 kg
Spec (B/ SS)	: SS
Materiale	: "Aircraft", 7x19 = 133 filo d'acciaio inossidabile
Massimo peso del manto	: 167 kg
Dimensioni (larghezza, altezza, spessore)	: 3,0 mm
Lunghezza	: 250 m
Uso	: Industriale
Disponibilità	: FFEU
Correlato	: 504RVS-250, 2VSS6000, 427S-304

Cavi, 05. Inossidabile

504RVS-250

Cavo di sollevamento
RVS, 7x19 = 133 ingrassato, rullo 250 m
4.0mm, max. 303kg



Unità	: Meters (1)
Confezione	: 250
Peso/unità	: 0,06 kg
Spec (B/ SS)	: SS
Materiale	: Aircraft", 7x19 = 133 filo d'acciaio inossidabile
Massimo peso del manto	: 303 kg
Dimensioni (larghezza, altezza, spessore)	: 4,0 mm
Lunghezza	: 250 m
Uso	: Industriale
Disponibilità	: FFEU
Correlato	: 505RVS-250, 510, 513BFN

505RVS-250

Cavo di sollevamento
RVS, 7x19 = 133 ingrassato, rullo 250 m
5.0mm, max. 473kg



Unità	: Meters (1)
Confezione	: 250
Peso/unità	: 0,1 kg
Spec (B/ SS)	: SS
Materiale	: Aircraft", 7x19 = 133 filo d'acciaio inossidabile
Massimo peso del manto	: 473 kg
Dimensioni (larghezza, altezza, spessore)	: 5,0 mm
Lunghezza	: 250 m
Uso	: Industriale
Disponibilità	: FFEU
Correlato	: 506RVS-250, 509, 531

506RVS-250

Cavo di sollevamento
RVS, 7x19 = 133 ingrassato, rullo 250 m
6.0mm, max. 682kg



Unità	: Meters (1)
Confezione	: 250
Peso/unità	: 0,1 kg
Spec (B/ SS)	: SS
Materiale	: Aircraft", 7x19 = 133 filo d'acciaio inossidabile
Massimo peso del manto	: 682 kg
Dimensioni (larghezza, altezza, spessore)	: 6,0 mm
Lunghezza	: 250 m
Uso	: Industriale
Disponibilità	: FFEU
Correlato	: 513, 508, 518

Cerniere, 01. Intermedie, Metecno etc.

420HZ10R

Cerniera centrale
zincato, braccio superiore allungato 10mm
Metecno, Italpannell etc

Unità	: unita (1)
Confezione	: 175
Peso/unità	: 0,11 kg
Materiale	: Acciaio zincato
Marcatura	: 420HZ10R FF
Dimensioni (larghezza, altezza, spessore)	: w=70mm, d=2mm
Unità interassiale	: fori 45mm
Application	: Pannello anti pizzicamento di Metecno, Tecsedo, Ditec, Marcegaglia etc.
Uso	: Industriale, residenziale
Disponibilità	: FFEU
Correlato	: 424HZ10R, 420CZ10R, 1053BV



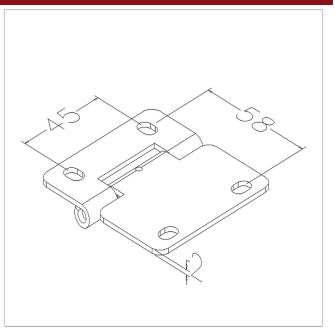

420HZW10R

Cerniera centrale
bianco, zincato, braccio superiore allungato 10mm
Metecno, Italpannell etc

Unità	: unita (1)
Confezione	: 175
Peso/unità	: 0,11 kg
Spec (B/ SS)	: white RAL9016
Materiale	: Acciaio zincato, verniciato RAL9016
Marcatura	: 420HZW10R FF
Dimensioni (larghezza, altezza, spessore)	: w=70mm, d=2mm
Unità interassiale	: fori 45mm
Application	: Pannello anti pizzicamento di Metecno, Tecsedo, Ditec, Marcegaglia etc.
Uso	: Industriale, residenziale
Disponibilità	: FFEU
Correlato	: 1055CAP10, 420CZW10R



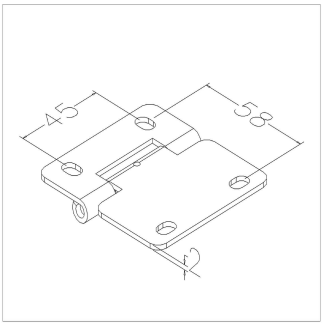

Cerniere, 02.Intermedie, Epco

421H304

Cerniera intermedia
10mm, Epco, Acciaio inossidabile
W = 60mm

Unità	: unita (1)
Confezione	: 100
Peso/unità	: 0,11 kg
Spec (B/ SS)	: SS INOX
Materiale	: Acciaio inossidabile, AISI 304
Marcatura	: 421H304 FF
Dimensioni (larghezza, altezza, spessore)	: Thickness 2mm, W=60 mm
Unità interassiale	: 40 mm
Uso	: Industriale, residenziale
Disponibilità	: FFEU
Correlato	: 415-304, 9VBSS6000



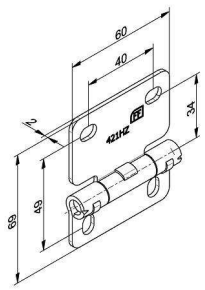

Cerniere, 02.Intermedie, Epco

422H304

Cerniera Intermedia
10mm, Epco, acciaio inossidabile
W = 70mm

Unità	: unita (1)
Confezione	: 100
Peso/unità	: 0,12 kg
Spec (B/ SS)	: SS
Materiale	: Acciaio inossidabile Aisi 304
Marcatura	: 422H304 FF
Dimensioni (larghezza, altezza, spessore)	: Thickness 2mm, W=70 mm
Unità interassiale	: 45 mm
Application	: Epco
Uso	: Industriale, residenziale
Disponibilità	: FFEU
Correlato	: 9VBSS6000, 421H304, 1053BV-RVS



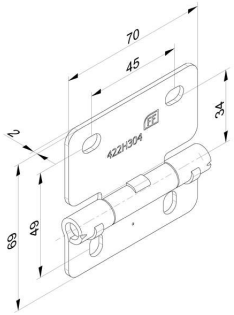

422HZ

Cerniera Intermedia
10mm, pannello Epco
W = 70mm

Unità	: unita (1)
Confezione	: 100
Peso/unità	: 0,12 kg
Marcatura	: 422HZ FF
Dimensioni (larghezza, altezza, spessore)	: Thickness 2mm, W=70 mm
Unità interassiale	: 45 mm
Uso	: Industriale, residenziale
Disponibilità	: FFEU
Correlato	: 422CZ10R, 1052BV



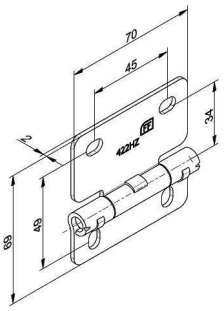

422HZW

Cerniera Intermedia
10mm, pannello Epco
W = 70mm

Unità	: unita (1)
Confezione	: 100
Peso/unità	: 0,12 kg
Spec (B/ SS)	: White RAL9016
Marcatura	: 422HZW FF
Dimensioni (larghezza, altezza, spessore)	: Thickness 2mm, W=70 mm
Unità interassiale	: 45 mm
Uso	: Industriale, residenziale
Disponibilità	: FFEU
Correlato	: 1055CAP10, 422CZW10R, 1052BV



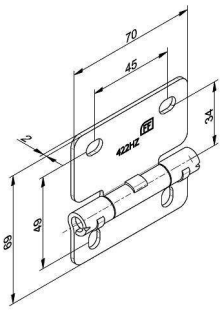

Cerniere, 03. Intermedie, Kingspan

426HZ

Cerniera centrale
braccio superiore allungato 10mm, pannelli Kingspan



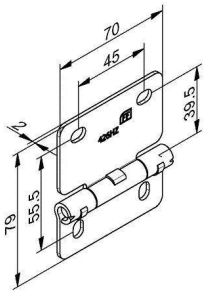

Unità	: unita (1)
Confezione	: 100
Peso/unità	: 0,12 kg
Materiale	: Acciaio zincato
Marcatura	: FF
Dimensioni (larghezza, altezza, spessore)	: Spessore 2mm, W=70 mm
Unità interassiale	: fori 45mm
Uso	: Industriale, residenziale
Disponibilità	: FFEU
Correlato	: 423HZ, 426CZ10R, 1052BV

426HZ-304

Cerniera centrale
braccio superiore allungato 10mm, pannelli Kingspan
AISI304



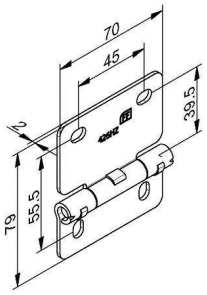

Unità	: unita (1)
Confezione	: 100
Peso/unità	: 0,12 kg
Spec (B/ SS)	: SS
Materiale	: Acciaio inossidabile, AISI 304
Marcatura	: FF
Dimensioni (larghezza, altezza, spessore)	: Thickness 2mm, W=70 mm
Unità interassiale	: 45 mm
Uso	: Industriale, residenziale
Disponibilità	: FFEU
Correlato	: 1053BV-RVS, 426RZ-304-10R, 1055CAP10

426HZW

Cerniera centrale
braccio superiore allungato 10mm, pannelli Kingspan
bianco RAL9016



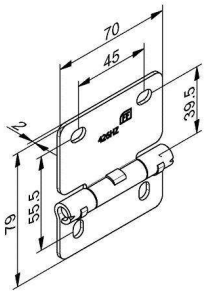

Unità	: unita (1)
Confezione	: 100
Peso/unità	: 0,12 kg
Spec (B/ SS)	: RAL9016
Materiale	: Acciaio zincato
Marcatura	: FF
Dimensioni (larghezza, altezza, spessore)	: Spessore 2mm, W=70 mm
Unità interassiale	: 45mm
Uso	: Industriale, residenziale
Disponibilità	: FFEU
Correlato	: 1055CAP10, 426CZW10R, 1052BV

Cerniere, 04. Intermedie, Industriali

450H304

Cerniera centrale
RVS, standard



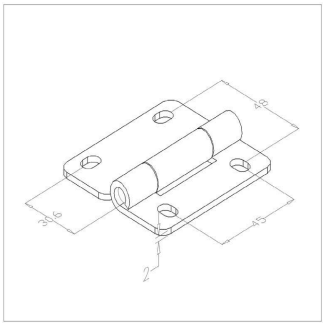

Unità	: unita (1)
Confezione	: 100
Peso/unità	: 0,11 kg
Spec (B/ SS)	: SS
Materiale	: Acciaio inossidabile, AISI 304.
Dimensioni (larghezza, altezza, spessore	: Spessore 2mm, fori ovalizzati 7x9 mm.
Unità interassiale	: fori 45mm
Uso	: Industriale
Disponibilità	: FFEU
Correlato	: 450C304, 2VSS6000, 427S-304

450HZ

Cerniera centrale
standard, zincato



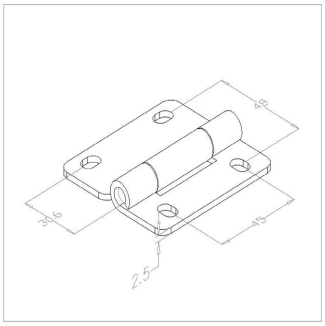

Unità	: unita (1)
Confezione	: 100
Peso/unità	: 0,12 kg
Materiale	: Acciaio zincato
Dimensioni (larghezza, altezza, spessore	: Spessore 2,5mm
Unità interassiale	: fori 45mm
Uso	: Industriale, residenziale
Disponibilità	: FFEU
Correlato	: 1055BV, 1055CAP10, 1053D

450HZ10

Cerniera centrale
braccio superiore allungato 10mm



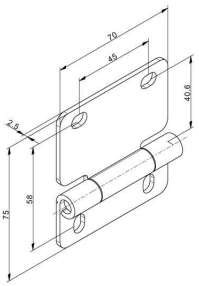

Unità	: unita (1)
Confezione	: 100
Peso/unità	: 0,14 kg
Materiale	: Acciaio zincato
Dimensioni (larghezza, altezza, spessore	: Spessore 2,5mm
Unità interassiale	: fori 45mm
Uso	: Industriale, residenziale
Disponibilità	: FFEU
Correlato	: 1055BV, 1053D, 1055CAP10

Cerniere, 04. Intermedie, Industriali

450HZ50

Cerniera centrale
braccio superiore accorciato

Unità	: unita (1)
Confezione	: 100
Peso/unità	: 0,12 kg
Materiale	: Acciaio zincato
Dimensioni (larghezza, altezza, spessore)	: Spessore 2,5mm, H= 50 mm.
Unità interassiale	: fori 45mm
Uso	: Industriale
Disponibilità	: FFEU
Correlato	: 1055BV, 1053D, 1055CAP10



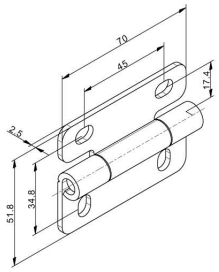

Cerniere, 05. Laterale, Metecno etc.

420CZW10R

Cerniera laterale
bianco RAL9016, regolabile, braccio superiore allungato 10mm
completo, 11mm, Metecno, Italpannell etc.

Unità	: unita (1)
Confezione	: 200
Peso/unità	: 0,39 kg
Spec (B/ SS)	: RAL9016
Materiale	: Acciaio zincato
Marcatura	: 420CZW10R FF
Dimensioni (larghezza, altezza, spessore)	: w=70mm, d=2mm
Unità interassiale	: fori 45mm
Application	: Pannello anti pizzicamento di Metecno, Tecsedo, Ditec, Marcegaglia etc.
Function	: = 420RZW10R supporto + 450SZW guida + 2 x 1062M/1062B dado/bullone
Uso	: Industriale, residenziale
Disponibilità	: FFEU
Correlato	: 424CZW10R, 420HZW10R, 1055CAP10



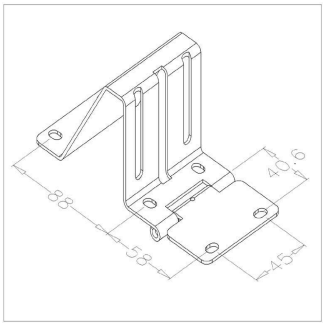

420RZ10R

Cerniera laterale
zincato, regolabile, braccio superiore allungato 10mm
supporto, Metecno, Italpannell etc.

Unità	: unita (1)
Confezione	: 50
Peso/unità	: 0,28 kg
Materiale	: Acciaio zincato
Marcatura	: 420RZ10R FF
Dimensioni (larghezza, altezza, spessore)	: w=70mm, d=2mm
Unità interassiale	: fori 45mm
Application	: Pannello anti pizzicamento di Metecno, Tecsedo, Ditec, Marcegaglia etc.
Function	: Aggiungi: 450SZ guida + 2 x 1062M/1062B dado/bullone
Uso	: Industriale, residenziale
Disponibilità	: FFEU
Correlato	: 424RZ10R, 450SZ, 1053BV



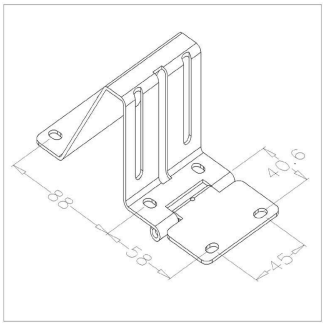

Cerniere, 05. Laterale, Metecno etc.

420RZW10R

Cerniera laterale
bianco, zincato, regolabile, braccio superiore allungato 10mm
supporto, Metecno, Italpannell etc.

Unità	: unita (1)
Confezione	: 50
Peso/unità	: 0,28 kg
Spec (B/ SS)	: Bianco
Materiale	: Acciaio zincato, verniciato RAL9016
Marcatura	: 420RZW10R FF
Dimensioni (larghezza, altezza, spessore)	: w=70mm, d=2mm
Unità interassiale	: fori 45mm
Application	: Pannello anti pizzicamento di Metecno, Tecsedo, Ditec, Marcegaglia etc.
Function	: Aggiungi: 450SZW guida + 2 x 1062M/1062B dado/bullone
Uso	: Industriale, residenziale
Disponibilità	: FFEU
Correlato	: 424CZW10R, 420HZW10R, 450SZW



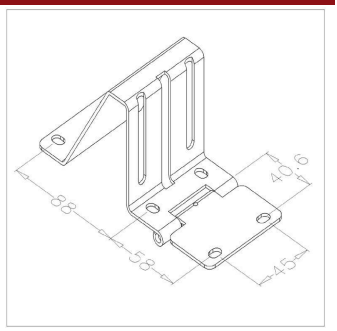

Cerniere, 06. Laterale, Epco

422CZ10R

Cerniera Laterale
10mm, pannello Epco
complete, W = 70mm

Unità	: unita (1)
Confezione	: 50
Peso/unità	: 0,44 kg
Marcatura	: 422CZ10R FF
Dimensioni (larghezza, altezza, spessore)	: Thickness 2mm, W=70 mm
Unità interassiale	: 45 mm
Uso	: Industriale, residenziale
Disponibilità	: FFEU
Correlato	: 422RZ10R, 422HZ, 574RES



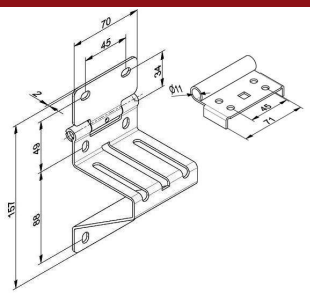

422CZW10R

Cerniera Laterale
10mm, pannello Epco bianca
complete, W = 70mm

Unità	: unita (1)
Confezione	: 50
Peso/unità	: 0,44 kg
Spec (B/ SS)	: White, RAL9016
Marcatura	: 422CZW10R FF
Dimensioni (larghezza, altezza, spessore)	: Thickness 2mm, W=70 mm
Unità interassiale	: 45 mm
Uso	: Industriale, residenziale
Disponibilità	: FFEU
Correlato	: 422RZW10R, 422HZW, 574RES



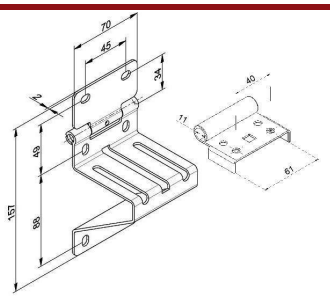

Cerniere, 06. Laterale, Epco

422R304

Cerniera Laterale
10mm, Epco, acciaio inossidabile
base, W = 70mm



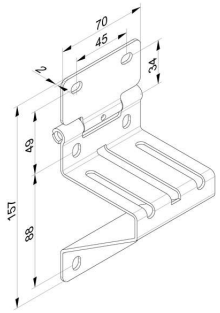

Unità	: unita (1)
Confezione	: 50
Peso/unità	: 0,3 kg
Spec (B/ SS)	: SS AISI304
Materiale	: acciaio inossidabile AISI304
Marcatura	: 422R304 FF
Dimensioni (larghezza, altezza, spessore)	: Thickness 2mm, W=70 mm
Unità interassiale	: 45 mm
Function	: Epco Panelli, + 447-304 + 2 x 1062B-RVS/1062M-RVS.
Uso	: Industriale, residenziale
Disponibilità	: FFEU
Correlato	: 1053BV-RVS, 574RVS, 9VBSS6000

422RZ10R

Cerniera Laterale
10mm, pannello Epco
base, W = 70mm



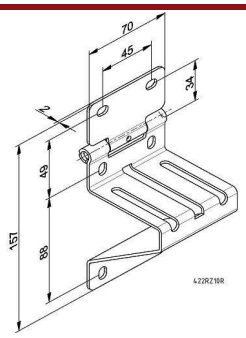

Unità	: unita (1)
Confezione	: 50
Peso/unità	: 0,3 kg
Marcatura	: 422RZ10R FF
Dimensioni (larghezza, altezza, spessore)	: Thickness 2mm, W=70 mm
Unità interassiale	: 45 mm
Uso	: Industriale, residenziale
Disponibilità	: FFEU
Correlato	: 421RZ10R, 40PM610L, 574RES

422RZW10R

Cerniera Laterale
10mm, pannello Epco
base, W = 70mm



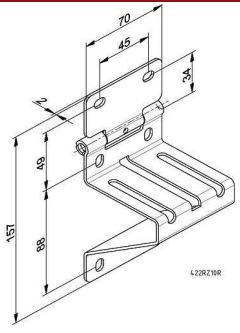

Unità	: unita (1)
Confezione	: 50
Peso/unità	: 0,3 kg
Spec (B/ SS)	: White RAL9016
Marcatura	: 422RZW10R FF
Dimensioni (larghezza, altezza, spessore)	: Thickness 2mm, W=70 mm
Unità interassiale	: 45 mm
Uso	: Industriale, residenziale
Disponibilità	: FFEU
Correlato	: 422CZW10R, 40PM610L, 574RES

Cerniere, 07. Laterale, Kingspan

426CZ10R

Cerniera laterale
braccio superiore allungato 10mm, pannelli Kingspan
completo, albero rullo di scorrimento 11mm

Unità	: unita (1)
Confezione	: 100
Peso/unità	: 0,44 kg
Materiale	: Acciaio zincato
Dimensioni (larghezza, altezza, spessore)	: Spessore 2mm, W=70 mm
Unità interassiale	: fori 40mm
Uso	: Industriale, residenziale
Disponibilità	: FFEU
Correlato	: 423CZ10R, 426HZ, 574RES



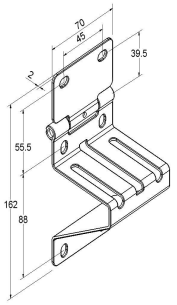

426CZW10R

Cerniera laterale
braccio superiore allungato 10mm, pannelli Kingspan
completo, bianco, rullo 11mm

Unità	: unita (1)
Confezione	: 100
Peso/unità	: 0,44 kg
Spec (B/ SS)	: RAL9016
Marcatura	: FF
Dimensioni (larghezza, altezza, spessore)	: s=2mm, W=70mm
Unità interassiale	: 45mm
Uso	: Industriale, residenziale
Disponibilità	: FFEU
Correlato	: 423CZW10R, 426HZW, 574RES



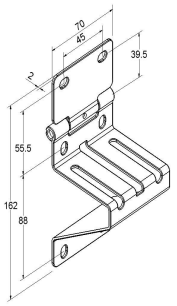

426RZ-304-10R

Cerniera laterale
braccio superiore allungato 10mm, pannelli Kingspan, AISI304
supporto, albero rullo di scorrimento 11mm

Unità	: unita (1)
Confezione	: 50
Peso/unità	: 0,30 kg
Spec (B/ SS)	: SS
Materiale	: Acciaio inossidabile, AISI 304.
Marcatura	: FF
Dimensioni (larghezza, altezza, spessore)	: Spessore 2mm, W=70 mm
Unità interassiale	: 45 mm
Uso	: Industriale, residenziale
Disponibilità	: FFEU
Correlato	: 426RZ10R, 426HZ-304, 574RVS



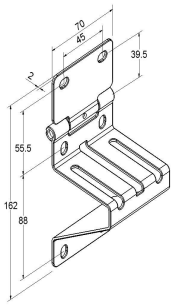

Cerniere, 07. Laterale, Kingspan

426RZ10R

Cerniera laterale
braccio superiore allungato 10mm, pannelli Kingspan
supporto, albero rullo di scorrimento 11mm

Unità	: unita (1)
Confezione	: 50
Peso/unità	: 0,3 kg
Materiale	: Acciaio zincato
Marcatura	: FF
Dimensioni (larghezza, altezza, spessore	: Spessore 2mm, W=70 mm
Unità interassiale	: fori 45mm
Uso	: Industriale, residenziale
Disponibilità	: FFEU
Correlato	: 426CZ10R, 426HZ, 574RES



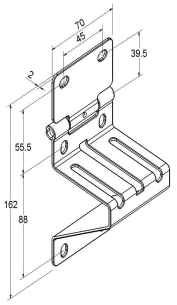

Cerniere, 08. Laterale, Industrali

450C304

Cerniera laterale
regolabile, completo, RVS
albero rullo di scorrimento 11mm

Unità	: unita (1)
Confezione	: 100
Peso/unità	: 0,36 kg
Spec (B/ SS)	: SS
Materiale	: Acciaio inossidabile, AISI 304.
Dimensioni (larghezza, altezza, spessore	: Spessore 2,5mm, fori ovalizzati 7x9 mm.
Unità interassiale	: fori 45mm
Uso	: Industriale
Disponibilità	: FFEU
Correlato	: 447-304, 450H304, 1053BV-RVS



450CZ

Cerniera laterale
regolabile
completo, albero rullo di scorrimento 11mm

Unità	: unita (1)
Confezione	: 100
Peso/unità	: 0,45 kg
Materiale	: Acciaio zincato
Dimensioni (larghezza, altezza, spessore	: Spessore 2,5mm
Unità interassiale	: fori 45mm
Uso	: Industriale
Disponibilità	: FFEU
Correlato	: 450HZ, 1055BV, 574RES



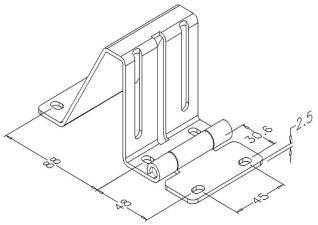

Cerniere, 08. Laterale, Industrali

450CZ10

Cerniera laterale
regolabile, braccio superiore allungato 10mm
completo, albero rullo di scorrimento 11mm

Unità	: unita (1)
Confezione	: 100
Peso/unità	: 0,45 kg
Materiale	: Acciaio zincato
Dimensioni (larghezza, altezza, spessore)	: Spessore 2,5mm
Unità interassiale	: fori 45mm
Uso	: Industriale, residenziale
Disponibilità	: FFEU
Correlato	: 450HZ10, 450RZ10, 574RES



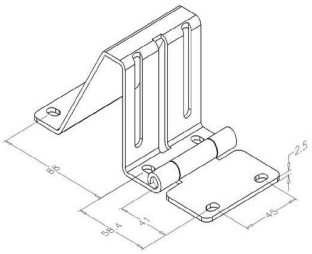

450CZ10REV

Cerniera laterale
regolabile, bottone rovesciato
completo

Unità	: unita (1)
Confezione	: 100
Peso/unità	: 0,45 kg
Materiale	: Acciaio zincato
Dimensioni (larghezza, altezza, spessore)	: Spessore 2,5mm
Unità interassiale	: fori 45mm
Application	: Panel ThyssenKruppHoesch
Uso	: Industriale, residenziale
Disponibilità	: FFEU
Correlato	: 450RZ10REV, 1055BV, 1083



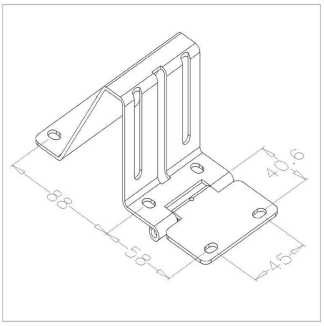

450CZ50

Cerniera laterale
regolabile, braccio superiore accorciato
completo, albero rullo di scorrimento 11mm

Unità	: unita (1)
Confezione	: 100
Peso/unità	: 0,45 kg
Materiale	: Acciaio zincato
Dimensioni (larghezza, altezza, spessore)	: Spessore 2,5mm
Unità interassiale	: fori 45mm
Uso	: Industriale
Disponibilità	: FFEU
Correlato	: 450HZ50, 450CZ, 1052BV



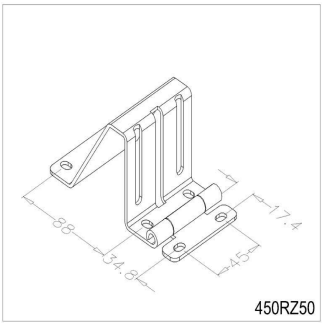

Cerniere, 08. Laterale, Industrali

450DS

Cerniera laterale
non regolabile, binari senza scarto
albero rullo di scorrimento 11mm

Unità	: unita (1)
Confezione	: 100
Peso/unità	: 0,21 kg
Materiale	: Acciaio zincato
Dimensioni (larghezza, altezza, spessore)	: Spessore 2,5mm
Unità interassiale	: fori 45mm
Uso	: Industriale
Disponibilità	: FFEU
Correlato	: 450HZ, 30B20-3000, 1083



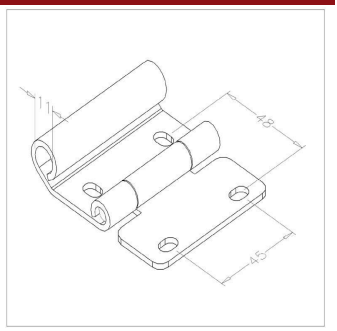

450RZ

Cerniera laterale
regolabile
supporto

Unità	: unita (1)
Confezione	: 40
Peso/unità	: 0,35 kg
Materiale	: Acciaio zincato
Dimensioni (larghezza, altezza, spessore)	: Spessore 2,5mm
Uso	: Industriale
Disponibilità	: FFEU
Correlato	: 450CZ, 450HZ, 574RES



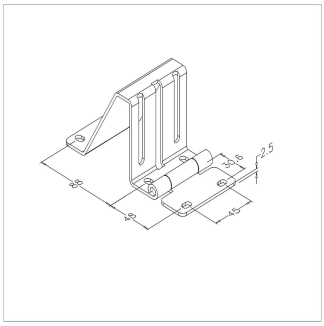

450RZ10

Cerniera laterale
regolabile, braccio superiore allungato 10mm
supporto

Unità	: unita (1)
Confezione	: 40
Peso/unità	: 0,37 kg
Materiale	: Acciaio zincato
Dimensioni (larghezza, altezza, spessore)	: Spessore 2,5mm
Uso	: Industriale, residenziale
Disponibilità	: FFEU
Correlato	: 450CZ10, 450HZ10, 574RES



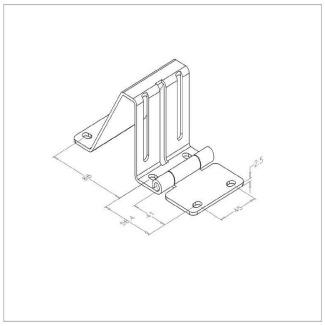

Cerniere, 08. Laterale, Industrali

450RZ10REV

Cerniera laterale
regolabile, braccio superiore allungato 10mm, bottone rovesciato
supporto

Unità	: unita (1)
Confezione	: 40
Peso/unità	: 0,37 kg
Materiale	: Acciaio zincato
Marcatura	: FF 450RZ10REV
Dimensioni (larghezza, altezza, spessore)	: Spessore 2,5mm
Application	: Panels ThyssenKruppHoesch
Uso	: Industriale, residenziale
Disponibilità	: FFEU
Correlato	: 450CZ10REV, 450HZ10, 574RES



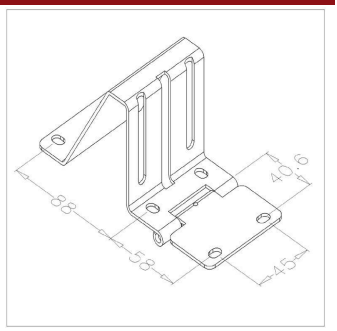

Cerniere, 09. Slitta

423DZ *novità!*

Guida
doppio
albero rullo di scorrimento 11mm

Unità	: unita (1)
Confezione	: 100
Peso/unità	: 0,17 kg
Materiale	: Acciaio zincato
Marcatura	: 423DZ FF
Dimensioni (larghezza, altezza, spessore)	: 125x45x18mm, thickness: 2,5mm
Diametro interno	: 11 mm
Unità interassiale	: 40 mm
Uso	: Industriale
Disponibilità	: FFEU
Correlato	: 423RZ10R, 424RZ10R, 3111FL



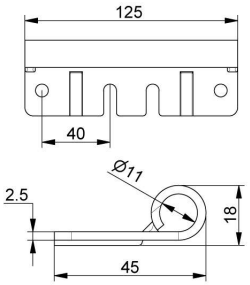

446Z

Guida
singolo
albero rullo di scorrimento 12mm

Unità	: unita (1)
Confezione	: 200
Peso/unità	: 0,12 kg
Materiale	: Acciaio zincato
Uso	: Industriale
Disponibilità	: FFEU
Correlato	: 450RZ10, 585-60, 584-60



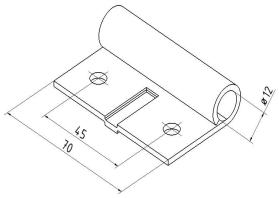

Cerniere, 09. Slitta

447-304

Guida
singolo, RVS
albero rullo di scorrimento 11mm



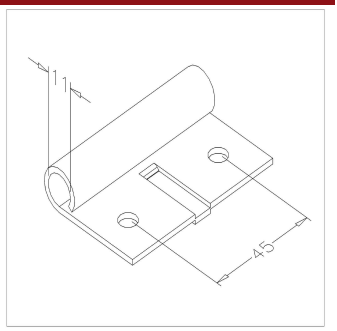

Unità	: unita (1)
Confezione	: 100
Peso/unità	: 0,08 kg
Spec (B/ SS)	: SS
Materiale	: Acciaio inossidabile, AISI 304.
Marcatura	: 447-304 FF
Diametro interno	: 11 mm
Function	: Con 415-304, 415-SSA, 427S-304, 450C304, 450C-SSA
Uso	: Industriale
Disponibilità	: FFEU
Correlato	: 450C304, 2065, 574RVS

447DOUB

Guida
doppio
albero rullo di scorrimento 11mm



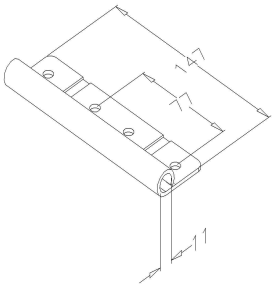

Unità	: unita (1)
Confezione	: 100
Peso/unità	: 0,22 kg
Materiale	: Acciaio zincato
Uso	: Industriale
Disponibilità	: FFEU
Correlato	: 450CZ, 2065, 447STR

447STR

Striscia di fissaggio
cerniera laterale 70mm
doppio, 4 x M6



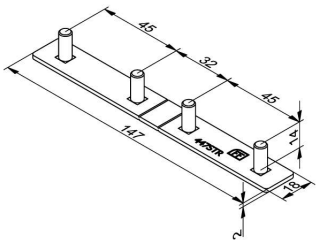

Unità	: unita (1)
Confezione	: 500
Peso/unità	: 0,07 kg
Action	: Available Q1 2014
Materiale	: Acciaio zincato
Marcatura	: 447STR FF
Massima prestazione	: Torque 5Nm
Dimensioni (larghezza, altezza, spessore)	: 147 x 18 x 2 mm
Diametro esterno	: M6 mm
Unità interassiale	: 45 mm
Uso	: Industriale
Disponibilità	: FFEU
Correlato	: 450STR, 422RZ10R, 420RZ10R

Cerniere, 09. Slitta

447Z

Guida
singolo, 427S(X)
albero rullo di scorrimento 11mm



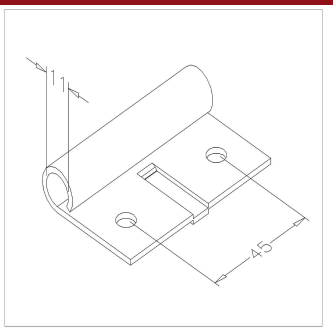

Unità	: unita (1)
Confezione	: 100
Peso/unità	: 0,12 kg
Materiale	: Acciaio zincato
Marcatura	: 447Z FF
Dimensioni (larghezza, altezza, spessore)	: Spessore 2,5mm
Diametro interno	: 11 mm
Uso	: Industriale
Disponibilità	: FFEU
Correlato	: 427SX, 574RES, 429S

450STR

Striscia di fissaggio
cerniera laterale 70mm
singolo, 2 x M6



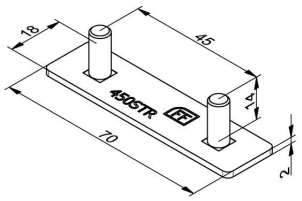

Unità	: unita (1)
Confezione	: 500
Peso/unità	: 0,03 kg
Action	: Available Q1 2014
Materiale	: Acciaio zincato
Marcatura	: 450STR FF
Massima prestazione	: Torque 5Nm
Dimensioni (larghezza, altezza, spessore)	: 70 x 18 x 2 mm
Diametro esterno	: M6 mm
Unità interassiale	: 45 mm
Uso	: Industriale
Disponibilità	: FFEU
Correlato	: 447STR, 422RZ10R, 420RZ10R

450SZ

Guida
singolo, per w=70mm
albero rullo di scorrimento 11mm



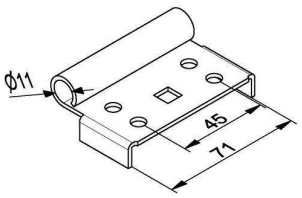

Unità	: unita (1)
Confezione	: 100
Peso/unità	: 0,09 kg
Materiale	: Acciaio zincato
Marcatura	: 450SZ FF
Dimensioni (larghezza, altezza, spessore)	: Spessore 2,5mm
Diametro interno	: 11 mm
Application	: Con 415CZ, 420CZ10R, 422CZ10R, 426CZ10R, 450CZ, 450CZ10, 450CZ10REV, 450CZ50
Uso	: Industriale, residenziale
Disponibilità	: FFEU
Correlato	: 450SZW, 415CZ, 422CZ10R

Cerniere, 09. Slitta

450SZB

Guida
Single, for w=70mm, low noise
albero rullo di scorrimento 11mm

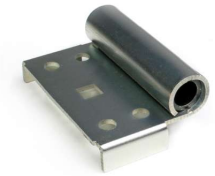

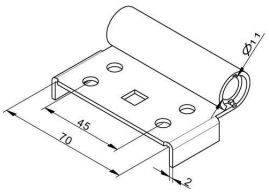

Unità	: unita (1)
Confezione	: 100
Peso/unità	: 0,112 kg
Action	: Available per 1-4-2015
Materiale	: Acciaio zincato/plastico
Marcatura	: 450SZB
Dimensioni (larghezza, altezza, spessore)	: W = 70 mm
Diametro interno	: 11 mm
Application	: Can be applied with: 415CZ, 420CZ10R, 422CZ10R, 426CZ10R, 450CZ, 450CZ10, 450CZ10REV, 450CZ50
Function	: Nuovi portarulli scorrevoli, caratterizzati da una colmatura in plastica per un funzionamento silenzioso. Dite addio a quei rumori fastidiosi e abituatevi al funzionamento silenzioso dei rulli nelle cerniere.
Uso	: Industriale, residenziale
Disponibilità	: FFEU
Correlato	: 450SZW, 415CZ, 422CZ10R

450SZW

Guida
bianco, singolo, w=70mm
albero rullo di scorrimento 11mm



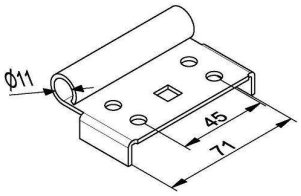

Unità	: unita (1)
Confezione	: 100
Peso/unità	: 0,12 kg
Spec (B/ SS)	: White RAL9016
Materiale	: Acciaio zincato, verniciato RAL9016
Marcatura	: 450SZW FF
Dimensioni (larghezza, altezza, spessore)	: Spessore 2,0 mm
Diametro interno	: 11 mm
Application	: Con: 420CZW10R, 422CZW10R, 426CZW10R
Uso	: Industriale, residenziale
Disponibilità	: FFEU
Correlato	: 420CZW10R, 1055CAP10, 422CZW10R

Curva, 01. 215G

215G0582-300-01

Curva superiore + guida orizzontale
2", piegata, R300mm, 1° d´inclinazione, zincata, 1,5mm
L = 582mm



Unità	: unita (1)
Confezione	: 50
Peso/unità	: 1 kg
Materiale	: Acciaio zincato
Dimensioni (larghezza, altezza, spessore)	: 2"", Spessore 1,5mm
Lunghezza	: 582 mm
Diametro interno	: R=300mm
Group code	: P
Uso	: Industriale, residenziale
Disponibilità	: FFEU
Correlato	: 870C, 215V2000

Curva, 01. 215G

215G1500-380-01

Curva superiore + guida orizzontale
2", R380mm, zincato, 1,5mm
1° d´inclinazione, L = 1500mm

Unità	: unita (1)
Confezione	: 50
Peso/unità	: 1,65 kg
Materiale	: Acciaio zincato
Dimensioni (larghezza, altezza, spessore)	: 2"", Spessore 1,5mm
Lunghezza	: 1500mm
Diametro interno	: R=380mm
Group code	: P
Uso	: Industriale, residenziale
Disponibilità	: FFEU
Correlato	: 870C, 215V2000



Curva, 03. 2F

2F1500-380-02

Curva superiore + guida orizzontale
2", R380mm, +250mm 2° d´inclinazione, zincata, 2,0mm
L = 1500mm

Unità	: coppia (2)
Confezione	: 25
Peso/unità	: 2,2 kg
Materiale	: Acciaio zincato
Dimensioni (larghezza, altezza, spessore)	: 2", Spessore 2mm
Lunghezza	: 1500 mm
Diametro interno	: R=380mm
Group code	: P
Uso	: Industriale
Disponibilità	: FFEU
Correlato	: 870C, 2V2500, 1062BF



2F3000-380-02

Curva superiore + guida orizzontale
2", R380mm, +250mm 2° d´inclinazione, zincata, 2,0mm
L = 3000mm

Unità	: coppia (2)
Confezione	: 25
Peso/unità	: 4,5 kg
Materiale	: Acciaio zincato
Dimensioni (larghezza, altezza, spessore)	: 2", Spessore 2mm
Lunghezza	: 3000 mm
Diametro interno	: R=380mm
Group code	: P
Uso	: Industriale
Disponibilità	: FFEU
Correlato	: 870C, 2V2500, 1062BF



Curva, 03. 2F

2F3500-380-02

Curva superiore + guida orizzontale
2", R380mm, +250mm 2° d´inclinazione, zincata, 2,0mm
L = 3500mm



Unità	: coppia (2)
Confezione	: 25
Peso/unità	: 5,25 kg
Materiale	: Acciaio zincato
Dimensioni (larghezza, altezza, spessore)	: 2", Spessore 2mm
Lunghezza	: 3500 mm
Diametro interno	: R=380mm
Group code	: P
Uso	: Industriale
Disponibilità	: FFEU
Correlato	: 870C, 2V2500, 1062BF

2F4500-380-02

Curva superiore + guida orizzontale
2", R380mm, +250mm 2° d´inclinazione, zincata, 2,0mm
L = 4500mm



Unità	: coppia (2)
Confezione	: 25
Peso/unità	: 6,75 kg
Materiale	: Acciaio zincato
Dimensioni (larghezza, altezza, spessore)	: 2", Spessore 2mm
Lunghezza	: 4500 mm
Diametro interno	: R=380mm
Group code	: P
Uso	: Industriale
Disponibilità	: FFEU
Correlato	: 870C, 2V2500, 1062BF

2F5000-380-02

Curva superiore + guida orizzontale
2", R380mm, +250mm 2° d´inclinazione, zincata, 2,0mm
L = 5000mm



Unità	: coppia (2)
Confezione	: 25
Peso/unità	: 5,7 kg
Materiale	: Acciaio zincato
Dimensioni (larghezza, altezza, spessore)	: 2", Spessore 2mm
Lunghezza	: 5000 mm
Diametro interno	: R=380mm
Group code	: P
Uso	: Industriale
Disponibilità	: FFEU
Correlato	: 870C, 2V2500, 1062BF

Curva, 03. 2F

2FSS1500-380-02

Curva superiore + guida orizzontale
2", R380mm, +250mm, 2° d´inclinazione, zincata, 2,0mm
L = 1500mm



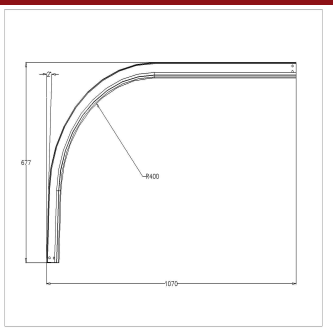

Unità	: coppia (2)
Confezione	: 25
Peso/unità	: 4,5 kg
Spec (B/ SS)	: SS
Materiale	: Acciaio inossidabile AISI304
Dimensioni (larghezza, altezza, spessore)	: 2"", Spessore 2mm
Lunghezza	: 1500 mm
Diametro interno	: R=380mm
Uso	: Industriale
Disponibilità	: FFEU
Correlato	: 1062B-RVS, 2VSS6000, 5CSS6000

Curva, 04. 2G

2G1500-380-02

Curva superiore + guida orizzontale
2", R380mm, zincato, 2.0mm
2° d´inclinazione, L = 1500mm



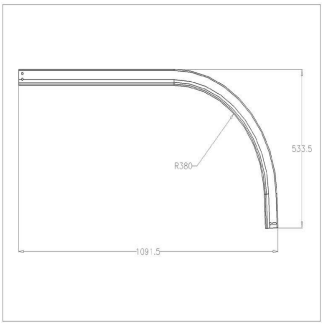

Unità	: unita (1)
Confezione	: 50
Peso/unità	: 2,2 kg
Materiale	: Acciaio zincato
Dimensioni (larghezza, altezza, spessore)	: 2"", Spessore 2mm
Lunghezza	: 1500 mm
Diametro interno	: R=380mm
Group code	: P
Uso	: Industriale
Disponibilità	: FFEU
Correlato	: 870C, 2V2500, 1062BF

2G1500-380-05

Curva superiore + guida orizzontale
2", R380mm, zincato, 2.0mm
5° d´inclinazione, L = 1500mm



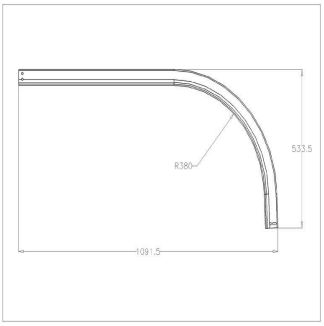

Unità	: unita (1)
Confezione	: 50
Peso/unità	: 2,2 kg
Materiale	: Acciaio zincato
Dimensioni (larghezza, altezza, spessore)	: 2", Spessore 2mm
Lunghezza	: 1500 mm
Diametro interno	: R=380mm
Group code	: P
Uso	: Industriale
Disponibilità	: FFEU
Correlato	: 870C, 2V2500, 1062BF

Curva, 04. 2G

2G380A0

Curva superiore + guida orizzontale
2", R380mm, zincato, 2.0mm
1° d´inclinazione



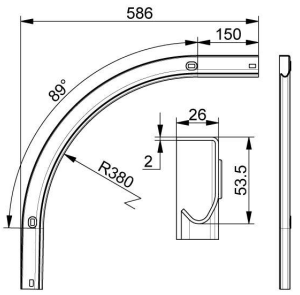

Unità	: coppia (2)
Confezione	: 25
Peso/unità	: 1,37 kg
Materiale	: Acciaio zincato
Dimensioni (larghezza, altezza, spessore)	: 2"", Spessore 2mm
Diametro interno	: R=380mm
Function	: Alle estremità ci sono 2 fori 16x9mm. Tutti e due le parte hanno una parte dritta da 150mm
Group code	: P
Uso	: Industriale
Disponibilità	: FFEU
Correlato	: force100XC

2G380A10

Curva superiore + guida orizzontale
2", R380mm, zincato, 2.0mm
11° d´inclinazione



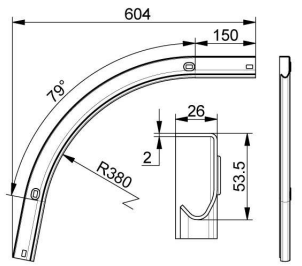

Unità	: coppia (2)
Confezione	: 25
Peso/unità	: 1,26 kg
Materiale	: Acciaio zincato
Dimensioni (larghezza, altezza, spessore)	: 2"", Spessore 2mm
Diametro interno	: R=380mm
Function	: Alle estremità ci sono 2 fori 16x9mm. Tutti e due le parte hanno una parte dritta da 150mm
Group code	: P
Uso	: Industriale
Disponibilità	: FFEU
Correlato	: force100XC

2G380A15 *novità!*

Curva superiore + guida orizzontale
2", R380mm, zincato, 2.0mm
16° d´inclinazione



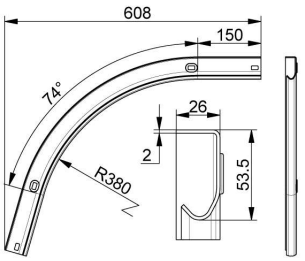

Unità	: coppia (2)
Confezione	: 25
Peso/unità	: 1,21 kg
Materiale	: Acciaio zincato
Dimensioni (larghezza, altezza, spessore)	: 2"", Spessore 2mm
Diametro interno	: R=380mm
Function	: Alle estremità ci sono 2 fori 16x9mm. Tutti e due le parte hanno una parte dritta da 150mm
Group code	: P
Uso	: Industriale
Disponibilità	: FFEU
Correlato	: force100XC

Curva, 04. 2G

2G380A20

Curva superiore + guida orizzontale
2", R380mm, zincato, 2.0mm
21° d´inclinazione



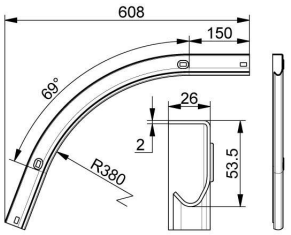

Unità	: coppia (2)
Confezione	: 25
Peso/unità	: 1,16 kg
Materiale	: Acciaio zincato
Dimensioni (larghezza, altezza, spessore)	: 2", Spessore 2mm
Diametro interno	: R=380mm
Application	: Use in combination with 9VL track and ISC track components
Function	: Alle estremità ci sono 2 fori 16x9mm. Tutti e due le parte hanno una parte dritta da 150mm con un foro forato e uno tondo. La fine della curva ha una parte diritta da 100mm. La lunghezza segnata indica la lunghezza in mm prima della curvatura
Group code	: P
Uso	: Industriale
Disponibilità	: FFEU
Correlato	: force100XC

2G380A25

Curva superiore + guida orizzontale
2", R380mm, zincato, 2.0mm
26° d´inclinazione



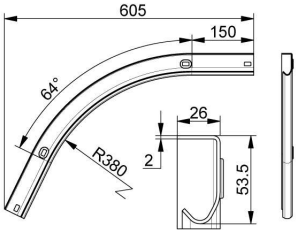

Unità	: coppia (2)
Confezione	: 25
Peso/unità	: 1,10 kg
Materiale	: Acciaio zincato
Dimensioni (larghezza, altezza, spessore)	: 2", Spessore 2mm
Diametro interno	: R=380mm
Function	: Alle estremità ci sono 2 fori 16x9mm. Tutti e due le parte hanno una parte dritta da 150mm
Group code	: P
Uso	: Industriale
Disponibilità	: FFEU
Correlato	: force100XC

2G380A30

Curva superiore + guida orizzontale
2", R380mm, zincato, 2.0mm
31° d´inclinazione



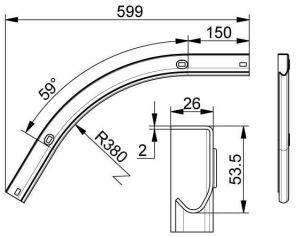

Unità	: coppia (2)
Confezione	: 25
Peso/unità	: 1,05 kg
Materiale	: Acciaio zincato
Dimensioni (larghezza, altezza, spessore)	: 2", Spessore 2mm
Diametro interno	: R=380mm
Function	: Alle estremità ci sono 2 fori 16x9mm. Tutti e due le parte hanno una parte dritta da 150mm
Group code	: P
Uso	: Industriale
Disponibilità	: FFEU
Correlato	: force100XC

Curva, 04. 2G

2G380A35

Curva superiore + guida orizzontale
2", R380mm, zincato, 2.0mm
36° d´inclinazione



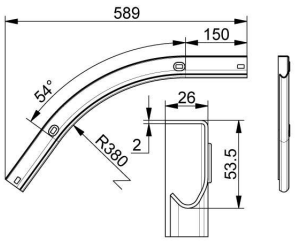

Unità	: coppia (2)
Confezione	: 25
Peso/unità	: 1,00 kg
Materiale	: Acciaio zincato
Dimensioni (larghezza, altezza, spessore)	: 2", Spessore 2mm
Diametro interno	: R=380mm
Function	: Alle estremità ci sono 2 fori 16x9mm. Tutti e due le parte hanno una parte dritta da 150mm
Group code	: P
Uso	: Industriale
Disponibilità	: FFEU
Correlato	: force100XC

2G380A40

Curva superiore + guida orizzontale
2", R380mm, zincato, 2.0mm
41° d´inclinazione



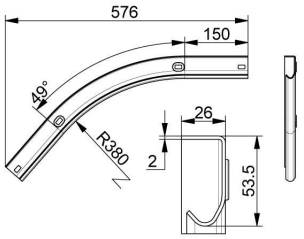

Unità	: coppia (2)
Confezione	: 25
Peso/unità	: 0,95 kg
Materiale	: Acciaio zincato
Dimensioni (larghezza, altezza, spessore)	: 2", Spessore 2mm
Diametro interno	: R=380mm
Function	: Alle estremità ci sono 2 fori 16x9mm. Tutti e due le parte hanno una parte dritta da 150mm
Group code	: P
Uso	: Industriale
Disponibilità	: FFEU
Correlato	: force100XC

2G380A5

Curva superiore + guida orizzontale
2", R380mm, zincato, 2.0mm
6° d´inclinazione



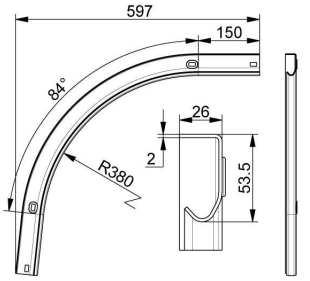

Unità	: coppia (2)
Confezione	: 25
Peso/unità	: 1,32 kg
Materiale	: Acciaio zincato
Dimensioni (larghezza, altezza, spessore)	: 2"", Spessore 2mm
Diametro interno	: R=380mm
Application	: Use in combination with 9VL track and ISC track components
Function	: Alle estremità ci sono 2 fori 16x9mm. Tutti e due le parte hanno una parte dritta da 150mm con un foro forato e uno tondo. La fine della curva ha una parte diritta da 100mm. La lunghezza segnata indica la lunghezza in mm prima della curvatura
Group code	: P
Uso	: Industriale
Disponibilità	: FFEU
Correlato	: force100XC

Curva, 05. 2H

2H1500-250

Curva superiore + guida orizzontale
2", R250mm, zincato, 2.0mm
L = 1500mm



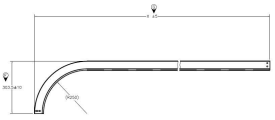

Unità	: unita (1)
Confezione	: 50
Peso/unità	: 2,2 kg
Materiale	: Acciaio zincato
Dimensioni (larghezza, altezza, spessore)	: 2"", Spessore 2mm
Lunghezza	: 1500 mm
Diametro interno	: R=250mm
Function	: Un'estremità ha 2 fori tondi da 7mm. L'altra estremità ha un foro forato e uno tondo. La lunghezza segnata indica la lunghezza in mm prima del processo di curvatura
Group code	: P
Uso	: Industriale
Disponibilità	: FFEU
Correlato	: 870C, 2V2500, 1062BF

2H1500-300

Curva superiore + guida orizzontale
2", R300mm, zincato, 2.0mm
L = 1500mm



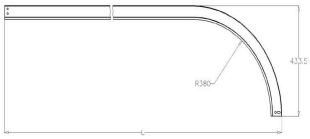

Unità	: unita (1)
Confezione	: 50
Peso/unità	: 2,2 kg
Materiale	: Acciaio zincato
Dimensioni (larghezza, altezza, spessore)	: 2"", Spessore 2mm
Lunghezza	: 1500 mm
Diametro interno	: R=300mm
Function	: Un'estremità ha 2 fori tondi da 7mm. L'altra estremità ha un foro forato e uno tondo. La lunghezza segnata indica la lunghezza in mm prima del processo di curvatura
Group code	: P
Uso	: Industriale
Disponibilità	: FFEU
Correlato	: 870C, 2V2500, 1062BF

2H1500-300LHR

Curva superiore + guida orizzontale
2", accorciato (LHR), R300mm, zincato, 2,0mm
L = 1500mm



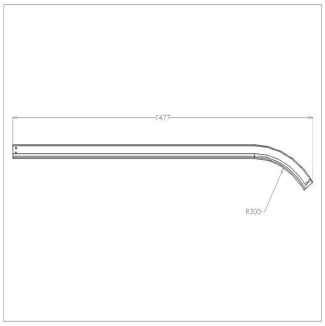

Unità	: unita (1)
Confezione	: 50
Peso/unità	: 2,2 kg
Materiale	: Acciaio zincato
Dimensioni (larghezza, altezza, spessore)	: 2"", Spessore 2mm
Lunghezza	: 1500 mm
Diametro interno	: R=300mm
Group code	: P
Uso	: Industriale
Disponibilità	: FFEU
Correlato	: 870C, 2V2500, 1062BF

Curva, 05. 2H

2H1500-380

Curva superiore + guida orizzontale
2", R380mm, zincata, 2.0mm
L = 1500mm



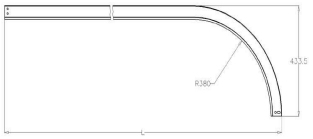

Unità	: unita (1)
Confezione	: 50
Peso/unità	: 2,2 kg
Materiale	: Acciaio zincato
Dimensioni (larghezza, altezza, spessore)	: 2", Spessore 2mm
Lunghezza	: 1500 mm
Diametro interno	: R=380mm
Function	: Un lato viene fornito con 2 fori di diametro 7mm l'altro lato viene fornito con un foro tondo. La misura indicata si riferisce alla misura in mm, prima della curvatura
Group code	: P
Uso	: Industriale
Disponibilità	: FFEU
Correlato	: 870C, 2V2500, 1062BF

2H1500-380-03

Curva superiore + guida orizzontale
2", R380mm, 3° d´inclinazione, zincata, 2.0mm
L = 1500mm



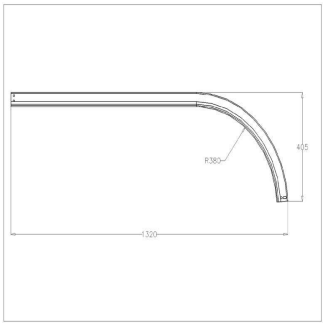

Unità	: unita (1)
Confezione	: 50
Peso/unità	: 2,2 kg
Materiale	: Acciaio zincato
Dimensioni (larghezza, altezza, spessore)	: 2"", Spessore 2mm
Lunghezza	: 1500 mm
Diametro interno	: R=380mm
Group code	: P
Uso	: Industriale
Disponibilità	: FFEU
Correlato	: 870C, 2V2500, 1062BF

2H3000-250

Curva superiore + guida orizzontale
2", R250mm, zincato, 2.0mm
L = 3000mm



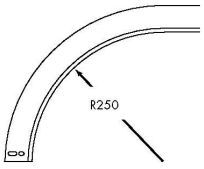

Unità	: unita (1)
Confezione	: 50
Peso/unità	: 4,5 kg
Materiale	: Acciaio zincato
Dimensioni (larghezza, altezza, spessore)	: 2"", Spessore 2mm
Lunghezza	: 3000 mm
Diametro interno	: R=250 mm
Group code	: P
Uso	: Industriale
Disponibilità	: FFEU
Correlato	: 870C, 2V2500, 1062BF

Curva, 05. 2H

2H3000-300

Curva superiore + guida orizzontale
2", R300mm, zincato, 2.0mm
L = 3000mm

Unità	: unita (1)
Confezione	: 50
Peso/unità	: 4,5 kg
Materiale	: Acciaio zincato
Dimensioni (larghezza, altezza, spessore)	: 2", Spessore 2mm
Lunghezza	: 3000 mm
Diametro interno	: R=380mm
Group code	: P
Uso	: Industriale
Disponibilità	: FFEU
Correlato	: 870C, 2V2500, 1062BF



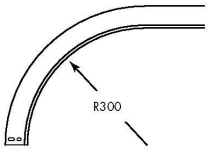

2H3000-380

Curva superiore + guida orizzontale
2", R380mm, zincato, 2.0mm
L = 3000mm

Unità	: unita (1)
Confezione	: 50
Peso/unità	: 4,5 kg
Materiale	: Acciaio zincato
Dimensioni (larghezza, altezza, spessore)	: 2", Spessore 2mm
Lunghezza	: 3000 mm
Diametro interno	: R=380mm
Group code	: P
Uso	: Industriale
Disponibilità	: FFEU
Correlato	: 870C, 2V2500, 1062BF



2H3500-380

Curva superiore + guida orizzontale
2"
L = 3500mm

Unità	: unita (1)
Confezione	: 50
Peso/unità	: 5,25 kg
Materiale	: Acciaio zincato
Dimensioni (larghezza, altezza, spessore)	: 2 mm
Lunghezza	: 3500 mm
Diametro interno	: R=380mm
Group code	: P
Uso	: Industriale
Disponibilità	: FFEU
Correlato	: 870C, 2V2500, 1062BF



Curva, 05. 2H

2H3750-380

Curva superiore + guida orizzontale
2" R380mm, zincato, 2,0mm
L = 3750mm



Unità	: unita (1)
Confezione	: 50
Peso/unità	: 5,6 kg
Materiale	: Acciaio zincato
Dimensioni (larghezza, altezza, spessore)	: 2 mm
Lunghezza	: 3750 mm
Diametro interno	: R=380mm
Group code	: P
Uso	: Industriale
Disponibilità	: FFEU
Correlato	: 870C, 2V2500, 1062BF

2H4000-380

Curva superiore + guida orizzontale
2" R380mm, zincato, 2,0mm
L = 4000mm



Unità	: unita (1)
Confezione	: 50
Peso/unità	: 6 kg
Materiale	: Acciaio zincato
Dimensioni (larghezza, altezza, spessore)	: 2 mm
Lunghezza	: 4000 mm
Diametro interno	: R=380mm
Group code	: P
Uso	: Industriale
Disponibilità	: FFEU
Correlato	: 870C, 2V2500, 1062BF

2H4250-380

Curva superiore + guida orizzontale
2" R380mm, zincato, 2,0mm
L = 4250mm



Unità	: unita (1)
Confezione	: 50
Peso/unità	: 6,2 kg
Materiale	: Acciaio zincato
Dimensioni (larghezza, altezza, spessore)	: 2 mm
Lunghezza	: 4250 mm
Diametro interno	: R=380mm
Group code	: P
Uso	: Industriale
Disponibilità	: FFEU
Correlato	: 870C, 2V2500, 1062BF

Curva, 05. 2H

2H4500-380

Curva superiore + guida orizzontale
2" R380mm, zincato, 2,0mm
L = 4500mm



Unità	: unita (1)
Confezione	: 50
Peso/unità	: 6,7 kg
Materiale	: Acciaio zincato
Dimensioni (larghezza, altezza, spessore)	: 2 mm
Lunghezza	: 4500 mm
Diametro interno	: R=380mm
Group code	: P
Uso	: Industriale
Disponibilità	: FFEU
Correlato	: 870C, 2V2500, 1062BF

2H5000-380

Curva superiore + guida orizzontale
2" R380mm, zincato, 2,0mm
L = 5000mm



Unità	: unita (1)
Confezione	: 50
Peso/unità	: 7,5 kg
Materiale	: Acciaio zincato
Dimensioni (larghezza, altezza, spessore)	: 2
Lunghezza	: 5000 mm
Diametro interno	: R=380mm
Group code	: P
Uso	: Industriale
Disponibilità	: FFEU
Correlato	: 870C, 2V2500, 1062BF

Curva, 06. Piastra curva

566-3RAIL

Assieme binari premontato
zincato, LHR, cavo all"esterno
incl. pulegge cavo e curve corte



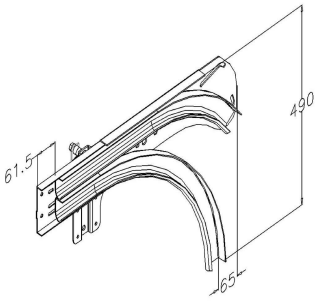

Unità	: coppia (2)
Confezione	: 50
Peso/unità	: 8,6 kg
Materiale	: Acciaio zincato
Uso	: Industriale
Disponibilità	: FFEU
Correlato	: 2V5000, 670LH

Curva, 06. Piastra curva

566-554-2G15

Assieme binari premontato
zincato, LHR, cavo all"esterno
premontato con curva lunga 2G1500-380-02

Unità	: coppia (2)
Confezione	: 50
Peso/unità	: 8,6 kg
Materiale	: Acciaio zincato
Uso	: Industriale
Disponibilità	: FFEU
Correlato	: 5C3500, 680, 670LH



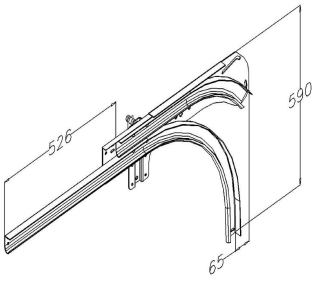

567-554-2GD

Assieme binari premontato
zincato, CE-LHR
premontato, LHR

Unità	: coppia (2)
Confezione	: 10
Peso/unità	: 8,6 kg
Materiale	: Acciaio zincato
Uso	: Industriale
Disponibilità	: FFEU
Correlato	: 440LHR, 593, 688CR



567-554-2GD-05

Assieme binari premontato
zincato, CE-LHR
premontato, FLH, 5 gradi

Unità	: coppia (2)
Confezione	: 10
Peso/unità	: 8,6 kg
Materiale	: Acciaio zincato
Uso	: Industriale
Disponibilità	: FFEU
Correlato	: 440LHR, 593, 688CR



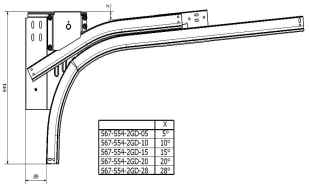

Curva, 06. Piastra curva

567-554-2GD-10

Assieme binari premontato zincato, CE-LHR premontato, FLH, 10 gradi

Unità	: coppia (2)
Confezione	: 10
Peso/unità	: 8,6 kg
Materiale	: Acciaio zincato
Uso	: Industriale
Disponibilità	: FFEU
Correlato	: 440LHR, 593, 688CR



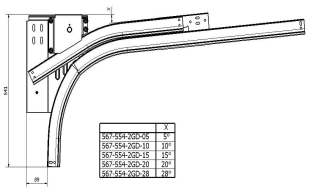

567-554-2GD-15

Assieme binari premontato zincato, CE-LHR premontato, FLH, 15 gradi

Unità	: coppia (2)
Confezione	: 10
Peso/unità	: 8,6 kg
Materiale	: Acciaio zincato
Uso	: Industriale
Disponibilità	: FFEU
Correlato	: 440LHR, 593, 688CR



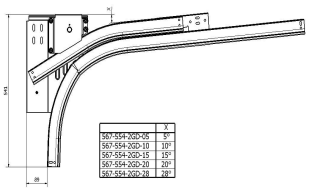

567-554-2GD-20

Assieme binari premontato zincato, CE-LHR premontato, FLH, 20 gradi

Unità	: coppia (2)
Confezione	: 10
Peso/unità	: 8,6 kg
Uso	: Industriale
Disponibilità	: FFEU
Correlato	: 440LHR, 593, 688CR



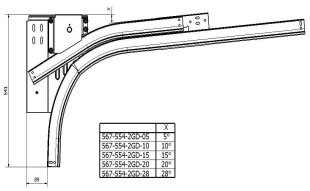

Curva, 06. Piastra curva

567-554-2GD-28

Assieme binari premontato
zincato, CE-LHR
premontato, FLH, 28 gradi

Unità	: coppia (2)
Confezione	: 10
Peso/unità	: 8,6 kg
Materiale	: Acciaio zincato
Uso	: Industriale
Disponibilità	: FFEU
Correlato	: 440LHR, 593, 688CR



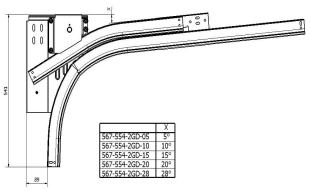

Curva, 07. Diversi

13236

Curva superiore + guida orizzontale
3", R380mm, zincata, 2,8mm
L = 4181mm

Unità	: unita (1)
Confezione	: 16
Peso/unità	: 14,1 kg
Materiale	: Acciaio zincato
Dimensioni (larghezza, altezza, spessore)	: 3"", Spessore 2,8mm
Lunghezza	: 4550 mm
Diametro interno	: R=380mm
Uso	: Industriale
Disponibilità	: FFEU
Correlato	: 13155, 578-12-198, 579



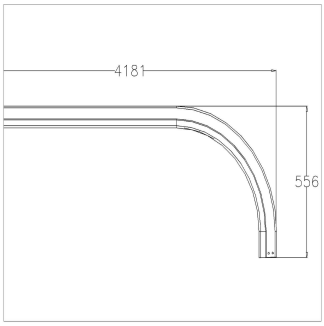

Cuscinetti, 01. Sfera

USA-A

Cuscinetto a sfera
1 1/4"
diametro esterno 50,8mm

Unità	: unita (1)
Confezione	: 50
Peso/unità	: 0,11 kg
Materiale	: Acciaio
Massima prestazione	: 1000N carico dinamico
Diametro interno	: 31,8 mm
Diametro esterno	: 50,8 mm
Function	: Cuscinetto adatto al installazione nelle piastre di sospensione oppure nei mandrini fissi delle molle
Uso	: Industriale
Disponibilità	: FFEU
Correlato	: USA-HD-125, 699-6000Z



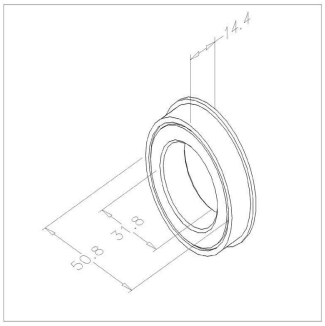

Cuscinetti, 01. Sfera

USA-B

Cuscinetto a sfera
1"
diametro esterno 50,8mm



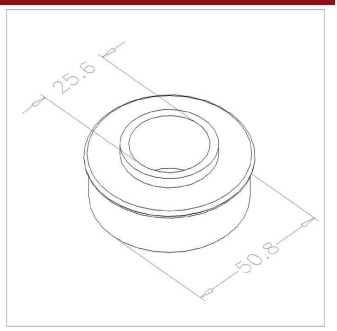

Unità	: unita (1)
Confezione	: 200
Peso/unità	: 0,11 kg
Materiale	: Acciaio
Massima prestazione	: 1000N carico dinamico
Diametro interno	: 25,6 mm
Diametro esterno	: 50,8 mm
Function	: Cuscinetto adatto al installazione nelle piastre di sospensione oppure nei mandrini fissi delle molle
Uso	: Industriale, residenziale
Disponibilità	: FFEU
Correlato	: USA-MINI, 312RC

USA-C

Cuscinetto a sfera
1 1/4"
diametro esterno 64.0mm



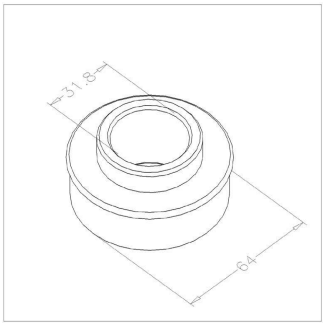

Unità	: unita (1)
Confezione	: 100
Peso/unità	: 0,26 kg
Materiale	: Acciaio
Massima prestazione	: 1750N carico dinamico
Diametro interno	: 31,8 mm
Diametro esterno	: 64,0 mm
Function	: Cuscinetto adatto al installazione nelle piastre di sospensione (318-4N) oppure nei mandrini fissi delle molle
Uso	: Industriale
Disponibilità	: FFEU
Correlato	: 699-4500Z, USA-HD-125, 1065S125

USA-HD

Cuscinetto a sfera
1", blocco cuscinetto pesante



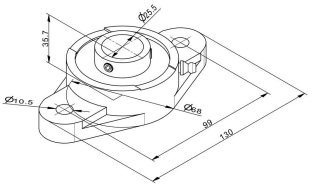

Unità	: unita (1)
Confezione	: 22
Peso/unità	: 0,6 kg
Materiale	: Acciaio
Massima prestazione	: 2000N carico dinamico
Diametro interno	: 25,6 mm
Uso	: Industriale
Disponibilità	: FFEU
Correlato	: 1065S, 703ST, 702-4000Z

Cuscinetti, 01. Sfera

USA-HD-125

Cuscinetto a sfera
1 1/4", blocco cuscinetto pesante



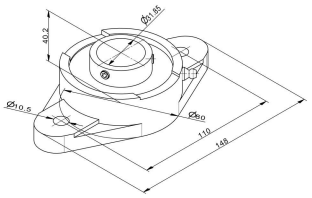

Unità	: unita (1)
Confezione	: 22
Peso/unità	: 0,83 kg
Materiale	: Acciaio
Massima prestazione	: 2000N carico dinamico
Diametro interno	: 31,8 mm
Uso	: Industriale
Disponibilità	: FFEU
Correlato	: 1065S125, 704ST, 699-6000Z

Cuscinetti, 02. Diversi

557BUS

Gabbia cuscinetto
riduce d=17mm a d=10mm



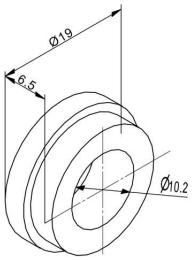

Unità	: unita (1)
Confezione	: 200
Peso/unità	: 0,02 kg
Materiale	: Acciaio
Function	: Serve per diminuire il diametro interno della puleggia 557
Uso	: Industriale
Disponibilità	: FFEU
Correlato	: 554-100, 1083

Dispositivi antirottura cavo, 01. Regolabile

440REGL

Paracadute
regolabile
escl. albero rullo di scorrimento11mm, binari 2", 750kg



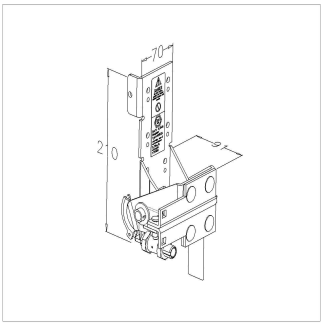

Unità	: coppia (2)
Confezione	: 50
Peso/unità	: 3,8 kg
Action	: New: 440S
Materiale	: Acciaio zincato
Massimo peso del manto	: 750 kg
Function	: Questo dispositivo è adatto alle guide da 2" e rullo da 11mm. Per ulteriore informazione leggete attentamente il nostro manuale
Uso	: Industriale
Disponibilità	: FFEU
Correlato	: 444, 440S, 574-60

Dispositivi antirottura cavo, 01. Regolabile

440REGL-1040

Paracadute
regolabile
con bullone/dado, albero rullo di scorrimento11mm, binari 2", 750kg



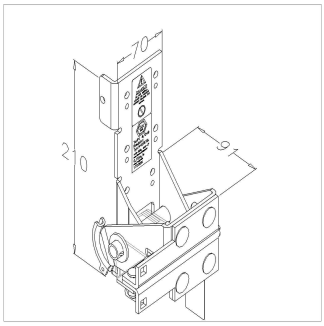

Unità	: coppia (2)
Confezione	: 50
Peso/unità	: 3,8 kg
Action	: New: 440S
Materiale	: Acciaio zincato
Massimo peso del manto	: 750 kg
Function	: Questo dispositivo è adatto alle guide da 2" e rullo da 11mm. Per ulteriore informazione leggete attentamente il nostro manuale
Uso	: Industriale
Disponibilità	: FFEU
Correlato	: 444, 440S, 574-60

440S

Paracadute
regolabile, con bullone/dado
11mm, 2", 750kg



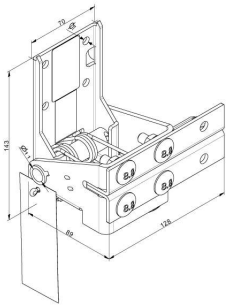

Unità	: coppia (2)
Confezione	: 10
Peso/unità	: 2,7 kg
Action	: Q1-2012, replace 440REGL-1040
Materiale	: Acciaio zincato
Marcatura	: FF 440SL/R + QR-TAG manual
Massimo diametro del cavo	: 6 mm
Massimo peso del manto	: 750 kg
Dimensioni (larghezza, altezza, spessore)	: 128 x 143 x 3 mm
Diametro interno	: Roller 11 mm
Function	: Fissaggio cavo regolabile è tramite bullone/rondella già compresi. Sostituisce il 440REGL-1040. Design più compatto e con l'optional della staffa anti scassinamento (440LOCK) e coperchio
CE-safety	: Integrated in CE-ITTR
Uso	: Industriale
Disponibilità	: FFEU
Correlato	: 445SW, 440LOCK, 440CAPL

444

Paracadute
regolabile
albero rullo di scorrimento11mm, binari 2", 400kg



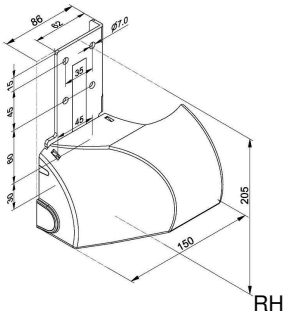

Unità	: coppia (2)
Confezione	: 1
Peso/unità	: 2,29 kg
Action	: See online video!
Materiale	: Acciaio zincato
Marcatura	: FF
Massimo diametro del cavo	: 5,0 mm
Massimo peso del manto	: 400 kg
Function	: Caratteristiche principali: Solo una versione, regolabile in due direzioni, coperchio standard (CE, interuttore per lo scarrucolamento della fune (415SW)
Uso	: Industriale
Disponibilità	: FFEU
Correlato	: 440, 2065, 574-60

Dispositivi antirottura cavo, 02. Non regolabile

440

Paracadute
non regolabile
11mm, 2", 750kg



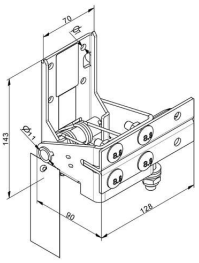

Unità	:	coppia (2)
Confezione	:	10
Peso/unità	:	2,7 kg
Materiale	:	Acciaio zincato
Marcatura	:	FF 440L/R + QR-TAG manual
Massimo diametro del cavo	:	6 mm
Massimo peso del manto	:	750 kg
Dimensioni (larghezza, altezza, spessore)	:	128 x 143 x 3 mm
Diametro interno	:	Roller 11 mm
Application	:	Portoni Industriali, evita che il portone cada giù dopo la rottura del cavo. Sicurezza
Function	:	Fissaggio al cavo (non-regolabile) con bullone M10 compreso. Sostituisce l'attuale 440-600. Design più compatto con l'optional della staffa anti scassinamento
CE-safety	:	Integrated in CE-ITTR
Uso	:	Industriale
Disponibilità	:	FFEU
Correlato	:	445SW, 440LOCK, 440CAPL

440-3

Paracadute
non regolabile, rullo 11mm, binari 3"
750kg


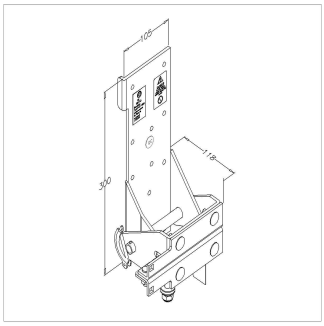

Unità	:	coppia (2)
Confezione	:	2
Peso/unità	:	6,5 kg
Materiale	:	Acciaio zincato
Massima prestazione	:	porte 750kg
Application	:	3"binari
Function	:	Il dispositivo è adatto al utilizzo di guide da 3" e diametro rullo 11mm.Fissaggio cavo (non regolabile) tramite l'apposito bullone M10. Per ulteriori informazioni è disponibile un manuale d'installazione
Uso	:	Industriale
Disponibilità	:	FFEU
Correlato	:	13155, 2065, 574-60

440-600

Paracadute
non regolabile
albero rullo di scorrimento11mm, binari 2", 750kg


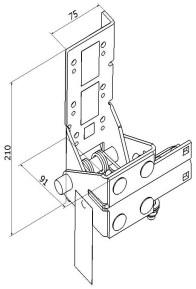

Unità	:	coppia (2)
Confezione	:	10
Peso/unità	:	3,8 kg
Action	:	New cheaper solution = 440 !
Materiale	:	Acciaio zincato
Massimo peso del manto	:	750 kg
Function	:	Il dispositivo è adatto al utilizzo di guide da 2" e diametro rullo 11mm.Fissaggio cavo (non regolabile) tramite l'apposito bullone M10. Per ulteriori informazioni è disponibile un manuale d'installazione
Uso	:	Industriale
Disponibilità	:	FFEU
Correlato	:	444, 440, 440S

Dispositivi antirottura cavo, 02. Non regolabile

440HD

Paracadute
non regolabile, versione nera
albero rullo di scorrimento11mm, binari 2", 960kg

Unità	: coppia (2)
Confezione	: 10
Peso/unità	: 4,4 kg
Materiale	: Acciaio zincato
Massimo peso del manto	: 960 kg
Function	: Fissaggio cavo (non regolabile) tramite l'apposito bullone M10. Per ulteriori informazioni è disponibile un manuale d'installazione
Uso	: Industriale
Disponibilità	: FFEU
Correlato	: 440-3, 2065, 574-60



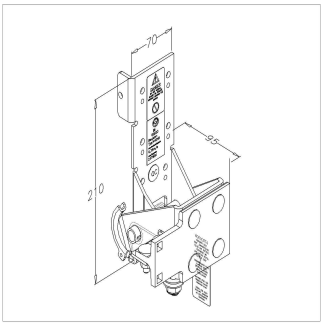

440LHR

Paracadute
non regolabile, CE-LHR
albero rullo di scorrimento11mm, binari 2", 750kg

Unità	: set (1)
Confezione	: 10
Peso/unità	: 3,8 kg
Materiale	: Acciaio zincato
Massimo peso del manto	: 750 kg
Function	: Adatto ai sistemi CE-LHR e anche guide da 2" e rullo di scorrimento 11mm. Fissaggio del cavo (non regolabile) con bullone M10 compreso. Per ulteriori informazioni è disponibile un manuale d'istruzione a parte
Uso	: Industriale
Disponibilità	: FFEU
Correlato	: 567-554-2GD, 2065, 593



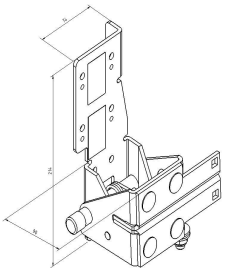

Dispositivi antirottura cavo, 03. Diversi

1040REGL-M

Vite/dado M16
cavo, 4 semi dadi
max. diametro del cavo 6mm

Unità	: set (1)
Confezione	: 50
Peso/unità	: 0,16 kg
Materiale	: Acciaio zincato
Function	: Bullone M16 vuoto. diametro cavo 6mm
Uso	: Industriale
Disponibilità	: FFEU
Correlato	: 440S, 444, 440SWL



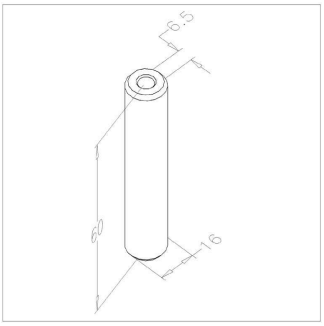

Dispositivi antirottura cavo, 03. Diversi

440CAPL

Coperchio
protezione per 440(S)
sx

Unità	: unita (1)
Confezione	: 48
Peso/unità	: 0,1 kg
Materiale	: Nero, PP
Marcatura	: 440CAPL FF
Dimensioni (larghezza, altezza, spessore)	: 146 x 130 x 110 mm
Application	: Per 440(S), coperchio di protezione
Function	: Un bel design, coperchio in nero per nascondere la construzione sulle 440(S). Migliora l'aspetto estetico della porta e aumenta la sicurezza della porta coprendo il gancio di base.
Uso	: Industriale
Disponibilità	: FFEU
Correlato	: 440, 440LOCK, 440S



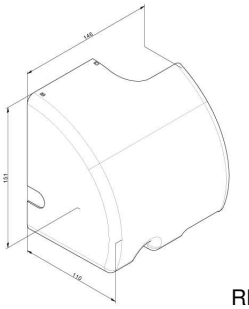

RH

440CAPR

Coperchio
protezione per 440(S)
dx

Unità	: unita (1)
Confezione	: 48
Peso/unità	: 0,1 kg
Materiale	: Nero, PP
Marcatura	: 440CAPR FF
Dimensioni (larghezza, altezza, spessore)	: 146 x 130 x 110 mm
Application	: Per 440(S), coperchio di protezione
Function	: Un bel design, coperchio in nero per nascondere la construzione sulle 440(S). Migliora l'aspetto estetico della porta e aumenta la sicurezza della porta coprendo il gancio di base.
Uso	: Industriale
Disponibilità	: FFEU
Correlato	: 440, 440LOCK, 440S



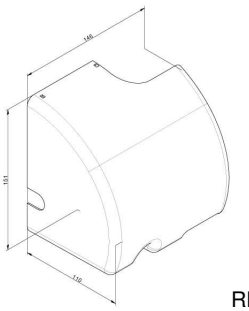

RH

440LOCK

Serratura
anti-sollevamento, per 440(S)
Universale compreso materiale di fissaggio

Unità	: unita (1)
Confezione	: 10
Peso/unità	: 0,4 kg
Marcatura	: FF 440LOCK
Dimensioni (larghezza, altezza, spessore)	: 121 x 60 x 21 mm / 114 x 51 x 4 mm
Application	: Migliora la resistenza ai ladri. In combinazione con il nuovo 440(S) antirottura cavo. Universale dx e sx
Function	: Questa staffa anti-sollevamento protegge contro l'apertura a mano della porta dal esterno. Quando si allenta il cavo il 440LOCK blocca la porta. Manuale disponibile
Uso	: Industriale
Disponibilità	: FFEU
Correlato	: 440, 440CAPL, 440S



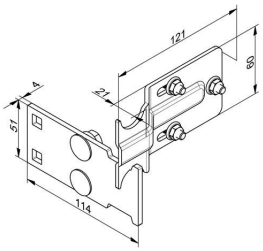

Dispositivi antirottura cavo, 03. Diversi

440SWL

Interruttore
per dispositivo antirottura cavo da 2" e 3"
sinistra



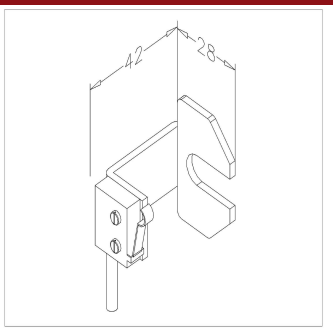

Unità	: unita (1)
Confezione	: 25
Peso/unità	: 0,05 kg
Marcatura	: IP67
Function	: Adatto al antirottura cavo da 2" e 3" (tranne il 444, 440). L'interuttore scatta appena sblocca il dispositivo antirottura cavo. Completo con cavo da 0,5metri (2-core)
CE-safety	: Yes
Uso	: Industriale
Disponibilità	: FFEU
Correlato	: 440, 2065, 574-60

440SWR

Interruttore
per dispositivo antirottura cavo da 2" e 3"
destra



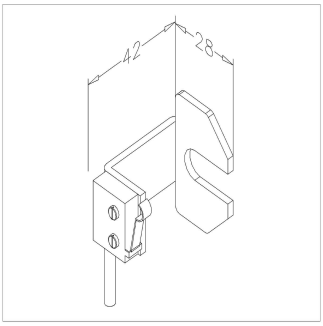

Unità	: unita (1)
Confezione	: 25
Peso/unità	: 0,05 kg
Marcatura	: IP67
Function	: Adatto al antirottura cavo da 2" e 3" (tranne il 444, 440). L'interuttore scatta appena sblocca il dispositivo antirottura cavo. Completo con cavo da 0,5metri (2-core)
CE-safety	: Yes
Uso	: Industriale
Disponibilità	: FFEU
Correlato	: 440, 2065, 574-60

444CAPL

Coperchio
protezione per 444
sx, pezzo di ricambio



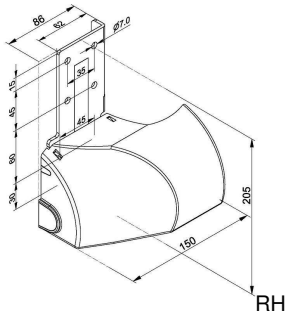

Unità	: unita (1)
Confezione	: 1
Peso/unità	: 0,056 kg
Application	: Pezzi di ricambio
Function	: Le sezioni inferiori delle porte sono soggette a colpi e danni. il paracadute 444 fa parte di questa sezione. Quindi, il coperchio è fornito come pezzo di ricambio
Uso	: Industriale
Disponibilità	: FFEU
Correlato	: 444, 2065, 574-60

Dispositivi antirottura cavo, 03. Diversi

444CAPR

Coperchio
protezione per 444
dx, pezzo di ricambio



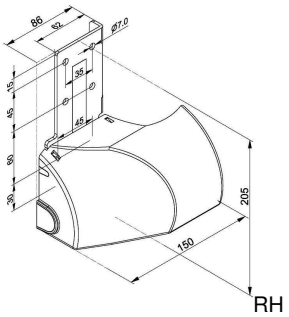

Unità	: unita (1)
Confezione	: 1
Peso/unità	: 0,056 kg
Application	: Pezzo di ricambio
Function	: Le sezioni inferiori delle porte sono soggette a colpi e danni. il paracadute 444 fa parte di questa sezione. Quindi, il coperchio è fornito come pezzo di ricambio
Uso	: Industriale
Disponibilità	: FFEU
Correlato	: 444, 2065, 574-60

445SW

Interruttore
per montaggio su dispositivo antirottura 444, 440(S)
IP67

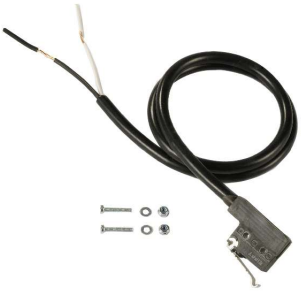

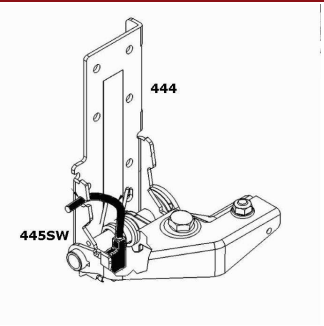

Unità	: unita (1)
Confezione	: 20
Peso/unità	: 0,03 kg
Marcatura	: 445SW FF
Function	: Adatto ai paracaduti 444 e 440(S). Interuttore con staffa. Appena si rilieva il movimento della piastra del antirottura cavo, l'interuttore inverte il cavo, fermando il motoriduttore. Compatibile con cavo 2 core.
CE-safety	: Yes
Uso	: Industriale
Disponibilità	: FFEU
Correlato	: 444, 440S, 440

Dispositivi antirottura molla, 02. Industriali

670LH

Dispositivo di protezione di rottura delle molle
1 molla ¾"- 6"
albero 1"



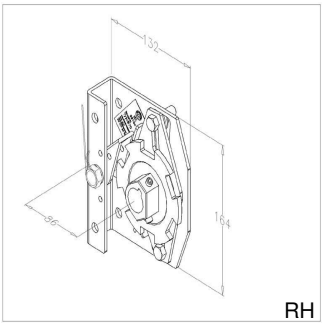

Unità	: unita (1)
Confezione	: 15
Peso/unità	: 1,65 kg
Materiale	: Acciaio zincato, ruota d'acciaio fuso
Diametro interno	: 1""
Unità interassiale	: 86mm
Function	: Adatto al utilizzo mono molla. Per interessi più grandi di 86mm. Combinare con le staffe di regolazione 661E, 322BAS o 622N. Vedere manuale dettagliato
Uso	: Industriale
Disponibilità	: FFEU
Correlato	: 662N, 661E, 677-67

Dispositivi antirottura molla, 02. Industriali

670RH

Dispositivo di protezione di rottura delle molle
1 molla ¾"- 6"
albero 1"

Unità	: unita (1)
Confezione	: 15
Peso/unità	: 1,65 kg
Materiale	: Acciaio zincato, ruota d'acciaio fuso
Diametro interno	: 1""
Function	: Adatto al utilizzo mono molla con interasse più grande di 86mm. Combinare con le staffe di regolazione 661E, 322BAS oppure 662N. Vedere Manuale Dettagliato
Uso	: Industriale
Disponibilità	: FFEU
Correlato	: 662N, 661E, 677-67



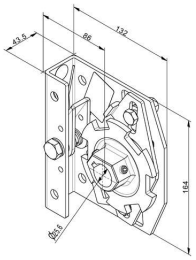

RH

675LH

Dispositivo di protezione di rottura delle molle
rinforzato
1 molla 3/4"-6", cuscinetto 1"

Unità	: unita (1)
Confezione	: 15
Peso/unità	: 1,72 kg
Materiale	: Acciaio zincato, ruota d'acciaio fuso
Diametro interno	: 1""
Unità interassiale	: 86 mm
Function	: Approvato fino a 210Nm, adatto al utilizzo mono molla. Interasse 86mm. Disponibile anche nella versione 5/4". Per ulteriori informazioni Vi preghiamo di leggere il nostro manuale
Uso	: Industriale
Disponibilità	: FFEU
Correlato	: 662N, 661E, 677-67



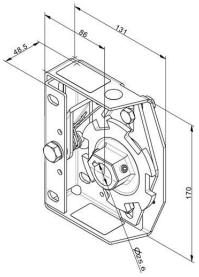

RH

675LH-125

Dispositivo di protezione di rottura delle molle
rinforzato
molle 6". LH, 1 cuscinetto 1/4"

Unità	: unita (1)
Confezione	: 15
Peso/unità	: 1,76 kg
Materiale	: Acciaio zincato, ruota d'acciaio fuso
Diametro interno	: 1 1/4"
Function	: Approvato fino a 210Nm, adatto al utilizzo mono molla. Interasse 86mm. Disponibile anche nella versione 5/4". Per ulteriori informazioni Vi preghiamo di leggere il nostro manuale
Uso	: Industriale
Disponibilità	: FFEU
Correlato	: 662N, 661E, 677-67



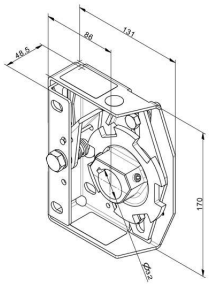

RH

Dispositivi antirottura molla, 02. Industriali

675RH

Dispositivo di protezione di rottura delle molle rinforzato
1 molla 3/4"-6", cuscinetto 1"



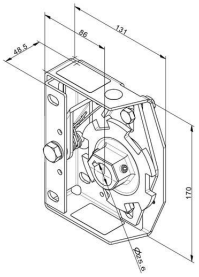

RH

Unità	: unita (1)
Confezione	: 15
Peso/unità	: 1,76 kg
Materiale	: Acciaio zincato, ruota d'acciaio fuso
Diametro interno	: 1""
Function	: Approvato fino a 210Nm, adatto al utilizzo mono molla. Interasse 86mm. Disponibile anche nella versione 5/4". Per ulteriori informazioni Vi preghiamo di leggere il nostro manuale
Uso	: Industriale
Disponibilità	: FFEU
Correlato	: 662N, 661E, 677-67

675RH-125

Dispositivo di protezione di rottura delle molle rinforzato
molle 6". RH, 1 cuscinetto 1/4"



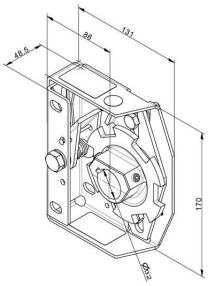

RH

Unità	: unita (1)
Confezione	: 15
Peso/unità	: 1,76 kg
Materiale	: Acciaio zincato, ruota d'acciaio fuso
Diametro interno	: 1 1/4""
Function	: Approvato fino a 210Nm, adatto al utilizzo mono molla. Interasse 86mm. Disponibile anche nella versione 5/4". Per ulteriori informazioni Vi preghiamo di leggere il nostro manuale
Uso	: Industriale
Disponibilità	: FFEU
Correlato	: 675RH, 661E, 677-67

Dispositivi antirottura molla, 03. Industriali, after sales

670H32L

Dispositivo di protezione di rottura delle molle per albero 32mm Hexa (Crawford)
sx



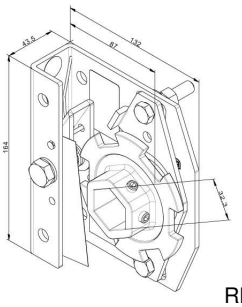

RH

Unità	: unita (1)
Confezione	: 15
Peso/unità	: 1,83 kg
Action	: Q3-2011
Materiale	: Acciaio zincato, ruota d'acciaio fuso
Marcatura	: 670H32L/R FF
Massimo peso del manto	: 303 kg
Dimensioni (larghezza, altezza, spessore)	: 132 x 164 x 43,5 mm
Diametro interno	: HEX 32 mm
Unità interassiale	: 86 mm
Application	: Post vendita!
Function	: Adatto al utilizzo mono molla. Usa una molla FF da 3 ¾" oppure 6" con un cono fisso FF ed applicare il cono di torsione Crawford. Combinare con le staffe di regolazione 661, 322BAS o 662N
CE-safety	: Label ITTR
Uso	: Industriale
Disponibilità	: FFEU
Correlato	: 662N, CSPT, 705H32

Dispositivi antirottura molla, 03. Industriali, after sales

670H32R

Dispositivo di protezione di rottura delle molle per albero 32mm Hexa (Crawford) dx



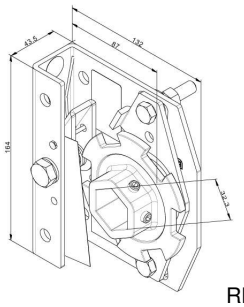

RH

Unità	: unita (1)
Confezione	: 15
Peso/unità	: 1,83 kg
Action	: Q3-2011
Materiale	: Acciaio zincato, ruota d'acciaio fuso
Marcatura	: 670H32L/R FF
Massimo peso del manto	: 303 kg
Dimensioni (larghezza, altezza, spessore)	: 132 x 164 x 43,5 mm
Diametro interno	: HEX 32 mm
Unità interassiale	: 86 mm
Application	: Post Vendita!
Function	: Adatto al utilizzo mono molla. Usa una molla FF da 3 ¾" oppure 6" con un cono fisso FF ed applicare il cono di torsione Crawford. Combinare con le staffe di regolazione 661, 322BAS o 662N
CE-safety	: Label ITTR
Uso	: Industriale
Disponibilità	: FFEU
Correlato	: 662N, CSPT, 705H32

670R35L

Dispositivo di protezione di rottura delle molle per albero 35mm (Crawford) sx



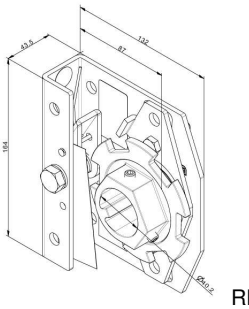

RH

Unità	: unita (1)
Confezione	: 15
Peso/unità	: 1,83 kg
Action	: Q3-2011
Materiale	: Acciaio zincato, ruota d'acciaio fuso
Marcatura	: 670R35R-L FF
Massimo peso del manto	: 303 kg
Dimensioni (larghezza, altezza, spessore)	: 132 x 164 x 43,5 mm
Diametro interno	: 35 mm
Unità interassiale	: 86 mm
Application	: Opportunità nel post vendita !
Function	: Adatto al utilizzo mono molla. Usa una molla FF da 3 ¾" oppure 6" con un cono fisso FF ed applicare il cono di torsione Crawford. Combinare con le staffe di regolazione 661, 322BAS o 662N
CE-safety	: Label ITTR
Uso	: Industriale
Disponibilità	: FFEU
Correlato	: 662N, 661E, 705R35

670R35R

Dispositivo di protezione di rottura delle molle per albero 35mm (Crawford) dx



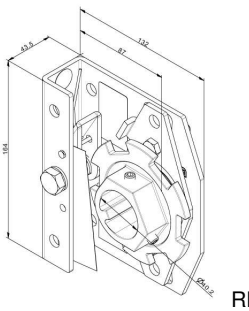

RH

Unità	: unita (1)
Confezione	: 15
Peso/unità	: 1,83 kg
Action	: Q3-2011
Materiale	: Acciaio zincato, ruota d'acciaio fuso
Marcatura	: 670R35R-L FF
Massimo peso del manto	: 303 kg
Dimensioni (larghezza, altezza, spessore)	: 132 x 164 x 43,5 mm
Diametro interno	: 35 mm
Unità interassiale	: 86 mm
Application	: Post Vendita!
Function	: Adatto al utilizzo mono molla. Usa una molla FF da 3 ¾" oppure 6" con un cono fisso FF ed applicare il cono di torsione Crawford. Combinare con le staffe di regolazione 661, 322BAS o 662N
CE-safety	: Label ITTR
Uso	: Industriale
Disponibilità	: FFEU
Correlato	: 662N, 661E, 705R35

Dispositivi antirottura molla, 03. Industriali, after sales

670R40L

Dispositivo di protezione di rottura delle molle
per albero 40mm (Hormann)
sx

Unità	: unita (1)
Confezione	: 15
Peso/unità	: 1,83 kg
Action	: Q3-2011
Materiale	: Acciaio zincato, ruota d'acciaio fuso
Marcatura	: 670R40L/R FF
Massimo peso del manto	: 303 kg
Dimensioni (larghezza, altezza, spessore)	: 132 x 164 x 43,5 mm
Diametro interno	: 40 mm
Unità interassiale	: 86 mm
Application	: Post Vendita
Function	: Adatto al utilizzo del sistema Hörmann mono molla con cono fisso interasse da 90mm. Combinare con 661, 322BAS oppure 662N !
CE-safety	: Label ITTR
Uso	: Industriale
Disponibilità	: FFEU
Correlato	: 662N, 661E, 705R40



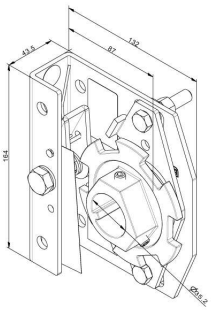

670R40R

Dispositivo di protezione di rottura delle molle
per albero 40mm (Hormann)
dx

Unità	: unita (1)
Confezione	: 15
Peso/unità	: 1,83 kg
Action	: Q3-2011
Materiale	: Acciaio zincato, ruota d'acciaio fuso
Marcatura	: 670R40L/R FF
Massimo peso del manto	: 303 kg
Dimensioni (larghezza, altezza, spessore)	: 132 x 164 x 43,5 mm
Diametro interno	: 40 mm
Unità interassiale	: 86 mm
Application	: Post Vendita!
Function	: Adatto al utilizzo del sistema Hörmann mono molla con cono fisso interasse da 90mm. Combinare con 661, 322BAS oppure 662N !
CE-safety	: Label ITTR
Uso	: Industriale
Disponibilità	: FFEU
Correlato	: 662N, 661E, 705R40



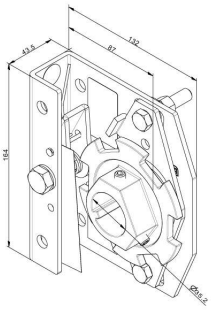

Dispositivi antirottura molla, 04. Diversi

661E

Staffa
regolabile h-a-h per dispositivo antirottura molla
max. h-a-h = 152mm, esclusi viti/dadi

Unità	: unita (1)
Confezione	: 40
Peso/unità	: 0,39 kg
Marcatura	: 661E FF
Dimensioni (larghezza, altezza, spessore)	: 164 x 110 x 47 mm
Unità interassiale	: 86-152 mm
Application	: Con antirittura molla 670 ecc
Function	: Per regolare l'interasse per i dispositvi antirottura molla (670ecc) fra 86-152mm. 2 x dado M10 (codice 1058B) e 2 x viti M10 (1058F) devono essere ordinati separatamente!
Uso	: Industriale
Disponibilità	: FFEU
Correlato	: 674HOEK, 662N



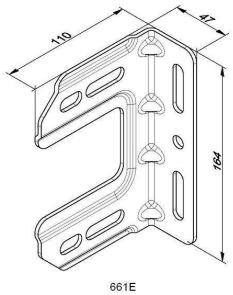

Dispositivi antirottura molla, 04. Diversi

661HD

Staffa
regolabile h-a-h per dispositivo antirottura molla
max. h-a-h = 152mm, esclusi viti/dadi

Unità	: unita (1)
Confezione	: 15
Peso/unità	: 0,57 kg
Marcatura	: 661HD FF
Dimensioni (larghezza, altezza, spessore)	: 188 x 120 x 40,5 mm. d=3mm
Unità interassiale	: 86-152 mm
Application	: Con antirittura molla 670 ecc
Function	: Per regolare l'interasse per i dispositvi antirottura molla (670ecc) fra 86-152mm. 2 x dado M10 (codice 1058B) e 2 x viti M10 (1058F) devono essere ordinati separatamente!
Uso	: Industriale
Disponibilità	: FFEU
Correlato	: 661E, 670RH, 662N



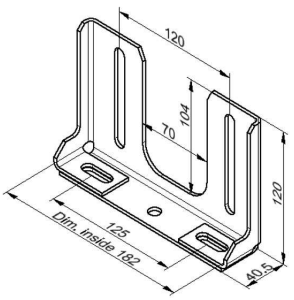

662N

Piastra di regolazione
dispositivo antirottura molla 670
interasse 190mm

Unità	: unita (1)
Confezione	: 2
Peso/unità	: 1,58 kg
Marcatura	: FF
Dimensioni (larghezza, altezza, spessore)	: 165 x 136,5 x 104 mm
Lunghezza	: 104mm
Unità interassiale	: 190mm
Uso	: Industriale
Disponibilità	: FFEU
Correlato	: 675LH, 670LH, 674HOEK



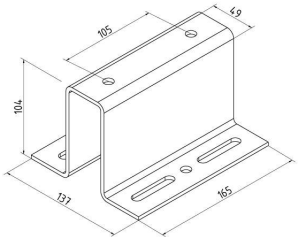

674HOEK

Squadra di rinforzo
per 675LH/RH (1" e 1 1/4") con 322BAS

Unità	: unita (1)
Confezione	: 25
Peso/unità	: 0,25 kg
Materiale	: Acciaio zincato
Dimensioni (larghezza, altezza, spessore)	: 40x40x3 mm
Lunghezza	: 160 mm.
Unità interassiale	: 152 mm
Function	: Questo angolare è un rinforzo per l'antirottura molla 675LH/RH in combinazione con le staffe 661HD in caso di interasse di 152mm
Uso	: Industriale
Disponibilità	: FFEU
Correlato	: 662N, 661E, 677-67



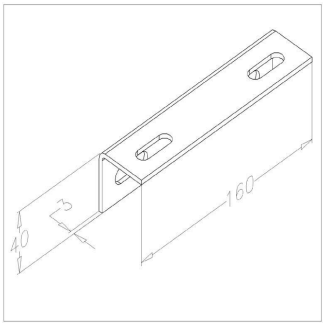

Dispositivi antirottura molla, 04. Diversi

677-67

Interruttore
per montaggio su dispositivo antirottura molla
IP67



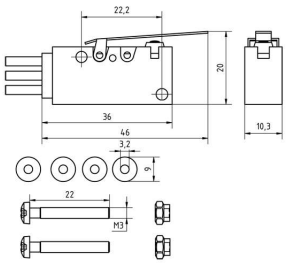

Unità	: unita (1)
Confezione	: 50
Peso/unità	: 0,02 kg
Function	: Interrutore da applicare durante l'installazione dei antirottura molla 670LH/RH. Consigliato l'utilizzo sui portoni automatizzati per evitare danni con la rottura della molla. Comprente 3 fili collegati di 30cm. Classe IP67
CE-safety	: Yes
Uso	: Industriale
Disponibilità	: FFEU
Correlato	: 662N, 670LH, 675LH

Dispositivo tensione cavo, 01. Sets

680

Tenditore cavo
completo
incl. supporto molla, cavo e pulegge in acciaio 551



Unità	: unita (1)
Confezione	: 20
Peso/unità	: 2,9 kg
Materiale	: Acciaio zincato
Uso	: Industriale
Disponibilità	: FFEU
Correlato	: 687, 719EPS-750, 440S

685CH

Tenditore cavo
completo
incl. supporto molla, cavo e pulegge in nylon



Unità	: unita (1)
Confezione	: 20
Peso/unità	: 2,9 kg
Materiale	: Acciaio zincato
Function	: Mantiene la tensione sulla fune di sollevamento su portoni manuali oppure motorizzati. Funzione con sollevamento normale o architrave bassa
Uso	: Industriale
Disponibilità	: FFEU
Correlato	: 687, 719EPS-750, 440S

Dispositivo tensione cavo, 01. Sets

686C

687

Tenditore cavo completo incl. braccio in acciaio

Unità	: unita (1)
Confezione	: 10
Peso/unità	: 1,69 kg
Materiale	: Acciaio zincato
Function	: Mantiene la tensione sulla fune di sollevamento su portoni manuali oppure motorizzati. Funzione con sollevamento normale. Le guide orizzontali devono essere a 500mm. Non si può usare con tamburo FF-NL-32
Uso	: Industriale
Disponibilità	: FFEU
Correlato	: 680, 719EPS-750, 440S



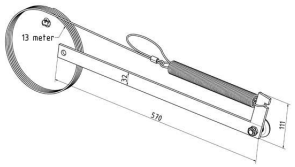

688CR

Tenditore cavo completo, CE-LHR destra

Unità	: unita (1)
Confezione	: 20
Peso/unità	: 2,9 kg
Materiale	: Acciaio zincato
Massima prestazione	: max. H= 5570mm
Function	: Mantiene la tensione sulla fune di sollevamento su portoni manuali oppure motorizzati. Funzione con sollevamento CE architrave bassa
Uso	: Industriale
Disponibilità	: FFEU
Correlato	: 593, 567-554-2GD, 440LHR

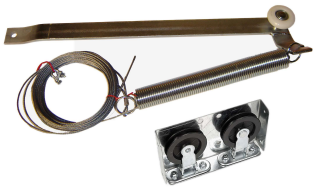

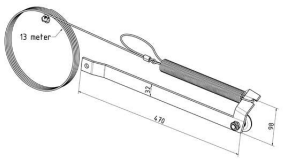

Diversi, 01. Collare

1065

Collare di regolazione
acciaio, zincato, 1"



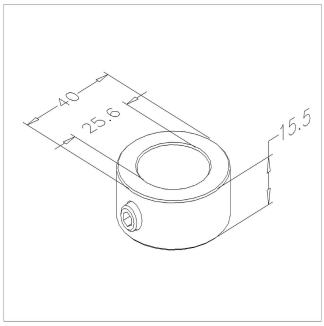

Unità	: unita (1)
Confezione	: 200
Peso/unità	: 0,09 kg
Materiale	: Acciaio zincato
Diametro interno	: 25,6 mm
Diametro esterno	: 40 mm
Uso	: Industriale, residenziale
Disponibilità	: FFEU
Correlato	: 1065S, 703ST, 1065NYL

1065-125

Collare di regolazione
acciaio, zincato, 1 1/4"



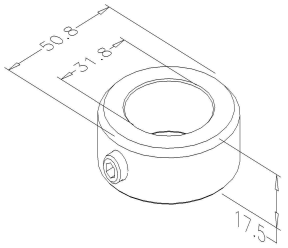

Unità	: unita (1)
Confezione	: 100
Peso/unità	: 0,16 kg
Materiale	: Acciaio zincato
Diametro interno	: 31,8 mm
Diametro esterno	: 50,8 mm
Uso	: Industriale, residenziale
Disponibilità	: FFEU
Correlato	: 1065S125, 675RH-125

1065NYL

Collare di regolazione
POM, 1" albero



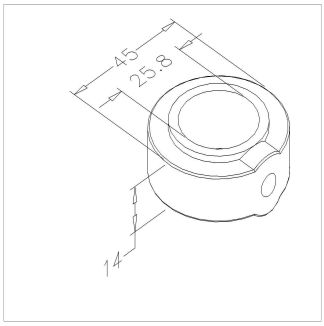

Unità	: unita (1)
Confezione	: 200
Peso/unità	: 0,02 kg
Materiale	: Nylon
Diametro interno	: 25,8 mm
Diametro esterno	: 1"
Uso	: Industriale, residenziale
Disponibilità	: FFEU
Correlato	: 1065S, 1065, 703ST

Diversi, 01. Collare

1065S

Collare di regolazione
acciaio, zincato, 2 tempi
1"



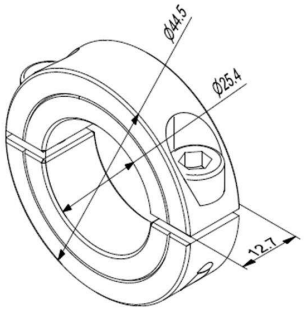

Unità	: unita (1)
Confezione	: 200
Peso/unità	: 0,10 kg
Materiale	: Acciaio zincato
Marcatura	: FF
Dimensioni (larghezza, altezza, spessore)	: 2 x M6 hex bolt
Lunghezza	: 13 mm
Diametro interno	: 1 inch, 25,4 mm
Diametro esterno	: 44,5 mm
Function	: La facilità d'installazione è il motivo che ci ha fatto introdurre questi nuovi set di collari. Il fatto che i collari siano formati da due metà, li rende adatti per l'installazione sull'albero già montato.
Uso	: Industriale, residenziale
Disponibilità	: FFEU
Correlato	: 1065, 703ST, 1065NYL

1065S125

Collare di regolazione
acciaio, zincato, 2 tempi
1-1/4"



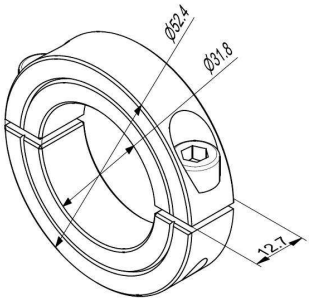

Unità	: unita (1)
Confezione	: 150
Peso/unità	: 0,13 kg
Materiale	: Acciaio zincato
Marcatura	: FF
Dimensioni (larghezza, altezza, spessore)	: 2 x M6 hex bolt
Lunghezza	: 13 mm
Diametro interno	: 5/4 inch, 31,8 mm
Diametro esterno	: 52,4 mm
Function	: La facilità d'installazione è il motivo che ci ha fatto introdurre questi nuovi set di collari. Il fatto che i collari siano formati da due metà, li rende adatti per l'installazione sull'albero già montato.
Uso	: Industriale, residenziale
Disponibilità	: FFEU
Correlato	: 1065-125, 699-4500Z, 675RH-125

Diversi, 02. Chiavetta

700A-38

Chiavetta quadrata
1/4"x1/4", alberi massicci
38mm, dritto



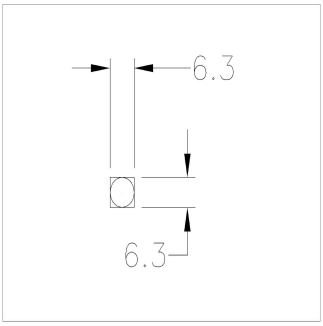

Unità	: p.100
Confezione	: 1000
Peso/unità	: 1,5 kg
Materiale	: Acciaio zincato
Dimensioni (larghezza, altezza, spessore)	: 1/4"x1/4"
Lunghezza	: 38mm
Uso	: Industriale, residenziale
Disponibilità	: FFEU
Correlato	: 702C6000, 702-4000Z, 703ST

Diversi, 02. Chiavetta

700A-75

Chiavetta quadrata
1/4"x1/4", alberi massicci
75mm, dritto

Unità	: p.100
Confezione	: 1000
Peso/unità	: 2,6 kg
Materiale	: Acciaio zincato
Dimensioni (larghezza, altezza, spessore)	: 1/4"x1/4"
Lunghezza	: 75mm
Uso	: Industriale, residenziale
Disponibilità	: FFEU
Correlato	: 702C6000, 702-4000Z, 703ST



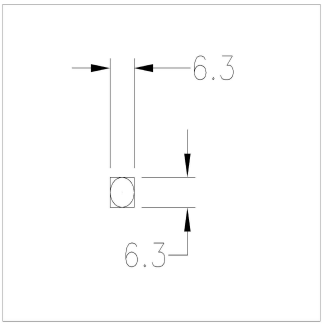

700B-110

Chiavetta quadrata
1/4"x1/4", alberi massicci
110mm, piegato

Unità	: p.100
Confezione	: 500
Peso/unità	: 3,8 kg
Materiale	: Acciaio zincato
Dimensioni (larghezza, altezza, spessore)	: 1/4"x1/4"
Lunghezza	: 110mm
Uso	: Industriale, residenziale
Disponibilità	: FFEU
Correlato	: 702C6000, 702-4000Z, 703ST



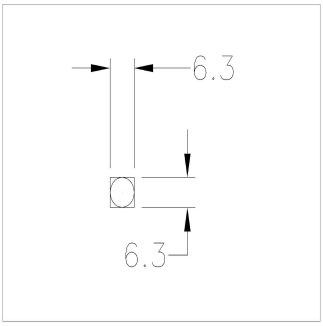

700B-75

Chiavetta quadrata
1/4"x1/4", alberi massicci
75mm, piegato

Unità	: p.100
Confezione	: 1000
Peso/unità	: 2,6 kg
Materiale	: Acciaio zincato
Dimensioni (larghezza, altezza, spessore)	: 1/4"x1/4"
Lunghezza	: 75mm
Uso	: Industriale, residenziale
Disponibilità	: FFEU
Correlato	: 702C6000, 702-4000Z, 703ST



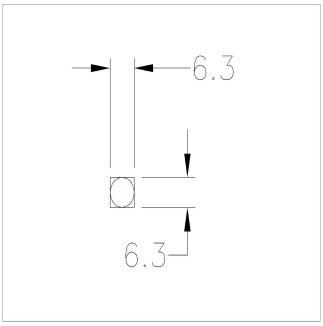

Diversi, 02. Chiavetta

711A-38

Chiavetta quadrata
1/4"x3/8", alberi tubolari
38mm, dritto

Unità	: p.100
Confezione	: 1000
Peso/unità	: 1,8 kg
Materiale	: Acciaio zincato
Dimensioni (larghezza, altezza, spessore)	: 3/8"x1/4"
Lunghezza	: 38mm
Uso	: Industriale, residenziale
Disponibilità	: FFEU
Correlato	: 702GBL2750, 705GB-3500, 703ST



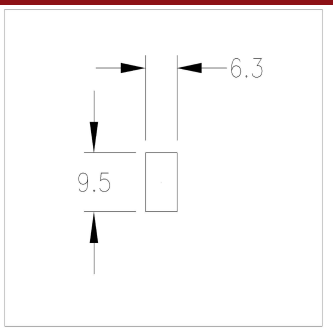

711A-75

Chiavetta quadrata
1/4"x3/8", alberi tubolari
75mm, dritto

Unità	: p.100
Confezione	: 500
Peso/unità	: 3,5 kg
Materiale	: Acciaio zincato
Dimensioni (larghezza, altezza, spessore)	: 3/8"x1/4"
Lunghezza	: 75mm
Uso	: Industriale, residenziale
Disponibilità	: FFEU
Correlato	: 702GBL2750, 705GB-3500, 703ST



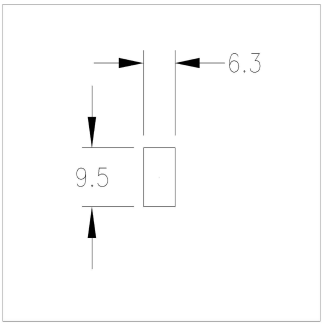

712B-75

Chiavetta quadrata
1/4"x3/8", alberi tubolari
75mm, piegato

Unità	: p.100
Confezione	: 500
Peso/unità	: 3,5 kg
Materiale	: Acciaio zincato
Dimensioni (larghezza, altezza, spessore)	: 3/8"x1/4"
Lunghezza	: 75mm
Uso	: Industriale, residenziale
Disponibilità	: FFEU
Correlato	: 702GBL2750, 705GB-3500, 703ST



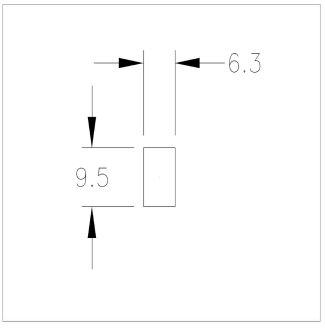

Diversi, 03. Etichette

LABEL-NO

Etichette di avvertimento
A4

Unità	: unita (1)
Confezione	: 25
Peso/unità	: 0.01 kg
Dimensioni (larghezza, altezza, spessore)	: A4
Uso	: Industriale, residenziale
Disponibilità	: FFEU
Correlato	: LABEL-GB, 2065, 1063



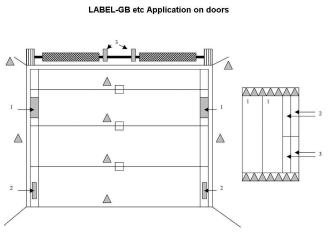

Diversi, 04. Supporto binario

905A

Supporto binario
zincato, 2,5x60mm
flangia fissa 83mm

Unità	: unita (1)
Confezione	: 100
Peso/unità	: 0,14 kg
Materiale	: Acciaio zincato
Dimensioni (larghezza, altezza, spessore)	: Spessore 2,5mm, W=60mm
Uso	: Industriale
Disponibilità	: FFEU
Correlato	: 2V6000, 1083



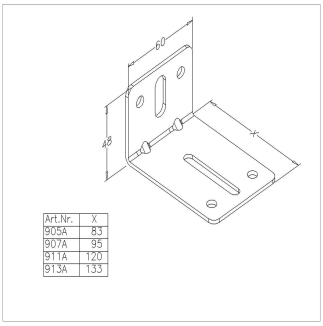

907A

Supporto binario
zincato, 2,5x60mm
flangia fissa 95mm

Unità	: unita (1)
Confezione	: 100
Peso/unità	: 0,15 kg
Materiale	: Acciaio zincato
Dimensioni (larghezza, altezza, spessore)	: Spessore 2,5mm, W=60mm
Uso	: Industriale
Disponibilità	: FFEU
Correlato	: 2V6000, 1083



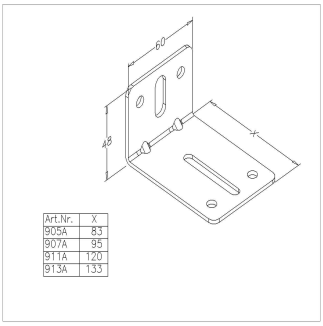

Diversi, 04. Supporto binario

911A

Supporto binario
zincato, 2,5x60mm
flangia fissa 121mm

Unità	: unita (1)
Confezione	: 100
Peso/unità	: 0,19 kg
Materiale	: Acciaio zincato
Dimensioni (larghezza, altezza, spessore)	: Spessore 2,5mm, W=60mm
Uso	: Industriale
Disponibilità	: FFEU
Correlato	: 2V6000, 1083



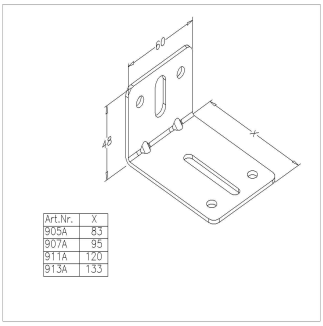

913A

Supporto binario
zincato, 2,5x60mm
flangia fissa 133mm

Unità	: unita (1)
Confezione	: 100
Peso/unità	: 0,21 kg
Materiale	: Acciaio zincato
Dimensioni (larghezza, altezza, spessore)	: Spessore 2,5mm, W=60mm
Uso	: Industriale
Disponibilità	: FFEU
Correlato	: 2V6000, 1083



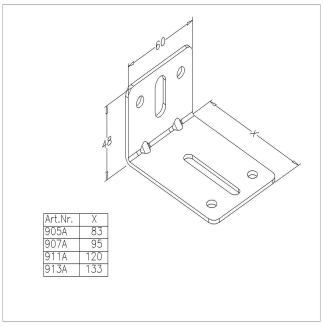

Diversi, 06. Diversi

1056

Fune di recupero
Polipropilene, 10mm, arancione

Unità	: Meters (1)
Confezione	: 220
Peso/unità	: 0,04 kg
Materiale	: Polipropilene arrancione
Dimensioni (larghezza, altezza, spessore)	: 10 mm
Lunghezza	: 220 m
Function	: Fune di recupero per i portoni manuali. Combine con il dente d'attacco 1047 e il clip 1045.
Uso	: Industriale
Disponibilità	: FFEU
Correlato	: 1056B, 1047, 1045



Diversi, 06. Diversi

1056B

Fune di recupero
Polipropilene, 10mm, nera



Unità	:	Meters (1)
Confezione	:	220
Peso/unità	:	0,04 kg
Materiale	:	Polipropilene nero
Dimensioni (larghezza, altezza, spessore)	:	10 mm
Lunghezza	:	220 m
Function	:	Fune di recupero per i portoni manuali. Combinare con il dente d'attacco 1047 e il clip 1045.
Uso	:	Industriale, residenziale
Disponibilità	:	FFEU
Correlato	:	1045, 1047, 1056

717FERM

Griglia di ventilazione
plastica bianca RAL9016
chiudibile, 344x138mm



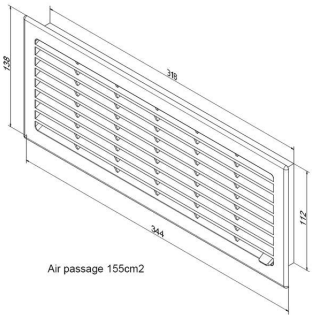

Unità	:	unita (1)
Confezione	:	20
Peso/unità	:	0,3 kg
Spec (B/ SS)	:	RAL9016
Materiale	:	Plastica bianca, ABS
Marcatura	:	FF
Massima prestazione	:	Nett air 155 cm2
Dimensioni (larghezza, altezza, spessore)	:	344x138mm
Function	:	Sono state riprogettate e migliorate. La nuova versione presenta un design di qualità superiore, materiale ABS e un avvitamento migliore delle griglie sulla porta. Ora è disponibile anche la versione in bianco e nero.
Uso	:	Industriale, residenziale
Disponibilità	:	FFEU
Correlato	:	717FERM-BLACK, 643BL, 1030

717FERM-BLACK

Griglia di ventilazione
plastica nero (RAL 9005)
chiudibile, 344x138mm



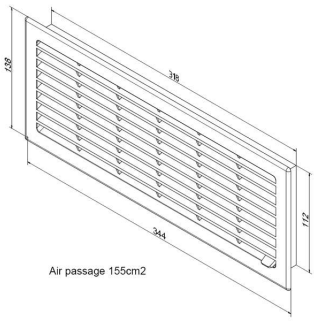

Unità	:	unita (1)
Confezione	:	20
Peso/unità	:	0,3 kg
Materiale	:	Plastica nero (RAL 9005) , ABS
Marcatura	:	FF
Massima prestazione	:	Nett air 155 cm2
Dimensioni (larghezza, altezza, spessore)	:	344x138mm
Function	:	Sono state riprogettate e migliorate. La nuova versione presenta un design di qualità superiore, materiale ABS e un avvitamento migliore delle griglie sulla porta. Ora è disponibile anche la versione in bianco e nero.
Uso	:	Industriale, residenziale
Disponibilità	:	FFEU
Correlato	:	717FERM, 643BL, 1030

Diversi, 06. Diversi

717SIM

Griglia di ventilazione
plastica bianca, RAL9016
non chiudibile, 344x138mm



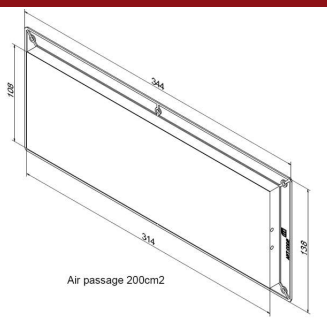

Unità	: unita (1)
Confezione	: 25
Peso/unità	: 0,2 kg
Spec (B/ SS)	: RAL9016
Materiale	: Plastica bianca, ABS
Marcatura	: FF
Massima prestazione	: Nett air 200 cm2
Dimensioni (larghezza, altezza, spessore)	: Outside 344x138mm
Function	: Sono state riprogettate e migliorate. La nuova versione presenta un design di qualità superiore, materiale ABS e un avvitamento migliore delle griglie sulla porta. Ora è disponibile anche la versione in bianco e nero.
Uso	: Industriale, residenziale
Disponibilità	: FFEU
Correlato	: 717SIM-BLACK, 643BL, 1030

717SIM-BLACK

Griglia di ventilazione
plastica nero (RAL 9005)
non chiudibile, 344x138mm



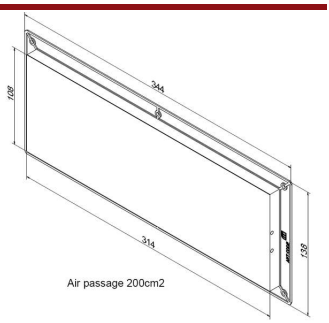

Unità	: unita (1)
Confezione	: 25
Peso/unità	: 0,2 kg
Materiale	: Plastica nero (RAL 9005)
Marcatura	: FF
Massima prestazione	: Nett air 200 cm2
Dimensioni (larghezza, altezza, spessore)	: 344x138mm
Function	: Sono state riprogettate e migliorate. La nuova versione presenta un design di qualità superiore, materiale ABS e un avvitamento migliore delle griglie sulla porta. Ora è disponibile anche la versione in bianco e nero.
Uso	: Industriale, residenziale
Disponibilità	: FFEU
Correlato	: 717SIM, 643BL, 1030

fine corsa molla, 01. Respingente

718

respingente a molla
completo con piastra 2101
L = 220mm



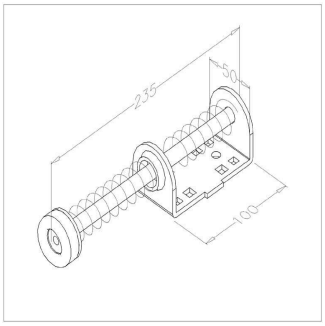

Unità	: unita (1)
Confezione	: 20
Peso/unità	: 1,15 kg
Materiale	: Acciaio zincato
Lunghezza	: 220 mm
Function	: I respingenti vengono forniti con un fermo in gomma. Con materiale di fissaggio e piastre 2101. Funziona come dispositivo tensione della fune sul sollevamento normale e molle in coda LHR
Uso	: Industriale
Disponibilità	: FFEU
Correlato	: 718EPS, 687, 670LH

fine corsa molla, 01. Respingente

718C

respingente a molla
completo con piastra 2090
L = 220mm



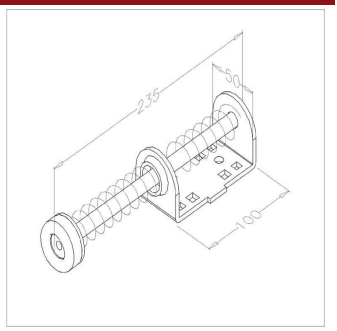

Unità	: unita (1)
Confezione	: 20
Peso/unità	: 1,15 kg
Materiale	: Acciaio zincato
Lunghezza	: 220 mm
Function	: I respingenti vengono forniti con un fermo in gomma. Con materiale di fissaggio e piastre 2090. Funziona come dispositivo tensione della fune sul sollevamento normale e molle in coda LHR
Uso	: Industriale
Disponibilità	: FFEU
Correlato	: 718EPS, 687, 670LH

718EPS

respingente a molla
escl. piastra/accessori
L = 220mm



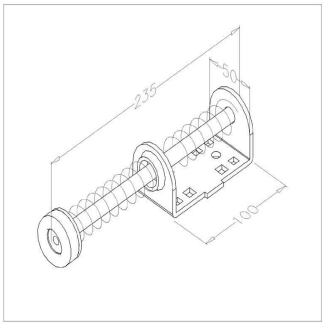

Unità	: unita (1)
Confezione	: 40
Peso/unità	: 0,49 kg
Materiale	: Acciaio zincato
Lunghezza	: 220 mm
Function	: I respingenti vengono forniti con un fermo in gomma. Con materiale di fissaggio. Funziona come dispositivo tensione della fune sul sollevamento normale e molle in coda LHR
Uso	: Industriale
Disponibilità	: FFEU
Correlato	: 718, 687, 670LH

719

respingente a molla
completo con piastra 2101
L = 500mm



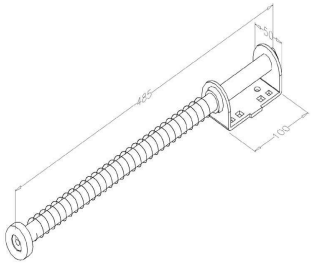

Unità	: unita (1)
Confezione	: 20
Peso/unità	: 1,3 kg
Materiale	: Acciaio zincato
Lunghezza	: 500 mm
Function	: I respingenti vengono forniti con un fermo in gomma. Con materiale di fissaggio e piastre 2101. Funziona come dispositivo tensione della fune sul sollevamento normale e molle in coda LHR
Uso	: Industriale
Disponibilità	: FFEU
Correlato	: 719EPS, 687, 670LH

fine corsa molla, 01. Respingente

719C

respingente a molla
completo con piastra 2090
L = 500mm



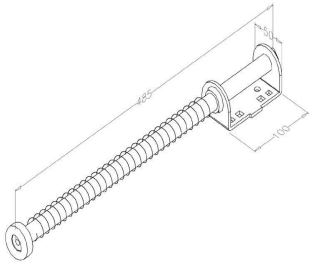

Unità	: unita (1)
Confezione	: 20
Peso/unità	: 1,5 kg
Materiale	: Acciaio zincato
Lunghezza	: 500 mm
Function	: I respingenti vengono forniti con un fermo in gomma. Con materiale di fissaggio e piastre 2090. Funziona come dispositivo tensione della fune sul sollevamento normale e molle in coda LHR
Uso	: Industriale
Disponibilità	: FFEU
Correlato	: 719EPS, 687, 670LH

719EPS

respingente a molla
escl. piastra/accessori
L = 500mm



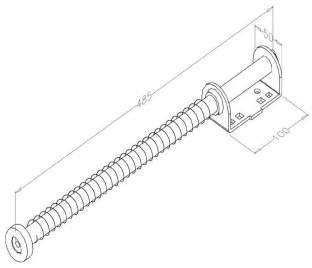

Unità	: unita (1)
Confezione	: 30
Peso/unità	: 0,68 kg
Materiale	: Acciaio zincato
Lunghezza	: 500 mm
Function	: I respingenti vengono forniti con un fermo in gomma. Questi respingenti sono lunghi senza materiale di fissaggio e piastra. Funziona come dispositivo tensione della fune sul sollevamento normale e molle in coda LHR
Uso	: Industriale
Disponibilità	: FFEU
Correlato	: 719EPS-750, 687, 670LH

719EPS-750

respingente a molla
escl. piastra
L = 750mm



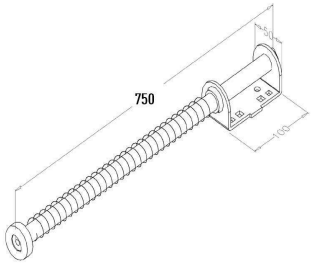

Unità	: unita (1)
Confezione	: 15
Peso/unità	: 0,95 kg
Materiale	: Acciaio zincato
Lunghezza	: 750 mm
Function	: I respingenti vengono forniti con un fermo in gomma. Questi respingenti sono lunghi senza materiale di fissaggio e piastra. Funziona come dispositivo
Uso	: Industriale
Disponibilità	: FFEU
Correlato	: 719EPS, 687, 670LH

Finestrini, 04. IND

2245

Finestrino
rettangolare, XXL, plastica nera, 892x435mm
pannello 38-40mm, assemblaggio a vite



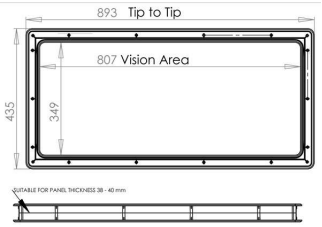

Unità	: unita (1)
Confezione	: 4
Peso/unità	: 2,90 kg
Materiale	: Plastica nera, acrilato
Dimensioni (larghezza, altezza, spessore)	: 893x435mm. Cut-out size: 865x407 mm
Application	: Spessore pannello 38-40mm
Function	: Finestrino FF con dimensioni più grandi della serie. Alternativa per sezioni a visione completa. Pannelli 2x2mm. Il telaio esterno aderisce alla porta mediante un adesivo, il quale sigilla dislivelli massimi di 0,5 mm sulla superficie di montaggio. Profili di tenuta maggiori necessitano di un kit d
CE-safety	: K-value = 1,38 W/m2K
Uso	: Industriale
Disponibilità	: FFEU
Correlato	: 2400-90, 2397, 642BL

2300

Oblò
acrilato, doppia vetratura
623x303mm



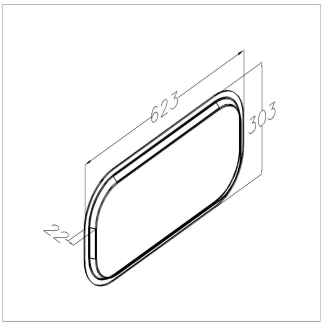

Unità	: unita (1)
Confezione	: 25
Peso/unità	: 0,9 kg
Materiale	: Acrylate
Diametro esterno	: Radius angoli 110mm
CE-safety	: K-value = 2,75 W/m2K
Uso	: Industriale
Disponibilità	: FFEU
Correlato	: 2400-90, 2245, 2340G

2339CL

Oblò
tonda 2x2mm, in PP, nera
tonda 329mm pannelli da 38-40mm



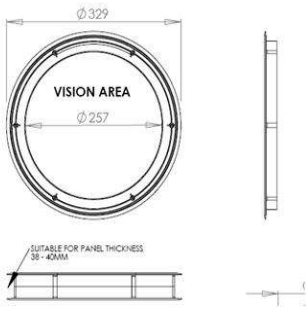

Unità	: unita (1)
Confezione	: 16
Peso/unità	: 0,72 kg
Materiale	: PP Nero, 2x2mm acrylate
Marcatura	: FF
Massima prestazione	: Panelli 38-40mm
Diametro interno	: Cut-out 302 mm
Diametro esterno	: 329 mm
Application	: Industriale e Residenziale (porticine)
Function	: Nuovo design. L' oblò è installata con un attacco a vite tra il telaio interno
CE-safety	: K-value = 1,38 W/m2K
Uso	: Industriale, residenziale
Disponibilità	: FFEU
Correlato	: 2430, 2431, 639BL

Finestrini, 04. IND

2340G

Telaio in gomma
per oblò 2300
EPDM, pannello 40mm



Unità	: unita (1)
Confezione	: 200
Peso/unità	: 1,3 kg
Materiale	: EPDM
Lunghezza	: 1680 mm
Function	: Il telaio è contruito da gomma EPDM. La lunghezza è approx.1680m ed è per l'oblò 2300
Uso	: Industriale
Disponibilità	: FFEU
Correlato	: 2300, 2397, 2425

2370

Oblò
rettangolare, plastica, 605x144mm
pannello 38-40mm, collegamento avvitato



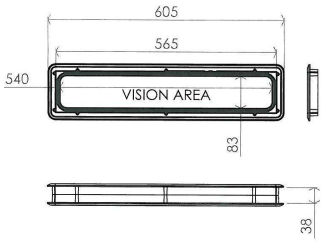

Unità	: set (1)
Confezione	: 12
Peso/unità	: 1,5 kg
Materiale	: Plastica nera, acrilato
Marcatura	: 2370 FF
Dimensioni (larghezza, altezza, spessore)	: 605 x 144 mm. Cut-out 562 x 102 mm.
Application	: DockDoors. Spessore pannello 38-40mm
Function	: Dotato di fogli 2x2mm. Il telaio esterno aderisce alla porta mediante un adesivo, il quale sigilla dislivelli massimi di 0,5 mm sulla superficie di montaggio. Profili di tenuta maggiori necessitano di un kit di sigillatura aggiuntivo. Montaggio a vite per facilitare il montaggio e lo smontaggio.
CE-safety	: K-value = 1,38 W/m2K
Uso	: Industriale
Disponibilità	: FFEU
Correlato	: 2375, 2410

2375

Oblò
rettangolare, plastica, 610x203mm
pannello 38-40mm, collegamento avvitato



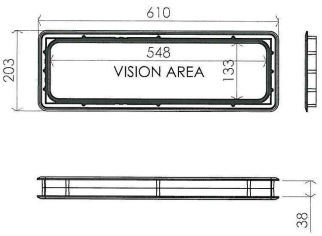

Unità	: set (1)
Confezione	: 12
Peso/unità	: 1,75 kg
Materiale	: Plastica nera, acrilato
Marcatura	: 2375 FF
Dimensioni (larghezza, altezza, spessore)	: 610 x 203 mm. Cut-out 567 x 160 mm.
Function	: Dotato di fogli 2x2mm. Il telaio esterno aderisce alla porta mediante un adesivo, il quale sigilla dislivelli massimi di 0,5 mm sulla superficie di montaggio. Profili di tenuta maggiori necessitano di un kit di sigillatura aggiuntivo. Montaggio a vite per facilitare il montaggio e lo smontaggio.
CE-safety	: K-value = 1,38 W/m2K
Uso	: Industriale
Disponibilità	: FFEU
Correlato	: 2370, 2410

Finestrini, 04. IND

2380TC1

Oblò
rettangolare, plastica, 638 x 206mm
pannello 38-42mm, collegamento avvitato



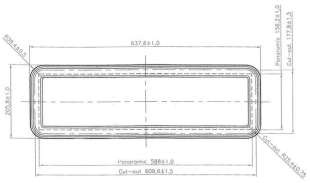

Unità	: set (1)
Confezione	: 40
Peso/unità	: 0,9 kg
Materiale	: Plastica, acrylate
CE-safety	: K-value = 2,9 W/m2K
Uso	: Industriale
Disponibilità	: FFEU
Correlato	: 2245, 2375, 2410

2390

Oblò
ovale, plastica, 726x326mm
pannello 38-45mm, Click system



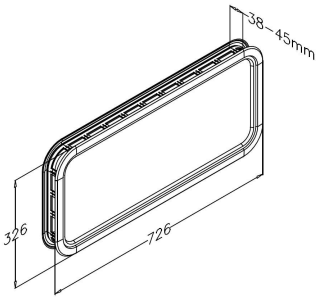

Unità	: set (1)
Confezione	: 50
Peso/unità	: 1,7 kg
Materiale	: Plastica, acrylate
Dimensioni (larghezza, altezza, spessore)	: 726x326 mm. Cut-out size: 695x295 mm (+radius).
Diametro esterno	: Radius angoli 70mm
CE-safety	: K-value = 2,8 W/m2K
Uso	: Industriale
Disponibilità	: FFEU
Correlato	: 2397, 2245, 2410

2397

Oblò
ovale, plastica, 663x343mm
pannello 36-45mm, acrilato



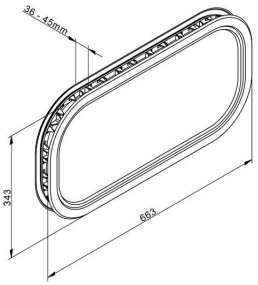

Unità	: set (1)
Confezione	: 56
Peso/unità	: 1,6 kg
Materiale	: Plastica, acrylate
Dimensioni (larghezza, altezza, spessore)	: 663x343 mm. Cut-out size: 640x320 mm (+radius).
Diametro esterno	: Radius angoli 131mm
Application	: K-value: ≤ 2,9 W/m2K
Function	: Probabilmente la finestra per porte più venduta in tutto il mondo. Alta qualità, attacco a pressione brevettato, disponibile nella configurazione ovale (2397) o in quella moderna rettangolare (2400-90).Qualità comprovata con doppia pellicola in acrilico o SAN (modelli SN).
CE-safety	: K-value = 2,8 W/m2K
Uso	: Industriale
Disponibilità	: FFEU
Correlato	: 2397SN, 2245

Finestrini, 04. IND

2397SN

Oblò
ovale, plastica, 663x343mm
pannello 36-45mm, SAN



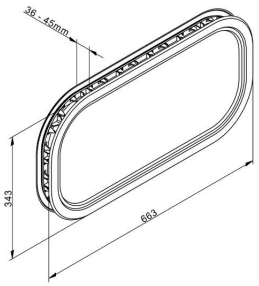

Unità	: set (1)
Confezione	: 56
Peso/unità	: 1,59 kg
Materiale	: Plastica, SAN
Dimensioni (larghezza, altezza, spessore)	: 663x343mm. Cut-out size: 640x320mm + radius
Diametro esterno	: 131mm corner radius
Function	: Probabilmente la finestra per porte più venduta in tutto il mondo. Alta qualità, attacco a pressione brevettato, disponibile nella configurazione ovale (2397) o in quella moderna rettangolare (2400-90).Qualità comprovata con doppia pellicola in acrilico o SAN (modelli SN).
CE-safety	: K-value = 2,8 W/m2K
Uso	: Industriale
Disponibilità	: FFEU
Correlato	: 2397, 2410, 2245

2400-90

Oblò
rettangolare, plastica, 680x373mm
pannello 40-45mm, acrilato



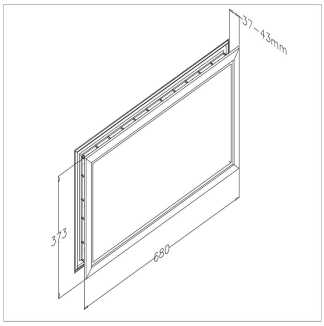

Unità	: set (1)
Confezione	: 52
Peso/unità	: 1,7 kg
Materiale	: Plastica, acrylate, K=2,84W/m2.K
Dimensioni (larghezza, altezza, spessore)	: 680x373 mm. Cut-out size: 650x345 mm.
Function	: Probabilmente la finestra per porte più venduta in tutto il mondo. Alta qualità, attacco a pressione brevettato, disponibile nella configurazione ovale (2397) o in quella moderna rettangolare (2400-90).Qualità comprovata con doppia pellicola in acrilico o SAN (modelli SN).
CE-safety	: K-value = 2,8 W/m2K
Uso	: Industriale
Disponibilità	: FFEU
Correlato	: 2400-90SN, 2410, 2245

2400-90SN

Oblò
rettangolare, plastica, 680x373mm
pannello 40-45mm, SAN



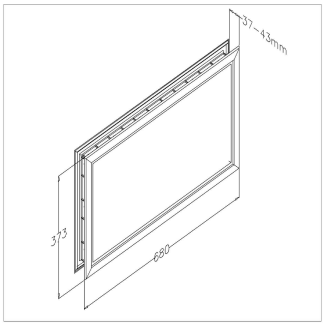

Unità	: set (1)
Confezione	: 52
Peso/unità	: 1,7 kg
Materiale	: Plastica, SAN
Dimensioni (larghezza, altezza, spessore)	: 680x373 mm. Cut-out size: 650x345 mm.
Application	: Probabilmente la finestra per porte più venduta in tutto il mondo. Alta qualità, attacco a pressione brevettato, disponibile nella configurazione ovale (2397) o in quella moderna rettangolare (2400-90).Qualità comprovata con doppia pellicola in acrilico o SAN (modelli SN).
CE-safety	: K-value = 2,8 W/m2K
Uso	: Industriale
Disponibilità	: FFEU
Correlato	: 2400-90, 2410, 2245

Finestrini, 04. IND

2410

Oblò
rettangolare, plastica, 679x368mm
pannello 38-40mm ad incastro

Unità	: unita (1)
Confezione	: 8
Peso/unità	: 1,75 kg
Marcatura	: ff
Dimensioni (larghezza, altezza, spessore)	: 679 mm X 368 mm cut-out size 604 mm x 293 mm
CE-safety	: K-value = 1,38 W/m2K
Uso	: Industriale
Disponibilità	: FFEU
Correlato	: 2245, 2400-90, 2397SN



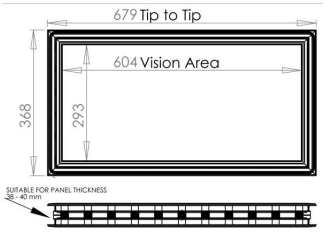

2415NA

Finestrino
rettangolare, nero, in plastica, 639x334mm
pannello 38-40mm, assemblaggio a vite

Unità	: unita (1)
Confezione	: 8
Peso/unità	: 2,10 kg
Materiale	: Plastica nera, acrilato
Dimensioni (larghezza, altezza, spessore)	: 639x334 mm. Cut-out size: 609x304 mm.
Application	: Spessore pannello 38-40mm
Function	: Dotato di fogli 2x2mm. Il telaio esterno aderisce alla porta mediante un adesivo, il quale sigilla dislivelli massimi di 0,5 mm sulla superficie di montaggio. Profili di tenuta maggiori necessitano di un kit di sigillatura aggiuntivo. Montaggio a vite per facilitare il montaggio e lo smontaggio.
CE-safety	: U-value = 1,38 W/m2K
Uso	: Industriale
Disponibilità	: FFEU
Correlato	: 2450NA, 2410, 2400-90SN



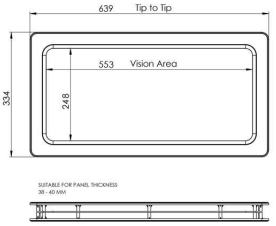

2420

Oblò
ovale, plastica, 724x327mm
pannello 40-45, ad incastro

Unità	: unita (1)
Confezione	: 8
Peso/unità	: 1,75 kg
Marcatura	: FF
Dimensioni (larghezza, altezza, spessore)	: 726 mmx327 mm cut-out size 696 mm x 297 mm
CE-safety	: K-value = 1,38 W/m2K
Uso	: Industriale
Disponibilità	: FFEU
Correlato	: 2397SN, 2397, 2400-90



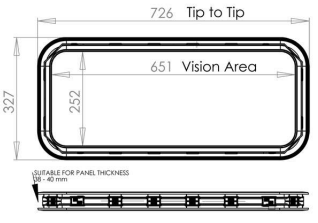

Finestrini, 04. IND

2425

Finestrino
ovale, plastica nera, 663x346mm, pannello 38-40mm
assemblaggio a vite



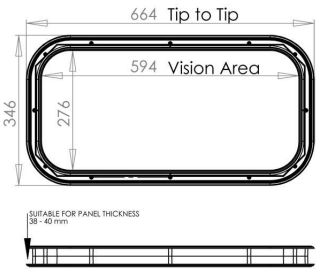

Unità	:	unita (1)
Confezione	:	8
Peso/unità	:	1,52 kg
Materiale	:	Plastica nera, acrilato
Dimensioni (larghezza, altezza, spessore)	:	664x346 mm. Cut-out size: 640x322 mm (-radius).
Application	:	Spessore pannello 38-40mm
Function	:	Dotato di fogli 2x2mm. Il telaio esterno aderisce alla porta mediante un adesivo, il quale sigilla dislivelli massimi di 0,5 mm sulla superficie di montaggio. Profili di tenuta maggiori necessitano di un kit di sigillatura aggiuntivo. Montaggio a vite per facilitare il montaggio e lo smontaggio.
CE-safety	:	K-value = 1,38 W/m2K
Uso	:	Industriale
Disponibilità	:	FFEU
Correlato	:	2397SN, 2397, 2245

2445

Oblò
rettangolare, plastica, 680x373mm
pannello 42-47mm



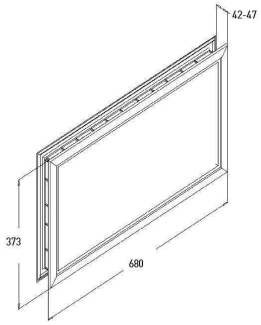

Unità	:	set (1)
Confezione	:	12
Peso/unità	:	1,7 kg
Materiale	:	Plastica, acrylate
Marcatura	:	FF
Dimensioni (larghezza, altezza, spessore)	:	680x373 mm. Cut-out size: 650x345 mm.
CE-safety	:	K-value = 2,9 W/m2K
Uso	:	Industriale
Disponibilità	:	FFEU
Correlato	:	2400-90, 2397, 2245

2450NA

Full vision, 01. REFLECTION sections IND

REFL-INT-IND3000X610

REFLECTION sezione
Intermedia, 3 campi, Industriale, 2x3mm SAN
3.000x610mm, 40mm



Unità	:	unita (1)
Confezione	:	1
Peso/unità	:	18 kg
Action	:	Calculate exact section prices with configuration tool or ask your sales team.
Materiale	:	High quality anodized aluminium extruded profiles. Glazing 2x 3mm SANN. Non coated.
Marcatura	:	REFLECTION
Dimensioni (larghezza, altezza, spessore)	:	Section: 3000x610, panel thickness: 40mm
Function	:	Design di alta qualità dovuto all'eliminazione del fermavetro e alluminio di superiore qualità. Opportunità perfetta per l'upselling! Adatto a pannelli IND, non anti-pizzicamento da 40mm. Pre assemblato ad hoc per l'ordine nelle nostre sedi di produzione in Ungheria e Polonia. Consegna: 2-3 sett
Uso	:	Industriale
Disponibilità	:	FFEU
Correlato	:	REFL-INT-IND5000X610, REFL-INT-IND5000X610C, REFL-INT-IND7000X610

REFL-INT-IND5000X610

REFLECTION sezione
Intermedia, 4 campi, Industriale, 2x3mm SAN
5.000x610mm, 40mm



Unità	:	unita (1)
Confezione	:	1
Peso/unità	:	35 kg
Action	:	Calculate exact section prices with configuration tool or ask your sales team.
Materiale	:	High quality anodized aluminium extruded profiles. Glazing 2x 3mm SANN. Non coated.
Marcatura	:	REFLECTION
Dimensioni (larghezza, altezza, spessore)	:	Section: 5000x610, panel thickness: 40mm
Function	:	Design di alta qualità dovuto all'eliminazione del fermavetro e alluminio di superiore qualità. Opportunità perfetta per l'upselling! Adatto a pannelli IND, non anti-pizzicamento da 40mm. Pre assemblato ad hoc per l'ordine nelle nostre sedi di produzione in Ungheria e Polonia. Consegna: 2-3 setti
Uso	:	Industriale
Disponibilità	:	FFEU
Correlato	:	REFL-INT-IND3000X610, REFL-INT-IND5000X610C, REFL-INT-IND7000X610

REFL-INT-IND5000X610C

REFLECTION sezione
Intermedia, 4 campi, Industriale, 2x3mm SAN
5.000x610mm, 40mm

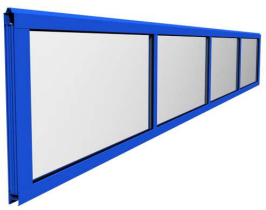

Unità	:	unita (1)
Confezione	:	1
Peso/unità	:	35 kg
Action	:	Calculate exact section prices with configuration tool or ask your sales team.
Materiale	:	High quality anodized aluminium extruded profiles. Glazing 2x 3mm SANN. Coated in any RAL colour.
Marcatura	:	REFLECTION
Dimensioni (larghezza, altezza, spessore)	:	Section: 5000x610, panel thickness: 40mm
Function	:	Design di alta qualità dovuto all'eliminazione del fermavetro e alluminio di superiore qualità. Opportunità perfetta per l'upselling! Adatto a pannelli IND, non anti-pizzicamento da 40mm. Pre assemblato ad hoc per l'ordine nelle nostre sedi di produzione in Ungheria e Polonia. Consegna: 2-3 setti
Uso	:	Industriale
Disponibilità	:	FFEU
Correlato	:	REFL-INT-IND3000X610, REFL-INT-IND5000X610, REFL-INT-IND7000X610

Full vision, 01. REFLECTION sections IND

REFL-INT-IND7000X610

REFLECTION sezione
Intermedia, 6 campi, Industriale, 2x3mm SAN
7.000x610mm, 40mm

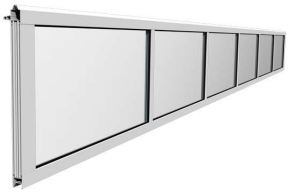

Unità	:	unita (1)
Confezione	:	1
Peso/unità	:	49 kg
Action	:	Calculate exact section prices with configuration tool or ask your sales team.
Materiale	:	High quality anodized aluminium extruded profiles. Glazing 2x 3mm SANN. Non coated.
Marcatura	:	REFLECTION
Dimensioni (larghezza, altezza, spessore)	:	Section: 7000x610, panel thickness: 40mm
Function	:	Design di alta qualità dovuto all'eliminazione del fermavetro e alluminio di superiore qualità. Opportunità perfetta per l'upselling! Adatto a pannelli IND, non anti-pizzicamento da 40mm. Pre assemblato ad hoc per l'ordine nelle nostre sedi di produzione in Ungheria e Polonia. Consegna: 2-3 setti
Uso	:	Industriale
Disponibilità	:	FFEU
Correlato	:	REFL-INT-IND3000X610, REFL-INT-IND5000X610, REFL-INT-IND5000X610C

Full vision, 04. Profili in alluminio IND

A1D7200

Profilo laterale e inferiore
sezioni vetrate in alluminio, 40mm
DOPPIO L=7200mm



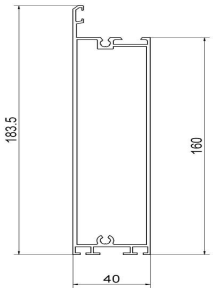

Unità	:	unita (1)
Confezione	:	25
Peso/unità	:	18 kg
Materiale	:	Alluminio, anodizzato
Lunghezza	:	7200 mm
Uso	:	Industriale
Disponibilità	:	FFEU
Correlato	:	ALD6000, ARU, APE6000

A1E7200

Profilo laterale e inferiore
sezioni vetrate in alluminio, 40mm
SINGOLO L=7200mm



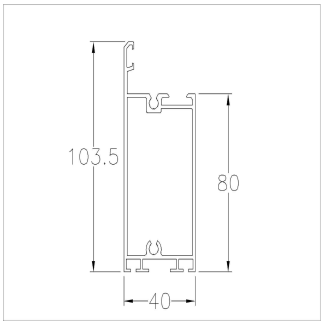

Unità	:	unita (1)
Confezione	:	25
Peso/unità	:	10,2 kg
Materiale	:	Alluminio, anodizzato
Lunghezza	:	7200mm
Uso	:	Industriale
Disponibilità	:	FFEU
Correlato	:	ALD6000, ARU, APE6000

Full vision, 04. Profili in alluminio IND

A1EF

Profilo laterale e inferiore
sezioni vetrate in alluminio, 40mm
SINGOLO L= 530mm

Unità	: unita (1)
Confezione	: 25
Peso/unità	: 0,8 kg
Materiale	: Alluminio
Lunghezza	: 530mm
Uso	: Industriale
Disponibilità	: FFEU
Correlato	: ALD6000, ARU, APE6000



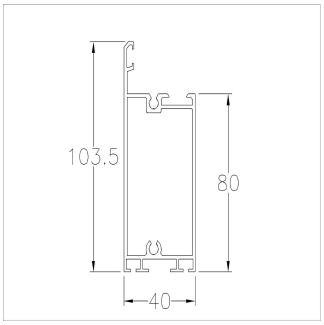

A2M7200

Profilo centrale
sezioni vetrate in alluminio, 40mm
L=7200mm

Unità	: unita (1)
Confezione	: 25
Peso/unità	: 5,5 kg
Materiale	: Alluminio, anodizzato
Lunghezza	: 7200 mm
Uso	: Industriale
Disponibilità	: FFEU
Correlato	: ALD6000, ARU, APE6000



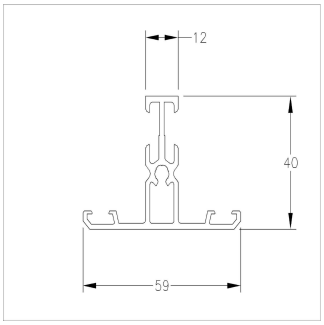

A2MF

Profilo centrale
sezioni vetrate in alluminio, 40mm
L= 530mm

Unità	: unita (1)
Confezione	: 25
Peso/unità	: 0,4 kg
Materiale	: Alluminio
Lunghezza	: 530 mm
Uso	: Industriale
Disponibilità	: FFEU
Correlato	: ALD6000, ARU, APE6000



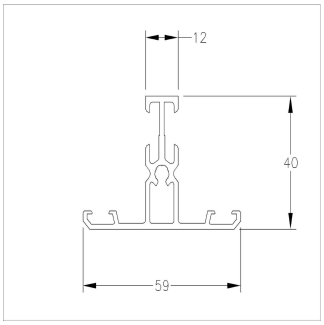

Full vision, 04. Profili in alluminio IND

A3B7200

Profilo inferiore
sezioni vetrate in alluminio, 40mm
L= 7200mm

Unità	: unita (1)
Confezione	: 25
Peso/unità	: 7,5 kg
Materiale	: Alluminio, anodizzato
Lunghezza	: 7200 mm
Uso	: Industriale
Disponibilità	: FFEU
Correlato	: ALD6000, ARU, APE6000



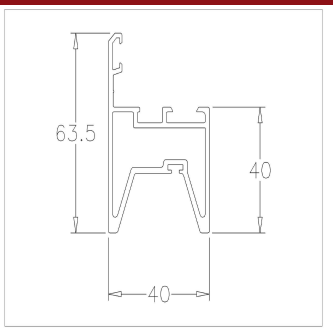

A4R7200

Profilo superiore
sezioni vetrate in alluminio, 40mm
con aletta, L= 7200mm

Unità	: unita (1)
Confezione	: 25
Peso/unità	: 8,7 kg
Materiale	: Anodised Alu
Lunghezza	: 7200 mm
Uso	: Industriale
Disponibilità	: FFEU
Correlato	: ALD6000, ARU, APE6000



A4T7200

Profilo superiore
sezioni vetrate in alluminio, 40mm
L= 7200mm

Unità	: unita (1)
Confezione	: 25
Peso/unità	: 6,9 kg
Materiale	: Anodised Alu
Lunghezza	: 7200mm
Uso	: Industriale
Disponibilità	: FFEU
Correlato	: ALD6000, ARU, APE6000



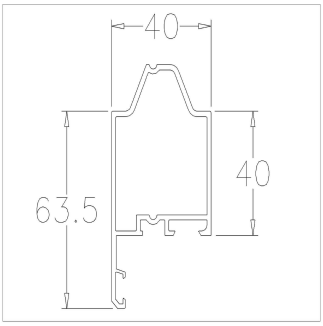

Full vision, 04. Profili in alluminio IND

A5R7200

Profilo di rinforzo
sezioni vetrate alu
Profilo a L, L=7200mm



Unità	: unita (1)
Confezione	: 25
Peso/unità	: 7,4 kg
Materiale	: Anodised Alu
Lunghezza	: 7200 mm
Uso	: Industriale
Disponibilità	: FFEU
Correlato	: ALD6000, ARU, APE6000

Full vision, 05. Crea PDF Profili in alluminio RES

A3EB7200

Profilo inferiore
sezioni vetrate in alluminio, 40mm
antipizzicamento, EPCO, L=7200mm

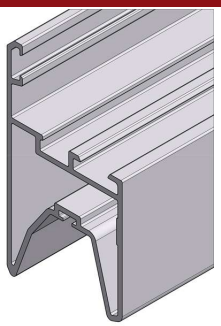

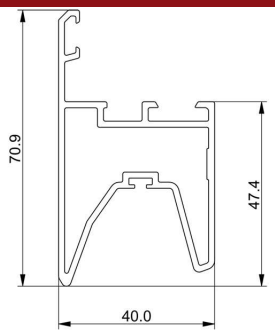

Unità	: unita (1)
Confezione	: 50
Peso/unità	: 8,2 kg
Materiale	: Alluminio, anodizzato
Lunghezza	: 7.200 mm
Application	: sezioni antipizzicamento 40mm, EPCO
Function	: Per combinare I nostri kit a visione completa con sezioni salvadita, introduciamo adesso un profilo inferiore (B) salvadita e dei profili superiori (T). Si adatta perfettamente alla nostra attuale linea di prodotti a visione completa.
Uso	: Industriale, residenziale
Disponibilità	: FFEU
Correlato	: ALD6000, ARU

A3HB7200

Profilo inferiore
sezioni vetrate in alluminio, 40mm
antipizzicamento, ThyssenKrupp, L=7200mm



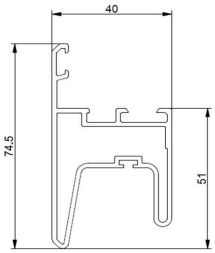

Unità	: unita (1)
Confezione	: 50
Peso/unità	: 8,14 kg
Materiale	: Alluminio, anodizzato
Lunghezza	: 7.200 mm
Application	: sezioni antipizzicamento 40mm, ThyssenKruppHoesch
Function	: Per combinare I nostri kit a visione completa con sezioni salvadita, introduciamo adesso un profilo inferiore (B) salvadita e dei profili superiori (T). Si adatta perfettamente alla nostra attuale linea di prodotti a visione completa.
CE-safety	: x
Uso	: Industriale, residenziale
Disponibilità	: FFEU
Correlato	: ALD6000, ARU

Full vision, 05. Crea PDF Profili in alluminio RES

A3KB7200

Profilo inferiore
sezioni vetrate in alluminio, 40mm
antipizzicamento, Kingspan, L=7200mm



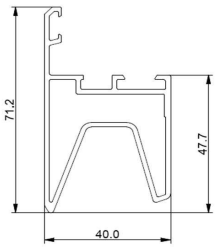

Unità	: unita (1)
Confezione	: 50
Peso/unità	: 8,2 kg
Materiale	: Alluminio, anodizzato
Lunghezza	: 7.200 mm
Application	: sezioni antipizzicamento 40mm, Kingspan
Function	: Per combinare I nostri kit a visione completa con sezioni salvadita, introduciamo adesso un profilo inferiore (B) salvadita e dei profili superiori (T). Si adatta perfettamente alla nostra attuale linea di prodotti a visione completa.
Uso	: Industriale, residenziale
Disponibilità	: FFEU
Correlato	: ALD6000, ARU

A3MB7200

Profilo inferiore
sezioni vetrate in alluminio, 40mm
antipizzicamento, Metecno, Italpannelli etc, L=7200mm



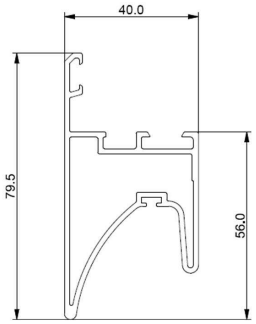

Unità	: unita (1)
Confezione	: 50
Peso/unità	: 8,2 kg
Materiale	: Alluminio, anodizzato
Lunghezza	: 7.200 mm
Application	: sezioni antipizzicamento 40mm, Metecno/Tecsedo
Function	: Per combinare I nostri kit a visione completa con sezioni salvadita, introduciamo adesso un profilo inferiore (B) salvadita e dei profili superiori (T). Si adatta perfettamente alla nostra attuale linea di prodotti a visione completa.
Uso	: Industriale, residenziale
Disponibilità	: FFEU
Correlato	: ALD6000, ARU

A4ET7200

Profilo superiore
sezioni vetrate in alluminio, 40mm
antipizzicamento, EPCO, L=7200mm

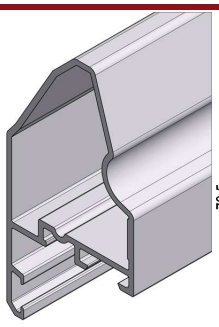

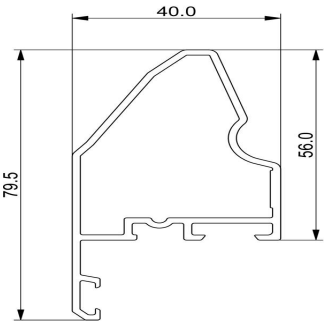

Unità	: unita (1)
Confezione	: 50
Peso/unità	: 6,6 kg
Materiale	: Alluminio, anodizzato
Lunghezza	: 7.200 mm
Application	: sezioni antipizzicamento 40mm, EPCO
Function	: Per combinare I nostri kit a visione completa con sezioni salvadita, introduciamo adesso un profilo inferiore (B) salvadita e dei profili superiori (T). Si adatta perfettamente alla nostra attuale linea di prodotti a visione completa.
Uso	: Industriale, residenziale
Disponibilità	: FFEU
Correlato	: APE6000, ARU

Full vision, 05. Crea PDF Profili in alluminio RES

A4ETR7200

Profilo superiore
sezioni vetrate in alluminio, 40mm
antipizzicamento, EPCO, L=7200mm

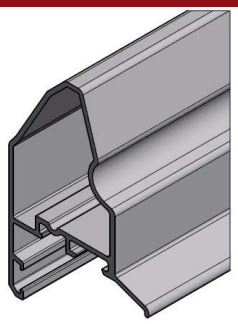

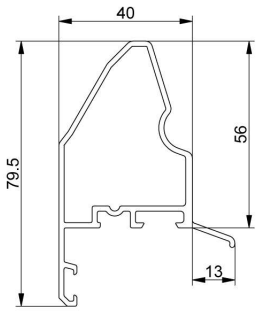

Unità	: unita (1)
Confezione	: 50
Peso/unità	: 7,2 kg
Materiale	: Alluminio, anodizzato
Lunghezza	: 7.200 mm
Application	: sezioni antipizzicamento 40mm, EPCO
Function	: Per combinare I nostri kit a visione completa con sezioni salvadita, introduciamo adesso un profilo inferiore (B) salvadita e dei profili superiori (T). Si adatta perfettamente alla nostra attuale linea di prodotti a visione completa.
Uso	: Industriale, residenziale
Disponibilità	: FFEU
Correlato	: A4ET7200, APE6000, ARU

A4KT7200

Profilo superiore
sezioni vetrate in alluminio, 40mm
antipizzicamento, Kingspan, L=7200mm



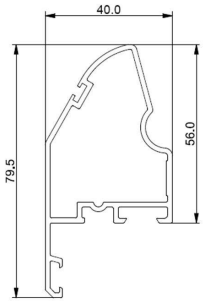

Unità	: unita (1)
Confezione	: 50
Peso/unità	: 6,5 kg
Materiale	: Alluminio, anodizzato
Lunghezza	: 7.200 mm
Application	: sezioni antipizzicamento 40mm, Kingspan
Function	: Per combinare i nostri kit a sezione vetrate con sezioni salvadita, introduciamo adesso un profilo inferiore (B) salvadita e dei profili superiori (T). Si adatta perfettamente alla nostra attuale linea di prodotti a visione completa.
Uso	: Industriale, residenziale
Disponibilità	: FFEU
Correlato	: APE6000, ARU

A4MT7200

Profilo superiore
sezioni vetrate in alluminio, 40mm
antipizzicamento, Metecno, Italpannell etc, L=7200mm



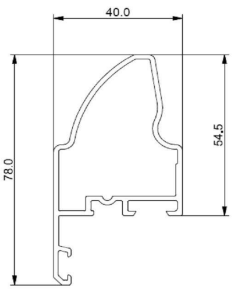

Unità	: unita (1)
Confezione	: 50
Peso/unità	: 6,6 kg
Materiale	: Alluminio, anodizzato
Lunghezza	: 7.200 mm
Application	: sezioni antipizzicamento 40mm, Metecno/Tecsedo
Function	: Per combinare I nostri kit a sezione vetrate con sezioni salvadita, introduciamo adesso un profilo inferiore (B) salvadita e dei profili superiori (T). Si adatta perfettamente alla nostra attuale linea di prodotti a visione completa.
Uso	: Industriale, residenziale
Disponibilità	: FFEU
Correlato	: A3MB7200, APE6000, ARU

Full vision, 05. Crea PDF Profili in alluminio RES

A5TR7200

Profilo di rinforzo
sezioni vetrate alu, per A4ETR
L=7200mm

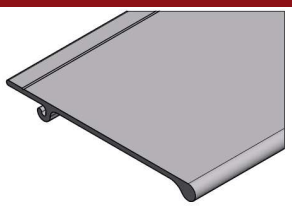

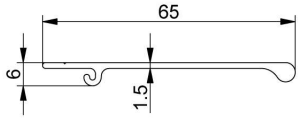

Unità	: unita (1)
Confezione	: 25
Peso/unità	: 2,5 kg
Materiale	: Anodised Alu, Aluminium 6060 T6,Fe/Zn 5c blue ISO2081
Lunghezza	: 7200 mm
Uso	: Industriale
Disponibilità	: FFEU
Correlato	: A4ETR7200, ALD6000

Full vision, 06. Guarnizione

ARS

Guarnizione gomma
sezioni vetrate in alluminio
per sottoprofilo



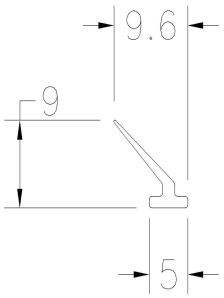

Unità	: Meters (1)
Confezione	: 150
Peso/unità	: 0,08 kg
Materiale	: EPDM d'alta qualità nero, Shore 70°.
Uso	: Industriale
Disponibilità	: FFEU
Correlato	: ALD6000, ARU, APE6000

ARU

Guarnizone gomma
full vision alluminio
universale



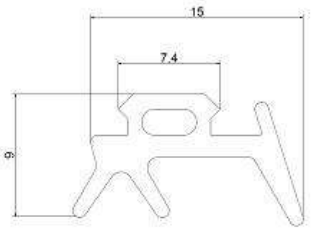

Unità	: Meters (1)
Confezione	: 200
Peso/unità	: 0,07 kg
Uso	: Industriale
Disponibilità	: FFEU
Correlato	: ALD6000, A4ET7200, APE6000

Full vision, 07. Diversi

A1054

Vite
sezioni vetrate in alluminio
5,5 x 50mm, DIN 7981B



Unità	: p.100
Confezione	: 1000
Peso/unità	: 0,7 kg
Materiale	: Acciaio zincato
Dimensioni (larghezza, altezza, spessore	: DIN 7981B.
Diametro esterno	: 5,5 mm
Application	: Assemblaggio di sezioni full vision
Function	: Questa vite collega i profili superiori ed inferiori alle lastre verticali della sezione fullvision
Uso	: Industriale
Disponibilità	: FFEU
Correlato	: ALD6000, ARU, APE6000

ALD6000

Listello vetro
sezioni vetrate in alluminio
Alu, L=6000mm



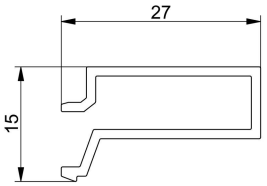

Unità	: unita (1)
Confezione	: 25
Peso/unità	: 1,4 kg
Materiale	: Aluminium, anodizzato
Marcatura	: FF
Dimensioni (larghezza, altezza, spessore	: 27 x 16 mm
Lunghezza	: 6000mm
Function	: Dopo l'assemblaggio i ferma vetro in alluminio vengono alineati al interno della sezione vetrata. Questa versione è adatta per il doppio vetro (21mm)
Uso	: Industriale, residenziale
Disponibilità	: FFEU
Correlato	: ALD6000, ARU, APE6000

APD6000

Listello vetro
sezioni vetrate in alluminio
PVC L=6000mm



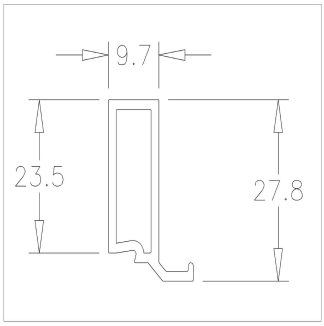

Unità	: unita (1)
Confezione	: 25
Peso/unità	: 1,3 kg
Materiale	: Grigio (7035) PVC
Lunghezza	: 6000mm
Uso	: Industriale
Disponibilità	: FFEU
Correlato	: ALD6000, ARU, APE6000

Full vision, 07. Diversi

APE6000

Listello vetro
sezioni vetrate in alluminio
PVC largh L=6000mm

Unità	: unita (1)
Confezione	: 25
Peso/unità	: 1,2 kg
Materiale	: Grigio (7035) PVC
Lunghezza	: 6000mm
Uso	: Industriale
Disponibilità	: FFEU
Correlato	: ALD6000, ARU, APE6000



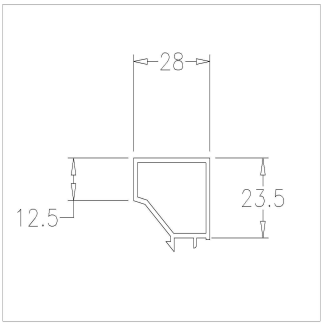

Mandrini, 01. Mandrini

FF200

Mandrini
universale, 2", 51mm
albero 1"

Unità	: set (4)
Confezione	: 25
Peso/unità	: 0,54 kg
Materiale	: Alluminio, ADC10
Numero giri di sicurezza	: universale
Marcatura	: Rosso = Destra , Nero = Sinistra
Massimo diametro del cavo	: Spring wire 4,5 - 6 mm
Massima prestazione	: Max torque screws = 20Nm
Diametro interno	: 1"", molle 51 mm
Unità interassiale	: 86 mm
Application	: Nuovo: asolo per installazione
Uso	: Industriale, residenziale
Disponibilità	: FFEU
Correlato	: TBM200, RES-TB, 563SCL



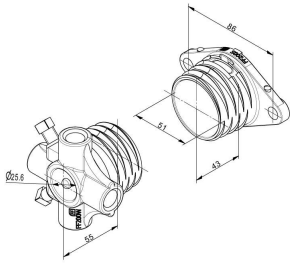

FF263

Mandrini
universale, 2 5/8", 67mm
albero 1"

Unità	: set (4)
Confezione	: 15
Peso/unità	: 0,81 kg
Action	: Replaces FF263TAI, FSW67
Materiale	: Alluminio, ADC10
Numero giri di sicurezza	: universale
Marcatura	: Rosso = Destra , Nero = Sinistra
Massimo diametro del cavo	: Spring wire 6,0 - 7,0 mm
Massima prestazione	: Max torque screws = 20 Nm
Diametro interno	: 2 5/8", 67 mm
Unità interassiale	: 105 mm
Application	: Nuovo: asolo per installazione
Uso	: Industriale, residenziale
Disponibilità	: FFEU
Correlato	: TBM263, WGD10, 656STL



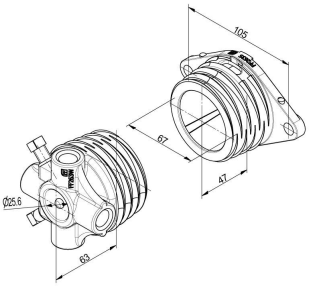

RH

Mandrini, 01. Mandrini

FF375

Mandrini
universale, 3 3/4", 95mm
albero 1"



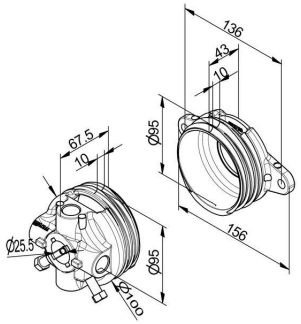

Unità	: set (4)
Confezione	: 10 sets
Peso/unità	: 1,39 kg
Action	: Cost-efficient! Replaces FF375LE
Materiale	: Alluminio
Marcatura	: Rosso = Destra , Nero = Sinistra
Massimo diametro del cavo	: Spring wire 6,5 - 9,5 mm
Diametro interno	: 1", molle 95 mm
Unità interassiale	: 136 mm.
Application	: Max torque screws = 28Nm
Uso	: Industriale
Disponibilità	: FFEU
Correlato	: WGD10, 670LH

FF375N

Mandrini
non universale, 3 3/4", 95mm
albero 1"



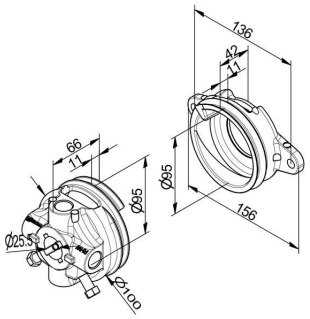

Unità	: set (4)
Confezione	: 10 sets
Peso/unità	: 1,45 kg
Action	: Cost-efficient! Replaces FF375LETAI
Materiale	: Alluminio
Marcatura	: Rosso = Destra , Nero = Sinistra
Massimo diametro del cavo	: Spring wire 6,5 - 10,5 mm
Diametro interno	: 1"", molle 95 mm
Unità interassiale	: 136 mm
Application	: Max torque screws = 28 Nm
Function	: Non-universal means more easy to install. Per set 2 winding cones and 2 stationary cones. Centre line of fixing holes of stationary cone is 136 mm. Cones are provided with two installed fixing screws.
Uso	: Industriale
Disponibilità	: FFEU
Correlato	: WGD10, 670LH

FF600N

Mandrini
non universale, 6", 152mm
albero 1"



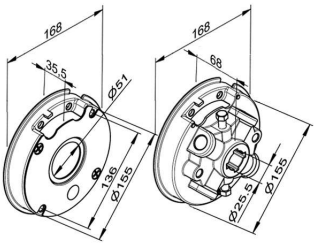

Unità	: set (4)
Confezione	: 5
Peso/unità	: 3,9 kg
Materiale	: Alluminio
Numero giri di sicurezza	: non universale
Marcatura	: Rosso = Destra , Nero = Sinistra
Massimo diametro del cavo	: Spring wire 7,5 - 13 mm
Massima prestazione	: Max torque 241 Nm (11,5mm wire)
Diametro interno	: 1"", molle 152 mm
Unità interassiale	: 136 mm.
CE-safety	: Max torque screws = 28Nm
Uso	: Industriale
Disponibilità	: FFEU
Correlato	: WGD10, 1075PVC3000, 670LH

Mandrini, 01. Mandrini

FF600N125

Mandrini
non universale, 6", 152mm
albero 1 1/4"

Unità	: set (4)
Confezione	: 5
Peso/unità	: 3,7 kg
Materiale	: Alluminio
Massimo diametro del cavo	: Spring wire 7,5 - 13 mm
Massima prestazione	: Max torque 241 Nm (11,5mm wire)
Diametro interno	: 1 1/4"", molle 152 mm
CE-safety	: Max torque screws = 28Nm
Uso	: Industriale
Disponibilità	: FFEU
Correlato	: 1075PVC3000, WGD10, 670LH



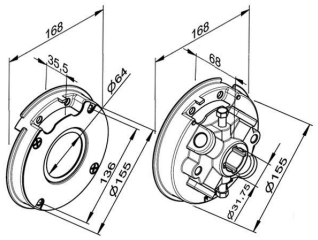

Maniglie, 01. Maniglie

639BL

Maniglia
plastica, nero PP
pannello 37 42mm

Unità	: unita (1)
Confezione	: 25
Peso/unità	: 0,11 kg
Materiale	: Plastica, nero PP
Function	: Modern and ergonomical design. Delivery includes inside grip, outside grip and 4 Tapping screw 4.2 x 38 acc ISO7049. Also only the interior of the handgrip can be supplied as 639BL-IN. On request: company logo or other colours.
Uso	: Industriale, residenziale
Disponibilità	: FFEU
Correlato	: 643BL, 634, 6441



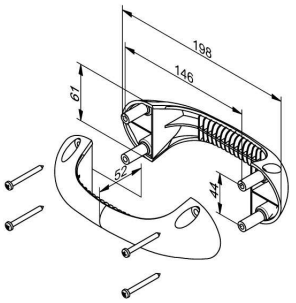

640T

Maniglia/pedata
nylon, nera
pannello 37-42mm

Unità	: set (1)
Confezione	: 50
Peso/unità	: 0,35 kg
Materiale	: Nylon, nera
Dimensioni (larghezza, altezza, spessore	: Dimensione esteriore media 120x260 mm
Uso	: Industriale
Disponibilità	: FFEU
Correlato	: 642BL, 6441



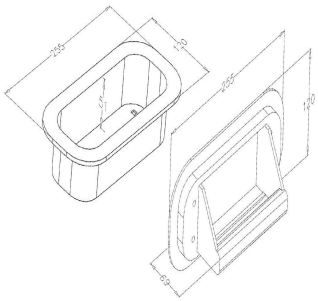

Maniglie, 01. Maniglie

642BL

Maniglia/pedata
nylon, nero
pannello 37-50mm

Unità	: unita (1)
Confezione	: 28
Peso/unità	: 0,56 kg
Materiale	: Nylon
Dimensioni (larghezza, altezza, spessore)	: Cut-out 170 x 170 mm.
Uso	: Industriale
Disponibilità	: FFEU
Correlato	: 640T, 639BL, 717FERM-BLACK



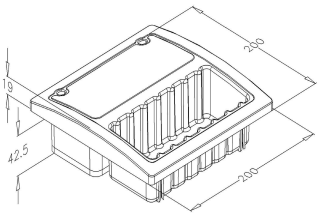

643BL

Maniglia
plastica, nera
pannello 40-42mm

Unità	: unita (1)
Confezione	: 40
Peso/unità	: 0,15 kg
Materiale	: Plastica, nera
Uso	: Industriale, residenziale
Disponibilità	: FFEU
Correlato	: 639BL, 642BL, 717FERM-BLACK



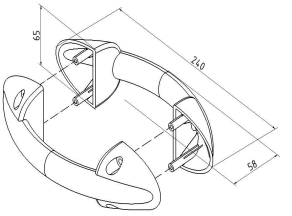

6441

Maniglia/Pedata
plastica/ nera
pannello 35-50mm

Unità	: unita (1)
Confezione	: 42
Peso/unità	: 0,39 kg
Dimensioni (larghezza, altezza, spessore)	: 190 x120 mm
Application	: Pannello 35 - 50mm
Function	: Mangilia/Pedata di Stile per porte industriali. Design bello. Qualità provata
Uso	: Industriale
Disponibilità	: FFEU
Correlato	: 642BL, 635BL



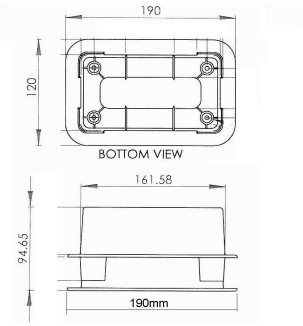

Materiale di fissaggio, 01.Vite

1029D

Vite
zincata, autofilettante
4,1x13mm



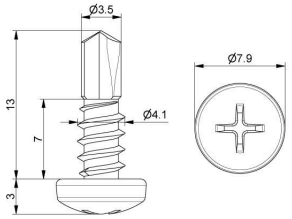

Unità	: p.1000
Confezione	: 5000
Peso/unità	: p.100 = 0,2 kg
Materiale	: Zincato
Configuration	: DIN 7504 N
Massima prestazione	: Max torque 3,1Nm
Dimensioni (larghezza, altezza, spessore)	: 3 x 16 mm
Lunghezza	: 13 mm
Diametro esterno	: 4,1 mm
Uso	: Industriale, residenziale
Disponibilità	: FFEU
Correlato	: 1075PN, 1038-4040, 1052D

1051D38

Vite
autofilettante
L=38mm



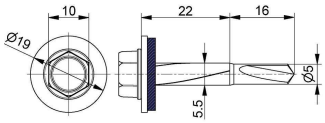

Unità	: p.100
Confezione	: 1500
Peso/unità	: 1,1 kg
Action	: Available Q2-2011
Massima prestazione	: Max torque 10Nm
Lunghezza	: 38 mm
Diametro esterno	: 5,5 / 5 mm
Function	: Utilizzata per fissare l'angolo verticale alle strutture in acciaio e ad altre applicazioni. Prima dell'uso controllate il range di applicazione e la coppia massima.
Uso	: Industriale, residenziale
Disponibilità	: FFEU
Correlato	: 1066TB

1052BV

Vite
zincata, autofilettante
6,3x16mm, con annello dentato



Unità	: p.100
Confezione	: 1500
Peso/unità	: 0,6 kg
Materiale	: Zincato
Massima prestazione	: Max torque 10Nm
Dimensioni (larghezza, altezza, spessore)	: 6,3x16 mm
Diametro esterno	: 6,3 mm
Uso	: Industriale, residenziale
Disponibilità	: FFEU
Correlato	: 1052D, 1055CAP10, 1054T25

Materiale di fissaggio, 01.Vite

1052D

Vite
zincata, autofilettante
6,3x21mm

Unità	:	unita (100)
Confezione	:	1500
Peso/unità	:	0.7 kg
Materiale	:	Zincato
Dimensioni (larghezza, altezza, spessore)	:	6.3x21mm
Lunghezza	:	21 mm
Diametro esterno	:	6.3 mm
Uso	:	Industriale, residenziale
Disponibilità	:	FFEU
Correlato	:	1052BV, 1055CAP10, 1054T25



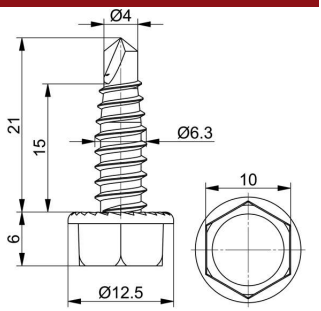

1053BV

Vite
zincata, autofilettante
6,3x35mm, con annello dentato

Unità	:	p.100
Confezione	:	1250
Peso/unità	:	0,9 kg
Materiale	:	Zincato
Massima prestazione	:	Max torque 10Nm
Dimensioni (larghezza, altezza, spessore)	:	6,3x35 mm
Uso	:	Industriale, residenziale
Disponibilità	:	FFEU
Correlato	:	1053D, 1055CAP10, 1054T35



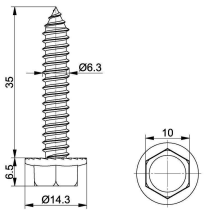

1053BV-RVS

Vite
RVS, autofilettante
6,3x35mm, con annello dentato

Unità	:	p.100
Confezione	:	2000
Peso/unità	:	0,9 kg
Spec (B/ SS)	:	SS
Materiale	:	Acciaio inossidabile
Configuration	:	Max. torque 10NM, only for use in stainless steel
Dimensioni (larghezza, altezza, spessore)	:	6,3x35 mm
Diametro esterno	:	6,3 mm
Uso	:	Industriale, residenziale
Disponibilità	:	FFEU
Correlato	:	1055BV-RVS, 1055CAP10, 429S-304



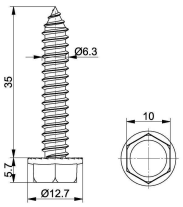

Materiale di fissaggio, 01.Vite

1053D

Vite
zincata, autofilettante
6,3x35mm



Unità	: p.100
Confezione	: 1250
Peso/unità	: 0,9 kg
Materiale	: Zincato
Dimensioni (larghezza, altezza, spessore)	: 6,3x35 mm
Diametro esterno	: 6,3 mm
Uso	: Industriale, residenziale
Disponibilità	: FFEU
Correlato	: 1053BV, 1055CAP10

1055BV

Vite
zincata, autofilettante
6,3x25mm, con annello dentato



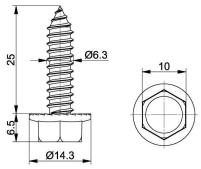

Unità	: p.100
Confezione	: 1250
Peso/unità	: 0,8 kg
Materiale	: Zincato
Dimensioni (larghezza, altezza, spessore)	: 6,3x25 mm
Uso	: Industriale, residenziale
Disponibilità	: FFEU
Correlato	: 1055D, 1055CAP10

1055BV-RVS

Vite
RVS, autofilettante
6,3x25mm, con annello dentato



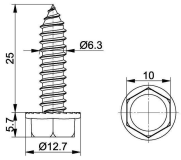

Unità	: p.100
Confezione	: 2000
Peso/unità	: 0,8 kg
Spec (B/ SS)	: SS
Materiale	: Acciaio inossidabile
Configuration	: Max. aandraaimoment 10NM, only for use in stainless steel
Dimensioni (larghezza, altezza, spessore)	: 6,3x25 mm
Uso	: Industriale, residenziale
Disponibilità	: FFEU
Correlato	: 1053BV-RVS, 1055D, 1053BV

Materiale di fissaggio, 01.Vite

1055D

Vite
zincata, autofilettante
6,3x25mm

Unità	: p.100
Confezione	: 1250
Peso/unità	: 0,8 kg
Materiale	: Zincato
Dimensioni (larghezza, altezza, spessore)	: 6,3x25 mm
Uso	: Industriale, residenziale
Disponibilità	: FFEU
Correlato	: 1055BV, 1055CAP10



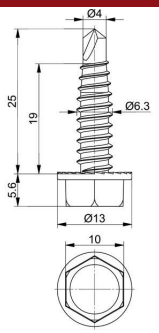

Materiale di fissaggio, 02. Bullone

1003B

Bullone guida
zincato, 1/4"x14 UNC, autobloccante
USA-Type

Unità	: p.100
Confezione	: 5000
Peso/unità	: 0,7 kg
Materiale	: Acciaio zincato
Lunghezza	: 14 mm
Uso	: Industriale, residenziale
Disponibilità	: FFEU
Correlato	: 1005F, 1062M, 1062BF



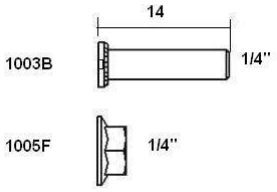

1006B

Bullone di pressione
zincato, M6x16mm, testa piana, autobloccante

Unità	: p.100
Confezione	: 5000
Peso/unità	: 0,4 kg
Materiale	: Acciaio zincato
Massima prestazione	: Max. 12Nm
Dimensioni (larghezza, altezza, spessore)	: M6x16 mm
Lunghezza	: 16 mm
Application	: Con 1062M
Uso	: Industriale, residenziale
Disponibilità	: FFEU
Correlato	: 1062M, 870C, 2V3000



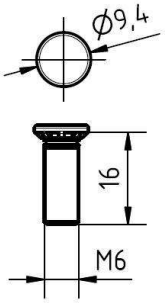

Materiale di fissaggio, 02. Bullone

1006B12

Bullone di pressione
zincato, M6x12mm, testa piana, autobloccante



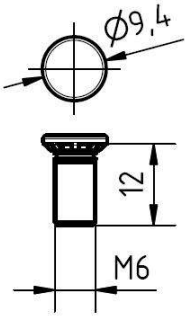

Unità	: p.100
Confezione	: 3.500
Peso/unità	: 0,3 kg
Materiale	: Acciaio zincato
Massima prestazione	: Max. 12Nm
Dimensioni (larghezza, altezza, spessore)	: M6x12 mm
Lunghezza	: 12 mm
Diametro esterno	: M6 mm
Application	: Con 1062M
Uso	: Industriale, residenziale
Disponibilità	: FFEU
Correlato	: 1062M, 870C, 1006B

1006B304

Bullone di pressione
acciaio inox
M6x16 mm, testa piana, autobloccante



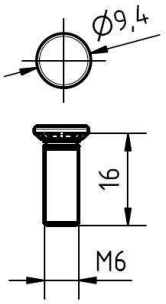

Unità	: p.100
Confezione	: 5000
Peso/unità	: 0,4 kg
Dimensioni (larghezza, altezza, spessore)	: M6x16 mm
Lunghezza	: 16 mm
Application	: With 1062M-RVS
Uso	: Industriale, residenziale
Disponibilità	: FFEU
Correlato	: 1062M-RVS, 2VSS6000, 2FSS1500-380-02

1014B

Bullone
zincato, 3/8

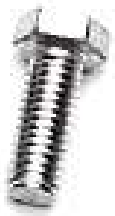

Unità	: p.100
Confezione	: 1000
Peso/unità	: 1,8 kg
Dimensioni (larghezza, altezza, spessore)	: 1" (25 mm)
Uso	: Industriale, residenziale
Disponibilità	: FFEU
Correlato	: 1017B, 1062BF12, 1003B

Materiale di fissaggio, 02. Bullone

1017B

Bullone
zincato, 3/8" UNC
1 1/4" (32mm), testa esagonale



Unità	: p.100
Confezione	: 1000
Peso/unità	: 2,2 kg
Materiale	: Acciaio zincato
Dimensioni (larghezza, altezza, spessore)	: 1 1/4" (32 mm)
Uso	: Industriale, residenziale
Disponibilità	: FFEU
Correlato	: 1017B, 1003B, LABEL-GB

1055CAP10

cappuccio
plastico, bianco RAL9016, per viti
1053BV, 1052BV, 1055BV, 1055D, 1053D,

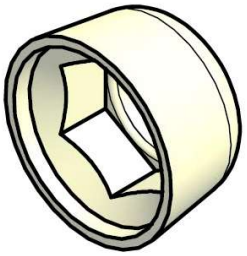

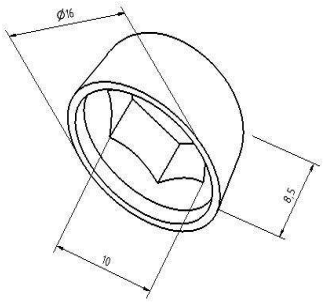

Unità	: p.1000
Confezione	: 1000
Peso/unità	: 7 kg
Uso	: Industriale, residenziale
Disponibilità	: FFEU
Correlato	: 1055D, 1053BV, 1052D

1057B16

Dado
zincato, M8x16, esagonale, ISO4017
RESL



Unità	: unita (1)
Confezione	: 200
Peso/unità	: 0,01 kg
Uso	: Industriale, residenziale
Disponibilità	: FFEU
Correlato	: 1068M, 1058F

Materiale di fissaggio, 02. Bullone

1058B

Vite a testa flangiata
zincato, M10
25mm, testa esagonale



Unità	: p.100
Confezione	: 200
Peso/unità	: 2,5 kg
Materiale	: Acciaio zincato
Marcatura	: Quality 8.8
Dimensioni (larghezza, altezza, spessore)	: M10
Lunghezza	: 25mm
Uso	: Industriale, residenziale
Disponibilità	: FFEU
Correlato	: 1068M, 1058F, 1060

1060

Bullone a testa tonda
per 100K
M10x130mm



Unità	: unita (1)
Confezione	: 200
Peso/unità	: 0,09 kg
Materiale	: Acciaio zincato
Dimensioni (larghezza, altezza, spessore)	: M10x130 mm
Uso	: Industriale, residenziale
Disponibilità	: FFEU
Correlato	: 355STRI, 100KCAP, 100K-6000

1062B

Bullone a testa tonda
zincato
M6x16mm, 2mm quadrato



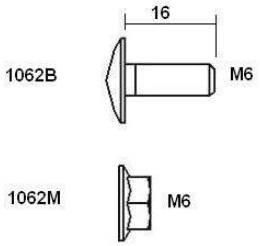

Unità	: p.100
Confezione	: 2500
Peso/unità	: 0,7 kg
Materiale	: Acciaio zincato
Dimensioni (larghezza, altezza, spessore)	: M6x16 mm
Lunghezza	: 16 mm
Application	: Con 1062M
Function	: Tantissimi collegamenti a misura M6, come staffa ad angolo sulla dima e la guida orizzontale
Uso	: Industriale, residenziale
Disponibilità	: FFEU
Correlato	: 1062M, 1006B, 2V6000

Materiale di fissaggio, 02. Bullone

1062B-RVS

Bullone a testa tonda
RVS
M6x16, speciale



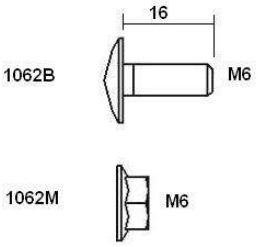

Unità	: p.100
Confezione	: 1000
Peso/unità	: 0,6 kg
Spec (B/ SS)	: SS
Materiale	: Acciaio inossidabile
Dimensioni (larghezza, altezza, spessore)	: M6x16 mm
Lunghezza	: 16 mm
Application	: Con 1062M-RVS
Uso	: Industriale, residenziale
Disponibilità	: FFEU
Correlato	: 1062M-RVS, 2VSS6000, 2FSS1500-380-02

1062BF

Bullone di pressione
zincato, M6x16, testa piatta rotonda
classe 8.8, teta bassa quadrata



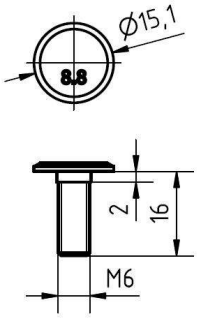

Unità	: p.100
Confezione	: 3000
Peso/unità	: 0.496 kg
Marcatura	: Class 8.8
Dimensioni (larghezza, altezza, spessore)	: M6 x 16 mm
Function	: Questo bullone è un'alternativo conosciuto al bullone di guida 1006B e 1003B. Un'altra applicazione è sul portarullo della cerniera per il suo fissaggio (al posto del 1062B)
Uso	: Industriale, residenziale
Disponibilità	: FFEU
Correlato	: 1006B, 1062M, 870C

1062BF12

Bullone di pressione
zincato, M6x12mm, testa piatta rotonda
classe 8.8, testa bassa quadrata



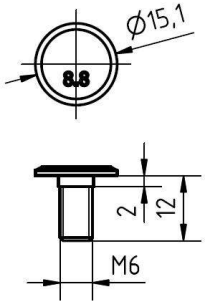

Unità	: p.100
Confezione	: 3.500
Peso/unità	: 0,4 kg
Marcatura	: Class 8.8
Dimensioni (larghezza, altezza, spessore)	: M6 x 12 mm
Lunghezza	: 12 mm
Application	: con dado 1062M
Function	: Questo bullone è un'alternativo conosciuto al bullone di guida 1006B e 1003B. Un'altra applicazione è sul portarullo della cerniera per il suo fissaggio (al posto del 1062B)
Uso	: Industriale, residenziale
Disponibilità	: FFEU
Correlato	: 1006B12, 1062M, 870C

Materiale di fissaggio, 02. Bullone

1066TB

Bullone
tap-tite, autofilettante, esagonale
M8x20



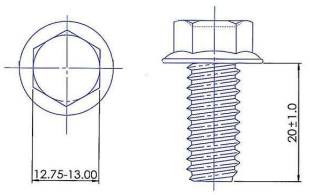

Unità	:	p.100
Confezione	:	1000
Peso/unità	:	0,015 kg
Materiale	:	Acciaio
Massima prestazione	:	Max torque 21Nm
Dimensioni (larghezza, altezza, spessore)	:	M8x20 autofilettante
Lunghezza	:	20 mm
Diametro esterno	:	M8, 13mm key
Function	:	Il fissaggio dell'angolo verticale a travi composte in acciaio è più facile con questo nuovo bullone. Dopo aver pre-forato un foro (7,3mm) nella costruzione (e max=5mm), questo bullone si fissa da solo con un solo movimento.
Uso	:	Industriale
Disponibilità	:	FFEU
Correlato	:	9VB6000, WF20, 1051D38

1070B35

Bullone a testa tonda
zincato
M8x25mm, alto 3.5mm quadrato



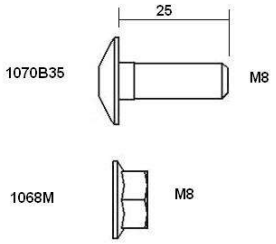

Unità	:	p.100
Confezione	:	1000
Peso/unità	:	1 kg
Materiale	:	Acciaio zincato
Dimensioni (larghezza, altezza, spessore)	:	M8x25 mm
Lunghezza	:	25 mm
Application	:	Con 1068M
Function	:	bullone M8, utilizzato per montare console a muro all'angolo verticale, o per montare i profili SU all'estremità delle guide orizzontali, montare la sospensione 3021L alla console 3022D, e via dicendo.
Uso	:	Industriale, residenziale
Disponibilità	:	FFEU
Correlato	:	1068M, 30B20-3000, 1083

1070BF

Bullone a testa tonda
zincato



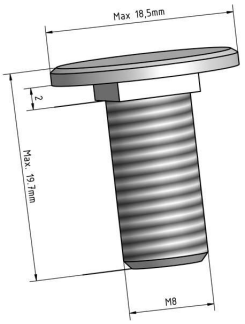

Unità	:	p.100
Confezione	:	1000
Peso/unità	:	0,6 kg
Uso	:	Industriale, residenziale
Disponibilità	:	FFEU
Correlato	:	1071BF, 1068M

Materiale di fissaggio, 02. Bullone

1071B

Bullone a testa tonda
zincato
M8x12mm, alto 3.5mm quadrato

Unità	: p.100
Confezione	: 1000
Peso/unità	: 1,1 kg
Materiale	: Acciaio zincato
Dimensioni (larghezza, altezza, spessore)	: M8x12 mm
Lunghezza	: 12 mm
Application	: Con 1068M
Uso	: Industriale, residenziale
Disponibilità	: FFEU
Correlato	: 1070B35, 1068M



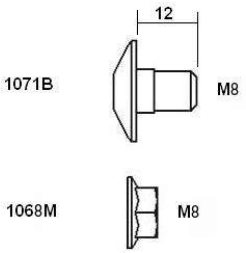

1071BF

bullone
zincato
con testa a fungo

Unità	: p.100
Confezione	: 2000
Peso/unità	: 0,5 kg
Uso	: Industriale, residenziale
Disponibilità	: FFEU
Correlato	: 1070BF, 1068M



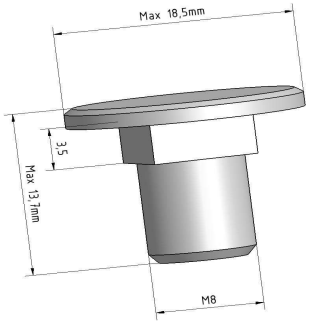

1072B

bullone
zincato
DIN603

Unità	: unita (1)
Confezione	: 200
Peso/unità	: 0,02 kg
Uso	: Industriale, residenziale
Disponibilità	: FFEU
Correlato	: 1068M, 1070BF



Materiale di fissaggio, 03. Dado

1005F

Dado
zincato
1/4" UNC, anello dentato

Unità	: p.100
Confezione	: 2500
Peso/unità	: 0,3 kg
Materiale	: Acciaio zincato
Application	: Con 1003B
Uso	: Industriale, residenziale
Disponibilità	: FFEU
Correlato	: 1003B, 1006B, 1062BF



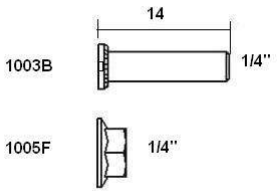

1058F

Dado flangiato
per 100K
con 1060, 1058B dadi

Unità	: p.100
Confezione	: 1000
Peso/unità	: 1,2 kg
Materiale	: Acciaio zincato
Marcatura	: Quality 8
Lunghezza	: 25 mm
Diametro interno	: M10 mm
Uso	: Industriale, residenziale
Disponibilità	: FFEU
Correlato	: 1060, 1058B, 661E



1062M

Dado flangiato
zincato
M6

Unità	: p.100
Confezione	: 5000
Peso/unità	: 0,3 kg
Materiale	: Acciaio zincato
Dimensioni (larghezza, altezza, spessore)	: M6
Uso	: Industriale, residenziale
Disponibilità	: FFEU
Correlato	: 1006B, 1062BF, 2V6000



Materiale di fissaggio, 03. Dado

1062M-RVS

Dado
RVS
M6



Unità	: p.100
Confezione	: 2000
Peso/unità	: 0,7 kg
Spec (B/ SS)	: SS
Materiale	: Acciaio inossidabile
Dimensioni (larghezza, altezza, spessore)	: M6
Uso	: Industriale, residenziale
Disponibilità	: FFEU
Correlato	: 1062B-RVS, 2VSS6000, 2FSS1500-380-02

1068M

Dado flangiato
zincato
M8



Unità	: p.100
Confezione	: 2000
Peso/unità	: 0,7 kg
Materiale	: Acciaio zincato
Dimensioni (larghezza, altezza, spessore)	: M8
Uso	: Industriale, residenziale
Disponibilità	: FFEU
Correlato	: 1071B, 30B20-3000, 1083

Materiale di fissaggio, 04. Distanziale

2050-8

Rondella
galvanisato, M8, DIN125-A
sistema RESL



Unità	: p.100
Confezione	: 1000
Peso/unità	: 0,002 kg
Diametro interno	: 8,4 mm
Diametro esterno	: 15 mm
Function	: Con 1088BN
Uso	: Industriale, residenziale
Disponibilità	: FFEU

Materiale di fissaggio, 04. Distanziale

2065

Distanziale
nere, POM, rullo di scorrimento 11mm
largh = 4mm

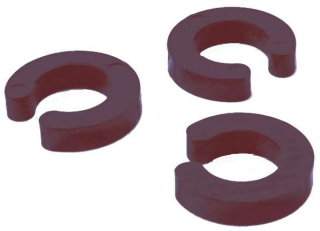

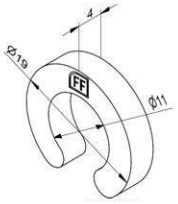

Unità	: p.100
Confezione	: 250
Peso/unità	: 0,001 kg
Materiale	: Plastica nera
Marcatura	: FF
Dimensioni (larghezza, altezza, spessore)	: d=4mm
Diametro interno	: 11 mm
Diametro esterno	: 19 mm
Application	: Rullo di scorimento 11mm
Function	: Si tratta di una soluzione intelligente per installare gli anelli distanziali sugli alberi rullo. Questo anello aperto, in plastica, può essere inserito con un clic sull'albero rullo da 11mm dopo l'installazione. Perfetto per regolare i movimenti laterali di una porta già installata.
Uso	: Industriale, residenziale
Disponibilità	: FFEU
Correlato	: 2066-05, 1063, WGD10

2066-05

Distanziale
zincato, acciaio
albero rullo di scorrimento11mm, largh = 5mm



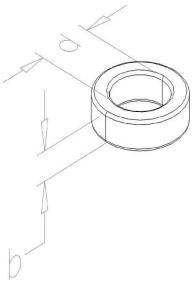

Unità	: unita (1)
Confezione	: 1000
Peso/unità	: 0,01 kg
Materiale	: Acciaio zincato
Uso	: Industriale, residenziale
Disponibilità	: FFEU
Correlato	: 2066-07, 2065, 574RES

2066-07

Distanziale
zincato, acciaio
albero rullo di scorrimento11mm, largh = 7.5mm



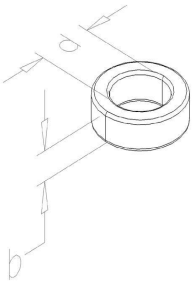

Unità	: unita (1)
Confezione	: 1000
Peso/unità	: 0,01 kg
Materiale	: Acciaio zincato
Uso	: Industriale, residenziale
Disponibilità	: FFEU
Correlato	: 2066-10, 2065, 574RES

Materiale di fissaggio, 04. Distanziale

2066-10

Distanziale
zincato, acciaio
albero rullo di scorrimento11mm, largh = 10mm

Unità	: unita (1)
Confezione	: 1000
Peso/unità	: 0,01 kg
Materiale	: Acciaio zincato
Uso	: Industriale, residenziale
Disponibilità	: FFEU
Correlato	: 2065, 574-60, 574RES



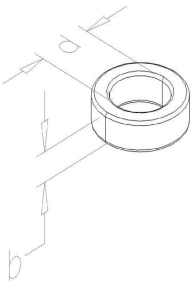

2076-05

Distanziale
zincato, acciaio
albero rullo di scorrimento12mm, largh = 5mm

Unità	: unita (1)
Confezione	: 1000
Peso/unità	: 0,01 kg
Materiale	: Acciaio zincato
Uso	: Industriale, residenziale
Disponibilità	: FFEU
Correlato	: 2076-07, 446Z, 584-60



2076-07

Distanziale
zincato, acciaio
albero rullo di scorrimento12mm, largh = 7.5mm

Unità	: unita (1)
Confezione	: 1000
Peso/unità	: 0,01 kg
Materiale	: Acciaio zincato
Uso	: Industriale, residenziale
Disponibilità	: FFEU
Correlato	: 2076-10, 446Z, 584-60



Materiale di fissaggio, 04. Distanziale

2076-10

Distanziale
zincato, acciaio
albero rullo di scorrimento12mm, largh = 10mm

Unità	: unita (1)
Confezione	: 1000
Peso/unità	: 0,01 kg
Materiale	: Acciaio zincato
Uso	: Industriale, residenziale
Disponibilità	: FFEU
Correlato	: 2076-05, 446Z, 584-60



Materiale di fissaggio, 05. Serracavo

508

Serracavo
ovale, alluminio
6.0mm

Unità	: p.100
Confezione	: 1000
Peso/unità	: 1,1 kg
Materiale	: Alluminio
Lunghezza	: 6,0 mm
Uso	: Industriale, residenziale
Disponibilità	: FFEU
Correlato	: 506-PP-250, 513BFN



509

Serracavo
ovale, alluminio
5.0mm

Unità	: p.100
Confezione	: 1000
Peso/unità	: 0,7 kg
Materiale	: Alluminio
Lunghezza	: 5,0 mm
Uso	: Industriale, residenziale
Disponibilità	: FFEU
Correlato	: 505F, 513BFN, 1083



Materiale di fissaggio, 05. Serracavo

510

Serracavo
ovale, alluminio
4.0mm

Unità	: p.100
Confezione	: 1000
Peso/unità	: 0,4 kg
Materiale	: Alluminio
Lunghezza	: 4,0 mm
Uso	: Industriale, residenziale
Disponibilità	: FFEU
Correlato	: 504-PP, 513BFN, 1083



511

Serracavo
ovale, alluminio
3.0mm

Unità	: p.100
Confezione	: 1000
Peso/unità	: 0,3 kg
Materiale	: Alluminio
Lunghezza	: 3,0 mm
Uso	: Industriale, residenziale
Disponibilità	: FFEU
Correlato	: 503-PP-250, 513BFN, 1083



513

Serracavo
alluminio
6.0mm

Unità	: p.100
Confezione	: 1000
Peso/unità	: 0,4 kg
Materiale	: Alluminio
Lunghezza	: 17,2 mm
Diametro interno	: 7,1 mm
Diametro esterno	: 17,5 mm
Uso	: Industriale, residenziale
Disponibilità	: FFEU
Correlato	: 508, 506-PP-250, 513BFN



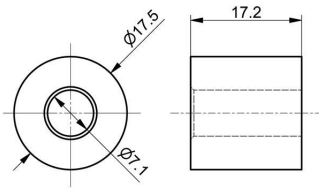

Materiale di fissaggio, 05. Serracavo

514

Serracavo
alluminio
5.0mm



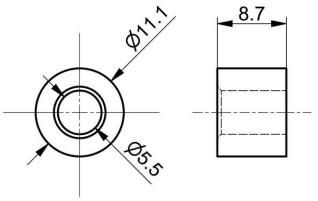

Unità	: p.100
Confezione	: 1000
Peso/unità	: 0,2 kg
Materiale	: Alluminio
Lunghezza	: 8,7 mm
Diametro interno	: 5,5 mm
Diametro esterno	: 11,1 mm
Uso	: Industriale, residenziale
Disponibilità	: FFEU
Correlato	: 505F, 513BFN, 1083

515

Serracavo
alluminio
4.0mm



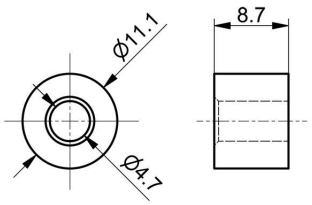

Unità	: p.100
Confezione	: 1000
Peso/unità	: 0,2 kg
Materiale	: Alluminio
Lunghezza	: 8,7 mm
Diametro interno	: 4,7 mm
Diametro esterno	: 11,1 mm
Uso	: Industriale, residenziale
Disponibilità	: FFEU
Correlato	: 504-PP-250, 513BFN, 1083

516

Serracavo
alluminio
3.0mm



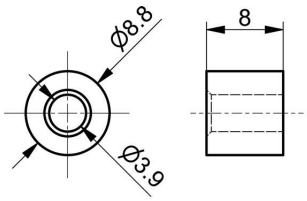

Unità	: p.100
Confezione	: 1000
Peso/unità	: 0,1 kg
Materiale	: Alluminio
Lunghezza	: 8 mm
Diametro interno	: 9,9 mm
Diametro esterno	: 8,8 mm
Uso	: Industriale, residenziale
Disponibilità	: FFEU
Correlato	: 503F, 513BFN, 1083

Materiale di fissaggio, 06. Redancia

518

Redancia
fissaggio del cavo
6.0mm



Unità	: p.100
Confezione	: 1000
Peso/unità	: 0,8 kg
Materiale	: Acciaio zincato
Lunghezza	: 6,0 mm
Uso	: Industriale, residenziale
Disponibilità	: FFEU
Correlato	: 506-PP-250, 513BFN

519

Redancia
fissaggio del cavo
4,0 e 5,0mm



Unità	: p.100
Confezione	: 1000
Peso/unità	: 0,5 kg
Materiale	: Acciaio zincato
Lunghezza	: 4,0 en 5,0 mm
Uso	: Industriale, residenziale
Disponibilità	: FFEU
Correlato	: 504-PP, 505-PP, 513BFN

521

Redancia
fissaggio del cavo
3.0mm



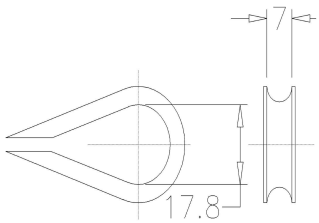

Unità	: p.100
Confezione	: 1000
Peso/unità	: 0,2 kg
Materiale	: Acciaio zincato
Lunghezza	: 3,0 mm
Uso	: Industriale, residenziale
Disponibilità	: FFEU
Correlato	: 503-PP, 513BFN, 513BFN

Materiale di fissaggio, 07. Clip

1045

Clip
rinforzata, 4,0mm, fune

Unità	: p.100
Confezione	: 500
Peso/unità	: 0,03 kg
Materiale	: Acciaio zincato
Dimensioni (larghezza, altezza, spessore)	: Spessore 4mm
Uso	: Industriale, residenziale
Disponibilità	: FFEU
Correlato	: 1056B, 1056, 1047



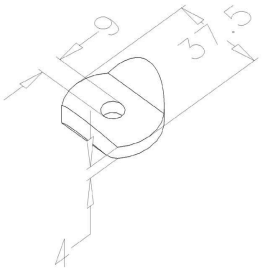

1046

Clip
zincata, 3,0mm, per profilo di rinforzo 65S e 110S

Unità	: p.100
Confezione	: 1000
Peso/unità	: 0,03 kg
Materiale	: Acciaio zincato
Dimensioni (larghezza, altezza, spessore)	: Spessore 3,0mm
Uso	: Industriale, residenziale
Disponibilità	: FFEU
Correlato	: 65S4520, 110S7020, 65CAP



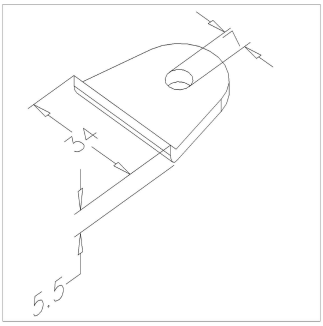

Materiale di fissaggio, 08. Piastre

1026N1

Paro-Piastra di serraggio
zincata, 25x53x7mm
foro rettangolare 8,6mm

Unità	: unita (1)
Confezione	: 100
Peso/unità	: 0,03 kg
Materiale	: Acciaio zincato
Marcatura	: 1026N1 FF
Dimensioni (larghezza, altezza, spessore)	: 25x53x7 mm
Diametro interno	: Rectangular 8,6 mm
Uso	: Industriale, residenziale
Disponibilità	: FFEU
Correlato	: 1026N1B, 5C3500, 50SU6000



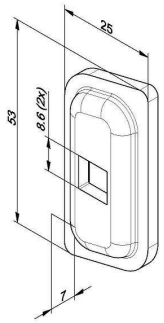

Materiale di fissaggio, 08. Piastre

1026N1B

Paro-Piastra di serraggio
zincata, 25x48x5mm
bullone premontato M8x20mm

Unità	: unita (1)
Confezione	: 50
Peso/unità	: 0,05 kg
Materiale	: Acciaio zincato
Marcatura	: 1026N1B FF
Dimensioni (larghezza, altezza, spessore)	: 25x53x7 mm
Uso	: Industriale, residenziale
Disponibilità	: FFEU
Correlato	: 1026N1, 50SU4500, 5C3500



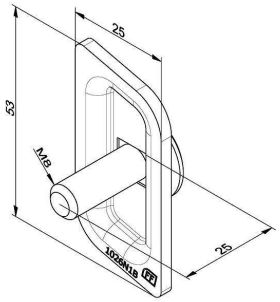

1027N7B

Paro Piastra di serraggio
doppia, zincata, 113x43x7mm
con 2 bulloni a testa tonda M8x20mm

Unità	: unita (1)
Confezione	: 100
Peso/unità	: 0,15 kg
Materiale	: Acciaio zincato
Marcatura	: 1027N7B FF
Dimensioni (larghezza, altezza, spessore)	: 113 x 43 x 7 mm
Unità interassiale	: 70 mm
Uso	: Industriale, residenziale
Disponibilità	: FFEU
Correlato	: 1026N1B, 1068M, 50SU4500



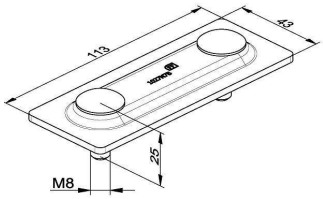

2090L

Piastra di montaggio ammortizzatori
zincato, 4,0mm, CE-LHR, montaggio respingente a molla sul 5C

Unità	: unita (1)
Confezione	: 50
Peso/unità	: 0,94 kg
Materiale	: Acciaio zincato
Uso	: Industriale, residenziale
Disponibilità	: FFEU
Correlato	: 718EPS, 719EPS, 5C5000



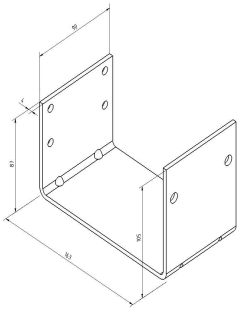

Materiale di fissaggio, 09. Dente di attacco

1044

Dente di attacco
zincato, 6,0mm, cavo esterno
carico <500kg

Unità	: unita (1)
Confezione	: 100
Peso/unità	: 0,05 kg
Materiale	: Zincato
Marcatura	: Bullone nero
Massima prestazione	: max. 500 kg
Dimensioni (larghezza, altezza, spessore)	: 6 mm
Uso	: Industriale, residenziale
Disponibilità	: FFEU
Correlato	: 1045, 1056B, 1056



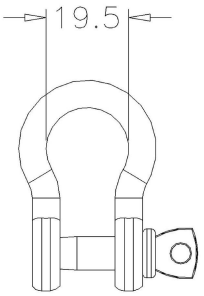

1047

Dente di attacco
zincato, 6,0mm, cavo
<100kg carico

Unità	: unita (1)
Confezione	: 400
Peso/unità	: 0,02 kg
Materiale	: Zincato
Massima prestazione	: 100 kg
Uso	: Industriale, residenziale
Disponibilità	: FFEU
Correlato	: 1044, 1056B, 1056



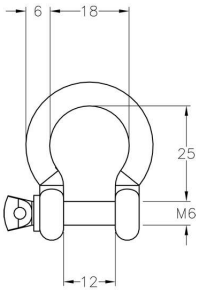

Molle di torsione, 01. Verniciate

VL100-6-2750PS *novità!*

Molla di torsione
Lunghezze standard, verniciato
10.0x152x2750mm, LHW



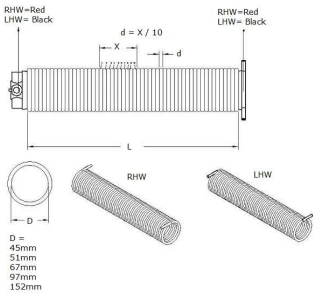

Unità	:	unita (1)
Confezione	:	1
Peso/unità	:	86 kg
Materiale	:	Filo molla verniciato, EN10270 classe SH
Dimensioni (larghezza, altezza, spessore)	:	Wire 10,0 mm
Lunghezza	:	2750 mm
Diametro interno	:	152mm
Application	:	Sabbiatura, molle verniciate aumentano i cicli vita della molla confrontato con quelle nere e galvanizzate. Il processo di sabbiatura FlexiForce aumenta questo del 40%! Questo ti permette di scegliere la molla più leggera (meno kg) per la stessa applicazione
Function	:	Prodotto dalla FlexiForce, il filo, dopo l'avvolgimento, riceve un trattamento di sabbiatura a caldo. Il colore è un blu (RAL5014) con un'apparenza di alta qualità! Disponibile anche pre assemblata, molla fix-to-size. Guarda il nostro filmato; spring production!
Group code	:	S
Uso	:	Industriale
Disponibilità	:	FFEU
Correlato	:	1075PVC3000, 1075PN, WGD10

Molle di torsione, 01. Verniciate

VL105-6-3250PS *novità!*

Molla di torsione
Lunghezze standard, verniciato
10.5x152x3250mm, LHW



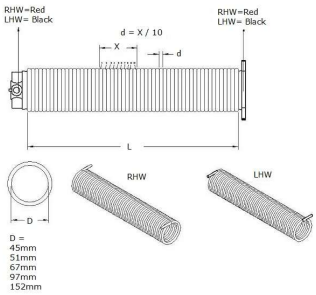

Unità	:	unita (1)
Confezione	:	1
Peso/unità	:	107,1 kg
Materiale	:	Filo molla verniciato, EN10270 classe SH
Dimensioni (larghezza, altezza, spessore)	:	Wire 10,5 mm
Lunghezza	:	3250 mm
Diametro interno	:	152mm
Application	:	Sabbiatura, molle verniciate aumentano i cicli vita della molla confrontato con quelle nere e galvanizzate. Il processo di sabbiatura FlexiForce aumenta questo del 40%! Questo ti permette di scegliere la molla più leggera (meno kg) per la stessa applicazione
Function	:	Prodotto dalla FlexiForce, il filo, dopo l'avvolgimento, riceve un trattamento di sabbiatura a caldo. Il colore è un blu (RAL5014) con un'apparenza di alta qualità! Disponibile anche pre assemblata, molla fix-to-size. Guarda il nostro filmato; spring production!
Group code	:	S
Uso	:	Industriale
Disponibilità	:	FFEU
Correlato	:	1075PVC3000, 1075PN, WGD10

Molle di torsione, 01. Verniciate

VL110-6-3250PS *novità!*

Molla di torsione
Lunghezze standard, verniciato
11.0x152x3250mm, LHW



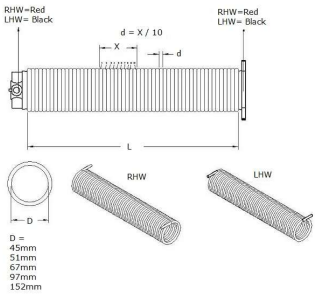

Unità	:	unita (1)
Confezione	:	1
Peso/unità	:	112,5 kg
Materiale	:	Filo molla verniciato, EN10270 classe SH
Dimensioni (larghezza, altezza, spessore)	:	Wire 11
Lunghezza	:	3250 mm
Diametro interno	:	152mm
Application	:	Sabbiatura, molle verniciate aumentano i cicli vita della molla confrontato con quelle nere e galvanizzate. Il processo di sabbiatura FlexiForce aumenta questo del 40%! Questo ti permette di scegliere la molla più leggera (meno kg) per la stessa applicazione
Function	:	Prodotto dalla FlexiForce, il filo, dopo l'avvolgimento, riceve un trattamento di sabbiatura a caldo. Il colore è un blu (RAL5014) con un'apparenza di alta qualità! Disponibile anche pre assemblata, molla fix-to-size. Guarda il nostro filmato; spring production!
Group code	:	S
Uso	:	Industriale
Disponibilità	:	FFEU
Correlato	:	1075PVC3000, 1075PN, WGD10

Molle di torsione, 01. Verniciate

VL115-6-3250PS *novità!*

Molla di torsione
Lunghezze standard, verniciato
11.5x152x3250mm, LHW



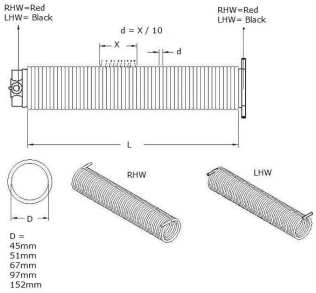

Unità	:	unita (1)
Confezione	:	1
Peso/unità	:	118,6 kg
Materiale	:	Filo molla verniciato, EN10270 classe SH
Dimensioni (larghezza, altezza, spessore	:	Filo 11,5mm
Lunghezza	:	3250 mm
Diametro interno	:	152mm
Application	:	Sabbiatura, molle verniciate aumentano i cicli vita della molla confrontato con quelle nere e galvanizzate. Il processo di sabbiatura FlexiForce aumenta questo del 40%! Questo ti permette di scegliere la molla più leggera (meno kg) per la stessa applicazione
Function	:	Prodotto dalla FlexiForce, il filo, dopo l'avvolgimento, riceve un trattamento di sabbiatura a caldo. Il colore è un blu (RAL5014) con un'apparenza di alta qualità! Disponibile anche pre assemblata, molla fix-to-size. Guarda il nostro filmato; spring production!
Group code	:	S
Uso	:	Industriale
Disponibilità	:	FFEU
Correlato	:	1075PVC3000, 1075PN, WGD10

Molle di torsione, 01. Verniciate

VL45-1-3000PS *novità!*

Molla di torsione
Lunghezze standard, verniciato
4.5x51x3000mm, LHW



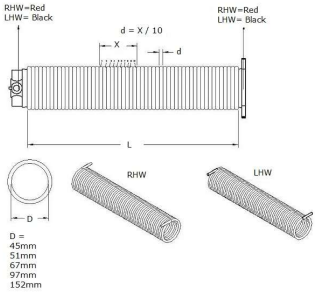

Unità	:	unita (1)
Confezione	:	1
Peso/unità	:	14,9 kg
Materiale	:	Filo molla verniciato, EN10270 classe SH
Dimensioni (larghezza, altezza, spessore)	:	Wire 4,5 mm
Lunghezza	:	3000 mm
Diametro interno	:	51 mm
Application	:	Sabbiatura, molle verniciate aumentano i cicli vita della molla confrontato con quelle nere e galvanizzate. Il processo di sabbiatura FlexiForce aumenta questo del 40%! Questo ti permette di scegliere la molla più leggera (meno kg) per la stessa applicazione
Function	:	Prodotto dalla FlexiForce, il filo, dopo l'avvolgimento, riceve un trattamento di sabbiatura a caldo. Il colore è un blu (RAL5014) con un'apparenza di alta qualità! Disponibile anche pre assemblata, molla fix-to-size. Guarda il nostro filmato; spring production!
Group code	:	S
Uso	:	Industriale, residenziale
Disponibilità	:	FFEU
Correlato	:	FF200, RES-TB, WGD10

Molle di torsione, 01. Verniciate

VL50-1-3250PS *novità!*

Molla di torsione
Lunghezze standard, verniciato
5.0x51x3000mm, LHW



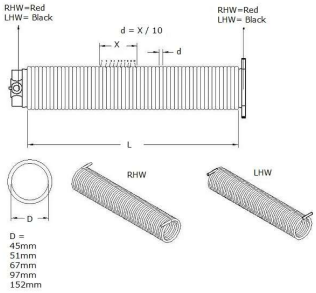

Unità	:	unita (1)
Confezione	:	1
Peso/unità	:	17,6 kg
Materiale	:	Filo molla verniciato, EN10270 classe SH
Dimensioni (larghezza, altezza, spessore)	:	Wire 5,0 mm
Lunghezza	:	3250 mm
Diametro interno	:	51 mm
Application	:	Sabbiatura, molle verniciate aumentano i cicli vita della molla confrontato con quelle nere e galvanizzate. Il processo di sabbiatura FlexiForce aumenta questo del 40%! Questo ti permette di scegliere la molla più leggera (meno kg) per la stessa applicazione
Function	:	Prodotto dalla FlexiForce, il filo, dopo l'avvolgimento, riceve un trattamento di sabbiatura a caldo. Il colore è un blu (RAL5014) con un'apparenza di alta qualità! Disponibile anche pre assemblata, molla fix-to-size. Guarda il nostro filmato; spring production!
Group code	:	S
Uso	:	Industriale, residenziale
Disponibilità	:	FFEU
Correlato	:	FF200, RES-TB, WGD10

Molle di torsione, 01. Verniciate

VL55-1-3250PS *novità!*

Molla di torsione
Lunghezze standard, verniciato
5.5x51x3000mm, LHW



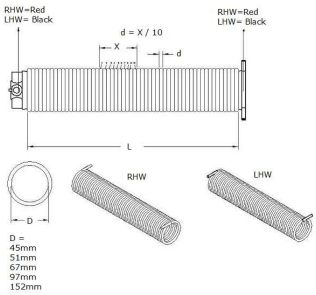

Unità	:	unita (1)
Confezione	:	1
Peso/unità	:	19,5 kg
Materiale	:	Filo molla verniciato, EN10270 classe SH
Dimensioni (larghezza, altezza, spessore)	:	Wire 5,5 mm
Lunghezza	:	3250 mm
Diametro interno	:	51 mm
Application	:	Sabbiatura, molle verniciate aumentano i cicli vita della molla confrontato con quelle nere e galvanizzate. Il processo di sabbiatura FlexiForce aumenta questo del 40%! Questo ti permette di scegliere la molla più leggera (meno kg) per la stessa applicazione
Function	:	Prodotto dalla FlexiForce, il filo, dopo l'avvolgimento, riceve un trattamento di sabbiatura a caldo. Il colore è un blu (RAL5014) con un'apparenza di alta qualità! Disponibile anche pre assemblata, molla fix-to-size. Guarda il nostro filmato; spring production!
Group code	:	S
Uso	:	Industriale, residenziale
Disponibilità	:	FFEU
Correlato	:	FF200, RES-TB, WGD10

Molle di torsione, 01. Verniciate

VL60-1-3000PS *novità!*

Molla di torsione
Lunghezze standard, verniciato
6.0x51x3000mm, LHW



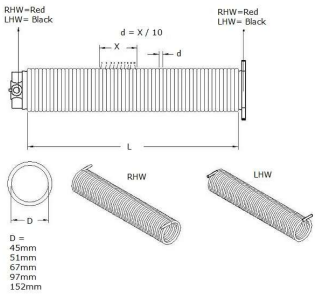

Unità	:	unita (1)
Confezione	:	1
Peso/unità	:	19,8 kg
Materiale	:	Filo molla verniciato, EN10270 classe SH
Dimensioni (larghezza, altezza, spessore)	:	Wire 6,0 mm
Lunghezza	:	3000 mm
Diametro interno	:	51 mm
Application	:	Sabbiatura, molle verniciate aumentano i cicli vita della molla confrontato con quelle nere e galvanizzate. Il processo di sabbiatura FlexiForce aumenta questo del 40%! Questo ti permette di scegliere la molla più leggera (meno kg) per la stessa applicazione
Function	:	Prodotto dalla FlexiForce, il filo, dopo l'avvolgimento, riceve un trattamento di sabbiatura a caldo. Il colore è un blu (RAL5014) con un'apparenza di alta qualità! Disponibile anche pre assemblata, molla fix-to-size. Guarda il nostro filmato; spring production!
Group code	:	S
Uso	:	Industriale, residenziale
Disponibilità	:	FFEU
Correlato	:	FF200, RES-TB, WGD10

Molle di torsione, 01. Verniciate

VL65-2-3000PS *novità!*

Molla di torsione
Lunghezze standard, verniciato
6.5x67x3000mm, LHW



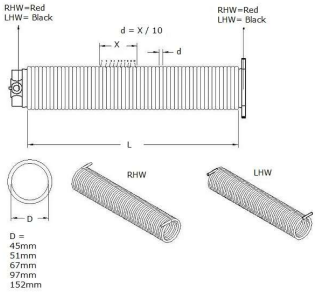

Unità	:	unita (1)
Confezione	:	1
Peso/unità	:	23,4 kg
Materiale	:	Filo molla verniciato, EN10270 classe SH
Dimensioni (larghezza, altezza, spessore)	:	Wire 6,5 mm
Lunghezza	:	3000 mm
Diametro interno	:	67 mm
Application	:	Sabbiatura, molle verniciate aumentano i cicli vita della molla confrontato con quelle nere e galvanizzate. Il processo di sabbiatura FlexiForce aumenta questo del 40%! Questo ti permette di scegliere la molla più leggera (meno kg) per la stessa applicazione
Function	:	Prodotto dalla FlexiForce, il filo, dopo l'avvolgimento, riceve un trattamento di sabbiatura a caldo. Il colore è un blu (RAL5014) con un'apparenza di alta qualità! Disponibile anche pre assemblata, molla fix-to-size. Guarda il nostro filmato; spring production!
Group code	:	S
Uso	:	Industriale, residenziale
Disponibilità	:	FFEU
Correlato	:	FF263, RES-TB, WGD10

Molle di torsione, 01. Verniciate

VL65-3-3250PS *novità!*

Molla di torsione
Lunghezze standard, verniciato
6.5x95x3250mm, LHW



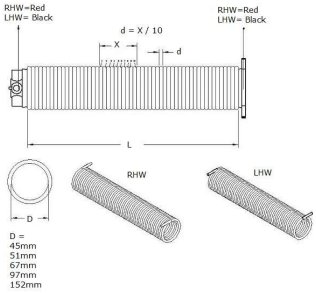

Unità	:	unita (1)
Confezione	:	1
Peso/unità	:	41,4 kg
Materiale	:	Filo molla verniciato, EN10270 classe SH
Dimensioni (larghezza, altezza, spessore)	:	Wire 6,5 mm
Lunghezza	:	3250 mm
Diametro interno	:	95 mm
Application	:	Sabbiatura, molle verniciate aumentano i cicli vita della molla confrontato con quelle nere e galvanizzate. Il processo di sabbiatura FlexiForce aumenta questo del 40%! Questo ti permette di scegliere la molla più leggera (meno kg) per la stessa applicazione
Function	:	Prodotto dalla FlexiForce, il filo, dopo l'avvolgimento, riceve un trattamento di sabbiatura a caldo. Il colore è un blu (RAL5014) con un'apparenza di alta qualità! Disponibile anche pre assemblata, molla fix-to-size. Guarda il nostro filmato; spring production!
Group code	:	S
Uso	:	Industriale
Disponibilità	:	FFEU
Correlato	:	1065PVC3000, WGD10

Molle di torsione, 01. Verniciate

VL70-2-3250PS *novità!*

Molla di torsione
Lunghezze standard, verniciato
7.0x67x3250mm, LHW



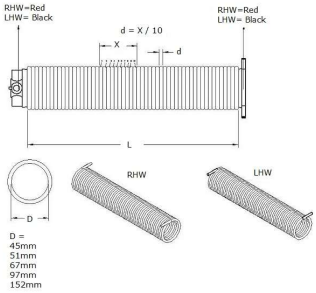

Unità	:	unita (1)
Confezione	:	1
Peso/unità	:	32,4 kg
Materiale	:	Filo molla verniciato, EN10270 classe SH
Dimensioni (larghezza, altezza, spessore)	:	Wire 7,0 mm
Lunghezza	:	3250 mm
Diametro interno	:	67 mm
Application	:	Sabbiatura, molle verniciate aumentano i cicli vita della molla confrontato con quelle nere e galvanizzate. Il processo di sabbiatura FlexiForce aumenta questo del 40%! Questo ti permette di scegliere la molla più leggera (meno kg) per la stessa applicazione
Function	:	Prodotto dalla FlexiForce, il filo, dopo l'avvolgimento, riceve un trattamento di sabbiatura a caldo. Il colore è un blu (RAL5014) con un'apparenza di alta qualità! Disponibile anche pre assemblata, molla fix-to-size. Guarda il nostro filmato; spring production!
Group code	:	S
Uso	:	Industriale, residenziale
Disponibilità	:	FFEU
Correlato	:	FF263, RES-TB, WGD10

Molle di torsione, 01. Verniciate

VL70-3-3000PS *novità!*

Molla di torsione
Lunghezze standard, verniciato
7.0x95x3000mm, LHW



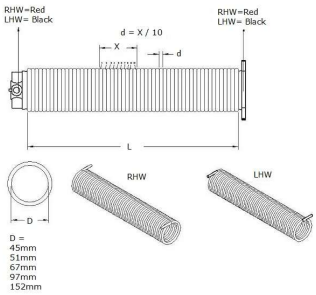

Unità	:	unita (1)
Confezione	:	1
Peso/unità	:	41,4 kg
Materiale	:	Filo molla verniciato, EN10270 classe SH
Dimensioni (larghezza, altezza, spessore)	:	Wire 7,0 mm
Lunghezza	:	3000 mm
Diametro interno	:	95 mm
Application	:	Sabbiatura, molle verniciate aumentano i cicli vita della molla confrontato con quelle nere e galvanizzate. Il processo di sabbiatura FlexiForce aumenta questo del 40%! Questo ti permette di scegliere la molla più leggera (meno kg) per la stessa applicazione
Function	:	Prodotto dalla FlexiForce, il filo, dopo l'avvolgimento, riceve un trattamento di sabbiatura a caldo. Il colore è un blu (RAL5014) con un'apparenza di alta qualità! Disponibile anche pre assemblata, molla fix-to-size. Guarda il nostro filmato; spring production!
Group code	:	S
Uso	:	Industriale
Disponibilità	:	FFEU
Correlato	:	1065PVC3000, WGD10

Molle di torsione, 01. Verniciate

VL75-3-3250PS *novità!*

Molla di torsione
Lunghezze standard, verniciato
7.5x95x3250mm, LHW



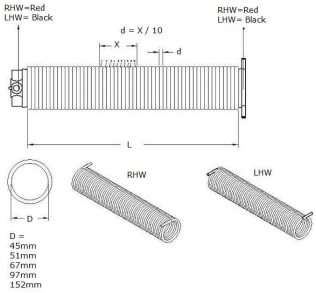

Unità	:	unita (1)
Confezione	:	1
Peso/unità	:	48,3 kg
Materiale	:	Filo molla verniciato, EN10270 classe SH
Dimensioni (larghezza, altezza, spessore)	:	Wire 7,5 mm
Lunghezza	:	3250 mm
Diametro interno	:	95 mm
Application	:	Sabbiatura, molle verniciate aumentano i cicli vita della molla confrontato con quelle nere e galvanizzate. Il processo di sabbiatura FlexiForce aumenta questo del 40%! Questo ti permette di scegliere la molla più leggera (meno kg) per la stessa applicazione
Function	:	Prodotto dalla FlexiForce, il filo, dopo l'avvolgimento, riceve un trattamento di sabbiatura a caldo. Il colore è un blu (RAL5014) con un'apparenza di alta qualità! Disponibile anche pre assemblata, molla fix-to-size. Guarda il nostro filmato; spring production!
Group code	:	S
Uso	:	Industriale
Disponibilità	:	FFEU
Correlato	:	1065PVC3000, WGD10

Molle di torsione, 01. Verniciate

VL75-6-3000PS *novità!*

Molla di torsione
Lunghezze standard, verniciato
7.5x152x3000mm, LHW



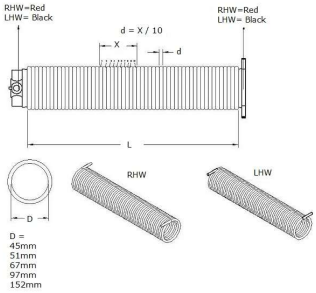

Unità	:	unita (1)
Confezione	:	1
Peso/unità	:	69,3 kg
Materiale	:	Filo molla verniciato, EN10270 classe SH
Dimensioni (larghezza, altezza, spessore)	:	Wire 7,5 mm
Lunghezza	:	3000 mm
Diametro interno	:	152mm
Application	:	Sabbiatura, molle verniciate aumentano i cicli vita della molla confrontato con quelle nere e galvanizzate. Il processo di sabbiatura FlexiForce aumenta questo del 40%! Questo ti permette di scegliere la molla più leggera (meno kg) per la stessa applicazione
Function	:	Prodotto dalla FlexiForce, il filo, dopo l'avvolgimento, riceve un trattamento di sabbiatura a caldo. Il colore è un blu (RAL5014) con un'apparenza di alta qualità! Disponibile anche pre assemblata, molla fix-to-size. Guarda il nostro filmato; spring production!
Group code	:	S
Uso	:	Industriale
Disponibilità	:	FFEU
Correlato	:	1075PVC3000, 1075PN, WGD10

Molle di torsione, 01. Verniciate

VL80-3-3250PS *novità!*

Molla di torsione
Lunghezze standard, verniciato
8.0x95x3250mm, LHW



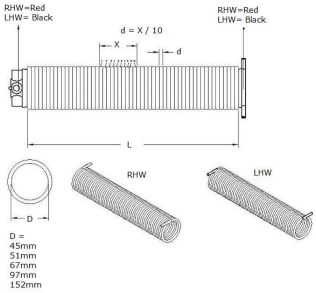

Unità	:	unita (1)
Confezione	:	1
Peso/unità	:	51,7 kg
Materiale	:	Filo molla verniciato, EN10270 classe SH
Dimensioni (larghezza, altezza, spessore)	:	Wire 8,0 mm
Lunghezza	:	3250 mm
Diametro interno	:	95 mm
Application	:	Sabbiatura, molle verniciate aumentano i cicli vita della molla confrontato con quelle nere e galvanizzate. Il processo di sabbiatura FlexiForce aumenta questo del 40%! Questo ti permette di scegliere la molla più leggera (meno kg) per la stessa applicazione
Function	:	Prodotto dalla FlexiForce, il filo, dopo l'avvolgimento, riceve un trattamento di sabbiatura a caldo. Il colore è un blu (RAL5014) con un'apparenza di alta qualità! Disponibile anche pre assemblata, molla fix-to-size. Guarda il nostro filmato; spring production!
Group code	:	S
Uso	:	Industriale
Disponibilità	:	FFEU
Correlato	:	1065PVC3000, WGD10

Molle di torsione, 01. Verniciate

VL80-6-3000PS *novità!*

Molla di torsione
Lunghezze standard, verniciato
8.0x152x3000mm, LHW



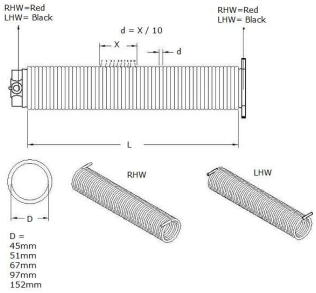

Unità	:	unita (1)
Confezione	:	1
Peso/unità	:	74,2 kg
Materiale	:	Filo molla verniciato, EN10270 classe SH
Dimensioni (larghezza, altezza, spessore)	:	Wire 8,0 mm
Lunghezza	:	3000 mm
Diametro interno	:	152mm
Application	:	Sabbiatura, molle verniciate aumentano i cicli vita della molla confrontato con quelle nere e galvanizzate. Il processo di sabbiatura FlexiForce aumenta questo del 40%! Questo ti permette di scegliere la molla più leggera (meno kg) per la stessa applicazione
Function	:	Prodotto dalla FlexiForce, il filo, dopo l'avvolgimento, riceve un trattamento di sabbiatura a caldo. Il colore è un blu (RAL5014) con un'apparenza di alta qualità! Disponibile anche pre assemblata, molla fix-to-size. Guarda il nostro filmato; spring production!
Group code	:	S
Uso	:	Industriale
Disponibilità	:	FFEU
Correlato	:	1075PVC3000, 1075PN, WGD10

Molle di torsione, 01. Verniciate

VL85-3-3000PS *novità!*

Molla di torsione
Lunghezze standard, verniciato
8.5x95x3000mm, RHW



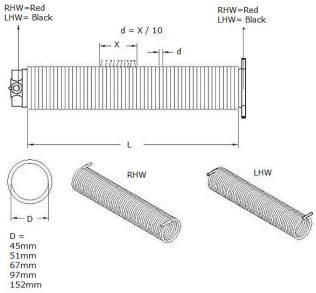

Unità	:	unita (1)
Confezione	:	1
Peso/unità	:	51,0 kg
Materiale	:	Filo molla verniciato, EN10270 classe SH
Dimensioni (larghezza, altezza, spessore)	:	Wire 8,5 mm
Lunghezza	:	3000 mm
Diametro interno	:	95 mm
Application	:	Sabbiatura, molle verniciate aumentano i cicli vita della molla confrontato con quelle nere e galvanizzate. Il processo di sabbiatura FlexiForce aumenta questo del 40%! Questo ti permette di scegliere la molla più leggera (meno kg) per la stessa applicazione
Function	:	Prodotto dalla FlexiForce, il filo, dopo l'avvolgimento, riceve un trattamento di sabbiatura a caldo. Il colore è un blu (RAL5014) con un'apparenza di alta qualità! Disponibile anche pre assemblata, molla fix-to-size. Guarda il nostro filmato; spring production!
Group code	:	S
Uso	:	Industriale
Disponibilità	:	FFEU
Correlato	:	1065PVC3000, WGD10

Molle di torsione, 01. Verniciate

VL85-6-3000PS *novità!*

Molla di torsione
Lunghezze standard, verniciato
8.5x152x3000mm, LHW



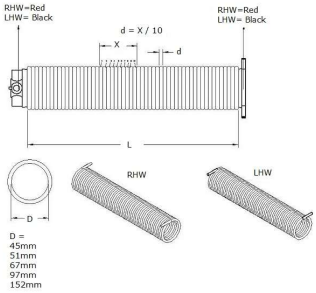

Unità	:	unita (1)
Confezione	:	1
Peso/unità	:	79,0 kg
Materiale	:	Filo molla verniciato, EN10270 classe SH
Dimensioni (larghezza, altezza, spessore)	:	Wire 8,5 mm
Lunghezza	:	3000 mm
Diametro interno	:	152mm
Application	:	Sabbiatura, molle verniciate aumentano i cicli vita della molla confrontato con quelle nere e galvanizzate. Il processo di sabbiatura FlexiForce aumenta questo del 40%! Questo ti permette di scegliere la molla più leggera (meno kg) per la stessa applicazione
Function	:	Prodotto dalla FlexiForce, il filo, dopo l'avvolgimento, riceve un trattamento di sabbiatura a caldo. Il colore è un blu (RAL5014) con un'apparenza di alta qualità! Disponibile anche pre assemblata, molla fix-to-size. Guarda il nostro filmato; spring production!
Group code	:	S
Uso	:	Industriale
Disponibilità	:	FFEU
Correlato	:	1075PVC3000, 1075PN, WGD10

Molle di torsione, 01. Verniciate

VL90-3-3000PS *novità!*

Molla di torsione
Lunghezze standard, verniciato
9.0x95x3000mm, LHW



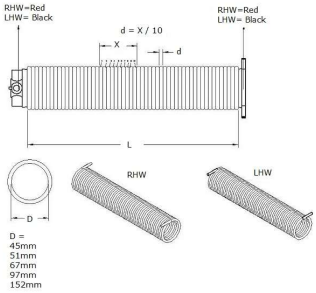

Unità	:	unita (1)
Confezione	:	1
Peso/unità	:	54,2 kg
Materiale	:	Filo molla verniciato, EN10270 classe SH
Dimensioni (larghezza, altezza, spessore)	:	Wire 9,0 mm
Lunghezza	:	3000 mm
Diametro interno	:	95 mm
Application	:	Sabbiatura, molle verniciate aumentano i cicli vita della molla confrontato con quelle nere e galvanizzate. Il processo di sabbiatura FlexiForce aumenta questo del 40%! Questo ti permette di scegliere la molla più leggera (meno kg) per la stessa applicazione
Function	:	Prodotto dalla FlexiForce, il filo, dopo l'avvolgimento, riceve un trattamento di sabbiatura a caldo. Il colore è un blu (RAL5014) con un'apparenza di alta qualità! Disponibile anche pre assemblata, molla fix-to-size. Guarda il nostro filmato; spring production!
Group code	:	S
Uso	:	Industriale
Disponibilità	:	FFEU
Correlato	:	1065PVC3000, WGD10

Molle di torsione, 01. Verniciate

VL90-6-3250PS *novità!*

Molla di torsione
Lunghezze standard, verniciato
9.0x152x3250mm, LHW



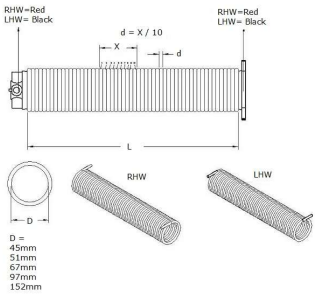

Unità	:	unita (1)
Confezione	:	1
Peso/unità	:	91,0 kg
Materiale	:	Filo molla verniciato, EN10270 classe SH
Dimensioni (larghezza, altezza, spessore)	:	Wire 9,0 mm
Lunghezza	:	3250 mm
Diametro interno	:	152mm
Application	:	Sabbiatura, molle verniciate aumentano i cicli vita della molla confrontato con quelle nere e galvanizzate. Il processo di sabbiatura FlexiForce aumenta questo del 40%! Questo ti permette di scegliere la molla più leggera (meno kg) per la stessa applicazione
Function	:	Prodotto dalla FlexiForce, il filo, dopo l'avvolgimento, riceve un trattamento di sabbiatura a caldo. Il colore è un blu (RAL5014) con un'apparenza di alta qualità! Disponibile anche pre assemblata, molla fix-to-size. Guarda il nostro filmato; spring production!
Group code	:	S
Uso	:	Industriale
Disponibilità	:	FFEU
Correlato	:	1075PVC3000, 1075PN, WGD10

Molle di torsione, 01. Verniciate

VL95-3-3250PS *novità!*

Molla di torsione
Lunghezze standard, verniciato
9.5x95x3250mm, LHW



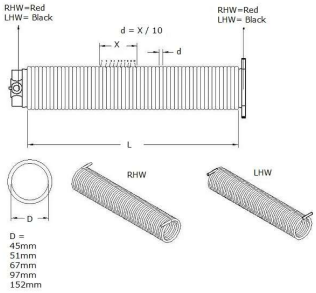

Unità	:	unita (1)
Confezione	:	1
Peso/unità	:	62,5 kg
Materiale	:	Filo molla verniciato, EN10270 classe SH
Dimensioni (larghezza, altezza, spessore)	:	Wire 9,5 mm
Lunghezza	:	3250 mm
Diametro interno	:	95 mm
Application	:	Sabbiatura, molle verniciate aumentano i cicli vita della molla confrontato con quelle nere e galvanizzate. Il processo di sabbiatura FlexiForce aumenta questo del 40%! Questo ti permette di scegliere la molla più leggera (meno kg) per la stessa applicazione
Function	:	Prodotto dalla FlexiForce, il filo, dopo l'avvolgimento, riceve un trattamento di sabbiatura a caldo. Il colore è un blu (RAL5014) con un'apparenza di alta qualità! Disponibile anche pre assemblata, molla fix-to-size. Guarda il nostro filmato; spring production!
Group code	:	S
Uso	:	Industriale
Disponibilità	:	FFEU
Correlato	:	1065PVC3000, WGD10

Molle di torsione, 01. Verniciate

VL95-6-2750PS *novità!*

Molla di torsione
Lunghezze standard, verniciato
9.5x152x2750mm, LHW



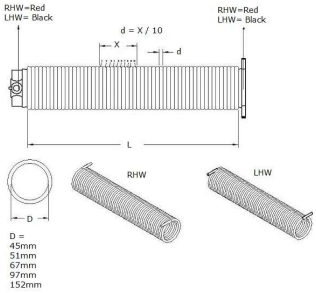

Unità	:	unita (1)
Confezione	:	1
Peso/unità	:	81,4 kg
Materiale	:	Filo molla verniciato, EN10270 classe SH
Dimensioni (larghezza, altezza, spessore)	:	Wire 9,5 mm
Lunghezza	:	2750 mm
Diametro interno	:	152mm
Application	:	Sabbiatura, molle verniciate aumentano i cicli vita della molla confrontato con quelle nere e galvanizzate. Il processo di sabbiatura FlexiForce aumenta questo del 40%! Questo ti permette di scegliere la molla più leggera (meno kg) per la stessa applicazione
Function	:	Prodotto dalla FlexiForce, il filo, dopo l'avvolgimento, riceve un trattamento di sabbiatura a caldo. Il colore è un blu (RAL5014) con un'apparenza di alta qualità! Disponibile anche pre assemblata, molla fix-to-size. Guarda il nostro filmato; spring production!
Group code	:	S
Uso	:	Industriale
Disponibilità	:	FFEU
Correlato	:	1075PVC3000, 1075PN, WGD10

Molle di torsione, 01. Verniciate

VR100-6-2750PS *novità!*

Molla di torsione
Lunghezze standard, verniciato
10.0x152x2750mm, RHW



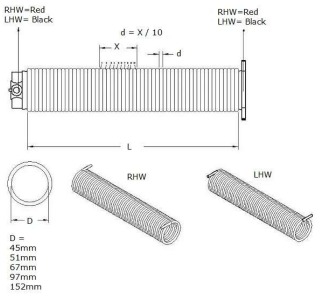

Unità	:	unita (1)
Confezione	:	1
Peso/unità	:	86 kg
Materiale	:	Filo molla verniciato, EN10270 classe SH
Dimensioni (larghezza, altezza, spessore)	:	Wire 10,0 mm
Lunghezza	:	2750 mm
Diametro interno	:	152mm
Application	:	Sabbiatura, molle verniciate aumentano i cicli vita della molla confrontato con quelle nere e galvanizzate. Il processo di sabbiatura FlexiForce aumenta questo del 40%! Questo ti permette di scegliere la molla più leggera (meno kg) per la stessa applicazione
Function	:	Prodotto dalla FlexiForce, il filo, dopo l'avvolgimento, riceve un trattamento di sabbiatura a caldo. Il colore è un blu (RAL5014) con un'apparenza di alta qualità! Disponibile anche pre assemblata, molla fix-to-size. Guarda il nostro filmato; spring production!
Group code	:	S
Uso	:	Industriale
Disponibilità	:	FFEU
Correlato	:	1075PVC3000, 1075PN, WGD10

Molle di torsione, 01. Verniciate

VR105-6-3250PS *novità!*

Molla di torsione
Lunghezze standard, verniciato
10.5x152x3250mm, RHW



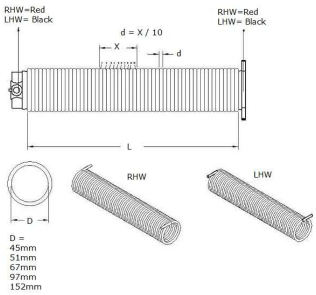

Unità	:	unita (1)
Confezione	:	1
Peso/unità	:	107,1 kg
Materiale	:	Filo molla verniciato, EN10270 classe SH
Dimensioni (larghezza, altezza, spessore)	:	Wire 10,5 mm
Lunghezza	:	3250 mm
Diametro interno	:	152mm
Application	:	Sabbiatura, molle verniciate aumentano i cicli vita della molla confrontato con quelle nere e galvanizzate. Il processo di sabbiatura FlexiForce aumenta questo del 40%! Questo ti permette di scegliere la molla più leggera (meno kg) per la stessa applicazione
Function	:	Prodotto dalla FlexiForce, il filo, dopo l'avvolgimento, riceve un trattamento di sabbiatura a caldo. Il colore è un blu (RAL5014) con un'apparenza di alta qualità! Disponibile anche pre assemblata, molla fix-to-size. Guarda il nostro filmato; spring production!
Group code	:	S
Uso	:	Industriale
Disponibilità	:	FFEU
Correlato	:	1075PVC3000, 1075PN, WGD10

Molle di torsione, 01. Verniciate

VR110-6-3250PS *novità!*

Molla di torsione
Lunghezze standard, verniciato
11.0x152x3250mm, RHW



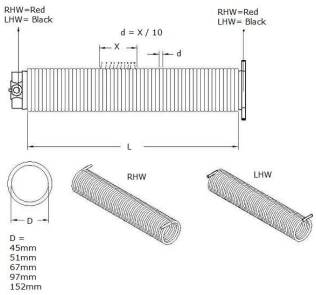

Unità	:	unita (1)
Confezione	:	1
Peso/unità	:	112,5 kg
Materiale	:	Filo molla verniciato, EN10270 classe SH
Dimensioni (larghezza, altezza, spessore)	:	Wire 11 mm
Lunghezza	:	3250 mm
Diametro interno	:	152mm
Application	:	Sabbiatura, molle verniciate aumentano i cicli vita della molla confrontato con quelle nere e galvanizzate. Il processo di sabbiatura FlexiForce aumenta questo del 40%! Questo ti permette di scegliere la molla più leggera (meno kg) per la stessa applicazione
Function	:	Prodotto dalla FlexiForce, il filo, dopo l'avvolgimento, riceve un trattamento di sabbiatura a caldo. Il colore è un blu (RAL5014) con un'apparenza di alta qualità! Disponibile anche pre assemblata, molla fix-to-size. Guarda il nostro filmato; spring production!
Group code	:	S
Uso	:	Industriale
Disponibilità	:	FFEU
Correlato	:	1075PVC3000, 1075PN, WGD10

Molle di torsione, 01. Verniciate

VR115-6-3250PS *novità!*

Molla di torsione
Lunghezze standard, verniciato
11.5x152x3250mm, RHW



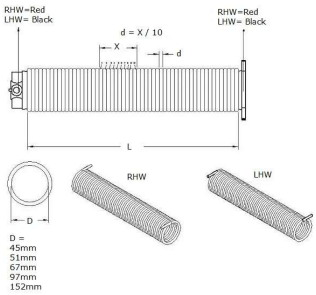

Unità	:	unita (1)
Confezione	:	1
Peso/unità	:	118,6 kg
Materiale	:	Filo molla verniciato, EN10270 classe SH
Dimensioni (larghezza, altezza, spessore	:	Filo 11,5mm
Lunghezza	:	3250 mm
Diametro interno	:	152mm
Application	:	Sabbiatura, molle verniciate aumentano i cicli vita della molla confrontato con quelle nere e galvanizzate. Il processo di sabbiatura FlexiForce aumenta questo del 40%! Questo ti permette di scegliere la molla più leggera (meno kg) per la stessa applicazione
Function	:	Prodotto dalla FlexiForce, il filo, dopo l'avvolgimento, riceve un trattamento di sabbiatura a caldo. Il colore è un blu (RAL5014) con un'apparenza di alta qualità! Disponibile anche pre assemblata, molla fix-to-size. Guarda il nostro filmato; spring production!
Group code	:	S
Uso	:	Industriale
Disponibilità	:	FFEU
Correlato	:	1075PVC3000, 1075PN, WGD10

Molle di torsione, 01. Verniciate

VR45-1-3000PS *novità!*

Molla di torsione
Lunghezze standard, verniciato
4.5x51x3000mm, RHW



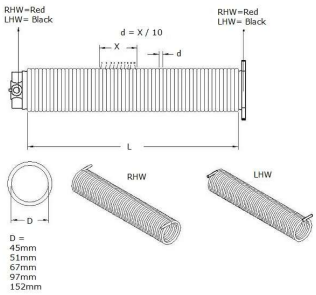

Unità	:	unita (1)
Confezione	:	1
Peso/unità	:	14,9 kg
Materiale	:	Filo molla verniciato, EN10270 classe SH
Dimensioni (larghezza, altezza, spessore)	:	Wire 4,5 mm
Lunghezza	:	3000 mm
Diametro interno	:	51 mm
Application	:	Sabbiatura, molle verniciate aumentano i cicli vita della molla confrontato con quelle nere e galvanizzate. Il processo di sabbiatura FlexiForce aumenta questo del 40%! Questo ti permette di scegliere la molla più leggera (meno kg) per la stessa applicazione
Function	:	Prodotto dalla FlexiForce, il filo, dopo l'avvolgimento, riceve un trattamento di sabbiatura a caldo. Il colore è un blu (RAL5014) con un'apparenza di alta qualità! Disponibile anche pre assemblata, molla fix-to-size. Guarda il nostro filmato; spring production!
Group code	:	S
Uso	:	Industriale, residenziale
Disponibilità	:	FFEU
Correlato	:	FF200, RES-TB, WGD10

Molle di torsione, 01. Verniciate

VR50-1-3250PS *novità!*

Molla di torsione
Lunghezze standard, verniciato
5.0x51x3000mm, RHW



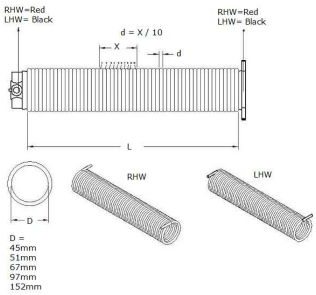

Unità	:	unita (1)
Confezione	:	1
Peso/unità	:	17,6 kg
Materiale	:	Filo molla verniciato, EN10270 classe SH
Dimensioni (larghezza, altezza, spessore)	:	Wire 5,0 mm
Lunghezza	:	3250 mm
Diametro interno	:	51 mm
Application	:	Sabbiatura, molle verniciate aumentano i cicli vita della molla confrontato con quelle nere e galvanizzate. Il processo di sabbiatura FlexiForce aumenta questo del 40%! Questo ti permette di scegliere la molla più leggera (meno kg) per la stessa applicazione
Function	:	Prodotto dalla FlexiForce, il filo, dopo l'avvolgimento, riceve un trattamento di sabbiatura a caldo. Il colore è un blu (RAL5014) con un'apparenza di alta qualità! Disponibile anche pre assemblata, molla fix-to-size. Guarda il nostro filmato; spring production!
Group code	:	S
Uso	:	Industriale, residenziale
Disponibilità	:	FFEU
Correlato	:	FF200, RES-TB, WGD10

Molle di torsione, 01. Verniciate

VR55-1-3250PS *novità!*

Molla di torsione
Lunghezze standard, verniciato
5.5x51x3000mm, RHW



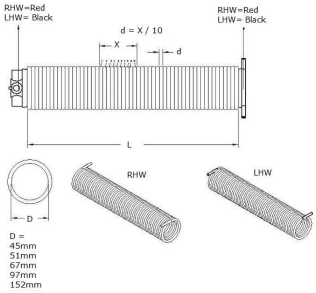

Unità	:	unita (1)
Confezione	:	1
Peso/unità	:	19,5 kg
Materiale	:	Filo molla verniciato, EN10270 classe SH
Dimensioni (larghezza, altezza, spessore)	:	Wire 5,5 mm
Lunghezza	:	3250 mm
Diametro interno	:	51 mm
Application	:	Sabbiatura, molle verniciate aumentano i cicli vita della molla confrontato con quelle nere e galvanizzate. Il processo di sabbiatura FlexiForce aumenta questo del 40%! Questo ti permette di scegliere la molla più leggera (meno kg) per la stessa applicazione
Function	:	Prodotto dalla FlexiForce, il filo, dopo l'avvolgimento, riceve un trattamento di sabbiatura a caldo. Il colore è un blu (RAL5014) con un'apparenza di alta qualità! Disponibile anche pre assemblata, molla fix-to-size. Guarda il nostro filmato; spring production!
Group code	:	S
Uso	:	Industriale, residenziale
Disponibilità	:	FFEU
Correlato	:	FF200, RES-TB, WGD10

Molle di torsione, 01. Verniciate

VR60-1-3000PS *novità!*

Molla di torsione
Lunghezze standard, verniciato
6.0x51x3000mm, RHW



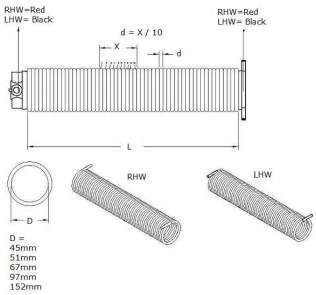

Unità	:	unita (1)
Confezione	:	1
Peso/unità	:	19,8 kg
Materiale	:	Filo molla verniciato, EN10270 classe SH
Dimensioni (larghezza, altezza, spessore)	:	Wire 6,0 mm
Lunghezza	:	3000 mm
Diametro interno	:	51 mm
Application	:	Sabbiatura, molle verniciate aumentano i cicli vita della molla confrontato con quelle nere e galvanizzate. Il processo di sabbiatura FlexiForce aumenta questo del 40%! Questo ti permette di scegliere la molla più leggera (meno kg) per la stessa applicazione
Function	:	Prodotto dalla FlexiForce, il filo, dopo l'avvolgimento, riceve un trattamento di sabbiatura a caldo. Il colore è un blu (RAL5014) con un'apparenza di alta qualità! Disponibile anche pre assemblata, molla fix-to-size. Guarda il nostro filmato; spring production!
Group code	:	S
Uso	:	Industriale, residenziale
Disponibilità	:	FFEU
Correlato	:	FF200, RES-TB, WGD10

Molle di torsione, 01. Verniciate

VR65-2-3000PS *novità!*

Molla di torsione
Lunghezze standard, verniciato
6.5x67x3000mm, RHW



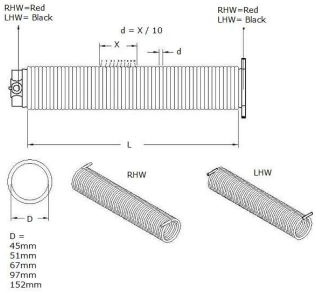

Unità	:	unita (1)
Confezione	:	1
Peso/unità	:	23,4 kg
Materiale	:	Filo molla verniciato, EN10270 classe SH
Dimensioni (larghezza, altezza, spessore)	:	Wire 6,5 mm
Lunghezza	:	3000 mm
Diametro interno	:	67 mm
Application	:	Sabbiatura, molle verniciate aumentano i cicli vita della molla confrontato con quelle nere e galvanizzate. Il processo di sabbiatura FlexiForce aumenta questo del 40%! Questo ti permette di scegliere la molla più leggera (meno kg) per la stessa applicazione
Function	:	Prodotto dalla FlexiForce, il filo, dopo l'avvolgimento, riceve un trattamento di sabbiatura a caldo. Il colore è un blu (RAL5014) con un'apparenza di alta qualità! Disponibile anche pre assemblata, molla fix-to-size. Guarda il nostro filmato; spring production!
Group code	:	S
Uso	:	Industriale, residenziale
Disponibilità	:	FFEU
Correlato	:	FF263, RES-TB, WGD10

Molle di torsione, 01. Verniciate

VR65-3-3250PS *novità!*

Molla di torsione
Lunghezze standard, verniciato
6.5x95x3250mm, RHW



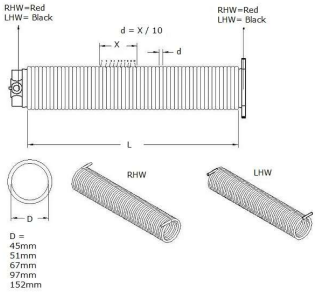

Unità	:	unita (1)
Confezione	:	1
Peso/unità	:	41,4 kg
Materiale	:	Filo molla verniciato, EN10270 classe SH
Dimensioni (larghezza, altezza, spessore)	:	Wire 6,5 mm
Lunghezza	:	3250 mm
Diametro interno	:	95 mm
Application	:	Sabbiatura, molle verniciate aumentano i cicli vita della molla confrontato con quelle nere e galvanizzate. Il processo di sabbiatura FlexiForce aumenta questo del 40%! Questo ti permette di scegliere la molla più leggera (meno kg) per la stessa applicazione
Function	:	Prodotto dalla FlexiForce, il filo, dopo l'avvolgimento, riceve un trattamento di sabbiatura a caldo. Il colore è un blu (RAL5014) con un'apparenza di alta qualità! Disponibile anche pre assemblata, molla fix-to-size. Guarda il nostro filmato; spring production!
Group code	:	S
Uso	:	Industriale
Disponibilità	:	FFEU
Correlato	:	1065PVC3000, WGD10

Molle di torsione, 01. Verniciate

VR70-2-3250PS *novità!*

Molla di torsione
Lunghezze standard, verniciato
7.0x67x3250mm, RHW



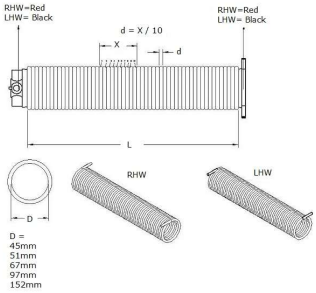

Unità	:	unita (1)
Confezione	:	1
Peso/unità	:	32,4 kg
Materiale	:	Filo molla verniciato, EN10270 classe SH
Dimensioni (larghezza, altezza, spessore)	:	Wire 7,0 mm
Lunghezza	:	3250 mm
Diametro interno	:	67 mm
Application	:	Sabbiatura, molle verniciate aumentano i cicli vita della molla confrontato con quelle nere e galvanizzate. Il processo di sabbiatura FlexiForce aumenta questo del 40%! Questo ti permette di scegliere la molla più leggera (meno kg) per la stessa applicazione
Function	:	Prodotto dalla FlexiForce, il filo, dopo l'avvolgimento, riceve un trattamento di sabbiatura a caldo. Il colore è un blu (RAL5014) con un'apparenza di alta qualità! Disponibile anche pre assemblata, molla fix-to-size. Guarda il nostro filmato; spring production!
Group code	:	S
Uso	:	Industriale, residenziale
Disponibilità	:	FFEU
Correlato	:	FF263, RES-TB, WGD10

Molle di torsione, 01. Verniciate

VR70-3-3000PS *novità!*

Molla di torsione
Lunghezze standard, verniciato
7.0x95x3000mm, RHW



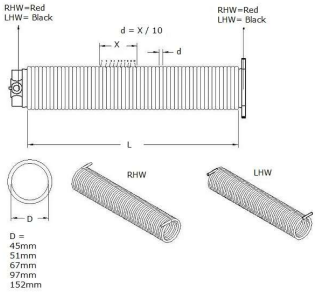

Unità	:	unita (1)
Confezione	:	1
Peso/unità	:	41,4 kg
Materiale	:	Filo molla verniciato, EN10270 classe SH
Dimensioni (larghezza, altezza, spessore)	:	Wire 7,0 mm
Lunghezza	:	3000 mm
Diametro interno	:	95 mm
Application	:	Sabbiatura, molle verniciate aumentano i cicli vita della molla confrontato con quelle nere e galvanizzate. Il processo di sabbiatura FlexiForce aumenta questo del 40%! Questo ti permette di scegliere la molla più leggera (meno kg) per la stessa applicazione
Function	:	Prodotto dalla FlexiForce, il filo, dopo l'avvolgimento, riceve un trattamento di sabbiatura a caldo. Il colore è un blu (RAL5014) con un'apparenza di alta qualità! Disponibile anche pre assemblata, molla fix-to-size. Guarda il nostro filmato; spring production!
Group code	:	S
Uso	:	Industriale
Disponibilità	:	FFEU
Correlato	:	1065PVC3000, WGD10

Molle di torsione, 01. Verniciate

VR75-3-3250PS *novità!*

Molla di torsione
Lunghezze standard, verniciato
7.5x95x3250mm, RHW



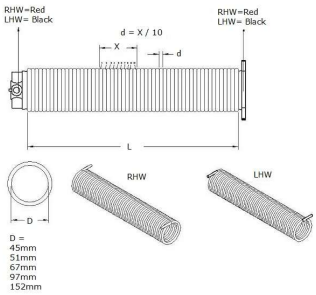

Unità	:	unita (1)
Confezione	:	1
Peso/unità	:	48,3 kg
Materiale	:	Filo molla verniciato, EN10270 classe SH
Dimensioni (larghezza, altezza, spessore)	:	Wire 7,5 mm
Lunghezza	:	3250 mm
Diametro interno	:	95 mm
Application	:	Sabbiatura, molle verniciate aumentano i cicli vita della molla confrontato con quelle nere e galvanizzate. Il processo di sabbiatura FlexiForce aumenta questo del 40%! Questo ti permette di scegliere la molla più leggera (meno kg) per la stessa applicazione
Function	:	Prodotto dalla FlexiForce, il filo, dopo l'avvolgimento, riceve un trattamento di sabbiatura a caldo. Il colore è un blu (RAL5014) con un'apparenza di alta qualità! Disponibile anche pre assemblata, molla fix-to-size. Guarda il nostro filmato; spring production!
Group code	:	S
Uso	:	Industriale
Disponibilità	:	FFEU
Correlato	:	1065PVC3000, WGD10

Molle di torsione, 01. Verniciate

VR75-6-3000PS *novità!*

Molla di torsione
Lunghezze standard, verniciato
7.5x152x3000mm, RHW



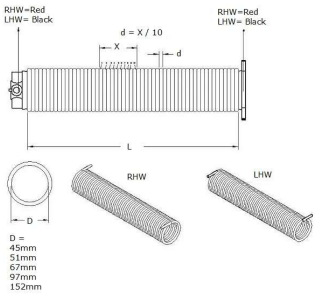

Unità	:	unita (1)
Confezione	:	1
Peso/unità	:	69,3 kg
Materiale	:	Filo molla verniciato, EN10270 classe SH
Dimensioni (larghezza, altezza, spessore)	:	Wire 7,5 mm
Lunghezza	:	3000 mm
Diametro interno	:	152mm
Application	:	Sabbiatura, molle verniciate aumentano i cicli vita della molla confrontato con quelle nere e galvanizzate. Il processo di sabbiatura FlexiForce aumenta questo del 40%! Questo ti permette di scegliere la molla più leggera (meno kg) per la stessa applicazione
Function	:	Prodotto dalla FlexiForce, il filo, dopo l'avvolgimento, riceve un trattamento di sabbiatura a caldo. Il colore è un blu (RAL5014) con un'apparenza di alta qualità! Disponibile anche pre assemblata, molla fix-to-size. Guarda il nostro filmato; spring production!
Group code	:	S
Uso	:	Industriale
Disponibilità	:	FFEU
Correlato	:	1075PVC3000, 1075PN, WGD10

Molle di torsione, 01. Verniciate

VR80-3-3250PS *novità!*

Molla di torsione
Lunghezze standard, verniciato
8.0x95x3250mm, RHW



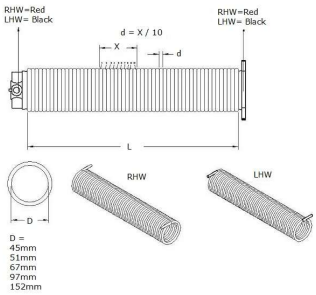

Unità	:	unita (1)
Confezione	:	1
Peso/unità	:	51,7 kg
Materiale	:	Filo molla verniciato, EN10270 classe SH
Dimensioni (larghezza, altezza, spessore)	:	Wire 8,0 mm
Lunghezza	:	3250 mm
Diametro interno	:	95 mm
Application	:	Sabbiatura, molle verniciate aumentano i cicli vita della molla confrontato con quelle nere e galvanizzate. Il processo di sabbiatura FlexiForce aumenta questo del 40%! Questo ti permette di scegliere la molla più leggera (meno kg) per la stessa applicazione
Function	:	Prodotto dalla FlexiForce, il filo, dopo l'avvolgimento, riceve un trattamento di sabbiatura a caldo. Il colore è un blu (RAL5014) con un'apparenza di alta qualità! Disponibile anche pre assemblata, molla fix-to-size. Guarda il nostro filmato; spring production!
Group code	:	S
Uso	:	Industriale
Disponibilità	:	FFEU
Correlato	:	1065PVC3000, WGD10

Molle di torsione, 01. Verniciate

VR80-6-3000PS *novità!*

Molla di torsione
Lunghezze standard, verniciato
8.0x152x3000mm, RHW



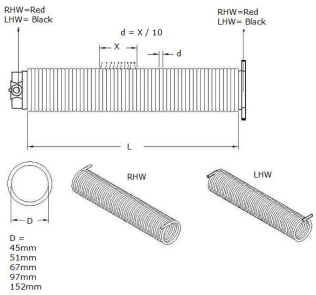

Unità	:	unita (1)
Confezione	:	1
Peso/unità	:	74,2 kg
Materiale	:	Filo molla verniciato, EN10270 classe SH
Dimensioni (larghezza, altezza, spessore)	:	Wire 8,0 mm
Lunghezza	:	3000 mm
Diametro interno	:	152mm
Application	:	Sabbiatura, molle verniciate aumentano i cicli vita della molla confrontato con quelle nere e galvanizzate. Il processo di sabbiatura FlexiForce aumenta questo del 40%! Questo ti permette di scegliere la molla più leggera (meno kg) per la stessa applicazione
Function	:	Prodotto dalla FlexiForce, il filo, dopo l'avvolgimento, riceve un trattamento di sabbiatura a caldo. Il colore è un blu (RAL5014) con un'apparenza di alta qualità! Disponibile anche pre assemblata, molla fix-to-size. Guarda il nostro filmato; spring production!
Group code	:	S
Uso	:	Industriale
Disponibilità	:	FFEU
Correlato	:	1075PVC3000, 1075PN, WGD10

Molle di torsione, 01. Verniciate

VR85-3-3000PS *novità!*

Molla di torsione
Lunghezze standard, verniciato
8.5x95x3000mm, LHW



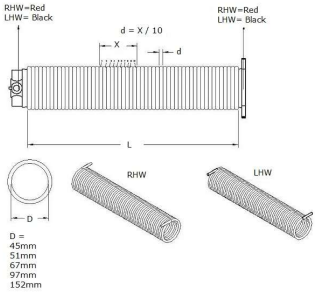

Unità	:	unita (1)
Confezione	:	1
Peso/unità	:	51,0 kg
Materiale	:	Filo molla verniciato, EN10270 classe SH
Dimensioni (larghezza, altezza, spessore)	:	Wire 8,5 mm
Lunghezza	:	3000 mm
Diametro interno	:	95 mm
Application	:	Sabbiatura, molle verniciate aumentano i cicli vita della molla confrontato con quelle nere e galvanizzate. Il processo di sabbiatura FlexiForce aumenta questo del 40%! Questo ti permette di scegliere la molla più leggera (meno kg) per la stessa applicazione
Function	:	Prodotto dalla FlexiForce, il filo, dopo l'avvolgimento, riceve un trattamento di sabbiatura a caldo. Il colore è un blu (RAL5014) con un'apparenza di alta qualità! Disponibile anche pre assemblata, molla fix-to-size. Guarda il nostro filmato; spring production!
Group code	:	S
Uso	:	Industriale
Disponibilità	:	FFEU
Correlato	:	1065PVC3000, WGD10

Molle di torsione, 01. Verniciate

VR85-6-3000PS *novità!*

Molla di torsione
Lunghezze standard, verniciato
8.5x152x3000mm, RHW



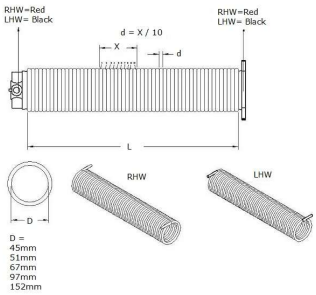

Unità	:	unita (1)
Confezione	:	1
Peso/unità	:	79,0 kg
Materiale	:	Filo molla verniciato, EN10270 classe SH
Dimensioni (larghezza, altezza, spessore)	:	Wire 8,5 mm
Lunghezza	:	3000 mm
Diametro interno	:	152mm
Application	:	Sabbiatura, molle verniciate aumentano i cicli vita della molla confrontato con quelle nere e galvanizzate. Il processo di sabbiatura FlexiForce aumenta questo del 40%! Questo ti permette di scegliere la molla più leggera (meno kg) per la stessa applicazione
Function	:	Prodotto dalla FlexiForce, il filo, dopo l'avvolgimento, riceve un trattamento di sabbiatura a caldo. Il colore è un blu (RAL5014) con un'apparenza di alta qualità! Disponibile anche pre assemblata, molla fix-to-size. Guarda il nostro filmato; spring production!
Group code	:	S
Uso	:	Industriale
Disponibilità	:	FFEU
Correlato	:	1075PVC3000, 1075PN, WGD10

Molle di torsione, 01. Verniciate

VR90-3-3000PS *novità!*

Molla di torsione
Lunghezze standard, verniciato
9.0x95x3000mm, RHW



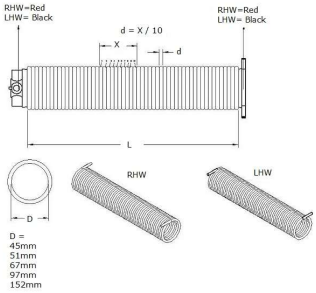

Unità	:	unita (1)
Confezione	:	1
Peso/unità	:	54,2 kg
Materiale	:	Filo molla verniciato, EN10270 classe SH
Dimensioni (larghezza, altezza, spessore)	:	Wire 9,0 mm
Lunghezza	:	3000 mm
Diametro interno	:	95 mm
Application	:	Sabbiatura, molle verniciate aumentano i cicli vita della molla confrontato con quelle nere e galvanizzate. Il processo di sabbiatura FlexiForce aumenta questo del 40%! Questo ti permette di scegliere la molla più leggera (meno kg) per la stessa applicazione
Function	:	Prodotto dalla FlexiForce, il filo, dopo l'avvolgimento, riceve un trattamento di sabbiatura a caldo. Il colore è un blu (RAL5014) con un'apparenza di alta qualità! Disponibile anche pre assemblata, molla fix-to-size. Guarda il nostro filmato; spring production!
Group code	:	S
Uso	:	Industriale
Disponibilità	:	FFEU
Correlato	:	1065PVC3000, WGD10

Molle di torsione, 01. Verniciate

VR90-6-3250PS *novità!*

Molla di torsione
Lunghezze standard, verniciato
9.0x152x3250mm, RHW



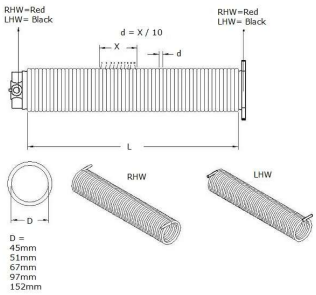

Unità	:	unita (1)
Confezione	:	1
Peso/unità	:	91,0 kg
Materiale	:	Filo molla verniciato, EN10270 classe SH
Dimensioni (larghezza, altezza, spessore)	:	Wire 9,0 mm
Lunghezza	:	3250 mm
Diametro interno	:	152mm
Application	:	Sabbiatura, molle verniciate aumentano i cicli vita della molla confrontato con quelle nere e galvanizzate. Il processo di sabbiatura FlexiForce aumenta questo del 40%! Questo ti permette di scegliere la molla più leggera (meno kg) per la stessa applicazione
Function	:	Prodotto dalla FlexiForce, il filo, dopo l'avvolgimento, riceve un trattamento di sabbiatura a caldo. Il colore è un blu (RAL5014) con un'apparenza di alta qualità! Disponibile anche pre assemblata, molla fix-to-size. Guarda il nostro filmato; spring production!
Group code	:	S
Uso	:	Industriale
Disponibilità	:	FFEU
Correlato	:	1075PVC3000, 1075PN, WGD10

Molle di torsione, 01. Verniciate

VR95-3-3250PS *novità!*

Molla di torsione
Lunghezze standard, verniciato
9.5x95x3250mm, RHW



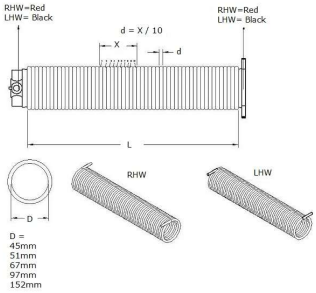

Unità	:	unita (1)
Confezione	:	1
Peso/unità	:	62,5 kg
Materiale	:	Filo molla verniciato, EN10270 classe SH
Dimensioni (larghezza, altezza, spessore)	:	Wire 9,5 mm
Lunghezza	:	3250 mm
Diametro interno	:	95 mm
Application	:	Sabbiatura, molle verniciate aumentano i cicli vita della molla confrontato con quelle nere e galvanizzate. Il processo di sabbiatura FlexiForce aumenta questo del 40%! Questo ti permette di scegliere la molla più leggera (meno kg) per la stessa applicazione
Function	:	Prodotto dalla FlexiForce, il filo, dopo l'avvolgimento, riceve un trattamento di sabbiatura a caldo. Il colore è un blu (RAL5014) con un'apparenza di alta qualità! Disponibile anche pre assemblata, molla fix-to-size. Guarda il nostro filmato; spring production!
Group code	:	S
Uso	:	Industriale
Disponibilità	:	FFEU
Correlato	:	1065PVC3000, WGD10

Molle di torsione, 01. Verniciate

VR95-6-2750PS *novità!*

Molla di torsione
Lunghezze standard, verniciato
9.5x152x2750mm, RHW



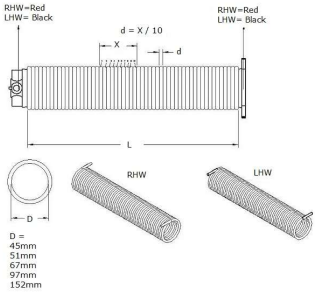

Unità	:	unita (1)
Confezione	:	1
Peso/unità	:	81,4 kg
Materiale	:	Filo molla verniciato, EN10270 classe SH
Dimensioni (larghezza, altezza, spessore)	:	Wire 9,5 mm
Lunghezza	:	2750 mm
Diametro interno	:	152mm
Application	:	Sabbiatura, molle verniciate aumentano i cicli vita della molla confrontato con quelle nere e galvanizzate. Il processo di sabbiatura FlexiForce aumenta questo del 40%! Questo ti permette di scegliere la molla più leggera (meno kg) per la stessa applicazione
Function	:	Prodotto dalla FlexiForce, il filo, dopo l'avvolgimento, riceve un trattamento di sabbiatura a caldo. Il colore è un blu (RAL5014) con un'apparenza di alta qualità! Disponibile anche pre assemblata, molla fix-to-size. Guarda il nostro filmato; spring production!
Group code	:	S
Uso	:	Industriale
Disponibilità	:	FFEU
Correlato	:	1075PVC3000, 1075PN, WGD10

Molle di torsione, 02. Zincato

VL50-1-3250GS

Molla di torsione
lunghezze, zincato
5,0x51x3250mm, LHW



Unità	:	unita (1)
Confezione	:	1
Peso/unità	:	17,6 kg
Materiale	:	Filo d'acciaio per molle zincato, DIN17223, classe C
Dimensioni (larghezza, altezza, spessore)	:	Filo 5mm
Lunghezza	:	3250mm
Diametro interno	:	51mm
Group code	:	S
Uso	:	Industriale, residenziale
Disponibilità	:	FFEU
Correlato	:	656SCTL, FF200, WGD10

Molle di torsione, 02. Zincato

VL55-1-3250GS

Molla di torsione
lunghezze, zincato
5,5x51x3250mm, LHW



Unità	:	unita (1)
Confezione	:	1
Peso/unità	:	19,5 kg
Materiale	:	Filo d'acciaio per molle zincato, DIN17223, classe C
Dimensioni (larghezza, altezza, spessore	:	Filo 5,5mm
Lunghezza	:	3250mm
Diametro interno	:	51mm
Group code	:	S
Uso	:	Industriale, residenziale
Disponibilità	:	FFEU
Correlato	:	656SCTL, FF200, WGD10

VL60-1-3000GS

Molla di torsione
lunghezze, zincato
6,0x51x3000mm, LHW



Unità	:	unita (1)
Confezione	:	1
Peso/unità	:	19,8 kg
Materiale	:	Filo d'acciaio per molle zincato, DIN17223, classe C
Dimensioni (larghezza, altezza, spessore	:	Filo 6mm
Lunghezza	:	3000mm
Diametro interno	:	51mm
Group code	:	S
Uso	:	Industriale, residenziale
Disponibilità	:	FFEU
Correlato	:	656SCTL, FF200, WGD10

VL65-2-3000GS

Molla di torsione
lunghezze, zincato
6,5x67x3000mm, LHW



Unità	:	unita (1)
Confezione	:	1
Peso/unità	:	27,7 kg
Materiale	:	Filo d'acciaio per molle zincato, DIN17223, classe C
Dimensioni (larghezza, altezza, spessore	:	Filo 6,5mm
Lunghezza	:	3000mm
Diametro interno	:	67mm
Group code	:	S
Uso	:	Industriale, residenziale
Disponibilità	:	FFEU
Correlato	:	656SL, FF263, WGD10

Molle di torsione, 02. Zincato

VL70-2-3250GS

Molla di torsione
lunghezze, zincato
7,0x67x3250mm, LHW



Unità	:	unita (1)
Confezione	:	1
Peso/unità	:	32,4 kg
Materiale	:	Filo d'acciaio per molle zincato, DIN17223, classe C
Dimensioni (larghezza, altezza, spessore	:	Filo 7mm
Lunghezza	:	3250mm
Diametro interno	:	67mm
Group code	:	S
Uso	:	Industriale, residenziale
Disponibilità	:	FFEU
Correlato	:	656SL, FF263, WGD10

VR50-1-3250GS

Molla di torsione
lunghezze, zincato
5,0x51x3250mm, RHW



Unità	:	unita (1)
Confezione	:	1
Peso/unità	:	17,6 kg
Materiale	:	Filo d'acciaio per molle zincato, DIN17223, classe C
Dimensioni (larghezza, altezza, spessore	:	Filo 5mm
Lunghezza	:	3250mm
Diametro interno	:	51mm
Group code	:	S
Uso	:	Industriale, residenziale
Disponibilità	:	FFEU
Correlato	:	656SCTL, FF200, WGD10

VR55-1-3250GS

Molla di torsione
lunghezze, zincato
5,5x51x3250mm, RHW



Unità	:	unita (1)
Confezione	:	1
Peso/unità	:	19,5 kg
Materiale	:	Filo d'acciaio per molle zincato, DIN17223, classe C
Dimensioni (larghezza, altezza, spessore	:	Filo 5,5mm
Lunghezza	:	3250mm
Diametro interno	:	51mm
Group code	:	S
Uso	:	Industriale, residenziale
Disponibilità	:	FFEU
Correlato	:	656SCTL, FF200, WGD10

Molle di torsione, 02. Zincato

VR60-1-3000GS

Molla di torsione
lunghezze, zincato
6,0x51x3000mm, RHW



Unità	: unita (1)
Confezione	: 1
Peso/unità	: 19,8 kg
Materiale	: Filo d'acciaio per molle zincato, DIN17223, classe C
Dimensioni (larghezza, altezza, spessore	: Filo 6mm
Lunghezza	: 3000mm
Diametro interno	: 51mm
Group code	: S
Uso	: Industriale, residenziale
Disponibilità	: FFEU
Correlato	: 656SCTL, FF200, WGD10

VR65-2-3000GS

Molla di torsione
lunghezze, zincato
6,5x67x3000mm, RHW





Unità	: unita (1)
Confezione	: 1
Peso/unità	: 27,7 kg
Materiale	: Filo d'acciaio per molle zincato, DIN17223, classe C
Dimensioni (larghezza, altezza, spessore	: Filo 6,5mm
Lunghezza	: 3000mm
Diametro interno	: 67mm
Group code	: S
Uso	: Industriale, residenziale
Disponibilità	: FFEU
Correlato	: 656SL, FF263, WGD10

VR70-2-3250GS

Molla di torsione
lunghezze, zincato
7,0x67x3250mm, RHW



Unità	: unita (1)
Confezione	: 1
Peso/unità	: 32,4 kg
Materiale	: Filo d'acciaio per molle zincato, DIN17223, classe C
Dimensioni (larghezza, altezza, spessore	: Filo 7mm
Lunghezza	: 3250mm
Diametro interno	: 67mm
Group code	: S
Uso	: Industriale, residenziale
Disponibilità	: FFEU
Correlato	: 656SL, FF263, WGD10

Molle di torsione, 03. Naturale

VL100-6-2750NS

Molla di torsione
lunghezze, naturale
10,0x152x2750mm, LHW



Unità	: unita (1)
Confezione	: 1
Peso/unità	: 86 kg
Materiale	: Filo d'acciaio nero per molle, EN10270 class SH
Dimensioni (larghezza, altezza, spessore	: Filo 10mm
Lunghezza	: 2750mm
Diametro interno	: 152mm
Group code	: S
Uso	: Industriale
Disponibilità	: FFEU
Correlato	: 1078P1-3000, WGD10

VL105-6-3250NS

Molla di torsione
lunghezze, naturale
10,5x152x3250mm, LHW



Unità	: unita (1)
Confezione	: 1
Peso/unità	: 107,1 kg
Materiale	: Filo d'acciaio nero per molle, EN10270 class SH
Dimensioni (larghezza, altezza, spessore	: Filo 10,5mm
Lunghezza	: 3250mm
Diametro interno	: 152mm
Group code	: S
Uso	: Industriale
Disponibilità	: FFEU
Correlato	: 1078P1-3000, WGD10

VL110-6-3250NS

Molla di torsione
lunghezze, naturale
11,0x152x3250mm, LHW



Unità	: unita (1)
Confezione	: 1
Peso/unità	: 112,5 kg
Materiale	: Filo d'acciaio nero per molle, EN10270 class SH
Dimensioni (larghezza, altezza, spessore	: Filo 11mm
Lunghezza	: 3250mm
Diametro interno	: 152mm
Group code	: S
Uso	: Industriale
Disponibilità	: FFEU
Correlato	: 1078P1-3000, WGD10

Molle di torsione, 03. Naturale

VL115-6-3250NS

Molla di torsione
lunghezze, naturale
11,5x152x3250mm, LHW



Unità	: unita (1)
Confezione	: 1
Peso/unità	: 118,63 kg
Materiale	: Filo d'acciaio nero per molle, EN10270 class SH
Dimensioni (larghezza, altezza, spessore	: Filo 11,5mm
Lunghezza	: 3250mm
Diametro interno	: 152mm
Group code	: S
Uso	: Industriale
Disponibilità	: FFEU
Correlato	: 1078P1-3000, WGD10

VL50-1-3250NS

Molla di torsione
lunghezze, naturale
5,0x51x3250mm, LHW



Unità	: unita (1)
Confezione	: 1
Peso/unità	: 17,6 kg
Materiale	: Filo d'acciaio nero per molle, EN10270 class SH
Dimensioni (larghezza, altezza, spessore	: Filo 5mm
Lunghezza	: 3250mm
Diametro interno	: 51mm
Group code	: S
Uso	: Industriale
Disponibilità	: FFEU
Correlato	: 656SCTL, FF200, WGD10

VL55-1-3250NS

Molla di torsione
lunghezze, naturale
5,5x51x3250mm, LHW



Unità	: unita (1)
Confezione	: 1
Peso/unità	: 19,5 kg
Materiale	: Filo d'acciaio nero per molle, EN10270 class SH
Dimensioni (larghezza, altezza, spessore	: Filo 5,5mm
Lunghezza	: 3250mm
Diametro interno	: 51mm
Group code	: S
Uso	: Industriale
Disponibilità	: FFEU
Correlato	: 656SCTL, FF200, WGD10

Molle di torsione, 03. Naturale

VL60-1-3000NS

Molla di torsione
lunghezze, naturale
6,0x51x3000mm, LHW



Unità	: unita (1)
Confezione	: 1
Peso/unità	: 19,8 kg
Materiale	: Filo d'acciaio nero per molle, EN10270 class SH
Dimensioni (larghezza, altezza, spessore	: Filo 6mm
Lunghezza	: 3000mm
Diametro interno	: 51mm
Group code	: S
Uso	: Industriale
Disponibilità	: FFEU
Correlato	: 656SCTL, FF200, WGD10

VL65-2-3000NS

Molla di torsione
lunghezze, naturale
6,5x67x3000mm, LHW



Unità	: unita (1)
Confezione	: 1
Peso/unità	: 23,4 kg
Materiale	: Filo d'acciaio nero per molle, EN10270 class SH
Dimensioni (larghezza, altezza, spessore	: Filo 6,5mm
Lunghezza	: 3000mm
Diametro interno	: 67mm
Group code	: S
Uso	: Industriale
Disponibilità	: FFEU
Correlato	: 656SL, FF263, WGD10

VL65-3-3250NS

Molla di torsione
lunghezze, naturale
6,5x95x3250mm, LHW



Unità	: unita (1)
Confezione	: 1
Peso/unità	: 41,4 kg
Materiale	: Filo d'acciaio nero per molle, EN10270 class SH
Dimensioni (larghezza, altezza, spessore	: Filo 6,5mm
Lunghezza	: 3250mm
Diametro interno	: 95mm
Group code	: S
Uso	: Industriale
Disponibilità	: FFEU
Correlato	: 1064PVC3000, WGD10

Molle di torsione, 03. Naturale

VL70-2-3250NS

Molla di torsione
lunghezze, naturale
7,0x67x3250mm, LHW



Unità	: unita (1)
Confezione	: 1
Peso/unità	: 32,4 kg
Materiale	: Filo d'acciaio nero per molle, EN10270 class SH
Dimensioni (larghezza, altezza, spessore	: Filo 7mm
Lunghezza	: 3250mm
Diametro interno	: 67mm
Group code	: S
Uso	: Industriale
Disponibilità	: FFEU
Correlato	: 656SL, FF263, WGD10

VL70-3-3000NS

Molla di torsione
lunghezze, naturale
7,0x95x3000mm, LHW



Unità	: unita (1)
Confezione	: 1
Peso/unità	: 41,4 kg
Materiale	: Filo d'acciaio nero per molle, EN10270 class SH
Dimensioni (larghezza, altezza, spessore	: Filo 7mm
Lunghezza	: 3000mm
Diametro interno	: 95mm
Group code	: S
Uso	: Industriale
Disponibilità	: FFEU
Correlato	: 1064PVC3000, WGD10

VL75-3-3250NS

Molla di torsione
lunghezze, naturale
7,5x95x3250mm, LHW



Unità	: unita (1)
Confezione	: 1
Peso/unità	: 48,3 kg
Materiale	: Filo d'acciaio nero per molle, EN10270 class SH
Dimensioni (larghezza, altezza, spessore	: Filo 7,5mm
Lunghezza	: 3250mm
Diametro interno	: 95mm
Group code	: S
Uso	: Industriale
Disponibilità	: FFEU
Correlato	: 1064PVC3000, WGD10

Molle di torsione, 03. Naturale

VL75-6-3000NS

Molla di torsione
lunghezze, naturale
7,5x152x3000mm, LHW



Unità	: unita (1)
Confezione	: 1
Peso/unità	: 69,3 kg
Materiale	: Filo d'acciaio nero per molle, EN10270 class SH
Dimensioni (larghezza, altezza, spessore	: Filo 7,5mm
Lunghezza	: 3000mm
Diametro interno	: 152mm
Group code	: S
Uso	: Industriale
Disponibilità	: FFEU
Correlato	: 1078P1-3000, WGD10

VL80-3-3250NS

Molla di torsione
lunghezze, naturale
8,0x95x3250mm, LHW



Unità	: unita (1)
Confezione	: 1
Peso/unità	: 51,7 kg
Materiale	: Filo d'acciaio nero per molle, EN10270 class SH
Dimensioni (larghezza, altezza, spessore	: Filo 8mm
Lunghezza	: 3250mm
Diametro interno	: 95mm
Group code	: S
Uso	: Industriale
Disponibilità	: FFEU
Correlato	: 1064PVC3000, WGD10

VL80-6-3000NS

Molla di torsione
lunghezze, naturale
8,0x152x3000mm, LHW



Unità	: unita (1)
Confezione	: 1
Peso/unità	: 74,2 kg
Materiale	: Filo d'acciaio nero per molle, EN10270 class SH
Dimensioni (larghezza, altezza, spessore	: Filo 8mm
Lunghezza	: 3000mm
Diametro interno	: 152mm
Group code	: S
Uso	: Industriale
Disponibilità	: FFEU
Correlato	: 1078P1-3000, WGD10

Molle di torsione, 03. Naturale

VL85-3-2500NS

Molla di torsione
lunghezze, naturale
8,5x95x2500mm, LHW



Unità	: unita (1)
Confezione	: 1
Peso/unità	: 42,5 kg
Materiale	: Filo d'acciaio nero per molle, EN10270 class SH
Dimensioni (larghezza, altezza, spessore	: Filo 8,5mm
Lunghezza	: 2500mm
Diametro interno	: 95mm
Group code	: S
Uso	: Industriale
Disponibilità	: FFEU
Correlato	: 1064PVC3000, WGD10

VL85-3-3000NS

Molla di torsione
lunghezze, naturale
8,5x95x3000mm, LHW



Unità	: unita (1)
Confezione	: 1
Peso/unità	: 51 kg
Materiale	: Filo d'acciaio nero per molle, EN10270 class SH
Dimensioni (larghezza, altezza, spessore	: Filo 8,5mm
Lunghezza	: 3000mm
Diametro interno	: 95mm
Group code	: S
Uso	: Industriale
Disponibilità	: FFEU
Correlato	: 1064PVC3000, WGD10

VL85-6-3000NS

Molla di torsione
lunghezze, naturale
8,5x152x3000mm, LHW



Unità	: unita (1)
Confezione	: 1
Peso/unità	: 79 kg
Materiale	: Filo d'acciaio nero per molle, EN10270 class SH
Dimensioni (larghezza, altezza, spessore	: Filo 8,5mm
Lunghezza	: 3000mm
Diametro interno	: 152mm
Group code	: S
Uso	: Industriale
Disponibilità	: FFEU
Correlato	: 1078P1-3000, WGD10

Molle di torsione, 03. Naturale

VL90-3-3000NS

Molla di torsione
lunghezze, naturale
9,0x95x3000mm, LHW



Unità	: unita (1)
Confezione	: 1
Peso/unità	: 54,2 kg
Materiale	: Filo d'acciaio nero per molle, EN10270 class SH
Dimensioni (larghezza, altezza, spessore	: Filo 9mm
Lunghezza	: 3000mm
Diametro interno	: 95mm
Group code	: S
Uso	: Industriale
Disponibilità	: FFEU
Correlato	: 1064PVC3000, WGD10

VL90-6-3250NS

Molla di torsione
lunghezze, naturale
9,0x152x3250mm, LHW



Unità	: unita (1)
Confezione	: 1
Peso/unità	: 91 kg
Materiale	: Filo d'acciaio nero per molle, EN10270 class SH
Dimensioni (larghezza, altezza, spessore	: Filo 9mm
Lunghezza	: 3250mm
Diametro interno	: 152mm
Group code	: S
Uso	: Industriale
Disponibilità	: FFEU
Correlato	: 1078P1-3000, WGD10

VL95-3-3250NS

Molla di torsione
lunghezze, naturale
9,5x95x3250mm, LHW



Unità	: unita (1)
Confezione	: 1
Peso/unità	: 62,5 kg
Materiale	: Filo d'acciaio nero per molle, EN10270 class SH
Dimensioni (larghezza, altezza, spessore	: Filo 9,5mm
Lunghezza	: 3250mm
Diametro interno	: 95mm
Group code	: S
Uso	: Industriale
Disponibilità	: FFEU
Correlato	: 1064PVC3000, WGD10

Molle di torsione, 03. Naturale

VL95-6-2750NS

Molla di torsione
lunghezze, naturale
9,5x152x2750mm, LHW



Unità	: unita (1)
Confezione	: 1
Peso/unità	: 81,4 kg
Materiale	: Filo d'acciaio nero per molle, EN10270 class SH
Dimensioni (larghezza, altezza, spessore	: Filo 9,5mm
Lunghezza	: 2750mm
Diametro interno	: 152mm
Group code	: S
Uso	: Industriale
Disponibilità	: FFEU
Correlato	: 1078P1-3000, WGD10

VR100-6-2750NS

Molla di torsione
lunghezze, naturale
10,0x152x2750mm, RHW



Unità	: unita (1)
Confezione	: 1
Peso/unità	: 86 kg
Materiale	: Filo d'acciaio nero per molle, EN10270 class SH
Dimensioni (larghezza, altezza, spessore	: Filo 10mm
Lunghezza	: 2750mm
Diametro interno	: 152mm
Group code	: S
Uso	: Industriale
Disponibilità	: FFEU
Correlato	: 1078P1-3000, WGD10

VR105-6-3250NS

Molla di torsione
lunghezze, naturale
10,5x152x3250mm, RHW



Unità	: unita (1)
Confezione	: 1
Peso/unità	: 107,1 kg
Materiale	: Filo d'acciaio nero per molle, EN10270 class SH
Dimensioni (larghezza, altezza, spessore	: Filo 10,5mm
Lunghezza	: 3250mm
Diametro interno	: 152mm
Group code	: S
Uso	: Industriale
Disponibilità	: FFEU
Correlato	: 1078P1-3000, WGD10

Molle di torsione, 03. Naturale

VR110-6-3250NS

Molla di torsione
lunghezze, naturale
11,0x152x3250mm, RHW



Unità	: unita (1)
Confezione	: 1
Peso/unità	: 112,5 kg
Materiale	: Filo d'acciaio nero per molle, EN10270 class SH
Dimensioni (larghezza, altezza, spessore	: Filo 11mm
Lunghezza	: 3250mm
Diametro interno	: 152mm
Group code	: S
Uso	: Industriale
Disponibilità	: FFEU
Correlato	: 1078P1-3000, WGD10

VR115-6-3250NS

Molla di torsione
lunghezze, naturale
11,5x152x3250mm, RHW



Unità	: unita (1)
Confezione	: 1
Peso/unità	: 118,63 kg
Materiale	: Filo d'acciaio nero per molle, EN10270 class SH
Dimensioni (larghezza, altezza, spessore	: Filo 11,5mm
Lunghezza	: 3250mm
Diametro interno	: 152mm
Group code	: S
Uso	: Industriale
Disponibilità	: FFEU
Correlato	: 1078P1-3000, WGD10

VR50-1-3250NS

Molla di torsione
lunghezze, naturale
5,0x51x3250mm, RHW



Unità	: unita (1)
Confezione	: 1
Peso/unità	: 17,6 kg
Materiale	: Filo d'acciaio nero per molle, EN10270 class SH
Dimensioni (larghezza, altezza, spessore	: Filo 5mm
Lunghezza	: 3250mm
Diametro interno	: 51mm
Group code	: S
Uso	: Industriale
Disponibilità	: FFEU
Correlato	: 656SCTL, FF200, WGD10

Molle di torsione, 03. Naturale

VR55-1-3250NS

Molla di torsione
lunghezze, naturale
5,5x51x3250mm, RHW



Unità	: unita (1)
Confezione	: 1
Peso/unità	: 19,5 kg
Materiale	: Filo d'acciaio nero per molle, EN10270 class SH
Dimensioni (larghezza, altezza, spessore	: Filo 5,5mm
Lunghezza	: 3250mm
Diametro interno	: 51mm
Group code	: S
Uso	: Industriale
Disponibilità	: FFEU
Correlato	: 656SCTL, FF200, WGD10

VR60-1-3000NS

Molla di torsione
lunghezze, naturale
6,0x51x3000mm, RHW



Unità	: unita (1)
Confezione	: 1
Peso/unità	: 19,8 kg
Materiale	: Filo d'acciaio nero per molle, EN10270 class SH
Dimensioni (larghezza, altezza, spessore	: Filo 6mm
Lunghezza	: 3000mm
Diametro interno	: 51mm
Group code	: S
Uso	: Industriale
Disponibilità	: FFEU
Correlato	: 656SCTL, FF200, WGD10

VR65-2-3000NS

Molla di torsione
lunghezze, naturale
6,5x67x3000mm, RHW



Unità	: unita (1)
Confezione	: 1
Peso/unità	: 23,4 kg
Materiale	: Filo d'acciaio nero per molle, EN10270 class SH
Dimensioni (larghezza, altezza, spessore	: Filo 6,5mm
Lunghezza	: 3000mm
Diametro interno	: 67mm
Group code	: S
Uso	: Industriale
Disponibilità	: FFEU
Correlato	: 656SL, FF263, WGD10

Molle di torsione, 03. Naturale

VR65-3-3250NS

Molla di torsione
lunghezze, naturale
6,5x95x3250mm, RHW



Unità	: unita (1)
Confezione	: 1
Peso/unità	: 41,4 kg
Materiale	: Filo d'acciaio nero per molle, EN10270 class SH
Dimensioni (larghezza, altezza, spessore	: Filo 6,5mm
Lunghezza	: 3250mm
Diametro interno	: 95mm
Group code	: S
Uso	: Industriale
Disponibilità	: FFEU
Correlato	: 1064PVC3000, WGD10

VR70-2-3250NS

Molla di torsione
lunghezze, naturale
7,0x67x3250mm, RHW



Unità	: unita (1)
Confezione	: 1
Peso/unità	: 32,4 kg
Materiale	: Filo d'acciaio nero per molle, EN10270 class SH
Dimensioni (larghezza, altezza, spessore	: Filo 7,0mm
Lunghezza	: 3250mm
Diametro interno	: 67mm
Group code	: S
Uso	: Industriale
Disponibilità	: FFEU
Correlato	: 656SL, FF263, WGD10

VR70-3-3000NS

Molla di torsione
lunghezze, naturale
7,0x95x3000mm, RHW



Unità	: unita (1)
Confezione	: 1
Peso/unità	: 41,4 kg
Materiale	: Filo d'acciaio nero per molle, EN10270 class SH
Dimensioni (larghezza, altezza, spessore	: Filo 7,0mm
Lunghezza	: 3000mm
Diametro interno	: 95mm
Group code	: S
Uso	: Industriale
Disponibilità	: FFEU
Correlato	: 1064PVC3000, WGD10

Molle di torsione, 03. Naturale

VR75-3-3250NS

Molla di torsione
lunghezze, naturale
7,5x95x3250mm, RHW



Unità	: unita (1)
Confezione	: 1
Peso/unità	: 48,3 kg
Materiale	: Filo d'acciaio nero per molle, EN10270 class SH
Dimensioni (larghezza, altezza, spessore	: Filo 7,5mm
Lunghezza	: 3250mm
Diametro interno	: 95mm
Group code	: S
Uso	: Industriale
Disponibilità	: FFEU
Correlato	: 1064PVC3000, WGD10

VR75-6-3000NS

Molla di torsione
lunghezze, naturale
7,5x152x3000mm, RHW



Unità	: unita (1)
Confezione	: 1
Peso/unità	: 69,3 kg
Materiale	: Filo d'acciaio nero per molle, EN10270 class SH
Dimensioni (larghezza, altezza, spessore	: Filo 7,5mm
Lunghezza	: 3000mm
Diametro interno	: 152mm
Group code	: S
Uso	: Industriale
Disponibilità	: FFEU
Correlato	: 1078P1-3000, WGD10

VR80-3-3250NS

Molla di torsione
lunghezze, naturale
8,0x95x3250mm, RHW



Unità	: unita (1)
Confezione	: 1
Peso/unità	: 51,7 kg
Materiale	: Filo d'acciaio nero per molle, EN10270 class SH
Dimensioni (larghezza, altezza, spessore	: Filo 8mm
Lunghezza	: 3250mm
Diametro interno	: 95mm
Group code	: S
Uso	: Industriale
Disponibilità	: FFEU
Correlato	: 1064PVC3000, WGD10

Molle di torsione, 03. Naturale

VR80-6-3000NS

Molla di torsione
lunghezze, naturale
8,0x152x3000mm, RHW



Unità	: unita (1)
Confezione	: 1
Peso/unità	: 74,2 kg
Materiale	: Filo d'acciaio nero per molle, EN10270 class SH
Dimensioni (larghezza, altezza, spessore	: Filo 8mm
Lunghezza	: 3000mm
Diametro interno	: 152mm
Group code	: S
Uso	: Industriale
Disponibilità	: FFEU
Correlato	: 1078P1-3000, WGD10

VR85-3-2500NS

Molla di torsione
lunghezze, naturale
8,5x95x2500mm, RHW



Unità	: unita (1)
Confezione	: 1
Peso/unità	: 42,5 kg
Materiale	: Filo d'acciaio nero per molle, EN10270 class SH
Dimensioni (larghezza, altezza, spessore	: Filo 8,5mm
Lunghezza	: 2500mm
Diametro interno	: 95mm
Group code	: S
Uso	: Industriale
Disponibilità	: FFEU
Correlato	: 1064PVC3000, WGD10

VR85-3-3000NS

Molla di torsione
lunghezze, naturale
8,5x95x3000mm, RHW



Unità	: unita (1)
Confezione	: 1
Peso/unità	: 51 kg
Materiale	: Filo d'acciaio nero per molle, EN10270 class SH
Dimensioni (larghezza, altezza, spessore	: Filo 8,5mm
Lunghezza	: 3000mm
Diametro interno	: 95mm
Group code	: S
Uso	: Industriale
Disponibilità	: FFEU
Correlato	: 1064PVC3000, WGD10

Molle di torsione, 03. Naturale

VR85-6-3000NS

Molla di torsione
lunghezze, naturale
8,5x152x3000mm, RHW



Unità	: unita (1)
Confezione	: 1
Peso/unità	: 79 kg
Materiale	: Filo d'acciaio nero per molle, EN10270 class SH
Dimensioni (larghezza, altezza, spessore	: Filo 8,5mm
Lunghezza	: 3000mm
Diametro interno	: 152mm
Group code	: S
Uso	: Industriale
Disponibilità	: FFEU
Correlato	: 1078P1-3000, WGD10

VR90-3-3000NS

Molla di torsione
lunghezze, naturale
9,0x95x3000mm, RHW



Unità	: unita (1)
Confezione	: 1
Peso/unità	: 54,2 kg
Materiale	: Filo d'acciaio nero per molle, EN10270 class SH
Dimensioni (larghezza, altezza, spessore	: Filo 9mm
Lunghezza	: 3000mm
Diametro interno	: 95mm
Group code	: S
Uso	: Industriale
Disponibilità	: FFEU
Correlato	: 1064PVC3000, WGD10

VR90-6-3250NS

Molla di torsione
lunghezze, naturale
9,0x152x3250mm, RHW



Unità	: unita (1)
Confezione	: 1
Peso/unità	: 91 kg
Materiale	: Filo d'acciaio nero per molle, EN10270 class SH
Dimensioni (larghezza, altezza, spessore	: Filo 9mm
Lunghezza	: 3250mm
Diametro interno	: 152mm
Group code	: S
Uso	: Industriale
Disponibilità	: FFEU
Correlato	: 1078P1-3000, WGD10

Molle di torsione, 03. Naturale

VR95-3-3250NS

Molla di torsione
lunghezze, naturale
9,5x95x3250mm, RHW



Unità	: unita (1)
Confezione	: 1
Peso/unità	: 62,5 kg
Materiale	: Filo d'acciaio nero per molle, EN10270 class SH
Dimensioni (larghezza, altezza, spessore	Filo 9,5mm
Lunghezza	: 3250mm
Diametro interno	: 95mm
Group code	: S
Uso	: Industriale
Disponibilità	: FFEU
Correlato	: 1064PVC3000, WGD10

VR95-6-2750NS

Molla di torsione
lunghezze, naturale
9,5x152x2750mm, RHW



Unità	: unita (1)
Confezione	: 1
Peso/unità	: 81,4 kg
Materiale	: Filo d'acciaio nero per molle, EN10270 class SH
Dimensioni (larghezza, altezza, spessore	Filo 9,5mm
Lunghezza	: 2750mm
Diametro interno	: 152mm
Group code	: S
Uso	: Industriale
Disponibilità	: FFEU
Correlato	: 1078P1-3000, WGD10

Molle di torsione, 04. Diversi

1064PVC3000

Riempi molla
PVC
3 molle ¾", 95mm, L=3000mm, 1" albero



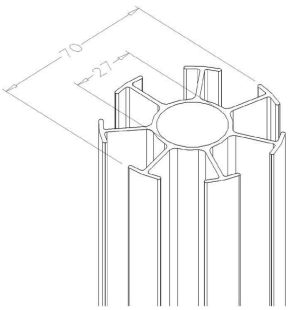

Unità	: unita (1)
Confezione	: 50
Peso/unità	: 5,1 kg
Materiale	: PVC
Lunghezza	: 3000 mm
Uso	: Industriale, residenziale
Disponibilità	: FFEU
Correlato	: VL80-3-3250NS, 670LH

Molle di torsione, 04. Diversi

1065P

Cappucci
PP, per 1065PVC3000
molle 3 3/4", 95mm

Unità	: unita (1)
Confezione	: 280
Peso/unità	: 0,04 kg
Materiale	: PP
Marcatura	: 1065P FF
Lunghezza	: 74 mm
Diametro interno	: 38,2 mm
Diametro esterno	: 75 mm
Application	: Molle 3 3/4", 95mm
Uso	: Industriale
Disponibilità	: FFEU
Correlato	: 1065PVC3000, 1075PN, 1029D



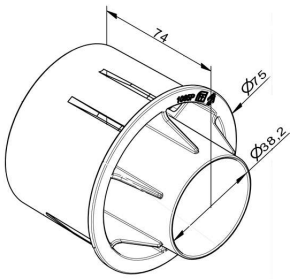

1065PVC3000

Riempimento molla tubulare
PVC
molle 3 3/4", 95mm

Unità	: unita (1)
Confezione	: 87
Peso/unità	: 3,9 kg
Materiale	: PVC
Configuration	: Con 2 x 1065P + 3 (6) x 1029D.
Marcatura	: 1065PVC3000 FF
Dimensioni (larghezza, altezza, spessore)	: 3
Lunghezza	: 3000 mm
Diametro esterno	: 75 mm
Application	: Molle 95mm
Uso	: Industriale
Disponibilità	: FFEU
Correlato	: 1065P, 1029D



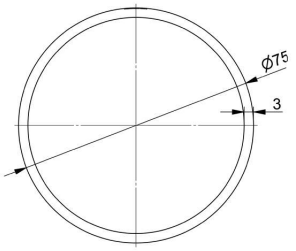

1075PN

Cappucci
PP, per 1075PVC3000
molle 6", 152mm

Unità	: unita (1)
Confezione	: 126
Peso/unità	: 0,07 kg
Materiale	: PP
Marcatura	: 1075PN FF
Lunghezza	: 74 mm
Diametro interno	: 1,25", 34,5 mm
Diametro esterno	: 110 mm
Application	: Molle 152mm
Uso	: Industriale
Disponibilità	: FFEU
Correlato	: 1075PVC3000, VL80-6-3000NS, 1029D



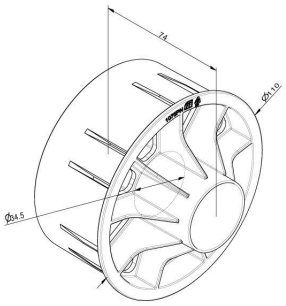

Molle di torsione, 04. Diversi

1075PVC3000

Riempimento molla tubulare
PVC
molle 6", 152mm



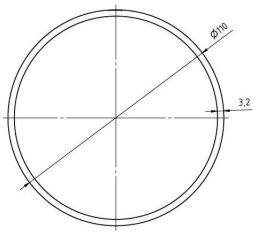

Unità	: unita (1)
Confezione	: 86
Peso/unità	: 4,5 kg
Materiale	: PVC
Configuration	: Con 2 x 1075PN + 3 (6) x 1029D.
Marcatura	: 1075PVC3000 FF
Lunghezza	: 3000 mm
Diametro interno	: 103,6 mm
Diametro esterno	: 110 mm
Application	: Molle 152mm
Uso	: Industriale
Disponibilità	: FFEU
Correlato	: 1075PN, 1029D

1078D

Distanziale
per anima in plastica per molle 1078PVC e 1078P1
nero, PVC



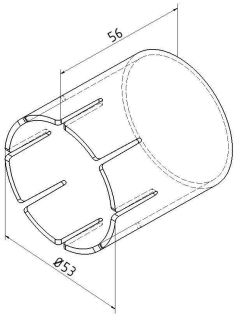

Unità	: unita (1)
Confezione	: 100
Peso/unità	: 0,023 kg
Materiale	: PVC, nero
Marcatura	: FF
Dimensioni (larghezza, altezza, spessore)	: 56 x ø 53 mm
Lunghezza	: 53mm
Function	: Deve essere immerso nella colla e montato su entrambi le estremita delle anime in plastica (per molle) tagliate su misura, codici 1078P1 o 1078PVC. Evita che il filo, curvato verso l interno sul mandrino, sbatta contro l anima in plastica (riduzione del r
Uso	: Industriale
Disponibilità	: FFEU
Correlato	: 1078P1-3000, 670LH

1078P1-3000

Riempimneto molla
PVC, grigio, 6", 152mm molle
1" albero, L=3000mm



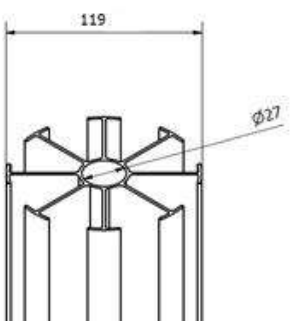

Unità	: unita (1)
Confezione	: 75
Peso/unità	: 4,9 kg
Materiale	: PVC, grigio
Lunghezza	: 3000 mm
Diametro interno	: 1 inch, 27 mm
Diametro esterno	: 119 mm
Uso	: Industriale
Disponibilità	: FFEU
Correlato	: 1075PVC3000, 1075PN

Molle di torsione, 04. Diversi

1078PVC-3000

Riempimento molla
PVC
molle 6", 152mm, 1" e 1 1/4" alberi

Unità	: unita (1)
Confezione	: 75
Peso/unità	: 5,1 kg
Materiale	: PVC
Uso	: Industriale
Disponibilità	: FFEU
Correlato	: 1075PVC3000, 1078D



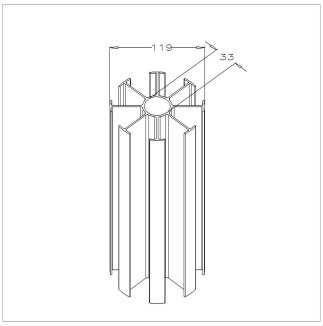

VL/R-PP

Molla di torsione
verniciate a misura
pre assemblate

Unità	: unita (1)
Confezione	: 1
Peso/unità	: -
Materiale	: Filo d'acciaio nero per molle, EN10270 class SH
Uso	: Industriale, residenziale
Disponibilità	: FFEU
Correlato	: 1078P1-3000, WGD10



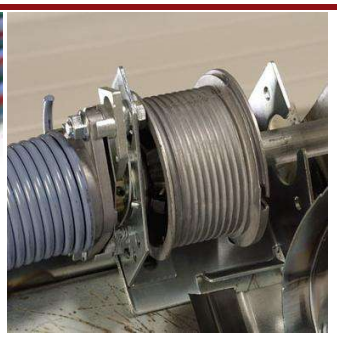

Montanti d´angolo, 05. Singolo (M), Metecno

40FM500WL

Cartella laterale
Pannello Metecno, Marcegaglia 40mm/500mm, singolo sx
W = 77mm, sx, bianco

Unità	: unita (1)
Confezione	: 250
Peso/unità	: 0,5 kg
Dimensioni (larghezza, altezza, spessore)	: spessore 1 mm
Lunghezza	: 500 mm
Function	: Le cartelle sono uguali al profilo del pannello anti pizzicamento di Metecno
Uso	: Industriale, residenziale
Disponibilità	: FFEU
Correlato	: 40FM500L, 420CZW10R, 1055CAP10



Montanti d´angolo, 05. Singolo (M), Metecno

40FM500WR

Cartella laterale
Pannello Metecno, Marcegaglia 40mm/500mm, singolo sx
W = 77mm, destra, bianco



Unità	: unita (1)
Confezione	: 250
Peso/unità	: 0,5 kg
Dimensioni (larghezza, altezza, spessore)	: spessore 1 mm
Lunghezza	: 500 mm
Function	: Le cartelle sono uguali al profilo del pannello anti pizzicamento di Metecno
Uso	: Industriale, residenziale
Disponibilità	: FFEU
Correlato	: 40FM500R, 420CZW10R, 1055CAP10

40FM610WL

cartella laterale
Pannello Metecno, Marcegaglia 40mm/610mm, singolo sx
W = 77mm, sx, bianco



Unità	: unita (1)
Confezione	: 250
Peso/unità	: 0,5 kg
Dimensioni (larghezza, altezza, spessore)	: spessore 1 mm
Lunghezza	: 610 mm
Function	: Le cartelle sono uguali al profilo del pannello anti pizzicamento di Metecno
Uso	: Industriale, residenziale
Disponibilità	: FFEU
Correlato	: 40FM610L, 420CZW10R, 1055CAP10

40FM610WR

cartella laterale
Pannello Metecno, Marcegaglia 40mm/610mm, singolo sx
W = 77mm, destra, bianco



Unità	: unita (1)
Confezione	: 250
Peso/unità	: 0,5 kg
Dimensioni (larghezza, altezza, spessore)	: spessore 1 mm
Lunghezza	: 610 mm
Function	: Le cartelle sono uguali al profilo del pannello anti pizzicamento di Metecno
Uso	: Industriale, residenziale
Disponibilità	: FFEU
Correlato	: 40FM610L, 420CZW10R, 1055CAP10

Montanti d´angolo, 06. Singolo (M), Epco

40PM500L

Cartella laterale
pannello Epco 40mm/ 500mm, singolo
W = 77mm, sinistra

Unità	: unita (1)
Confezione	: 250
Peso/unità	: 0,5 kg
Materiale	: Piastra d'acciaio zincato
Dimensioni (larghezza, altezza, spessore)	: spessore 1mm
Lunghezza	: 500 mm
Function	: Le cartelle sono uguali al profilo del pannello anti pizzicamento di Epco
Uso	: Industriale, residenziale
Disponibilità	: FFEU
Correlato	: 40PS500L, 422CZ10R, 1052BV





RH

40PM500R

Cartella laterale
pannello Epco 40mm/ 500mm, singolo
W = 77mm, destra

Unità	: unita (1)
Confezione	: 250
Peso/unità	: 0.5 kg
Materiale	: Piastra d'acciaio zincato
Dimensioni (larghezza, altezza, spessore)	: Thickness 1 mm
Lunghezza	: 500 mm
Function	: Le cartelle sono uguali al profilo del pannello anti pizzicamento di Epco
Uso	: Industriale, residenziale
Disponibilità	: FFEU
Correlato	: 40PS500R, 422CZ10R, 1052BV





RH

40PM555L

Cartella laterale
pannello Epco 40mm/ 555mm, singolo
W = 77mm, sinistra

Unità	: unita (1)
Confezione	: 250
Peso/unità	: 0,5 kg
Materiale	: Piastra d'acciaio zincato
Dimensioni (larghezza, altezza, spessore)	: spessore 1mm
Lunghezza	: Panel 555 mm
Function	: Le cartelle sono uguali al profilo del pannello anti pizzicamento di Epco
Uso	: Industriale, residenziale
Disponibilità	: FFEU
Correlato	: 40PS555L, 422CZ10R, 1052BV





RH

Montanti d´angolo, 06. Singolo (M), Epco

40PM555R

Cartella laterale
pannello Epco 40mm/ 555mm, singolo
W = 77mm, destra

Unità	: unita (1)
Confezione	: 250
Peso/unità	: 0.5 kg
Materiale	: Piastra d'acciaio zincato
Dimensioni (larghezza, altezza, spessore)	: Thickness 1 mm
Lunghezza	: Panel 555 mm
Function	: Le cartelle sono uguali al profilo del pannello anti pizzicamento di Epco
Uso	: Industriale, residenziale
Disponibilità	: FFEU
Correlato	: 40PS555R, 422CZ10R, 1052BV





RH

40PM610L

Cartella laterale
pannello Epco 40mm/ 610mm, singolo
W = 77mm, sinistra

Unità	: unita (1)
Confezione	: 250
Peso/unità	: 0,5 kg
Materiale	: Piastra d'acciaio zincato
Dimensioni (larghezza, altezza, spessore)	: spessore 1mm
Lunghezza	: Panel 610 mm
Function	: Le cartelle sono uguali al profilo del pannello anti pizzicamento di Epco
Uso	: Industriale, residenziale
Disponibilità	: FFEU
Correlato	: 40PS610L, 422CZ10R, 1052BV





RH

40PM610R

Cartella laterale
pannello Epco 40mm/ 610 mm, singolo
W = 77mm, destra

Unità	: unita (1)
Confezione	: 250
Peso/unità	: 0,5 kg
Materiale	: Piastra d'acciaio zincato
Dimensioni (larghezza, altezza, spessore)	: Thickness 1 mm
Lunghezza	: Panel 610 mm
Function	: Le cartelle sono uguali al profilo del pannello anti pizzicamento di Epco
Uso	: Industriale, residenziale
Disponibilità	: FFEU
Correlato	: 40PS610R, 422CZ10R, 1052BV





RH

Montanti d´angolo, 07. Singolo (M), Kingspan

40EM500L

Cartella laterale
pannello Kingspan 40mm/ 500mm, singolo
W = 77mm, sinistra

Unità	: unita (1)
Confezione	: 250
Peso/unità	: 0,5 kg
Materiale	: Piastra d'acciaio zincato
Dimensioni (larghezza, altezza, spessore)	: Spessore 1mm
Lunghezza	: 500 mm
Function	: Le cartelle sono uguali al profilo del pannello anti pizzicamento di Kingspan
Uso	: Industriale, residenziale
Disponibilità	: FFEU
Correlato	: 40EM500WL, 426CZ10R



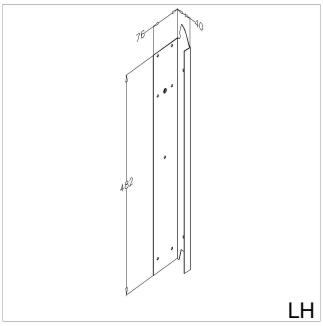

40EM500R

Cartella laterale
pannello Kingspan 40mm/ 500mm, singolo
W = 77mm, destra

Unità	: unita (1)
Confezione	: 250
Peso/unità	: 0,5 kg
Materiale	: Piastra d'acciaio zincato
Dimensioni (larghezza, altezza, spessore)	: Spessore 1mm
Lunghezza	: 500 mm
Function	: Le cartelle sono uguali al profilo del pannello anti pizzicamento di Kingspan
Uso	: Industriale, residenziale
Disponibilità	: FFEU
Correlato	: 40EM500WR, 426CZ10R



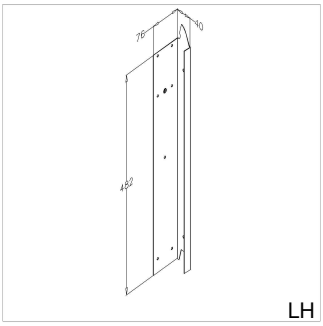

40EM500WL

Cartella laterale
pannello Kingspan 40mm/ 500mm, singolo
W = 77mm, sinistra, bianco

Unità	: unita (1)
Confezione	: 250
Peso/unità	: 0,5 kg
Materiale	: Piastra d'acciaio zincato, bianco
Dimensioni (larghezza, altezza, spessore)	: Spessore 1mm
Lunghezza	: 500 mm
Function	: Le cartelle sono uguali al profilo del pannello anti pizzicamento di Kingspan
Uso	: Industriale, residenziale
Disponibilità	: FFEU
Correlato	: 40EM500L, 426CZW10R, 1055CAP10



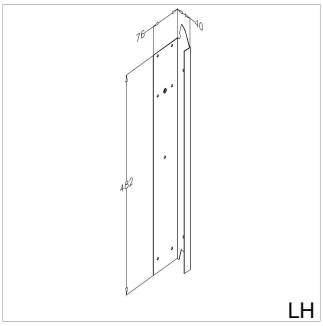

Montanti d´angolo, 07. Singolo (M), Kingspan

40EM500WR

Cartella laterale
pannello Kingspan 40mm/ 500mm, singolo
W = 77mm, destra, bianco

Unità	: unita (1)
Confezione	: 250
Peso/unità	: 0,5 kg
Materiale	: Piastra d'acciaio zincato, bianco
Dimensioni (larghezza, altezza, spessore)	: Spessore 1mm
Lunghezza	: 500 mm
Function	: Le cartelle sono uguali al profilo del pannello anti pizzicamento di Kingspan
Uso	: Industriale, residenziale
Disponibilità	: FFEU
Correlato	: 40EM500R, 426CZW10R, 1055CAP10



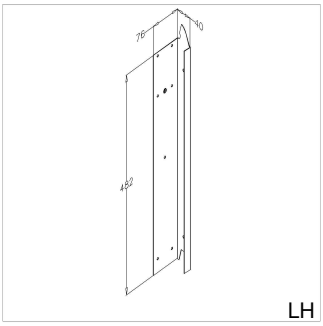

40EM610L

Cartella laterale
pannello Kingspan 40mm/ 610mm, singolo
W = 77mm, sinistra

Unità	: unita (1)
Confezione	: 250
Peso/unità	: 0,5 kg
Materiale	: Piastra d'acciaio zincato
Dimensioni (larghezza, altezza, spessore)	: Spessore 1mm
Lunghezza	: 610 mm
Function	: Le cartelle sono uguali al profilo del pannello anti pizzicamento di Kingspan
Uso	: Industriale, residenziale
Disponibilità	: FFEU
Correlato	: 40EM610WL, 426CZ10R



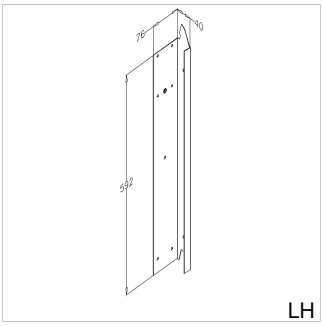

40EM610R

Cartella laterale
pannello Kingspan 40mm/ 610mm, singolo
W = 77mm, destra

Unità	: unita (1)
Confezione	: 250
Peso/unità	: 0,5 kg
Materiale	: Piastra d'acciaio zincato
Dimensioni (larghezza, altezza, spessore)	: Spessore 1mm
Lunghezza	: 610 mm
Function	: Le cartelle sono uguali al profilo del pannello anti pizzicamento di Kingspan
Uso	: Industriale, residenziale
Disponibilità	: FFEU
Correlato	: 40EM610WR, 426CZ10R



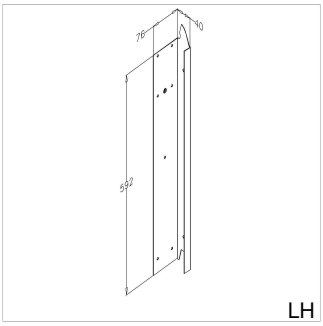

Montanti d´angolo, 07. Singolo (M), Kingspan

40EM610WL

Cartella laterale
pannello Kingspan 40mm/ 610mm, singolo
W = 77mm, sinistra, bianco

Unità	:	unita (1)
Confezione	:	250
Peso/unità	:	0,5 kg
Materiale	:	Piastra d'acciaio zincato, bianco
Dimensioni (larghezza, altezza, spessore)	:	Spessore 1mm
Lunghezza	:	610 mm
Function	:	Le cartelle sono uguali al profilo del pannello anti pizzicamento di Kingspan
Uso	:	Industriale, residenziale
Disponibilità	:	FFEU
Correlato	:	40EM610L, 426CZW10R, 1055CAP10



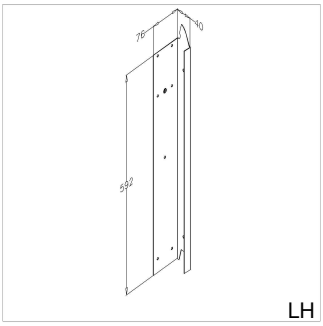

40EM610WR

Cartella laterale
pannello Kingspan 40mm/ 610mm, singolo
W = 77mm, destra, bianco

Unità	:	unita (1)
Confezione	:	250
Peso/unità	:	0,5 kg
Materiale	:	Piastra d'acciaio zincato, bianco
Dimensioni (larghezza, altezza, spessore)	:	Spessore 1mm
Lunghezza	:	610 mm
Function	:	Le cartelle sono uguali al profilo del pannello anti pizzicamento di Kingspan
Uso	:	Industriale, residenziale
Disponibilità	:	FFEU
Correlato	:	40EM610R, 426CZW10R, 1055CAP10



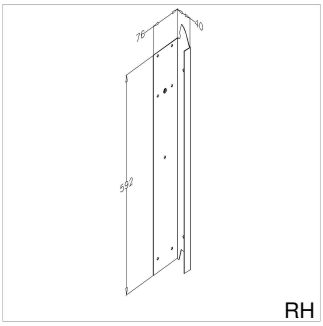

Montanti d´angolo, 10. Doppio (L), Epco

40PL500L

Cartella laterale
pannello Epco 40mm/ 500mm, doppio
W = 154mm, sinistra

Unità	:	unita (1)
Confezione	:	250
Peso/unità	:	0,5 kg
Materiale	:	Piastra d'acciaio zincato
Dimensioni (larghezza, altezza, spessore)	:	Spessore 1mm
Lunghezza	:	500 mm
Function	:	Le cartelle sono uguali al profilo del pannello anti pizzicamento di Kingspan
Uso	:	Industriale
Disponibilità	:	FFEU
Correlato	:	40PL610L, 422CZ10R, 1052BV





Montanti d´angolo, 10. Doppio (L), Epco

40PL500R

Cartella laterale
pannello Epco 40mm/ 500mm, doppio
W = 154mm, destra

Unità	: unita (1)
Confezione	: 250
Peso/unità	: 0.5 kg
Materiale	: Piastra d'acciaio zincato
Dimensioni (larghezza, altezza, spessore)	: Spessore 1mm
Lunghezza	: Panel 500 mm
Function	: Le cartelle sono uguali al profilo del pannello anti pizzicamento di Epco
Uso	: Industriale
Disponibilità	: FFEU
Correlato	: 40PL610R, 422CZ10R, 1052BV





RH

40PL555L

Cartella laterale
pannello Epco 40mm/ 555mm, doppio
W = 154mm, sinistra

Unità	: unita (1)
Confezione	: 250
Peso/unità	: 0,5 kg
Materiale	: Piastra d'acciaio zincato
Dimensioni (larghezza, altezza, spessore)	: Spessore 1mm
Lunghezza	: Panel 555 mm
Function	: Le cartelle sono uguali al profilo del pannello anti pizzicamento di Kingspan
Uso	: Industriale
Disponibilità	: FFEU
Correlato	: 422CZ10R, 1052BV





RH

40PL555R

Cartella laterale
pannello Epco 40mm/ 555mm, doppio
W = 154mm, destra

Unità	: unita (1)
Confezione	: 250
Peso/unità	: 0.5 kg
Materiale	: Piastra d'acciaio zincato
Dimensioni (larghezza, altezza, spessore)	: Spessore 1mm
Lunghezza	: Panel 555 mm
Function	: Le cartelle sono uguali al profilo del pannello anti pizzicamento di Epco
Uso	: Industriale
Disponibilità	: FFEU
Correlato	: 422CZ10R, 1052BV





RH

Montanti d´angolo, 10. Doppio (L), Epco

40PL610L

Cartella laterale
pannello Epco 40mm/ 610 mm, doppio
W = 154mm, sinistra

Unità	: unita (1)
Confezione	: 250
Peso/unità	: 0,5 kg
Materiale	: Piastra d'acciaio zincato
Dimensioni (larghezza, altezza, spessore)	: Spessore 1mm
Lunghezza	: Panel 610 mm
Function	: Le cartelle sono uguali al profilo del pannello anti pizzicamento di Kingspan
Uso	: Industriale
Disponibilità	: FFEU
Correlato	: 40PM500L, 422CZ10R, 1052BV





RH

40PL610R

Cartella laterale
pannello Epco 40mm/ 610 mm, doppio
W = 154mm, destra

Unità	: unita (1)
Confezione	: 250
Peso/unità	: 0,5 kg
Materiale	: Piastra d'acciaio zincato
Dimensioni (larghezza, altezza, spessore)	: Spessore 1mm
Lunghezza	: Panel 610 mm
Function	: Le cartelle sono uguali al profilo del pannello anti pizzicamento di Epco
Uso	: Industriale
Disponibilità	: FFEU
Correlato	: 40PM500R, 422CZ10R, 1052BV





RH

Montanti d´angolo, 11. Doppio (L), Kingspan

40EL500L

Cartella laterale
pannello Kingspan 40mm/ 500mm, doppio
W = 154mm, sinistra

Unità	: unita (1)
Confezione	: 250
Peso/unità	: 0,5 kg
Materiale	: Piastra d'acciaio zincato
Dimensioni (larghezza, altezza, spessore)	: Spessore 1mm
Lunghezza	: 500 mm
Function	: Le cartelle sono uguali al profilo del pannello anti pizzicamento di Kingspan
Uso	: Industriale
Disponibilità	: FFEU
Correlato	: 40EL500R, 426CZ10R





LH

Montanti d´angolo, 11. Doppio (L), Kingspan

40EL500R

Cartella laterale
pannello Kingspan 40mm/ 500mm, doppio
W = 154mm, destra

Unità	: unita (1)
Confezione	: 250
Peso/unità	: 0,5 kg
Materiale	: Piastra d'acciaio zincato
Dimensioni (larghezza, altezza, spessore)	: Spessore 1mm
Lunghezza	: 500 mm
Function	: Le cartelle sono uguali al profilo del pannello anti pizzicamento di Kingspan
Uso	: Industriale
Disponibilità	: FFEU
Correlato	: 40EL500L, 426CZ10R



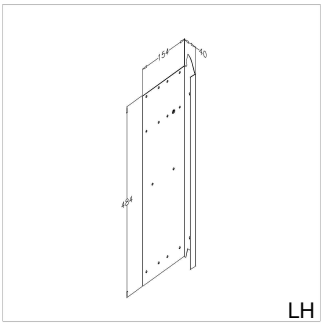

40EL610L

Cartella laterale
pannello Kingspan 40mm/ 610mm, doppio
W = 154mm, sinistra

Unità	: unita (1)
Confezione	: 250
Peso/unità	: 0,5 kg
Materiale	: Piastra d'acciaio zincato
Dimensioni (larghezza, altezza, spessore)	: Spessore 1mm
Lunghezza	: 610 mm
Function	: Le cartelle sono uguali al profilo del pannello anti pizzicamento di Kingspan
Uso	: Industriale
Disponibilità	: FFEU
Correlato	: 40EL610R, 426CZ10R



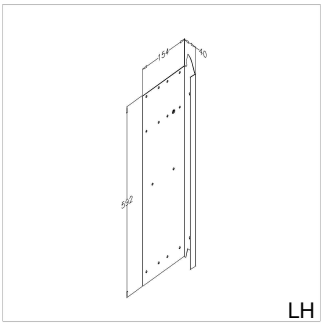

40EL610R

Cartella laterale
pannello Kingspan 40mm/ 610mm, doppio
W = 154mm, destra

Unità	: unita (1)
Confezione	: 250
Peso/unità	: 0,5 kg
Materiale	: Piastra d'acciaio zincato
Dimensioni (larghezza, altezza, spessore)	: Spessore 1mm
Lunghezza	: 610 mm
Function	: Le cartelle sono uguali al profilo del pannello anti pizzicamento di Kingspan
Uso	: Industriale
Disponibilità	: FFEU
Correlato	: 40EL610L, 426CZ10R



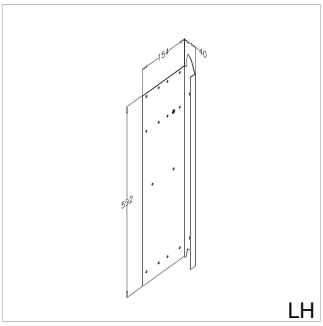

Montanti d´angolo, 13. Singolo, industriali

40E488

Cartella laterale
zincato, con foro, pannello 40mm/ 488mm



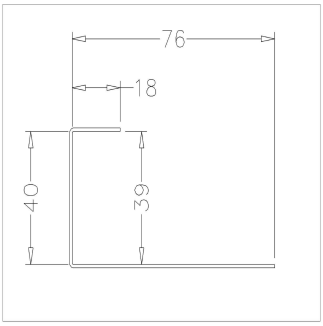

Unità	: unita (1)
Confezione	: 250
Peso/unità	: 0,5 kg
Materiale	: Piastra d'acciaio zincato
Dimensioni (larghezza, altezza, spessore)	: Spessore 1mm
Lunghezza	: 478 mm
Function	: Forato per le cerniere laterali. Universale dx e sx. Lunghezza pannello è meno 10mm. Su richiesta disponibili anche non forato e altre misure.
Uso	: Industriale, residenziale
Disponibilità	: FFEU
Correlato	: 40E488W, 40ES500L

40E500

Cartella laterale
zincato, con foro, pannello 40mm/ 500mm



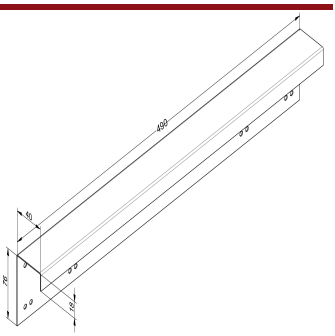

Unità	: unita (1)
Confezione	: 250
Peso/unità	: 0,5 kg
Materiale	: Piastra d'acciaio zincato
Dimensioni (larghezza, altezza, spessore)	: Spessore 1mm
Lunghezza	: 490 mm
Function	: Forato per le cerniere laterali. Universale dx e sx. Lunghezza pannello è meno 10mm. Su richiesta disponibili anche non forato e altre misure.
Uso	: Industriale
Disponibilità	: FFEU
Correlato	: 40E500W, 40ES500WL, 422CZ10R

40E610

Cartella laterale
zincato, con foro, pannello 40mm/ 610mm



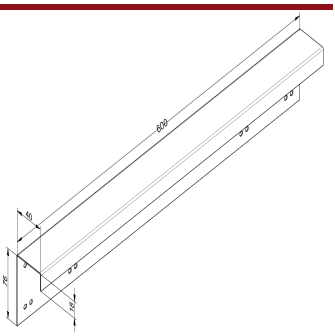

Unità	: unita (1)
Confezione	: 250
Peso/unità	: 0,63 kg
Materiale	: Piastra d'acciaio zincato
Dimensioni (larghezza, altezza, spessore)	: Spessore 1mm
Lunghezza	: 600 mm
Function	: Forato per le cerniere laterali. Universale dx e sx. Lunghezza pannello è meno 10mm. Su richiesta disponibili anche non forato e altre misure.
Uso	: Industriale
Disponibilità	: FFEU
Correlato	: 40ES610L, 40EM610L, 422CZ10R

Montanti d´angolo, 13. Singolo, industriali

40E610W

Cartella laterale
bianco, zincato, con foro, pannello 40mm/ 620



Unità	: unita (1)
Confezione	: 250
Peso/unità	: 0,64 kg
Spec (B/ SS)	: Bianco
Materiale	: Piastra d'acciaio zincato, verniciato RAL9016
Dimensioni (larghezza, altezza, spessore)	: Spessore 1mm
Lunghezza	: 600 mm
Function	: Forato per le cerniere laterali. Universale dx e sx. Lunghezza pannello è meno 10mm. Su richiesta disponibili anche non forato e altre misure.
Uso	: Industriale
Disponibilità	: FFEU
Correlato	: 40ES610WL, 40EM610L, 422CZ10R

40E732

Cartella laterale
zincato, con foro,
pannello 40mm/ 732mm



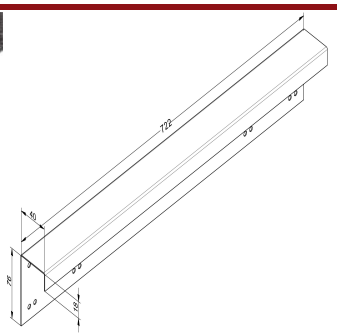

Unità	: unita (1)
Confezione	: 250
Peso/unità	: 0.76 kg
Materiale	: Piastra d'acciaio zincato
Dimensioni (larghezza, altezza, spessore)	: Spessore 1mm
Lunghezza	: 722 mm
Function	: Forato per le cerniere laterali. Universale dx e sx. Lunghezza pannello è meno 10mm. Su richiesta disponibili anche non forato e altre misure.
Uso	: Industriale, residenziale
Disponibilità	: FFEU
Correlato	: 40ED610, 40EL610L, 422CZ10R

80E610

Cartella laterale
zincato, con foro
pannello 80mm/ 610mm



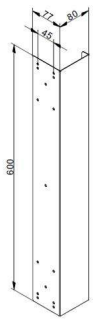

Unità	: unita (1)
Confezione	: 250
Peso/unità	: 0,825 kg
Materiale	: Piastra d'acciaio zincato
Marcatura	: 80E610 FF
Dimensioni (larghezza, altezza, spessore)	: Spessore 1mm
Lunghezza	: 600 mm
Function	: Forato per le cerniere laterali. Universale dx e sx. Lunghezza pannello è meno 10mm. Su richiesta disponibili anche non forato e altre misure.
Uso	: Industriale
Disponibilità	: FFEU
Correlato	: 80ED610, 1038-80-4040

Montanti d´angolo, 14. Doppio, industriali

40ED500

Cartella laterale
zincato, con foro, pannello 40mm/ 500mm, doppio



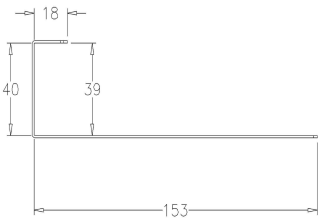

Unità	:	unita (1)
Confezione	:	250
Peso/unità	:	1 kg
Materiale	:	Piastra d'acciaio zincato
Dimensioni (larghezza, altezza, spessore)	:	Spessore 1mm
Lunghezza	:	500 mm
Function	:	Forato per le cerniere laterali. Universale dx e sx. Lunghezza pannello è meno 10mm. Su richiesta disponibili anche non forato e altre misure.
Uso	:	Industriale
Disponibilità	:	FFEU
Correlato	:	40EL500L, 447DOUB, 422CZ10R

40ED610

Cartella laterale
zincato, con foro, pannello 40mm/ 610mm, doppio

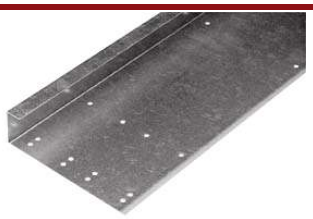

Unità	:	unita (1)
Confezione	:	250
Peso/unità	:	1 kg
Materiale	:	Piastra d'acciaio zincato
Dimensioni (larghezza, altezza, spessore)	:	Spessore 1mm
Lunghezza	:	610 mm
Function	:	Forato per le cerniere laterali. Universale dx e sx. Lunghezza pannello è meno 10mm. Su richiesta disponibili anche non forato e altre misure.
Uso	:	Industriale
Disponibilità	:	FFEU
Correlato	:	40EL610L, 447DOUB, 422CZ10R

80ED610

Cartella laterale
zincato, con foro
pannello 80mm/ 610mm, doppio



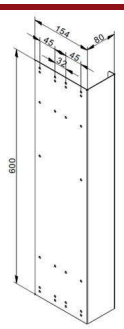

Unità	:	unita (1)
Confezione	:	250
Peso/unità	:	1,19 kg
Materiale	:	Piastra d'acciaio zincato
Marcatura	:	80ED610 FF
Dimensioni (larghezza, altezza, spessore)	:	Spessore 1mm
Lunghezza	:	610 mm
Function	:	Forato per le cerniere laterali. Universale dx e sx. Lunghezza pannello è meno 10mm. Su richiesta disponibili anche non forato e altre misure.
Uso	:	Industriale
Disponibilità	:	FFEU
Correlato	:	1038-80-4040

Montanti d´angolo, 16. Singolo (M), ThyssenKrupp

40YM500L

Cartella laterale
pannello ThyssenKrupp 40mm/ 500mm, singolo
W = 77mm, sinistra

Unità	: unita (1)
Confezione	: 250
Peso/unità	: 0,5 kg
Materiale	: Piastra d'acciaio zincato
Dimensioni (larghezza, altezza, spessore)	: spessore 1mm
Lunghezza	: 500 mm
Function	: Le cartelle sono uguali al profilo del pannello anti pizzicamento di ThyssenKrupp
Uso	: Industriale, residenziale
Disponibilità	: FFEU
Correlato	: 1054T25



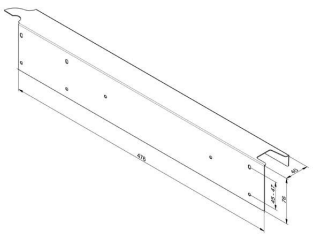

RH

40YM500R

Cartella laterale
pannello ThyssenKrupp 40mm/ 500mm, singolo
W = 77mm, destra

Unità	: unita (1)
Confezione	: 250
Peso/unità	: 0,5 kg
Materiale	: Piastra d'acciaio zincato
Dimensioni (larghezza, altezza, spessore)	: spessore 1mm
Lunghezza	: 500 mm
Function	: Le cartelle sono uguali al profilo del pannello anti pizzicamento di ThyssenKrupp
Uso	: Industriale, residenziale
Disponibilità	: FFEU
Correlato	: 1054T25



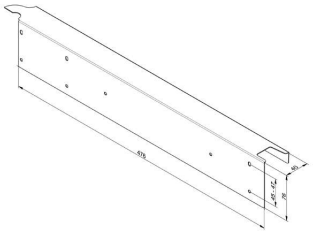

RH

40YM610L

Cartella laterale
pannello ThyssenKrupp 40mm/ 610mm, singolo
W = 77mm, sinistra

Unità	: unita (1)
Confezione	: 250
Peso/unità	: 0,5 kg
Materiale	: Piastra d'acciaio zincato
Dimensioni (larghezza, altezza, spessore)	: spessore 1mm
Lunghezza	: Panel 610 mm
Function	: Le cartelle sono uguali al profilo del pannello anti pizzicamento di ThyssenKrupp
Uso	: Industriale, residenziale
Disponibilità	: FFEU
Correlato	: 1054T25





RH

Montanti d´angolo, 16. Singolo (M), ThyssenKrupp

40YM610R

Cartella laterale
pannello ThyssenKrupp 40mm/ 610mm, singolo
W = 77mm, destra





RH

Unità	: unita (1)
Confezione	: 250
Peso/unità	: 0,5 kg
Materiale	: Piastra d'acciaio zincato
Dimensioni (larghezza, altezza, spessore)	: spessore 1mm
Lunghezza	: Panel 610 mm
Function	: Le cartelle sono uguali al profilo del pannello anti pizzicamento di ThyssenKrupp
Uso	: Industriale, residenziale
Disponibilità	: FFEU
Correlato	: 1054T25

paranchi, 01. Paranchi

720-2

Paranco a catena
trasmissione 1:2, incl. catena 8 mt, direttamente su albero
albero 1"



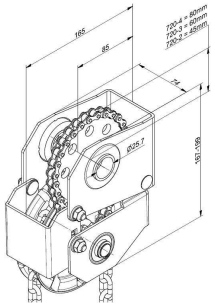

Unità	: unita (1)
Confezione	: 1
Peso/unità	: 7,7 kg
Materiale	: Acciaio zincato
Marcatura	: FF 720-2
Massimo peso del manto	: 350 kg
Dimensioni (larghezza, altezza, spessore)	: 165x74xmax199mm
Diametro interno	: 1 inch, 25,7 mm
Unità interassiale	: 85 mm
Application	: Ratio's: 720-2 (1:2), 720-3 (1:3), 720-4 (1:4). Max. squilibrio 5%.
Function	: Alternativa flessibile, buon rapporto qualità/prezzo ai paranchi a catena esistenti sul mercato, comprendendo i nostri 721A, 722A e 724. Design offre un uso effettivo degli stessi componenti. La razionalizzazione design ha portato a prezzi interessanti.
Uso	: Industriale
Disponibilità	: FFEU
Correlato	: 723A25, 723TS, 700A-75

721A

paranco a catena
trasmissione 1:4
albero 1"



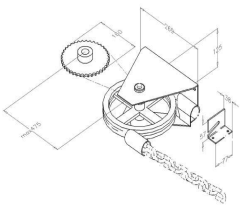

Unità	: unita (1)
Confezione	: 2
Peso/unità	: 9,64 kg
Materiale	: Acciaio zincato
Massimo peso del manto	: 825 kg
Uso	: Industriale
Disponibilità	: FFEU
Correlato	: 720-2, 723TS, 700A-75

paranchi, 01. Paranchi

725V

Paranco a catena
1:4, incl. catena 8 mt, direttamente su albero
albero 1"



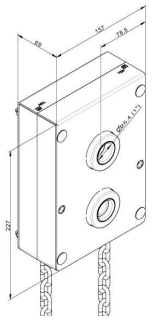

Unità	: unita (1)
Confezione	: 1
Peso/unità	: 7,5 kg
Action	: Replaces 725
Materiale	: Interiore d'acciaio fuso
Marcatura	: 725V FF
Massimo peso del manto	: 700 kg
Massima prestazione	: 200.000 cycles
Dimensioni (larghezza, altezza, spessore)	: 157x227x69 mm
Diametro interno	: 1", 25,4 mm
Application	: Max. squilibrio 5%.
Uso	: Industriale
Disponibilità	: FFEU
Correlato	: 703ST

paranchi, 02. Diversi

723A25

Catena a mano
per paranco a catena



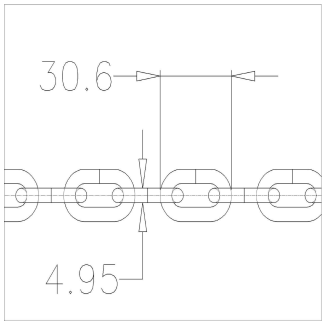

Unità	: Meters (1)
Confezione	: 25
Peso/unità	: 0,5 kg
Action	: Nuovo imballaggio
Materiale	: Acciaio zincato
Application	: Ora il paranco viene fornito su catene di 25 metri.
Function	: Per paranchi a catena 721A, 722A, 724, 725 e 720-2/3/4.
Uso	: Industriale
Disponibilità	: FFEU
Correlato	: 725V, 723TS

723TS

Tendicatena
per catene 723A



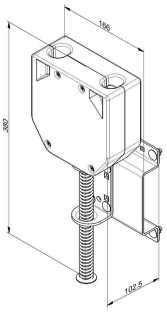

Unità	: unita (1)
Confezione	: 1
Peso/unità	: 5,86 kg
Materiale	: Acciaio zincato, ABS
Marcatura	: FF 723TS
Dimensioni (larghezza, altezza, spessore)	: 166x380x102,5 mm
Function	: Per completare la nostra linea di prodotti in questo campo, presentiamo il tendicatena 723TS, che riduce il rischio di catene pericolosamente molli in un magazzino o fabbrica.
Uso	: Industriale
Disponibilità	: FFEU
Correlato	: 723A25, 725V

Piastre d´appoggio, 01. Laterale

3086S

Piastra sospensione con cuscinetto zincato, 3,0mm, incl. cuscinetto 1" interasse 3 3/8" - 86mm



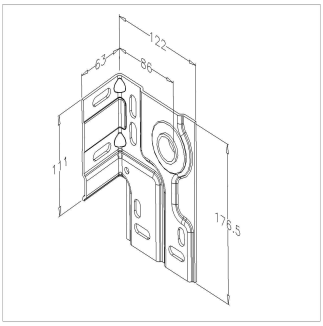

Unità	: coppia (2)
Confezione	: 10
Peso/unità	: 1,32 kg
Materiale	: Acciaio zincato
Dimensioni (larghezza, altezza, spessore)	: Spessore 3mm
Unità interassiale	: 86 mm
Function	: Nuove piastre laterali costruite in acciaio ad alta tensione con disegno robusto e rinforzi
Uso	: Industriale
Disponibilità	: FFEU
Correlato	: 3111S, 702C4000, 725V

3111FL *novità!*



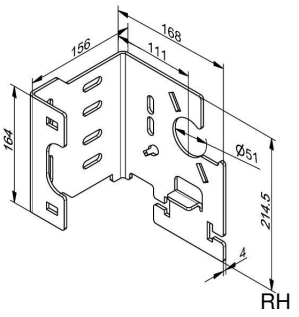

interasse 3 3/8" -111mm

Unità	: unita (1)
Confezione	: 10
Peso/unità	: 1,746 kg
Materiale	: Acciaio zincato
Dimensioni (larghezza, altezza, spessore)	: 230x168x156mm, thickness: 4mm
Diametro interno	: 51mm mm
Unità interassiale	: 111mm mm
Application	: Asole in linea con l'angolare 9VL. Montaggio più facile con le molle montate dall'esterno all'interno. Sistema di segnaletica per sistemi verticali. Guardate il manuale per altri dettagli!
Function	: Piastre per una costruzione molle all'esterno>montaggio interno. Asole a passo per la catena a mano, con staffa motoriduttore universale 300PB all'esterno. Montaggio all'interno del paracadute molla oppure staffa 300SB
Uso	: Industriale
Disponibilità	: FFEU
Correlato	: 300SB, Force100XC

3111FR *novità!*



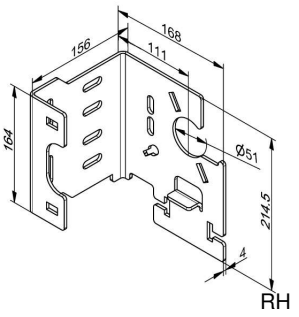

interasse 3 3/8" -111mm

Unità	: unita (1)
Confezione	: 10
Peso/unità	: 1,746 kg
Materiale	: Acciaio zincato
Dimensioni (larghezza, altezza, spessore)	: 230x168x156mm, thickness: 4mm
Diametro interno	: 51mm mm
Unità interassiale	: 111mm mm
Application	: Asole in linea con l'angolare 9VL. Montaggio più facile con le molle montate dall'esterno all'interno. Sistema di segnaletica per sistemi verticali. Guardate il manuale per altri dettagli!
Function	: Piastre per una costruzione molle all'esterno>montaggio interno. Asole a passo per la catena a mano, con staffa motoriduttore universale 300PB all'esterno. Montaggio all'interno del paracadute molla oppure staffa 300SB
Uso	: Industriale
Disponibilità	: FFEU
Correlato	: 300SB, Force100XC

Piastre d´appoggio, 01. Laterale

3111S

Piastra sospensione con cuscinetto zincato, 3,0mm, incl. cuscinetto 1" interasse 3 3/8" -111mm



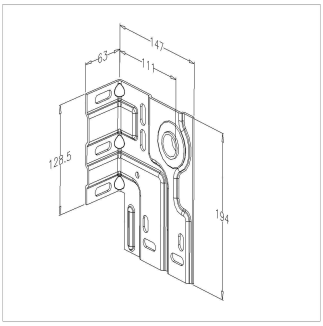

Unità	: coppia (2)
Confezione	: 10
Peso/unità	: 1,64 kg
Materiale	: Acciaio zincato
Dimensioni (larghezza, altezza, spessore)	: Spessore 3mm
Unità interassiale	: 111 mm
Function	: Nuove piastre laterali costruite in acciaio ad alta tensione con disegno robusto e rinforzi
Uso	: Industriale
Disponibilità	: FFEU
Correlato	: 3127S, 702C4000, 670LH

3127FL *novità!*

interasse 3 3/8" -127mm



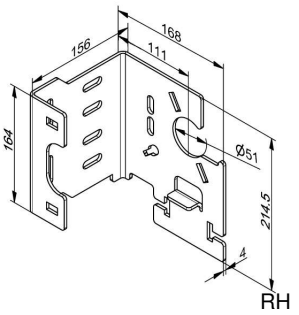

Unità	: unita (1)
Confezione	: 8
Peso/unità	: 2,453 kg
Materiale	: Acciaio zincato
Dimensioni (larghezza, altezza, spessore)	: 191x271x184mm, thickness: 4mm
Diametro interno	: 51mm mm
Unità interassiale	: 127 mm
Application	: Asole in linea con l'angolare 9VL. Montaggio più facile con le molle montate dall'esterno all'interno. Sistema di segnaletica per sistemi verticali. Guardate il manuale per altri dettagli!
Function	: Piastre per una costruzione molle all'esterno>montaggio interno. Asole a passo per la catena a mano, con staffa motoriduttore universale 300PB all'esterno. Montaggio all'interno del paracadute molla oppure staffa 300SB
Uso	: Industriale
Disponibilità	: FFEU
Correlato	: 300SB, Force100XC

3127FR *novità!*

interasse 3 3/8" -127mm



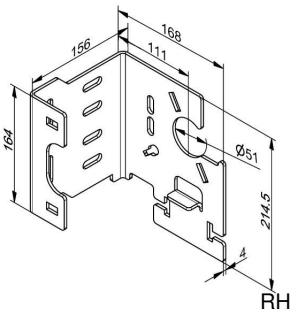

Unità	: unita (1)
Confezione	: 8
Peso/unità	: 2,453 kg
Materiale	: Acciaio zincato
Dimensioni (larghezza, altezza, spessore)	: 191x271x184mm, thickness: 4mm
Diametro interno	: 51mm mm
Unità interassiale	: 127 mm
Application	: Asole in linea con l'angolare 9VL. Montaggio più facile con le molle montate dall'esterno all'interno. Sistema di segnaletica per sistemi verticali. Guardate il manuale per altri dettagli!
Function	: Piastre per una costruzione molle all'esterno>montaggio interno. Asole a passo per la catena a mano, con staffa motoriduttore universale 300PB all'esterno. Montaggio all'interno del paracadute molla oppure staffa 300SB
Uso	: Industriale
Disponibilità	: FFEU
Correlato	: 300SB, Force100XC

Piastre d´appoggio, 01. Laterale

3127S

Piastra sospensione con cuscinetto zincato, 3,0mm, incl. cuscinetto 1" interasse 3 3/8" -127mm



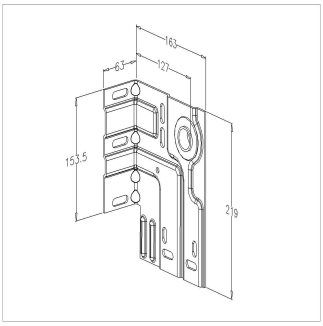

Unità	: coppia (2)
Confezione	: 10
Peso/unità	: 2,04 kg
Materiale	: Acciaio zincato
Dimensioni (larghezza, altezza, spessore)	: Spessore 3mm
Unità interassiale	: 127 mm
Function	: Nuove piastre laterali costruite in acciaio ad alta tensione con disegno robusto e rinforzi
Uso	: Industriale
Disponibilità	: FFEU
Correlato	: 3111S, 702C4000, 670LH

3152FL *novità!*

Piastra laterale

interasse 3 3/8" -152mm



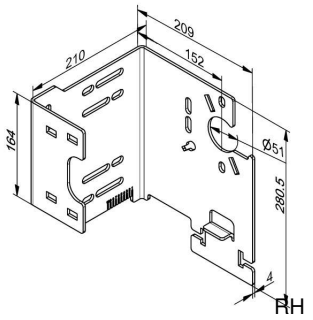

Unità	: unita (1)
Confezione	: 6
Peso/unità	: 3,127 kg
Materiale	: Acciaio zincato
Dimensioni (larghezza, altezza, spessore)	: 210x209x296mm, thickness: 4mm
Diametro interno	: 51mm mm
Unità interassiale	: 152 mm
Application	: Asole in linea con l'angolare 9VL. Montaggio più facile con le molle montate dall'esterno all'interno. Sistema di segnaletica per sistemi verticali. Guardate il manuale per altri dettagli!
Function	: Piastre per una costruzione molle all'esterno>montaggio interno. Asole a passo per la catena a mano, con staffa motoriduttore universale 300PB all'esterno. Montaggio all'interno del paracadute molla oppure staffa 300SB
Uso	: Industriale
Disponibilità	: FFEU
Correlato	: 300SB, Force100XC

3152FR *novità!*

Piastra laterale

interasse 3 3/8" -152mm

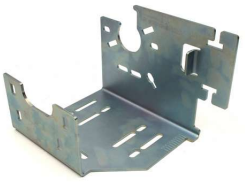

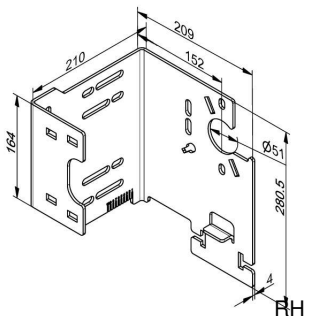

Unità	: unita (1)
Confezione	: 6
Peso/unità	: 3,127 kg
Materiale	: Acciaio zincato
Dimensioni (larghezza, altezza, spessore)	: 210x209x296mm, thickness: 4mm
Diametro interno	: 51mm mm
Unità interassiale	: 152 mm
Function	: Piastre per una costruzione molle all'esterno>montaggio interno. Asole a passo per la catena a mano, con staffa motoriduttore universale 300PB all'esterno. Montaggio all'interno del paracadute molla oppure staffa 300SB
Uso	: Industriale
Disponibilità	: FFEU
Correlato	: 300SB, Force100XC

Piastre d´appoggio, 01. Laterale

3152S

Piastra sospensione con cuscinetto zincato, 3,0mm, incl. cuscinetto 1" interasse 3 3/8" -152mm



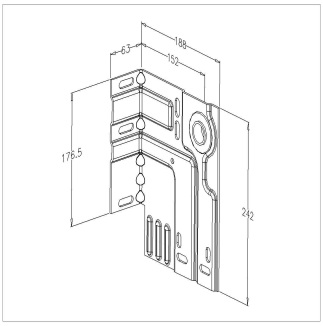

Unità	:	coppia (2)
Confezione	:	10
Peso/unità	:	3,24 kg
Materiale	:	Acciaio zincato
Dimensioni (larghezza, altezza, spessore)	:	Spessore 3mm
Unità interassiale	:	152 mm
Function	:	Nuove piastre d'appoggio fatte con acciaio ad alta tensione con scanalature di rinforzo
Uso	:	Industriale
Disponibilità	:	FFEU
Correlato	:	705GB-3000, 703ST, 1065S

Piastre d´appoggio, 02. Intermedie

3086C

Piastra sospensione con cuscinetto zincato, 2,5mm, incl. cuscinetto 1" interasse 3 3/8" - 86mm, albero 1"



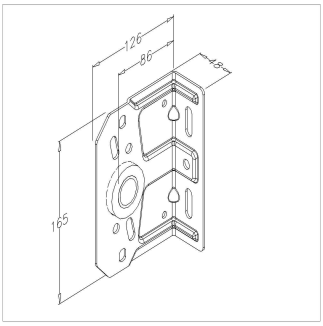

Unità	:	unita (1)
Confezione	:	20
Peso/unità	:	0,58 kg
Materiale	:	4040 mm
Dimensioni (larghezza, altezza, spessore)	:	Spessore 2,5mm
Unità interassiale	:	86 mm
Function	:	Nuove piastre laterali costruite in acciaio ad alta tensione con disegno robusto e rinforzi
Uso	:	Industriale
Disponibilità	:	FFEU
Correlato	:	3111C, 315-4B, 725V

3111C

Piastra sospensione con cuscinetto zincato, 2,5mm, incl. cuscinetto 1" interasse 3 3/8" -111mm, albero 1"



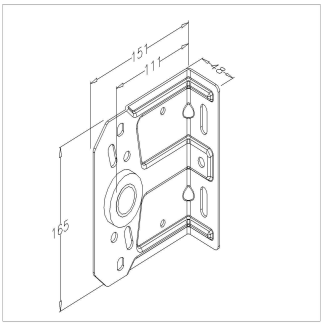

Unità	:	unita (1)
Confezione	:	20
Peso/unità	:	0,64 kg
Materiale	:	5050 mm
Dimensioni (larghezza, altezza, spessore)	:	Spessore 2,5mm
Unità interassiale	:	111 mm
Function	:	Nuove piastre laterali costruite in acciaio ad alta tensione con disegno robusto e rinforzi
Uso	:	Industriale
Disponibilità	:	FFEU
Correlato	:	3127C, 702C4000, 670LH

Piastre d´appoggio, 02. Intermedie

3127C

Piastra sospensione con cuscinetto zincato, 2,5mm, incl. cuscinetto 1" interasse 3 3/8" -127mm, albero 1"



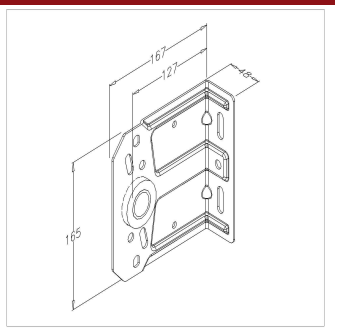

Unità	: unita (1)
Confezione	: 20
Peso/unità	: 0,69 kg
Materiale	: 6090 mm
Dimensioni (larghezza, altezza, spessore)	: Spessore 2,5mm
Unità interassiale	: 127 mm
Function	: Nuove piastre laterali costruite in acciaio ad alta tensione con disegno robusto e rinforzi
Uso	: Industriale
Disponibilità	: FFEU
Correlato	: 3111C, 702C4000, 670LH

3152C

Piastra sospensione con cuscinetto zincato, 2,5mm, incl. cuscinetto 1" interasse 3 3/8" -152mm, albero 1"



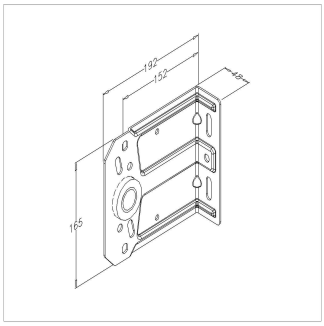

Unità	: unita (1)
Confezione	: 20
Peso/unità	: 0,77 kg
Materiale	: Acciaio zincato
Dimensioni (larghezza, altezza, spessore)	: Spessore 2,5mm
Unità interassiale	: 152 mm
Function	: Nuove piastre d'appoggio fatte con acciaio ad alta tensione con scanalature di rinforzo
Uso	: Industriale
Disponibilità	: FFEU
Correlato	: 705GB-3000, 703ST, 1065S

Piastre d´appoggio, 04. Piastre

315-4B

Piastra sospensione con cuscinetto zincato, 4,0mm, con cuscinetto 1 interasse 3 3/8" - 86mm



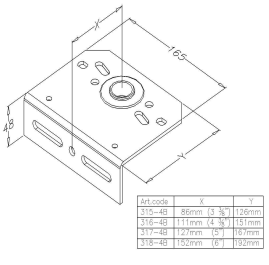

Art.code	X	Y
315-4B	86mm (3 3/8")	126mm
316-4B	111mm (4 3/8")	151mm
317-4B	127mm (5")	167mm
318-4B	152mm (6")	192mm

Unità	: unita (1)
Confezione	: 20
Peso/unità	: 0,8 kg
Materiale	: Acciaio zincato
Dimensioni (larghezza, altezza, spessore)	: Spessore 4mm
Unità interassiale	: 86 mm
Function	: Piastra d'appoggio zincata, 4,0mm compr. cuscinetto da 1", interasse 3 3/8" - 86mm
Uso	: Industriale
Disponibilità	: FFEU
Correlato	: 705GB-3000, 703ST, 1065S

Piastre d´appoggio, 04. Piastre

315-4BOM

Piastra sospensione con cuscinetto zincato, 4,0mm, con cuscinetto 1" rovesciato interasse 3 3/8" - 86mm



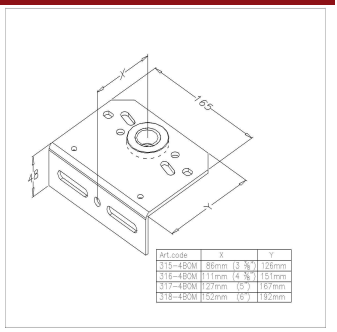

Unità	: unita (1)
Confezione	: 20
Peso/unità	: 0,81 kg
Materiale	: Acciaio zincato
Dimensioni (larghezza, altezza, spessore)	: Spessore 4mm
Unità interassiale	: 86 mm
Function	: Piastra d'appoggio zincata, 4,0mm compr. cuscinetto da 1", interasse rovesciata 3 3/8" - 86mm
Uso	: Industriale
Disponibilità	: FFEU
Correlato	: 705GB-3000, 703ST, 1065S

315-4N

Piastra sospensione senza cuscinetto zincato, 4,0mm, escl. cuscinetto interasse 3 3/8" - 86mm



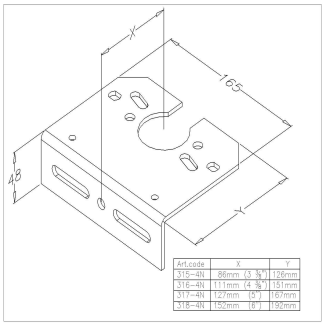

Unità	: unita (1)
Confezione	: 20
Peso/unità	: 0,7 kg
Materiale	: Acciaio zincato
Dimensioni (larghezza, altezza, spessore)	: Spessore 4mm
Unità interassiale	: 86 mm
Function	: Piastra d'appoggio zincata, 4,0mm compr. cuscinetto da 1", interasse 3 3/8" - 86mm
Uso	: Industriale
Disponibilità	: FFEU
Correlato	: 705GB-3000, USA-B

316-4B

Piastra sospensione con cuscinetto zincato, 4,0mm, con cuscinetto 1" interasse 4 3/8" -111mm



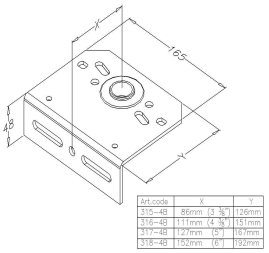

Unità	: unita (1)
Confezione	: 20
Peso/unità	: 0,93 kg
Materiale	: Acciaio zincato
Dimensioni (larghezza, altezza, spessore)	: Spessore 4mm
Unità interassiale	: 111 mm
Function	: Piastra d'appoggio zincata, 4,0mm compr. cuscinetto da 1", interasse 4 3/8" - 111mm
Uso	: Industriale
Disponibilità	: FFEU
Correlato	: 705GB-3000, 703ST, 1065S

Piastre d´appoggio, 04. Piastre

316-4BOM

Piastra sospensione con cuscinetto, rovescia zincato, 4,0mm, con cuscinetto 1" rovesciato interasse 4 3/8" -111mm



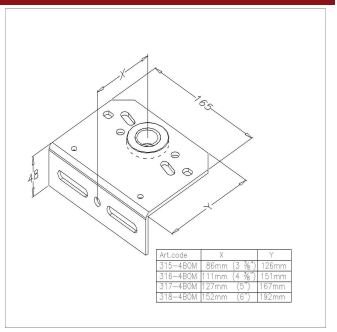

Unità	: unita (1)
Confezione	: 20
Peso/unità	: 0,92 kg
Materiale	: Acciaio zincato
Dimensioni (larghezza, altezza, spessore)	: Spessore 4mm
Unità interassiale	: 111 mm
Function	: Piastra d'appoggio zincata, 4,0mm compr. cuscinetto da 1", interasse rovesciata 4 3/8" - 111mm
Uso	: Industriale
Disponibilità	: FFEU
Correlato	: 705GB-3000, 703ST, 1065S

316-4N

Piastra sospensione senza cuscinetto zincato, 4,0mm, escl. cuscinetto interasse 4 3/8" -111mm



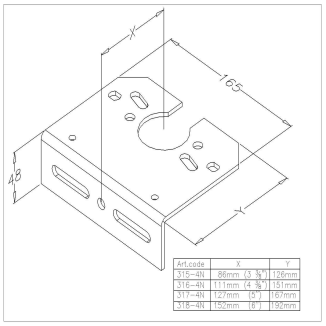

Unità	: unita (1)
Confezione	: 20
Peso/unità	: 0,82 kg
Materiale	: Acciaio zincato
Dimensioni (larghezza, altezza, spessore)	: Spessore 4mm
Unità interassiale	: 111 mm
Function	: Piastra d'appoggio zincata, 4,0mm compr. cuscinetto da 1", interasse 4 3/8" - 111mm
Uso	: Industriale
Disponibilità	: FFEU
Correlato	: 705GB-3000, USA-B

317-4B

Piastra sospensione con cuscinetto zincato, 4,0mm, con cuscinetto 1 interasse 5" - 127mm



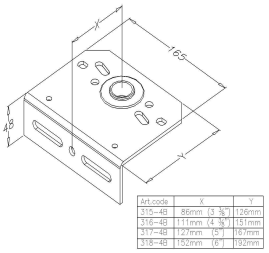

Unità	: unita (1)
Confezione	: 20
Peso/unità	: 1 kg
Materiale	: Acciaio zincato
Dimensioni (larghezza, altezza, spessore)	: Spessore 4mm
Unità interassiale	: 127 mm
Function	: Piastra d'appoggio zincata, 4,0mm compr. cuscinetto da 1", interasse 5" - 127mm
Uso	: Industriale
Disponibilità	: FFEU
Correlato	: 705GB-3000, 703ST, 1065S

Piastre d´appoggio, 04. Piastre

317-4BOM

Piastra sospensione con cuscinetto, rovescia zincato, 4,0mm, con cuscinetto 1" rovesciato interasse 5" - 127mm



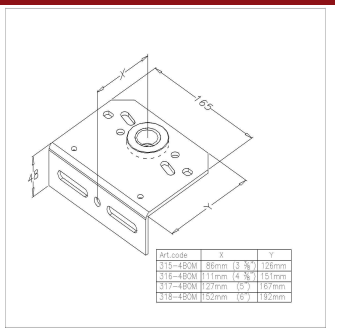

Unità	: unita (1)
Confezione	: 20
Peso/unità	: 1,04 kg
Materiale	: Acciaio zincato
Dimensioni (larghezza, altezza, spessore)	: Spessore 4mm
Unità interassiale	: 127 mm
Function	: Piastra d'appoggio zincata, 4,0mm compr. cuscinetto da 1", interasse rovesciata 5" - 127mm
Uso	: Industriale
Disponibilità	: FFEU
Correlato	: 705GB-3000, 703ST, 1065S

317-4N

Piastra sospensione senza cuscinetto zincato, 4,0mm, escl. cuscinetto interasse 5" - 127mm



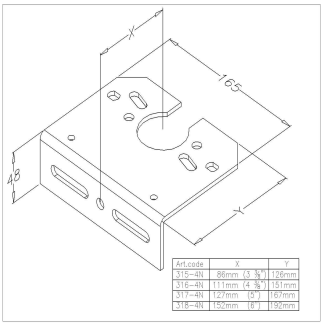

Unità	: unita (1)
Confezione	: 20
Peso/unità	: 0,91 kg
Materiale	: Acciaio zincato
Dimensioni (larghezza, altezza, spessore)	: Spessore 4mm
Unità interassiale	: 127 mm
Function	: Piastra d'appoggio zincata, 4,0mm compr. cuscinetto da 1", interasse 5" - 127mm
Uso	: Industriale
Disponibilità	: FFEU
Correlato	: 705GB-3000, USA-B

318-4B

Piastra sospensione con cuscinetto zincato,4,0mm, con cuscinetto 1" interasse 6" -152mm



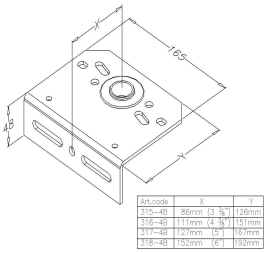

Unità	: unita (1)
Confezione	: 20
Peso/unità	: 1,13 kg
Materiale	: Acciaio zincato
Dimensioni (larghezza, altezza, spessore)	: Spessore 4mm
Unità interassiale	: 152 mm
Function	: Piastra d'appoggio zincata, 4,0mm compr. cuscinetto da 1", interasse 5" - 152mm
Uso	: Industriale
Disponibilità	: FFEU
Correlato	: 705GB-3000, 703ST, 1065S

Piastre d´appoggio, 04. Piastre

318-4BOM

Piastra sospensione con cuscinetto, rovescia zincato, 4,0mm, con cuscinetto 1" rovesciato interasse 6" -152mm



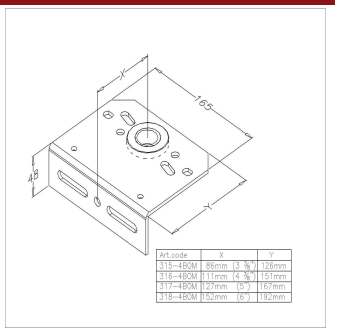

Unità	: unita (1)
Confezione	: 20
Peso/unità	: 1,16 kg
Materiale	: Acciaio zincato
Dimensioni (larghezza, altezza, spessore)	: Spessore 4mm
Unità interassiale	: 152 mm
Function	: Piastra d'appoggio zincata, 4,0mm compr. cuscinetto da 1", interasse rovesciata 5" - 152mm
Uso	: Industriale
Disponibilità	: FFEU
Correlato	: 705GB-3000, 703ST, 1065S

318-4C

Piastra sospensione con cuscinetto zincato, 4,0mm, con cuscinetto 1 1/4 interasse 6" -152mm



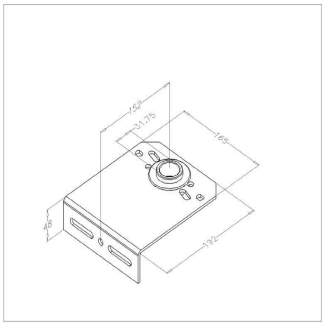

Unità	: unita (1)
Confezione	: 15
Peso/unità	: 1,26 kg
Dimensioni (larghezza, altezza, spessore)	: Spessore 4mm
Unità interassiale	: 152 mm
Function	: Piastra d'appoggio zincata, 4,0mm compr. cuscinetto da 1", interasse 5" - 152mm
Uso	: Industriale
Disponibilità	: FFEU
Correlato	: 699-4500Z, 704ST, 1065S125

318-4CP

Piastra sospensione con cuscinetto zincato, 4,0mm, con cuscinetto 1 1/4 interasse 6" -152mm



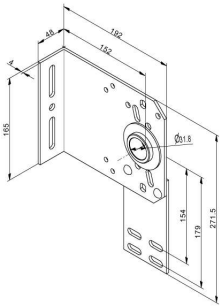

Unità	: coppia (2)
Confezione	: 10
Peso/unità	: 2,5 kg
Materiale	: Acciaio zincato
Dimensioni (larghezza, altezza, spessore)	: Spessore 4mm
Unità interassiale	: 152 mm
Function	: Il cuscinetto, una volta montata ha un diametro estero di 64mm (articolo USA-C). Le piastre sono provviste di fori a piccoli passi per permetter l'installazione alle guide orizzontali
Uso	: Industriale
Disponibilità	: FFEU
Correlato	: 699-4500Z, 704ST, 1065S125

Piastre d´appoggio, 04. Piastre

318-4N

Piastra sospensione senza cuscinetto zincato, 4,0mm, escl. cuscinetto interasse 6" -152mm



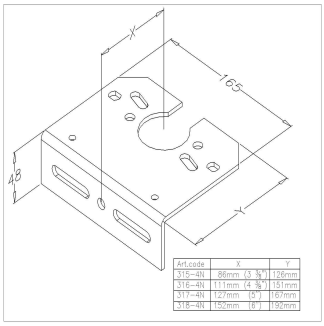

Unità	: unita (1)
Confezione	: 20
Peso/unità	: 1,03 kg
Materiale	: Acciaio zincato
Dimensioni (larghezza, altezza, spessore)	: Spessore 4mm
Unità interassiale	: 152 mm
Application	: Bearing plate galvanised, 4,0mm. For 1" bearing USA-B and for 1-1/4" bearing USA-A, heart distance6" - 152 mm
Function	: Piastra di sospensione galvanizzata, 4,0mm excl. cuscinetto da 1". Interesse 6" - 152mm
Uso	: Industriale
Disponibilità	: FFEU
Correlato	: 702-5000Z, USA-C

320-4

Piastra sospensione senza cuscinetto zincato, 4,0mm, escl. cuscinetto interasse 190mm



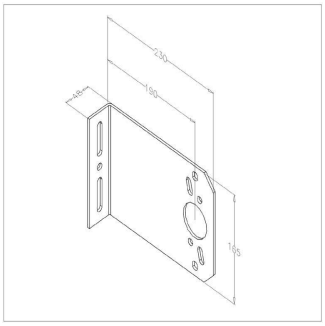

Unità	: unita (1)
Confezione	: 25
Peso/unità	: 1,22 kg
Materiale	: Acciaio zincato
Dimensioni (larghezza, altezza, spessore)	: Spessore 4mm
Unità interassiale	: 190 mm
Function	: Piastra di sospensione galvanizzata, 4,0mm. Cuscinetto non compreso. Interesse 190mm
Uso	: Industriale
Disponibilità	: FFEU
Correlato	: 702-5000Z, USA-B

USA8L

Piastra di sospensione centrale interasse regolabile 76-152mm sinistra



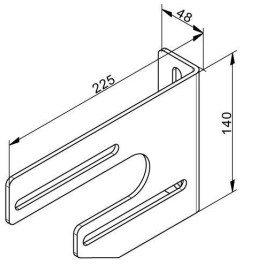

RH

Unità	: unita (1)
Confezione	: 25
Peso/unità	: 0,73 kg
Action	: Replaces USA8-LH
Materiale	: Acciaio zincato
Marcatura	: USA8L FF
Dimensioni (larghezza, altezza, spessore)	: 140x225x4,0 mm
Unità interassiale	: 76-152 mm
Application	: suitable bearing only USA-B
Function	: Disponibile nella versione flangiata dx e sx, quindi adatto come piastra regolabile. Disegno nuovo
Uso	: Industriale
Disponibilità	: FFEU
Correlato	: USA8R, USA-B

Piastre d´appoggio, 04. Piastre

USA8R

Piastra di sospensione centrale
interasse regolabile 76-152mm
destra



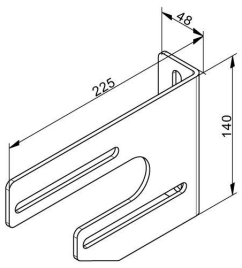

RH

Unità	: unita (1)
Confezione	: 25
Peso/unità	: 0,6 kg
Action	: Replaces USA8-RH
Materiale	: Acciaio zincato
Marcatura	: USA8R FF
Dimensioni (larghezza, altezza, spessore)	: 140x225x4,0 mm
Unità interassiale	: 76-152 mm
Function	: Disponibile nella versione flangiata dx e sx, quindi adatto come piastra regolabile. Disegno nuovo
Uso	: Industriale
Disponibilità	: FFEU
Correlato	: USA8L, USA-B

Piastre d´appoggio, 05. Diversi

300SB *novità!*



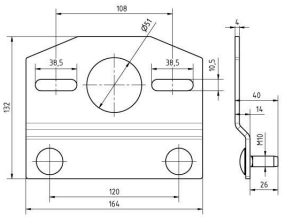

Unità	: unita (1)
Confezione	: 20
Peso/unità	: 0,639 kg
Materiale	: Acciaio zincato
Marcatura	: 300SB FF
Dimensioni (larghezza, altezza, spessore)	: 146x132x40mm, thickness: 4mm
Function	: Staffa di supporto per le molle. Abbinare con USA-A USA-B e piaste laterali 3111F, 3127F e 3152F
Uso	: Industriale
Disponibilità	: FFEU
Correlato	: USA-B

325B *novità!*

Gabbia cuscinetto
per cuscinetti con diametro esterno da 50,8 mm



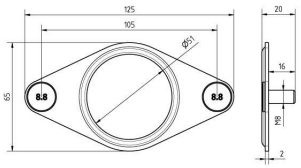

Unità	: unita (1)
Confezione	: 100
Peso/unità	: 0,68 kg
Materiale	: Acciaio zincato
Dimensioni (larghezza, altezza, spessore)	: 20x125x65mm, thickness: 2mm
Diametro interno	: 51 mm
Unità interassiale	: 105 mm
Uso	: Industriale, residenziale
Disponibilità	: FFEU
Correlato	: USA-A, USA-B, USA-MINI

Piastre d´appoggio, 05. Diversi

370AF

Staffa
FTR, FHL: Sistemi inclinati
regolabile



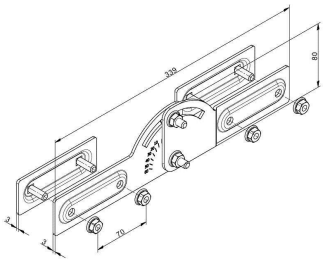

Unità	:	unita (1)
Confezione	:	10
Peso/unità	:	0,86 kg
Marcatura	:	FF 370AF
Dimensioni (larghezza, altezza, spessore)	:	340x80 mm
Unità interassiale	:	70 mm
Application	:	FTR, FHL: Sistemi inclinati
Function	:	Regolabile per ogni tetto ed ogni inclinazione. Si aggancia ai profili orizzonatali di rinforzo 5C e 50SU. Mettendo la staffa fra i due profili orizzontali si crea un collegamento con bulloni e dadi senza la necessità di trapannare ulteriormente. Si fissa con il paro piastra creando un'installazion
Uso	:	Industriale
Disponibilità	:	FFEU
Correlato	:	2V3500, 5C5000

Piastre di base, 01. Regolabile

425HD

Piastra di base
versione nera, regolabile
albero rullo di scorrimento 11mm, 825kg, 2" e 3"



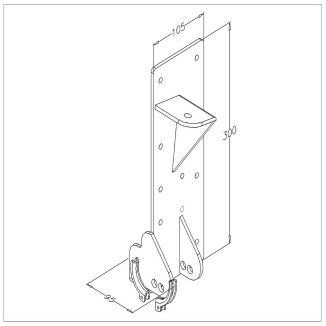

Unità	:	coppia (2)
Confezione	:	2
Peso/unità	:	2,4 kg
Materiale	:	Acciaio zincato
Massimo diametro del cavo	:	6 mm
Massimo peso del manto	:	825 kg
Dimensioni (larghezza, altezza, spessore)	:	Spessore 5 mm
Function	:	Peso max della porta è determinato dalla performance della fune (6mm). Esistoni 2 posizioni del rullo con albero da 11mm per la configurazione a 2" e 3". Nella confezioni i bulloni (1050B) e dadi (1058F) sono compresi
Uso	:	Industriale
Disponibilità	:	FFEU
Correlato	:	440, 13155, 574-60

427S-304

Piastra di base
regolabile, RVS, completo
albero rullo di scorrimento 11mm, porta 320kg



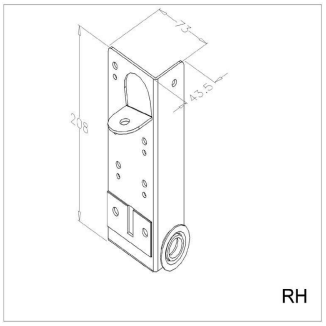

Unità	:	coppia (2)
Confezione	:	10
Peso/unità	:	1,1 kg
Spec (B/ SS)	:	SS
Materiale	:	Acciaio inossidabile, materialee nr. 14301, AISI 301.
Massimo diametro del cavo	:	4 mm
Massimo peso del manto	:	320 kg
Dimensioni (larghezza, altezza, spessore)	:	Spessore 2mm
Function	:	Con guida separata, installata (con rullo). Cavo di sollevamento è conesso alla piatra con bullone per la regolazione. La guida della fune ha un amplio raggio e superficie morbida. Con bulloni (2530RVS), 4 dadi (M8 1068M304), 2 guide e 4 viti. Peso porta max è determinato dalla performance del cav
Uso	:	Industriale
Disponibilità	:	FFEU
Correlato	:	428TAI, 2065, 574RVS

Piastre di base, 01. Regolabile

427SX

Piastra di base
regolabile, zincato
albero rullo di scorrimento 11mm, 275kg



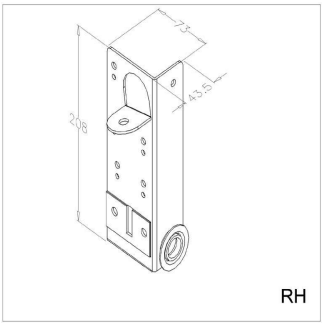

Unità	: coppia (2)
Confezione	: 30
Peso/unità	: 1,5 kg
Materiale	: Acciaio zincato
Massimo diametro del cavo	: 5 mm
Massimo peso del manto	: 275 kg
Dimensioni (larghezza, altezza, spessore	: Spessore 2,5 mm
Function	: Con guida separata, installata (con rullo). Cavo di sollevamento è conesso alla piatra con bullone per la regolazione. La guida della fune ha un amplio raggio e superficie morbida. Con bulloni (1050B), 4 dadi, 2 guide e 4 viti. Peso porta max è determinato dalla performance del cavo (5mm)
Uso	: Industriale, residenziale
Disponibilità	: FFEU
Correlato	: 428TAI, 2065, 6901SCHA

428TAI

Piastra di base
regolabile, alluminio
albero rullo di scorrimento 11mm, 735kg, vite a occhiello chiuso



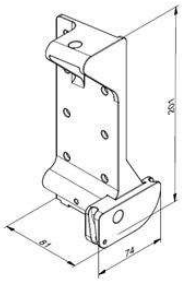

Unità	: coppia (2)
Confezione	: 20
Peso/unità	: 1,2 kg
Action	: NEW VERSION!!
Materiale	: Alluminio
Marcatura	: L/R
Massimo diametro del cavo	: 6 mm
Massimo peso del manto	: 735 kg
Dimensioni (larghezza, altezza, spessore	: Spessore 4 mm
Function	: Le. ns famose piastre di base 428TAI sono state migliorate ancora. Design più bello, dimensioni ridotte, passi invariati, medesima portata, prezzo inferiore, miglior guida del cavo, un foro in più per l'ingrassamento del rullo.
Uso	: Industriale
Disponibilità	: FFEU
Correlato	: 428TAI-S, 2065, 6901SCHA

428TAI-S

Piastra di base
regolabile, alluminio
albero rullo di scorrimento 11mm, 735kg, vite a occhiello aperto



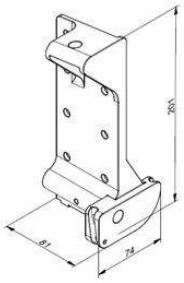

Unità	: coppia (2)
Confezione	: 20
Peso/unità	: 1,2 kg
Action	: NEW VERSION!!
Materiale	: Alluminio
Marcatura	: L/R
Massimo diametro del cavo	: 6 mm
Massimo peso del manto	: 735 kg
Dimensioni (larghezza, altezza, spessore	: Spessore 4 mm
Function	: Le. ns famose piastre di base 428TAI sono state migliorate ancora. Design più bello, dimensioni ridotte, passi invariati, medesima portata, prezzo inferiore, miglior guida del cavo, un foro in più per l'ingrassamento del
Uso	: Industriale
Disponibilità	: FFEU
Correlato	: 428TAI, 2065, 6901SCHA

Piastre di base, 02. Non regolabile

429

Piastra di base
non regolabile
albero rullo di scorrimento11mm, 500kg

Unità	: coppia (2)
Confezione	: 25
Peso/unità	: 1,2 kg
Materiale	: Acciaio zincato
Massimo diametro del cavo	: 5 mm
Massimo peso del manto	: 500 kg
Dimensioni (larghezza, altezza, spessore)	: Spessore 3 mm
Uso	: Industriale
Disponibilità	: FFEU
Correlato	: 429S, 2065, 574RES



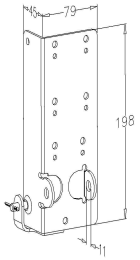

429S

Piastra di base
non-regolabile, supporto rullo di scorrimento
500kg, albero rullo di scorrimento 11mm

Unità	: coppia (2)
Confezione	: 20
Peso/unità	: 1,5 kg
Materiale	: Acciaio zincato
Massimo diametro del cavo	: 5 mm
Dimensioni (larghezza, altezza, spessore)	: Spessore 3 mm
Function	: Simile al articolo 429, ma adesso con guida rullo separata. Permette di (s)montare il rullo inferiore senza dover togliere il fissaggio cavo. Facilita il posizionamento del pannello inferiore nel vano. Compresi; guide (447S), 1042 (pin), viti 4x1055BV. Peso max porta è determinata dalla performance
Uso	: Industriale
Disponibilità	: FFEU
Correlato	: 429, 2065, 574RES



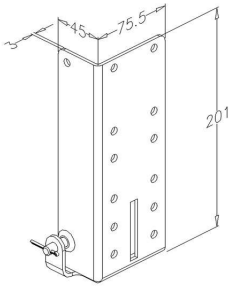

429S-304

Piastra di base
non-regolabile, supporto rullo di scorrimento, RVS
5480kg, albero rullo di scorrimento 11mm

Unità	: coppia (2)
Confezione	: 25
Peso/unità	: 1,5 kg
Spec (B/ SS)	: SS
Materiale	: Acciaio inossidabile, AISI 304.
Massimo diametro del cavo	: 5 mm
Massimo peso del manto	: 480 kg
Dimensioni (larghezza, altezza, spessore)	: Spessore 3 mm
Function	: Simile al articolo 429, ma adesso con guida rullo separata. Permette di (s)montare il rullo inferiore senza dover togliere il fissaggio cavo. Facilita il posizionamento del pannello inferiore nel vano. Compresi; guide (447S), 1042 (pin), viti 4x1055BV. Peso max porta è determinata dalla performance
Uso	: Industriale
Disponibilità	: FFEU
Correlato	: 1053BV-RVS, 2065, 574RVS



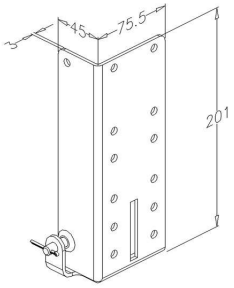

Piastre di base, 02. Non regolabile

437

Piastra di base
esterno, sistema basso
albero rullo di scorrimento 11mm, 400kg



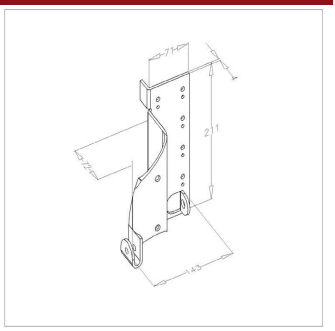

Unità	: coppia (2)
Confezione	: 10
Peso/unità	: 2,4 kg
Materiale	: Acciaio zincato
Massimo diametro del cavo	: 6 mm
Massimo peso del manto	: 400 kg
Dimensioni (larghezza, altezza, spessore)	: Spessore 4mm
Function	: Piastra di base con cavo esterno LHR.Peso porta max è determinato dalla performance del cavo (6mm). Guida 2 "
Uso	: Industriale
Disponibilità	: FFEU
Correlato	: 2065, 574RES

Piastre di base, 03. Diversi

6901SCHA

Interruttore
dispositivo cavo allentato



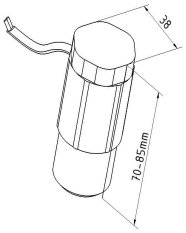

Unità	: unita (1)
Confezione	: 25
Peso/unità	: 0,09 kg
Function	: L'interruttore è utilizzato sulle piastre di base regolabili insieme ad una porta con motoriduttore. Quando la tensione del cavo diminuisce l'interruttore manda un segnale che ferma il motore
CE-safety	: Yes
Uso	: Industriale
Disponibilità	: FFEU
Correlato	: 428TAI, 427SX

Piastre di montaggio, 01. Squadra

3021H

Squadra angolare
porte garage, HD
183x103mm. B=45mm



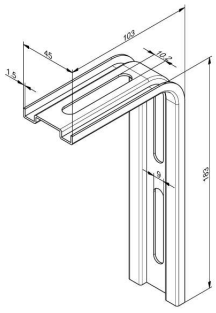

Unità	: unita (1)
Confezione	: 100
Peso/unità	: 0,17 kg
Materiale	: Acciaio zincato
Configuration	: NB! Change: Holes to ceiling 10,2mm for 10mm fixation material.
Marcatura	: 3021H FF
Dimensioni (larghezza, altezza, spessore)	: 45 x 103 x 1,5 mm
Lunghezza	: 183 mm
Application	: Optional rinforzare con 3021S
Function	: Sospensione facile delle guide orizzontali RES. Provvisto di lato rinforzato e fori per facilitare l'installazione. Combinare con 3022(D) (S). Versione HD. più rigido
Uso	: Industriale, residenziale
Disponibilità	: FFEU
Correlato	: 3021HL, 3021S, 3022D

Piastre di montaggio, 01. Squadra

3021HL

Squadra angolare
porte garage, HD
380x103mm. B=45mm



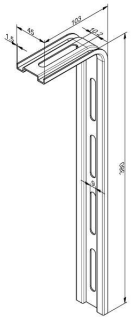

Unità	: unita (1)
Confezione	: 60
Peso/unità	: 0,3 kg
Materiale	: Acciaio zincato
Configuration	: NB! Change: Holes to ceiling 10,2mm for 10mm fixation material.
Marcatura	: 3021HL FF
Dimensioni (larghezza, altezza, spessore)	: 45 x 103 x 1,5 mm
Lunghezza	: 380 mm
Application	: Optional rinforzare con 3021S
Function	: Sospensione facile delle guide orizzontali RES. Provvisto di lato rinforzato e fori per facilitare l'installazione. Combinare con 3022(D) (S). Versione HD. più rigido
Uso	: Industriale, residenziale
Disponibilità	: FFEU
Correlato	: 3021H, 3021S, 3022D

3022S

Piastra binario
porte garage
binario singolo, per 3021(L)



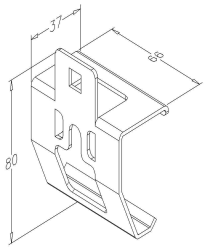

Unità	: unita (1)
Confezione	: 250
Peso/unità	: 0,1 kg
Materiale	: Acciaio zincato
Dimensioni (larghezza, altezza, spessore)	: Spessore 2mm
Function	: Per le guide singole da 2". Facilmente installabile sulle guide. Staffa ad angolo (3021(L)) verrà fissato tra guida e piastra con viti e dado M8
Uso	: Industriale, residenziale
Disponibilità	: FFEU
Correlato	: 3021, 3021L, 2635

Piastre di montaggio, 02. Scassinatore

2605SZL

Piastra di base
per rullo inferiore, RSC, anti ladro
sx



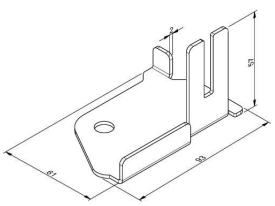

RH

Unità	: unita (1)
Confezione	: 100
Peso/unità	: 0,1 kg
Materiale	: Acciaio
Marcatura	: 2605SZL FF
Dimensioni (larghezza, altezza, spessore)	: bd
Application	: Porte Residenziali, RSC, anti ladro
Function	: Rinforza la costruzione della porta sulla parte inferiore, rendendo la vita dei ladri molto difficile. Insieme alla curvatura chiusa della guida del sistema RSC e 215 curva superiore questo è totalmente integrato e totalmente anti ladro. Viene fornito senza materiale di fissaggio (ordinare a parte)
Uso	: Industriale, residenziale
Disponibilità	: FFEU
Correlato	: 870RS, 1062BF12

Piastre di montaggio, 02. Scassinatore

2605SZR

Piastra di base
per rullo inferiore, RSC, anti ladro
dx



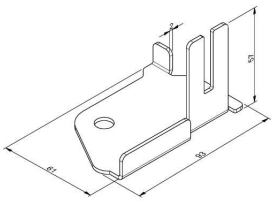

Unità	:	unita (1)
Confezione	:	100
Peso/unità	:	0,1 kg
Materiale	:	Acciaio
Marcatura	:	2605SZR FF
Dimensioni (larghezza, altezza, spessore)	:	bd
Application	:	Porte Residenziali, RSC, anti ladro
Function	:	Rinforza la costruzione della porta sulla parte inferiore, rendendo la vita dei ladri molto difficile. Insieme alla curvatura chiusa della guida del sistema RSC e 215 curva superiore questo è totalmente integrato e totalmente anti ladro. Viene fornito senza materiale di fissaggio (ordinare a parte)
Uso	:	Industriale, residenziale
Disponibilità	:	FFEU
Correlato	:	870RS, 1062BF12

Piastre di montaggio, 03. Piastra triangolare

3010

Piastra triangolare
zincato, 230x230x2,5mm
con fori



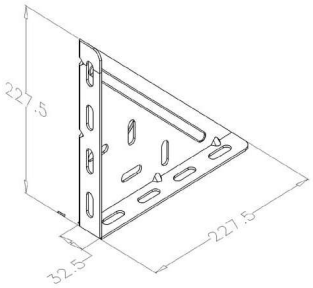

Unità	:	unita (1)
Confezione	:	20
Peso/unità	:	0,69 kg
Materiale	:	Acciaio zincato
Dimensioni (larghezza, altezza, spessore)	:	Spessore 2,5mm
Function	:	Semplice, multi funzionale, piastra triangolare che può essere utilizzata in tantissime applicazioni di sospensione
Uso	:	Industriale
Disponibilità	:	FFEU
Correlato	:	3005L, 355L, 342L

342L

Staffa triangolare
zincato, 375x225x2,5mm, forato
sx



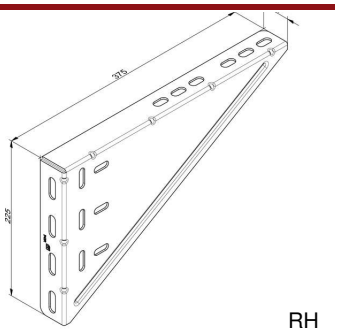

RH

Unità	:	unita (1)
Confezione	:	10
Peso/unità	:	1.25 kg
Marcatura	:	FF
Application	:	FF sistema rampa di carico
Function	:	Per Sistema Rampa di carico. Da abbinare al tubo zincato 80k/60 e staffa 35U40/40U60 per l'installazione kdelle molle sopra la luce
Uso	:	Industriale
Disponibilità	:	FFEU
Correlato	:	80K-5000, 35U40, DS554HL-L

Piastre di montaggio, 03. Piastra triangolare

342R

Staffa triangolare
zincato, 375x225x2,5mm, forato
dx

Unità	: unita (1)
Confezione	: 10
Peso/unità	: 1.25 kg
Marcatura	: FF
Application	: FF dock door system
Function	: Per Sistema Rampa di carico. Da abbinare al tubo zincato 80k/60 e staffa 35U40/40U60 per l'installazione delle molle sopra la luce
Uso	: Industriale
Disponibilità	: FFEU
Correlato	: 80K-5000, 35U40, DS554HL-R



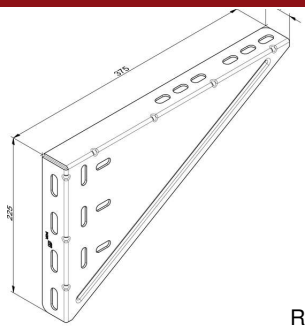

RH

355CONS

Piastra triangolare
pesante, per 100K
con fori

Unità	: unita (1)
Confezione	: 20
Peso/unità	: 4,85 kg
Materiale	: Acciaio zincato
Marcatura	: 355CONS FF
Dimensioni (larghezza, altezza, spessore)	: 550 x 550 x 40 mm
Application	: Portoni industriali con molle sul tubolare
Function	: Fissato al muro con l'angolare verticale. Provvisto di fori per la combinazione con i tubi (100K + 355STRI +1060 +1058F) con le viti. Combinare con assemblaggio con puleggia (IND554L/R) per la costruzione delle molle sul tubolare
Uso	: Industriale
Disponibilità	: FFEU
Correlato	: 1060, 355STRI, 100K-6000



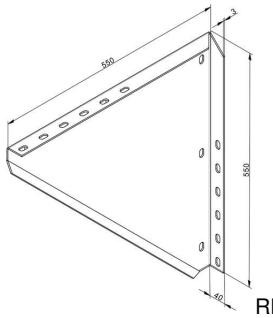

RH

355L

Piastra triangolare
pesante, per 100K, 120K ecc
con fori, sinistro

Unità	: unita (1)
Confezione	: 5
Peso/unità	: 3,37 kg
Action	: Replaces 355CONS
Materiale	: Acciaio zincato
Marcatura	: 355L FF
Dimensioni (larghezza, altezza, spessore)	: 450x350x55 mm
Uso	: Industriale
Disponibilità	: FFEU
Correlato	: 35U120, IND554L, 120K-7000



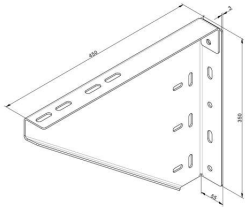

RH

Piastre di montaggio, 03. Piastra triangolare

355R

Piastra triangolare
pesante, per 100K, 120K ecc
con fori, destro

Unità	: unita (1)
Confezione	: 5
Peso/unità	: 3,37 kg
Action	: Replaces 355CONS
Materiale	: Acciaio zincato
Marcatura	: 355R FF
Dimensioni (larghezza, altezza, spessore)	: 450x350x55 mm
Uso	: Industriale
Disponibilità	: FFEU
Correlato	: 35U120, IND554R, 120K-7000



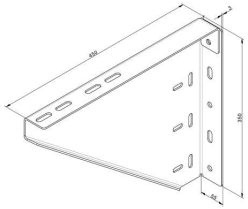

RH

Piastre di montaggio, 04. Piastra laterale

566-3

Piastra terminale
zincato, LHR, cavo all"esterno

Unità	: coppia (2)
Confezione	: 50
Peso/unità	: 4,1 kg
Materiale	: Acciaio zincato
Dimensioni (larghezza, altezza, spessore)	: Spessore 3mm
Uso	: Industriale
Disponibilità	: FFEU
Correlato	: 554-100, 566-3ASS, 670LH



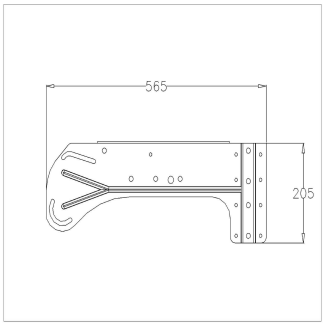

566-3ASS

Piastra terminale
zincato, LHR, cavo all"esterno
incl. pulegge cavo 554-100

Unità	: coppia (2)
Confezione	: 10
Peso/unità	: 4,5 kg
Materiale	: Acciaio zincato
Uso	: Industriale
Disponibilità	: FFEU
Correlato	: 554-100, 437, 440LHR



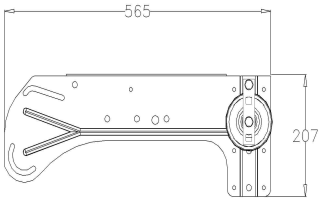

Piastre di montaggio, 05. Diversi

2090

Piastra di montaggio
zincato, 4,0mm
montaggio respingente a molla sul profilo 5C

Unità	: unita (1)
Confezione	: 20
Peso/unità	: 0,56 kg
Materiale	: Acciaio zincato
Dimensioni (larghezza, altezza, spessore)	: Spessore 4mm
Uso	: Industriale
Disponibilità	: FFEU
Correlato	: 718EPS, 719EPS, 5C5000



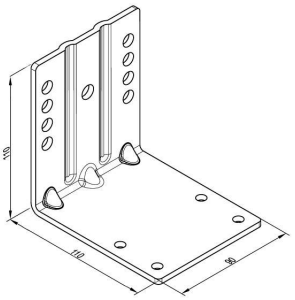

2101

Piastra di montaggio
zincato, 4,0mm
montaggio respingente a molla nei rulli di scorrimento

Unità	: unita (1)
Confezione	: 40
Peso/unità	: 0,53 kg
Materiale	: Acciaio zincato
Function	: Questa piastra viene usata per fissare i respingenti. Abbiamo migliorato e aumentato il passo e i fori con numeri (0 a 7) per facilitare l'installazione
Uso	: Industriale
Disponibilità	: FFEU
Correlato	: 718EPS, 719EPS, 5C5000



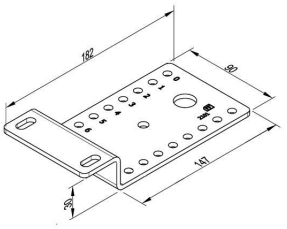

2101N

Piastra di montaggio
zincato, 5,0mm
montaggio respingente a molla nei rulli di scorrimento

Unità	: unita (1)
Confezione	: 20
Peso/unità	: 0,78 kg
Materiale	: Acciaio zincato
Marcatura	: 2101N FF
Dimensioni (larghezza, altezza, spessore)	: 90x51x184 mm, thickness 5mm
Unità interassiale	: 70 mm
Function	: Questa piastra viene usata per fissare i respingenti. Abbiamo migliorato e aumentato il passo e i fori con numeri (0 a 7) per facilitare l'installazione
Uso	: Industriale
Disponibilità	: FFEU
Correlato	: 718EPS, 719EPS, 5C5000



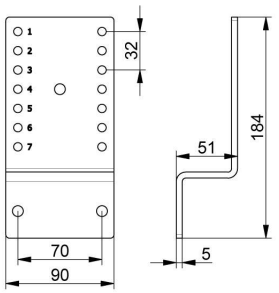

Piastre di montaggio, 05. Diversi

2101S

2602

Squadra angolare
zincato
b = 60mm, flange 50 e 60mm

Unità	: unita (1)
Confezione	: 200
Peso/unità	: 0,1 kg
Materiale	: Acciaio zincato
Dimensioni (larghezza, altezza, spessore)	: 60 x 60 x 52 mm
Function	: Piastra di rinforzo per il fissaggio della guida verticale oppure la giunzione fra guide orizzontali e verticali
Uso	: Industriale, residenziale
Disponibilità	: FFEU
Correlato	: 1068M, 1026N1B, 3021L



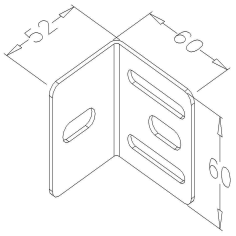

35U300-LH

Staffa di montaggio
staffa a U per piastra triangolare
sinistra

Unità	: unita (1)
Confezione	: 20
Peso/unità	: 0,29 kg
Materiale	: Acciaio zincato
Uso	: Industriale
Disponibilità	: FFEU
Correlato	: 120K-4000, 35U120, 670LH



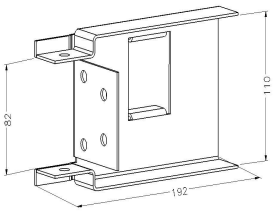

RH

Piastre di montaggio, 05. Diversi

35U300-RH

Staffa di montaggio
staffa a U per piastra triangolare
sinistra

Unità	: unita (1)
Confezione	: 20
Peso/unità	: 0,29 kg
Materiale	: Acciaio zincato
Uso	: Industriale
Disponibilità	: FFEU
Correlato	: 120K-4000, 35U120, 670LH



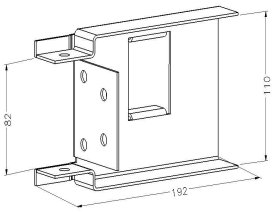

RH

569U220

Profilo a U
zincato, LHR, montaggio binari oriz. a profili 5C

Unità	: unita (1)
Confezione	: 50
Peso/unità	: 0,4 kg
Materiale	: Acciaio zincato
Dimensioni (larghezza, altezza, spessore)	: 220x112 mm, Spessore 2mm
Uso	: Industriale
Disponibilità	: FFEU
Correlato	: 5C5000, 566-3, 670LH



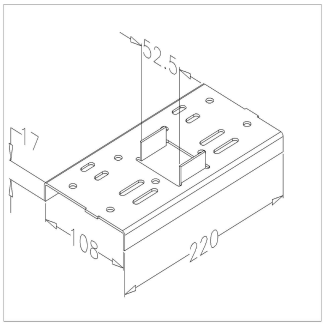

Porticina pedonale, 01. Fermaporta

1034BSN

Piastra di base porta pedonale
fermaporta 1034FL(N)
universale

Unità	: unita (1)
Confezione	: 20
Peso/unità	: 0,11 kg
Action	: Sostituisce 1034BASE e 1034BAS
Materiale	: Alluminio
Marcatura	: 1034BSN FF
Dimensioni (larghezza, altezza, spessore)	: 210 x 58 x 11 mm
Lunghezza	: 210 mm
Application	: SafeStep, 1032END, 1033PS-3050. Universale!
Function	: La superficie ha una specie di scala che si abbina perfettamente al profilo della porticina 1032END (1034KIT). La pre installazione della piastra si fa con viti auto foranti e facilita il fissaggio del chiudiporta codice 1034FL. Altezza disponibile per le testate delle viti = 6mm quindi 1054.
Uso	: Industriale, residenziale
Disponibilità	: FFEU
Correlato	: 1034FLN, 1032END-3000, 1033PS-3050



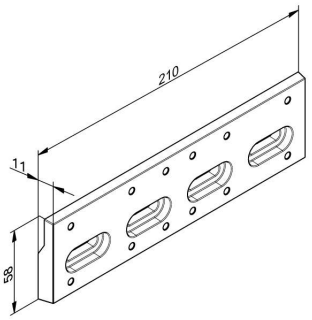

Porticina pedonale, 01. Fermaporta

1034FLN

Fermaporta porta pedonale
per porticina pedonale, completo
porta <45kg

Unità	: unita (1)
Confezione	: 10
Peso/unità	: 2,0 kg
Action	: New version, replacing 1034FL
Materiale	: Alluminio
Marcatura	: 1034FLN FF
Massimo peso del manto	: 45 kg
Dimensioni (larghezza, altezza, spessore)	: 494 x 108 x 39 mm
Function	: Fatto in alluminio, fonrnito con asta. Visto la costruzione piatta è più sicuro e quindi adatto a porte con architrave bassa. Adatto a porticine lunghezza massima 900mm e 45kg
Uso	: Industriale, residenziale
Disponibilità	: FFEU
Correlato	: 1034FS, 1034BSN, 1034FX



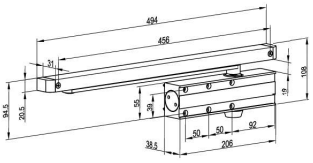

1034FS

Fermaporta
SafeStep porticina pedonale, integrato
porta <45kg

Unità	: unita (1)
Confezione	: 9
Peso/unità	: 1,50 kg
Materiale	: Alluminio
Marcatura	: 1034FS FF
Massimo peso del manto	: 45 kg
Dimensioni (larghezza, altezza, spessore)	: 230 x 56 x 32 mm
Lunghezza	: 312 mm
Unità interassiale	: 219 mm
Application	: Porticina pedonale e porta d'ingresso <900mm, 45kg. SafeStep, SideStep, DoubleStep
Function	: Fatto in alluminio, fonrnito con asta. Construzione "built-in" nasconde il chiudiporta. Bello. Adatto a porticine SafeStep e portine d'ingresso. Lunghezza massima 900mm e 45kg. Forza è regolabile.
Uso	: Industriale, residenziale
Disponibilità	: FFEU
Correlato	: 1034FX, 1034FLN, 1034BSN



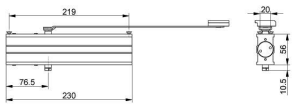

1034FX

Fermaporta
IND porticina pedonale, integrato
porta <45kg

Unità	: unita (1)
Confezione	: 10
Peso/unità	: 2,1 kg
Materiale	: Alluminio
Massimo peso del manto	: 45 kg
Dimensioni (larghezza, altezza, spessore)	: 230x56x32 mm. Slide: 460x19x29 mm
Application	: IND porticina pedonale e porta d'ingresso <900mm, 45kg. (non per SafeStep)
Function	: Fatto in alluminio, fonrnito con asta. Construzione "built-in" nasconde il chiudiporta. Bello. Adatto a porticine industriali e portine d'ingresso. Lunghezza massima 900mm e 45kg. Forza è regolabile.
Uso	: Industriale, residenziale
Disponibilità	: FFEU
Correlato	: 1034S, 1034RN, 1034BSN



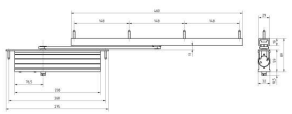

Porticina pedonale, 01. Fermaporta

1034S

Fermaporta porta pedonale
per porticina pedonale, completo
porta <25kg

Unità	: unita (1)
Confezione	: 10
Peso/unità	: 0.15 kg
Massima prestazione	: porta <25kg
Dimensioni (larghezza, altezza, spessore)	: 20 x 47 x 175mm
Uso	: Industriale, residenziale
Disponibilità	: FFEU
Correlato	: 1034FLN, OSE-MPDS, 1034N



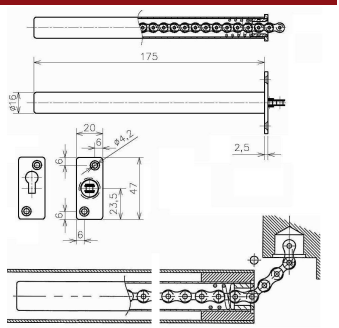

Porticina pedonale, 02. Profili in alluminio IND

1032END-3000

Profilo porta pedonale
alluminio, profilo ad U con labbra, pannello 40mm
L = 3000mm

Unità	: unita (1)
Confezione	: 50
Peso/unità	: 1,95 kg
Materiale	: Aluminio anodizzato
Lunghezza	: 3000 mm
Function	: Utilizzare con guarnizione 1032RUB
Uso	: Industriale
Disponibilità	: FFEU
Correlato	: 1034KIT, 1032END-6000, 1032RUB



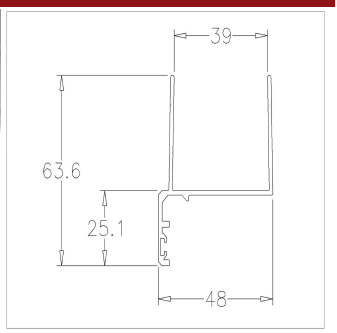

1032END-6000

Profilo porta pedonale
alluminio, profilo ad U con labbra, pannello 40mm
L = 6000mm

Unità	: unita (1)
Confezione	: 50
Peso/unità	: 3,91 kg
Materiale	: Aluminio anodizzato
Lunghezza	: 6000 mm
Function	: Utilizzare con guarnizione 1032RUB
Uso	: Industriale
Disponibilità	: FFEU
Correlato	: 1034KIT, 1032END-3000, 1032RUB



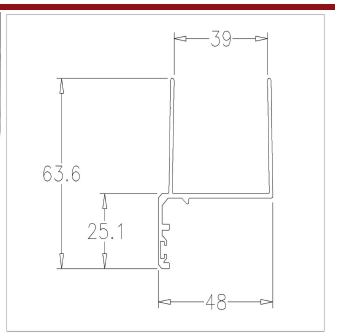

Porticina pedonale, 02. Profili in alluminio IND

1032RUB

Gomma porta pedonale
per 1032END

Unità	: Meters (1)
Confezione	: 100
Peso/unità	: 0,05 kg
Materiale	: Gomma
Uso	: Industriale
Disponibilità	: FFEU
Correlato	: 1034KIT, 1032END-3000, 1034-OSE



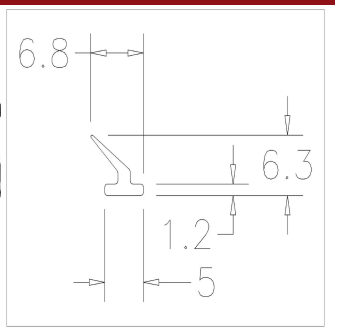

1033U-3000

Profilo porta pedonale
alluminio, profilo ad U, pannello 40mm, h = 40mm
L = 3000mm

Unità	: unita (1)
Confezione	: 25
Peso/unità	: 1,3 kg
Materiale	: Aluminio anodizzato
Dimensioni (larghezza, altezza, spessore)	: 40 mm
Lunghezza	: 3000 mm
Uso	: Industriale
Disponibilità	: FFEU
Correlato	: 1033U-6000, 1034KIT, 1034FLN



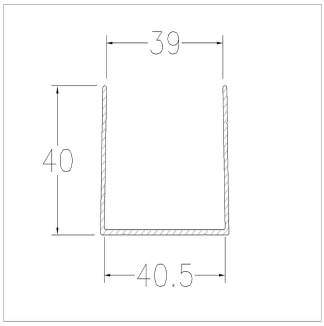

1033U-6000

Profilo porta pedonale
alluminio, profilo ad U, pannello 40mm, h = 40mm
L = 6000mm

Unità	: unita (1)
Confezione	: 50
Peso/unità	: 2,6 kg
Materiale	: Aluminio anodizzato
Dimensioni (larghezza, altezza, spessore)	: 40 mm
Lunghezza	: 6000 mm
Uso	: Industriale
Disponibilità	: FFEU
Correlato	: 1033U-3000, 1034KIT, 1034FLN



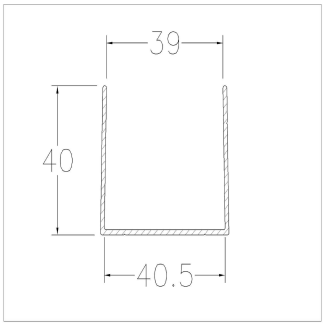

Porticina pedonale, 02. Profili in alluminio IND

1034KIT

Kit porticina pedonale
porticina pedonale 840 x 2140mm, segata su misura
set profili per panello 610mm industriale

Unità	: unita (1)
Confezione	: 1
Peso/unità	: 11,0 kg
Materiale	: Alluminio
Function	: La produzione della porticina è sempre stato un lavoro per specialisti. Non più! Questo kit comprende tutti i pezzi tagliati-su-misura. 1032END, 1034N, 1033U, 1032RUBC, 1034RN e rivetti. Pre assemblato con scatola e manuale
Uso	: Industriale
Disponibilità	: FFEU
Correlato	: 1034FLN, 1034S, 1034PGL

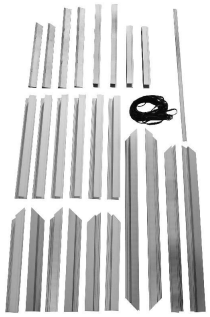

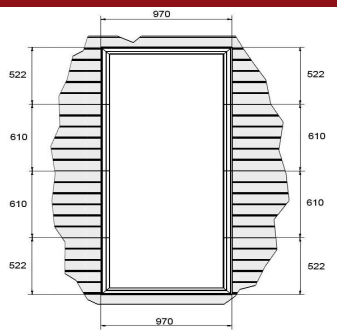

1034N

Cerniera porta pedonale
alluminio, per porticina pedonale
L = 2500mm

Unità	: unita (1)
Confezione	: 25
Peso/unità	: 2,5 kg
Materiale	: Alluminio anodizzato
Dimensioni (larghezza, altezza, spessore)	: W=50mm
Lunghezza	: 2500 mm
Uso	: Industriale, residenziale
Disponibilità	: FFEU
Correlato	: 1034KIT, 1034LOCK, 1034BSN



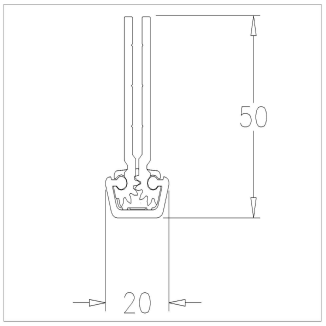

1034RN

Architrave porta pedonale
alluminio, per porticina pedonale
L = 5000mm

Unità	: unita (1)
Confezione	: 50
Peso/unità	: 0,5 kg
Materiale	: Aluminio anodizzato
Lunghezza	: 5000 mm
Uso	: Industriale, residenziale
Disponibilità	: FFEU
Correlato	: 1034KIT, 1034LOCK, 1034BSN



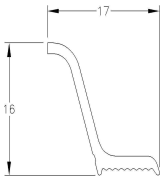

Porticina pedonale, 03. Serratura IND

1034LOCK

Serratura porta pedonale
alluminio, per porticina pedonale



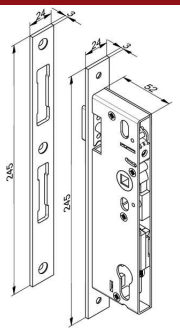

Unità	: set (1)
Confezione	: 10
Peso/unità	: 1,02 kg
Materiale	: Alluminio
Uso	: Industriale, residenziale
Disponibilità	: FFEU
Correlato	: 1034PGL, C60-2525-2, 1034PGR

1034PGL

Maniglia/Piastra esterna
porticina pedonale industriale
sx, 1 high, 1 low grip



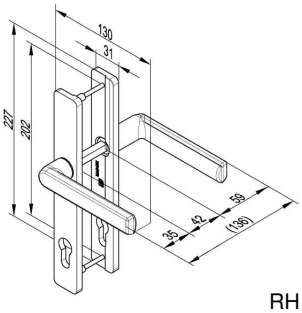

RH

Unità	: set (1)
Confezione	: 10
Peso/unità	: 0,45 kg
Materiale	: Aluminium
Marcatura	: 1034PGL FF
Dimensioni (larghezza, altezza, spessore)	: 130 x 227 x 136 mm
Application	: Con 1034LOCK e C60-2525-2
Uso	: Industriale
Disponibilità	: FFEU
Correlato	: 1034KIT, 1034LOCK, C60-2525-2

1034PGR

Maniglia/Piastra esterna
porticina pedonale industriale
dx, 1 high, 1 low grip



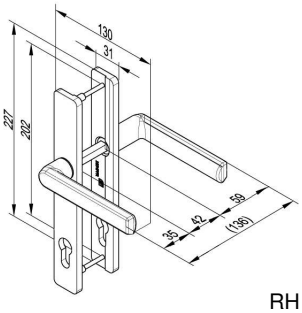

RH

Unità	: set (1)
Confezione	: 10
Peso/unità	: 0,45 kg
Materiale	: Aluminium
Marcatura	: 1034PGR FF
Dimensioni (larghezza, altezza, spessore)	: 130 x 227 x 136 mm
Application	: Con 1034LOCK e C60-2525-2
Uso	: Industriale
Disponibilità	: FFEU
Correlato	: 1034KIT, 1034LOCK, C60-2525-2

Porticina pedonale, 03. Serratura IND

C60-2525-2

Cilindro serratura Euro porta pedonale
alluminio, per serratura porticina pedonale 1034LOCK



Unità	: unita (1)
Confezione	: 5
Peso/unità	: 0,5 kg
Dimensioni (larghezza, altezza, spessore	DIN 18252
Uso	: Industriale, residenziale
Disponibilità	: FFEU
Correlato	: 1034LOCK, 1034CLM, OSE-MPDS

Porticina pedonale, 04. SafeStep/SideStep

1033A1

Staffa di supporto
SafeStep, rinforzo 1033D



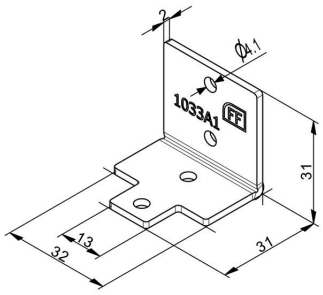

Unità	: unita (1)
Confezione	: 200
Peso/unità	: 0,03 kg
Action	: Replaces 1033A
Marcatura	: 1033A1 FF
Dimensioni (larghezza, altezza, spessore	32x31x31 mm
Unità interassiale	: - mm
Application	: Sistema porticina SafeStep. Serratura a multipunto applicabile
Function	: Sqaudretta per rinforzare gli angoli dei profili 1033LD della porticina. Fa parte di un sistema completo della porticina. Manuale d'installazione disponibile. Fissare con rivetti
Uso	: Industriale, residenziale
Disponibilità	: FFEU
Correlato	: 1041L3050, 1033A2, 1034CLM

1033A2

Staffa di supporto
SafeStep, rinforzo 1033LS



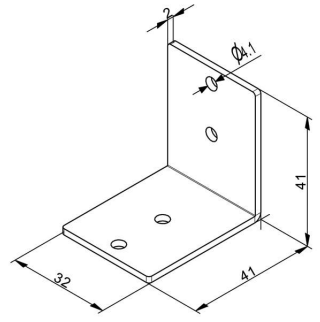

Unità	: unita (1)
Confezione	: 200
Peso/unità	: 0,04 kg
Action	: Replaces 1033A
Marcatura	: 1033A2
Dimensioni (larghezza, altezza, spessore	32x41x41 mm
Application	: Sistema porticina SafeStep. Serratura a multipunto applicabile
Function	: Sqaudretta per rinforzare gli angoli dei profili 1033LD della porticina. Fa parte di un sistema completo della porticina. Manuale d'installazione disponibile. Fissare con rivetti
Uso	: Industriale, residenziale
Disponibilità	: FFEU
Correlato	: 1041L3050, 1033A1, 1034CLM

Porticina pedonale, 04. SafeStep/SideStep

1033B

Distanziale
Nylon, SafeStep
vite di fissaggio compresa



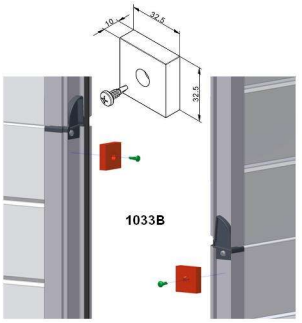

Unità	: unita (1)
Confezione	: 10
Peso/unità	: 0,02 kg
Materiale	: Nylon, nero
Marcatura	: FF 1033B
Dimensioni (larghezza, altezza, spessore)	: 32,5x32,5x10 mm
Application	: Porticina Safestep, 2 componenti per pannello consigliati
Function	: Distanziale per situazioni in cui la porticina è integrata in portoni più larghi (>3m). Mantiene la distanza fra i profili in alu durante l'apertura e chiusura della porta, 2 componenti per pannello. Vedere manuale per ulteriore istruzioni
Uso	: Industriale, residenziale
Disponibilità	: FFEU
Correlato	: 1041LTB3050, 1033AL3000, 1034CLM

1033LBN3000

Profilo porta pedonale
SafeStep, SideStep, DoubleStep
L=3000mm

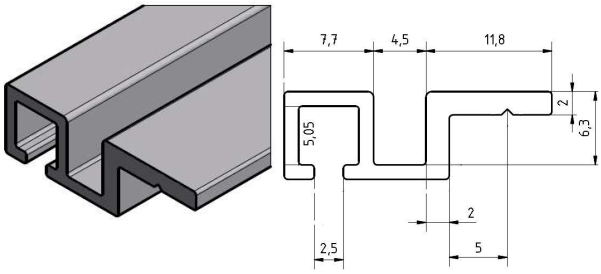

Unità	: unita (1)
Confezione	: 50
Peso/unità	: 0,6 kg
Materiale	: Aluminium 6063 T6, anodizzato
Marcatura	: FF
Lunghezza	: 3000 mm
Application	: SafeStep pass door, SideStep, DoubleStep
Function	: Profilo in alluminio per l'inserimento della guarnizione speciale 1033LBR fra telaio inferiore, profilo di tenuta 1033LS e soglia ribassata 1041L. Fa parte di un sistema completo porticina per pannelli antipizzicamento.
Uso	: Industriale, residenziale
Disponibilità	: FFEU
Correlato	: 1041L3050, 1033LBR, 1034CLM

1033LBR



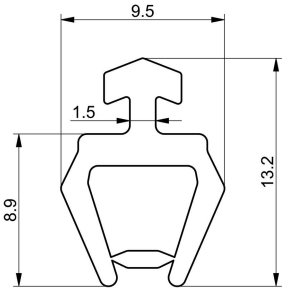

Unità	: Meters (1)
Confezione	: 125
Peso/unità	: 0,05 kg
Materiale	: EPDM
Marcatura	: FF
Dimensioni (larghezza, altezza, spessore)	: 13,2 x 9,5
Lunghezza	: 1000 mm
Application	: SafeStep pass door
Function	: La guarnzione in gomma per il profilo ALU 1033LB sulla parte inferiore della porticina. La guarnizione chiuderà lo spazio fra la soglia ribassata 1041L e la parte sotto della porticina. Fa parte di un sistema completo porticina per pannelli antizipizzicamento
Uso	: Industriale, residenziale
Disponibilità	: FFEU
Correlato	: 1041L3050, 1033LBN3000

Porticina pedonale, 04. SafeStep/SideStep

1033LD3100

Profilo porta pedonale
U, aluminio, panelli 40mm
SafeStep, L=3100mm



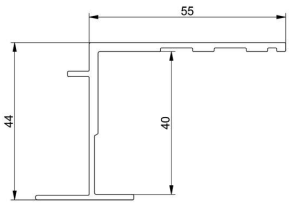

Unità	: unita (1)
Confezione	: 25
Peso/unità	: 2,1 kg
Materiale	: Aluminium 6063 T6, anodizzato
Massima prestazione	: Panelli 40mm
Dimensioni (larghezza, altezza, spessore)	: 70 x 44 mm
Lunghezza	: 3.100 mm
Application	: FlexiForce SafeStep, SideStep, DoubleStep
Function	: Profilo in alluminio per porticina SafeStep. Fa parte di un sistema completo porticina FlexiForce per pannelli antipizzicamento. Manuale completo disponibile
Uso	: Industriale, residenziale
Disponibilità	: FFEU
Correlato	: 1041LTB3050, 1033B, 1033A1

1033LRS



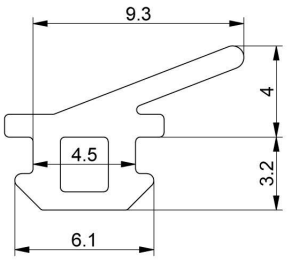

Unità	: Meters (1)
Confezione	: 250
Peso/unità	: 0,03 kg
Materiale	: EPDM
Marcatura	: 1033LRS FF
Application	: For SafeStep pass door system
Function	: Guarnizione per il profilo 1033LS, chiudendo lo spazio fra il profilo e telaio sulla parte verticale. La parte inferiore ha una guarnzione diversaFa parte di un sistema completo porticina FlexiForce per pannelli antipizzicamento. Manuale completo disponibile
Uso	: Industriale, residenziale
Disponibilità	: FFEU
Correlato	: 1041L3050, 1034HS

1033LS3100

Profilo porta pedonale

SafeStep, L=3100mm

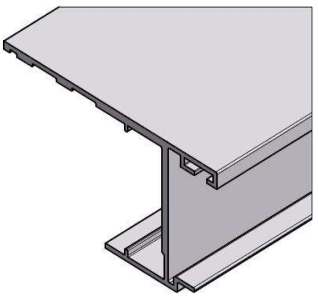

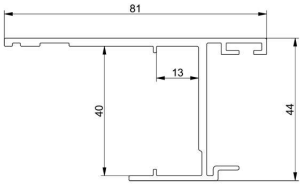

Unità	: unita (1)
Confezione	: 25
Peso/unità	: 2,7 kg
Materiale	: Aluminium 6063 T6, anodizzato
Massima prestazione	: Panelli 40mm
Dimensioni (larghezza, altezza, spessore)	: 81x44 mm
Lunghezza	: 3.100 mm
Application	: FlexiForce SafeStep pass door
Function	: Profilo in alluminio di tenuta per porticina SafeStep.Fa parte di un sistema completo porticina FlexiForce per pannelli antipizzicamento. Manuale completo disponibile
Uso	: Industriale, residenziale
Disponibilità	: FFEU
Correlato	: 1033A1

Porticina pedonale, 04. SafeStep/SideStep

1033PLS-3000

Profilo porta pedonale
top, alu, paneli 40mm
SafeStep, L=3.000mm



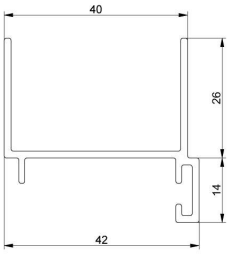

Unità	: unita (1)
Confezione	: 50
Peso/unità	: 3 kg
Materiale	: Aluminium 6063 T6, anodizzato
Marcatura	: 1033PLS-3000 FF
Massimo peso del manto	: Door max H: 2500mm, max W=3000mm kg
Massima prestazione	: Panelli 40mm
Dimensioni (larghezza, altezza, spessore)	: 42 x 40 mm
Lunghezza	: 3.000 mm
Application	: FlexiForce SafeStep porticina
Function	: Profilo in alluminio di tenuta per porticina SafeStep.Fa parte di un sistema completo porticina FlexiForce per pannelli antipizzicamento. Manuale completo disponibile.
Uso	: Industriale, residenziale
Disponibilità	: FFEU
Correlato	: 1033PS-3050, 60K40-3000, 1041LTB3050

1033PS-3050

Profilo porta pedonale
top, alu, paneli 40mm
SafeStep, L=3.050mm



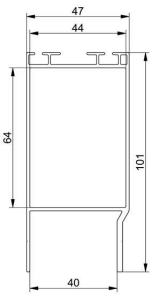

Unità	: unita (1)
Confezione	: 40
Peso/unità	: 4 kg
Materiale	: Aluminium 6063 T6, anodizzato
Marcatura	: 1033PS-3050 FF
Massimo peso del manto	: Doors < W=3000mm
Massima prestazione	: Panelli 40mm
Dimensioni (larghezza, altezza, spessore)	: 47 x 101 mm
Lunghezza	: 3050 mm
Application	: FlexiForce SafeStep porticina
Function	: Profilo in alluminio di tenuta per porticina SafeStep.Fa parte di un sistema completo porticina FlexiForce per pannelli antipizzicamento. Manuale completo disponibile.
Uso	: Industriale, residenziale
Disponibilità	: FFEU
Correlato	: 1033PLS-3000, 60K40-3000, 1041LTB3050

1034HI

Cerniera
interna
per SafeStep, SideStep



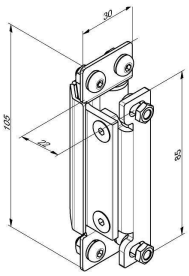

Unità	: unita (1)
Confezione	: 25
Peso/unità	: 0,19 kg
Marcatura	: FF 1034HI
Dimensioni (larghezza, altezza, spessore)	: 105 x 30 mm
Application	: SafeStep, SideStep, DoubleStep
Function	: Cerniera interna che si abbina perfettamente al profilo 1033LS (F). Completamente pre assemblato con dadi e bulloni compresi. Leggete il manuale del sistema per ulteriori informazioni
Uso	: Industriale, residenziale
Disponibilità	: FFEU
Correlato	: 1041L3050, 1033A1

Porticina pedonale, 04. SafeStep/SideStep

1034HS

Cerniera
interna, regolabile
per SafeStep, SideStep



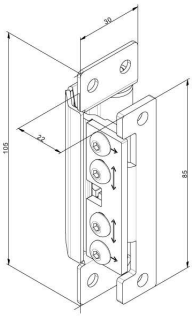

Unità	: unita (1)
Confezione	: 50
Peso/unità	: 0,19 kg
Materiale	: Acciaio zincato
Configuration	: range 2,5mm regolabile
Marcatura	: 1034HS FF
Massima prestazione	: 200.000 cycles
Dimensioni (larghezza, altezza, spessore)	: 105 x 30 x 37,5 mm
Application	: SafeStep, SideStep, DoubleStep
Function	: Cerniera interna, regolabile, che si abbina perfettamente al profilo 1033LS (F). Completamente pre assemblato con dadi e bulloni compresi. Leggete il manuale del sistema per ulteriori informazioni
Uso	: Industriale, residenziale
Disponibilità	: FFEU
Correlato	: 1034HI, 1041LTB3050

1034KCAPS

SafeStep
Kingspan/Epco panels



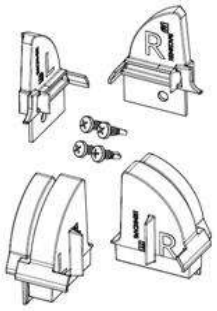

Unità	: set (4)
Confezione	: 100
Peso/unità	: 0,05 kg
Materiale	: PC-ABS RAL 9005
Marcatura	: 1034KCAPS FF + L/R
Application	: FlexiForce SafeStep Pass Door
Function	: Set di 4 pezzi di coperchi in plastica per l'installazione sul profilo 1033LS e 1033LD disegnati e prodotti per i specific brand di pannelli. Un set è per una linea di cerniere della porticina
Uso	: Industriale, residenziale
Disponibilità	: FFEU
Correlato	: 1041L3050, 1034MCAPS

1034MCAPS

SafeStep
Metecno, Italpannell panels



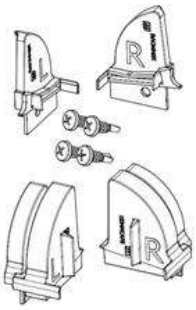

Unità	: set (4)
Confezione	: 100
Peso/unità	: 0,05 kg
Materiale	: PC-ABS RAL 9005
Marcatura	: 1034MCAPS FF + L/R
Application	: FlexiForce SafeStep Pass Door
Uso	: Industriale, residenziale
Disponibilità	: FFEU
Correlato	: 1041L3050, 1034KCAPS, 1034CLM

Porticina pedonale, 04. SafeStep/SideStep

1034TCAPS



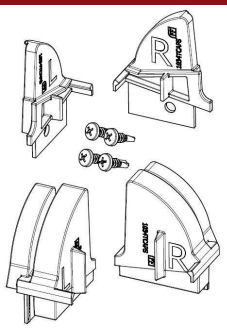

SafeStep
ThyssenKrupp panels

Unità	: set (4)
Confezione	: 100
Peso/unità	: 0,05 kg
Materiale	: PC-ABS RAL 9005
Marcatura	: 1034TCAPS FF + L/R
Application	: FlexiForce SafeStep Pass Door
Uso	: Industriale, residenziale
Disponibilità	: FFEU
Correlato	: 1041L3050, 1034TCAPS, OSE-MPDS

1035L

Guarnizione inferiore
SafeStep soglia bassa RES, EPDM, nera



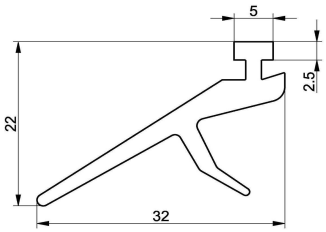

Unità	: Meters (1)
Confezione	: 35
Peso/unità	: 0,14 kg
Application	: per profilo soglia bassa 1041L e profilo di prolungamento 1041LE1000
Function	: 2 linee di guarnizioni devono essere inseriti nel profilo. Parte di una costruzione completa della FF per la produzione di un sistema per la porticina nei pannelli antipizzicamento. Manuale disponibile
Uso	: Industriale, residenziale
Disponibilità	: FFEU
Correlato	: 1041LTB3050, 1041LTB5050, 1034FLN

1041L-01

Piastra di collegamento
collegare 1041L con 1041LE
Porticina RES



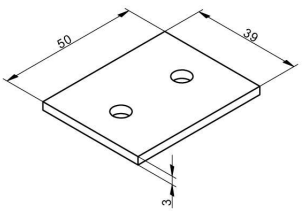

Unità	: unita (1)
Confezione	: 100
Peso/unità	: 0,05 kg
Dimensioni (larghezza, altezza, spessore)	: 50x39x3 mm
Application	: Porticina RES con soglia bassa
Function	: Piastra di collegamento per collegare la prolunga in alluminio 1041LE1000 al profilo soglia bassa 1041L3000 con viti autofilettanti. Fa parte di una costruzione della FlexiForce per la produzione di un sistema porticina per pannelli antipizzicamento
Uso	: Industriale, residenziale
Disponibilità	: FFEU
Correlato	: 1041L5050, 1035L, 1041LE1000

Porticina pedonale, 04. SafeStep/SideStep

1041L3000M

Profilo soglia bassa
alu, SafeStep, pre-fresata, con copertura
L=3000mm



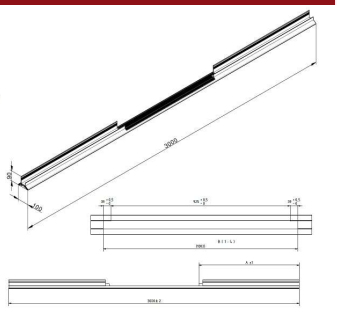

Unità	:	unita (1)
Confezione	:	20
Peso/unità	:	6,1 kg
Materiale	:	alu, anodizzato
Configuration	:	Su richiesta: modelli con porta pedonale installata sul lato destro o sinistro della porta.
Dimensioni (larghezza, altezza, spessore)	:	90 x 100 mm
Lunghezza	:	3000 mm
Application	:	Porte residenziali con profilo porticina a soglia bassa, porticina situata al centro della porta da garage
Function	:	Vi dà la possibilità di attrezzare le vs. porte RES con un profilo a soglia bassa. Con un'apertura della porta prefresata con etichetta di copertura applicata, per porte pedonali di 890 mm di larghezza. Pronte all'uso!
Uso	:	Industriale, residenziale
Disponibilità	:	FFEU
Correlato	:	1041L3050, 1035L, 1041LE1000

1041L3050

Profilo soglia bassa
bassa, alu, porticina SafeStep
L=3050mm

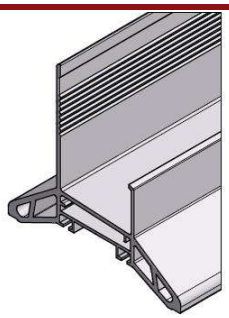

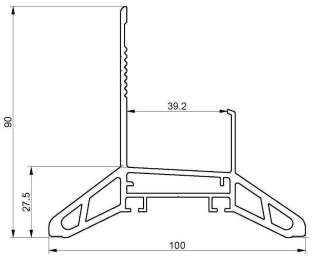

Unità	:	unita (1)
Confezione	:	20
Peso/unità	:	6,58 kg
Materiale	:	alu, anodizzato
Dimensioni (larghezza, altezza, spessore)	:	90 x 100 mm
Lunghezza	:	3050 mm
Application	:	Porte residenziali con profilo porticina a soglia bassa
Function	:	Vi dà la possibilità di attrezzare le vs. porte RES con un profilo a soglia bassa. Deve essere fresato a misura nella posizione esatta della porticina
Uso	:	Industriale, residenziale
Disponibilità	:	FFEU
Correlato	:	1041U3050, 1035L, 1041LTB3050

1041L5050

Profilo soglia bassa
bassa, alu, porticina SafeStep
L=5050mm

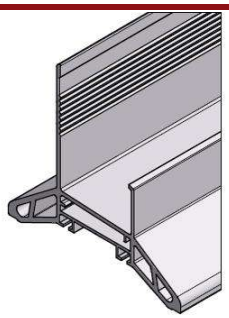

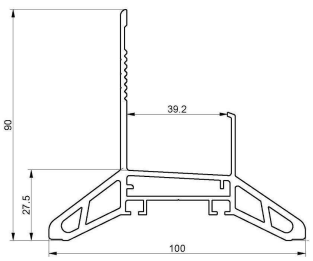

Unità	:	unita (1)
Confezione	:	20
Peso/unità	:	11 kg
Action	:	alu, anodizzato
Dimensioni (larghezza, altezza, spessore)	:	90 x 100 mm
Lunghezza	:	5050 mm
Application	:	Porte residenziali con profilo porticina a soglia bassa
Function	:	Vi dà la possibilità di attrezzare le vs. porte RES con un profilo a soglia bassa. Deve essere fresato a misura nella posizione esatta della porticina
Uso	:	Industriale, residenziale
Disponibilità	:	FFEU
Correlato	:	1041U3050, 1035L, 1041LTB5050

Porticina pedonale, 04. SafeStep/SideStep

1041LE1000

profilo estremo soglia bassa
alu, per profilo soglia bassa SafeStep
L=1000mm

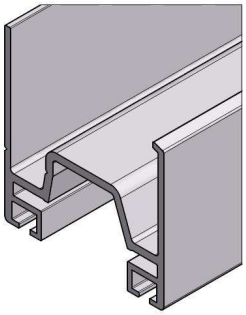

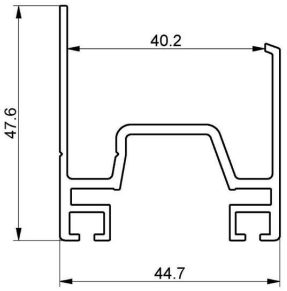

Unità	: unita (1)
Confezione	: 25
Peso/unità	: 0,83 kg
Action	: alu, anodizzato
Dimensioni (larghezza, altezza, spessore)	: 44,7 x 47,6 mm
Lunghezza	: 1000 mm
Application	: Prolunga in alluminio per profilo a soglia bassa (codice 1041L)
Function	: Evita di fresare i lati del profilo a soglia bassa alla posizione delle piastre inferiori. Si applica con la staffa 1041L-01 e viti autofilettanti
Uso	: Industriale, residenziale
Disponibilità	: FFEU
Correlato	: 1041L3050, 1041L-01, 1035L

1041LT

nastro adesivo
per profilo soglia bassa
nello spazio per la porticina

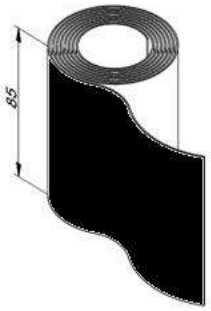

Unità	: unita (1)
Confezione	: 1
Peso/unità	: 0,4 kg
Dimensioni (larghezza, altezza, spessore)	: 85 mm
Lunghezza	: 25.000 mm
Application	: Porticiina RES con profilo soglia bassa
Function	: nastro adesivo per coprire le macchie di fresatura sul profilo soglia bassa 1041L3000 per la porticina. Fa parte di una costruzione completa della FlexiForce per la produzione di una porticiana pannelli antipizzicamento. Manuale disponibile
Uso	: Industriale, residenziale
Disponibilità	: FFEU
Correlato	: 1041L3050, OSE-MPDS, 1035L

1041LTB3050

Profilo soglia bassa
I=bassa, alu, SafeStep
L=3050mm



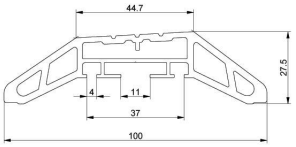

Unità	: unita (1)
Confezione	: 48
Peso/unità	: 5,5 kg
Materiale	: alu, anodizzato
Dimensioni (larghezza, altezza, spessore)	: 100 x 27,5 mm
Lunghezza	: 3050 mm
Application	: Porte residenziali con profilo porticina a soglia bassa
Uso	: Industriale, residenziale
Disponibilità	: FFEU
Correlato	: 1041U3050, 1041LTB5050

Porticina pedonale, 04. SafeStep/SideStep

1041LTB5050

Profilo soglia bassa
I=bassa, alu, SafeStep
L=5050mm

Unità	: unita (1)
Confezione	: 48
Peso/unità	: 9,1 kg
Materiale	: alu, anodizzato
Dimensioni (larghezza, altezza, spessore)	: 100 x 27,5 mm
Lunghezza	: 5050 mm
Application	: Porte residenziali con profilo porticina a soglia bassa
Uso	: Industriale, residenziale
Disponibilità	: FFEU
Correlato	: 1041U3050, 1041LTB3050



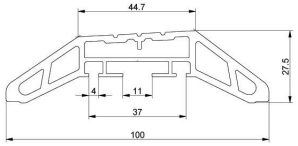

1041U3050

Profilo soglia bassa
2= profilo U, 40mm, alu, SafeStep
L=3050mm

Unità	: unita (1)
Confezione	: 48
Peso/unità	: 2,2 kg
Materiale	: alu, anodizzato
Massima prestazione	: Panel 40mm
Dimensioni (larghezza, altezza, spessore)	: 44 x 65 mm
Lunghezza	: 3050 mm
Application	: Porte residenziali con profilo porticina a soglia bassa
Uso	: Industriale, residenziale
Disponibilità	: FFEU
Correlato	: 1041LTB3050, 1041LTB5050



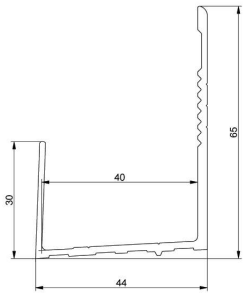

450HLS

Cerniera centrale
porticina SafeStep
sul 1033D

Unità	: unita (1)
Confezione	: 250
Peso/unità	: 0,07 kg
Marcatura	: 450HLS FF
Dimensioni (larghezza, altezza, spessore)	: 73 x 45 x 2 mm
Unità interassiale	: 30 mm
Application	: Porticina SafeStep
Function	: Cerniera intermedia per il montaggio su profili di alluminio involucro (codice 1033LD) e salvadita adatta per pannelli diversi, come Metecno, Kingspan, Tescedo, Italpannell. La cerniera ha meno di media su cerniere, che è necessaria per aumentare la qualità della costruzione
Uso	: Industriale, residenziale
Disponibilità	: FFEU
Correlato	: 1041L3050, 1034HI, 1033A1



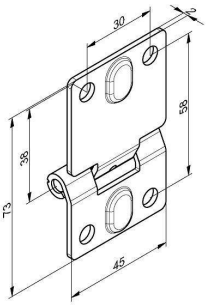

Porticina pedonale, 04. SafeStep/SideStep

450HLSI

Cerniera centrale
porticina SafeStep IND
sul 1033LD/LS



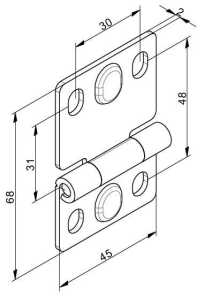

Unità	: unita (1)
Confezione	: 150
Peso/unità	: 0,06 kg
Marcatura	: 450HLSI FF
Dimensioni (larghezza, altezza, spessore)	: 68 x 45 x 2 mm
Unità interassiale	: 30 mm
Application	: Porticina SafeStep IND
Function	: Cerniera intermedia per il montaggio su profili di alluminio involucro (1033LD/LS) e salvadita adatta per pannelli IND. La cerniera ha meno di media su cerniere, che è necessaria per aumentare la qualità della costruzione SafeStep.
Uso	: Industriale
Disponibilità	: FFEU
Correlato	: 1041L3050, 1034HI, 1033A1

450HSKE

Cerniera centrale
porticina SafeStep
Epco/Kingspan panelli



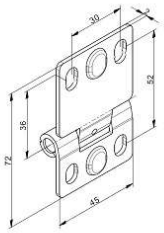

Unità	: unita (1)
Confezione	: 100
Peso/unità	: 0,07 kg
Marcatura	: 450HSKE FF
Dimensioni (larghezza, altezza, spessore)	: 73 x 45 x 2 mm
Unità interassiale	: 30 mm
Application	: Porticina SafeStep Kingspan/Epco
Function	: Cerniera intermedia per il montaggio su profili di alluminio involucro (codice 1033LD) e salvadita adatta per pannelli Kingspan e Epco. La cerniera ha meno di media su cerniere, che è necessaria per aumentare la qualità della costruzione
Uso	: Industriale, residenziale
Disponibilità	: FFEU
Correlato	: 1041L3050, 1034HI, 1034KCAPS

80PS3000

Profilo di rinforzo
SafeStep, 2mm, RAL9016
L=3000mm



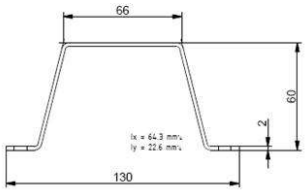

Unità	: unita (1)
Confezione	: 10
Peso/unità	: 10,3 kg
Materiale	: Acciaio zincato, RAL9016
Marcatura	: FF
Dimensioni (larghezza, altezza, spessore)	: 130 x 60 x 2 mm
Lunghezza	: 3000 mm
Diametro interno	: 7mm, 500mm
Application	: Per porticina SafeStep
Function	: Da montare come omega di rinforzo sulla parte superiore della porta. Rende la costruzione più solida. Provvisto con fori tondi da 7mm ogni 500mm per il fissaggio a manto. Fa parte del sistema completo SafeStep. Manuale completo disponibile
Uso	: Industriale, residenziale
Disponibilità	: FFEU
Correlato	: 80PS5000, 1041L3000M, 1034HI

Porticina pedonale, 04. SafeStep/SideStep

80PS5000

Profilo di rinforzo
SafeStep, 2mm, RAL9016
L=5000mm



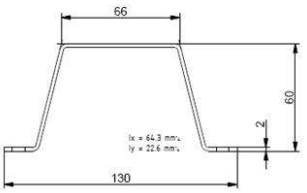

Unità	: unita (1)
Confezione	: 10
Peso/unità	: 17,1 kg
Materiale	: Acciaio zincato, RAL9016
Marcatura	: FF
Dimensioni (larghezza, altezza, spessore)	: 130 x 60 x 2 mm
Lunghezza	: 5000 mm
Diametro interno	: 7mm, 500mm
Application	: Per porticina SafeStep
Function	: Da montare come omega di rinforzo sulla parte superiore della porta. Rende la costruzione più solida. Provvisto con fori tondi da 7mm ogni 500mm per il fissaggio a manto. Fa parte del sistema completo SafeStep. Manuale completo disponibile
Uso	: Industriale, residenziale
Disponibilità	: FFEU
Correlato	: 80PS3000, 1041L3000M, 1034HI

Porticina pedonale, 05. SideStep/DoubleStep

1033AL3000

Angolare
40x40mm, alu
SideStep, L=3000mm

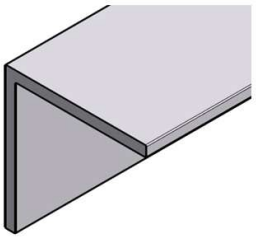

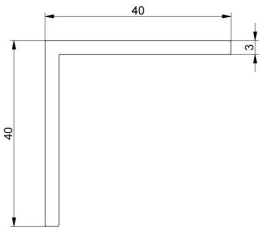

Unità	: unita (1)
Confezione	: 50
Peso/unità	: 1,8 kg
Materiale	: Aluminium 6063 T6, anodizzato
Dimensioni (larghezza, altezza, spessore)	: 40x40x3 mm
Lunghezza	: 3000 mm
Application	: SideStep, DoubleStep
Function	: Questo profilo angolare permette di tagliare pezzi da usare come staffe di collegamento negli angoli del profilo ad incastro 1033K2500. Fissaggio con rivetti. Manuale di installazione disponibile.
Uso	: Industriale, residenziale
Disponibilità	: FFEU
Correlato	: 1033K2500, 1033KF2500

1033K2500

Profilo porta
SafeStep, U, stipite
L=2500mm

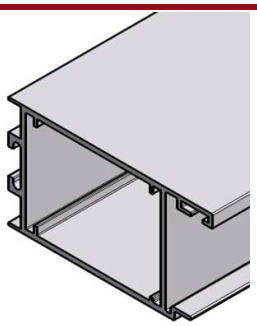

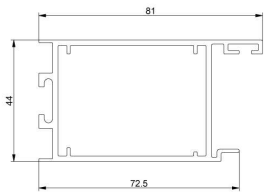

Unità	: unita (1)
Confezione	: 50
Peso/unità	: 3,5 kg
Materiale	: Aluminium 6063 T6, anodizzato
Marcatura	: 1033K2500
Massima prestazione	: Panelli 40mm
Dimensioni (larghezza, altezza, spessore)	: 81 x 44 x 72,5 mm
Lunghezza	: 2500 mm
Application	: Per porte a ingresso laterale SideStep e una porta a doppio battente DoubleStep.
Function	: Profilo in alluminio ad incastro. La tenuta tra la porta e la parete/veletta. Utilizzare nastro "compress". Vedere manuale online
Uso	: Industriale, residenziale
Disponibilità	: FFEU
Correlato	: 1034HI, 1033AL3000

Porticina pedonale, 05. SideStep/DoubleStep

1033KF2500

Profilo porta
SafeStep, U, stipite
Prefresate

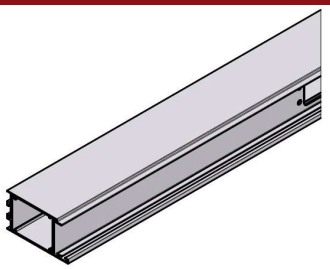

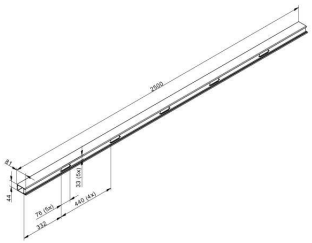

Unità	: unita (1)
Confezione	: 50
Peso/unità	: 3,5 kg
Materiale	: Aluminium 6063 T6, anodizzato
Marcatura	: 1033KF2500
Massima prestazione	: Panelli 40mm
Dimensioni (larghezza, altezza, spessore)	: 31 x 44 x 72,5 mm
Lunghezza	: 2500 mm
Application	: Per porte a ingresso laterale SideStep e una porta a doppio battente DoubleStep.
Function	: Profilo in alluminio ad incastro. Pre-fresato per l'integrazione delle cerniere 1034HI/1034HS è quindi pronto per l'installazione delle stesse. Facilita la produzione ed installazione. Vedere manuale online
Uso	: Industriale, residenziale
Disponibilità	: FFEU
Correlato	: 1034HI, 1033AL3000

1033LC2500

Profilo porta pedonale

DoubleStep, L=2500mm

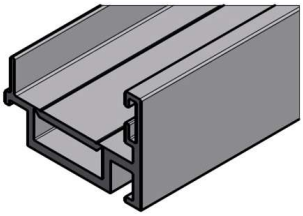

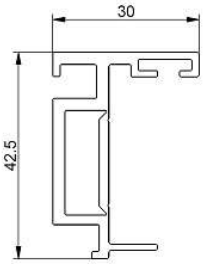

Unità	: unita (1)
Confezione	: 50
Peso/unità	: 1,7 kg
Materiale	: Aluminium 6063 T6, anodizzato
Dimensioni (larghezza, altezza, spessore)	: 30 x 42.5 mm
Lunghezza	: 2500 mm
Application	: FlexiForce DoubleStep
Function	: Profilo in alluminio per il sistema Double Step. Si installa sull'anta della serratura. Montare con chiavistello 628D. Manuale completo disponibile
Uso	: Industriale, residenziale
Disponibilità	: FFEU
Correlato	: 628D, 1034PGL, 1041TB3000

1033LDF2500

Profilo porta pedonale
U, alu, 40mm, preforato
SideStep, L=2500mm

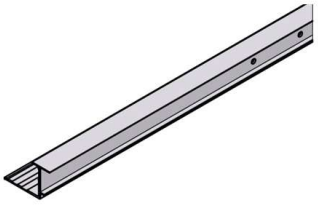

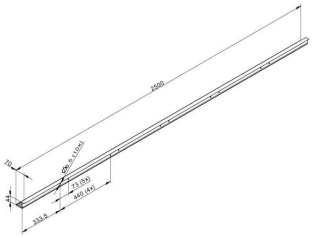

Unità	: unita (1)
Confezione	: 50
Peso/unità	: 1,7 kg
Materiale	: Aluminium 6063 T6, anodizzato
Massima prestazione	: Panelli 40mm
Dimensioni (larghezza, altezza, spessore)	: 70 x 44 x 2 mm
Lunghezza	: 2500 mm
Application	: Per porte a ingresso laterale SideStep e una porta a doppio battente DoubleStep.
Function	: Profilo in alluminio per il sistema SideStep. Il profilo è pre-forato con i bucchi per il montaggio della cerniera interna 1034HI. Applicare al manto. Vedere manuale online
Uso	: Industriale, residenziale
Disponibilità	: FFEU
Correlato	: 1034HI, 1033LBN3000, 1033A1

Porticina pedonale, 05. SideStep/DoubleStep

1033LDU-2500

Profilo porta SideStep
U, alu, 40mm, verso l'interno/esterno
L=2500mm

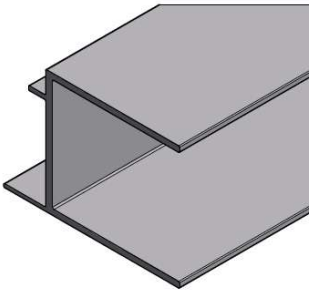

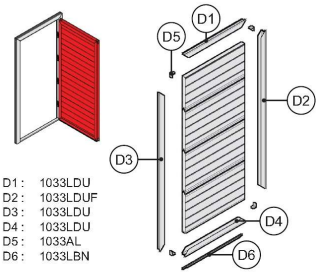

Unità	: unita (1)
Confezione	: 50
Peso/unità	: 2,3 kg
Materiale	: Aluminium 6063 T6, anodizzato
Marcatura	: 1033LDU FF
Massima prestazione	: Panelli 40mm
Dimensioni (larghezza, altezza, spessore)	: 44 x 63 mm
Lunghezza	: 2.500 mm
Application	: Per una porta con ingresso laterale, SideStep. La porta si apre verso l'interno e l'esterno (novità!)
Function	: Profilo in alluminio. Fa parte di un sistema completo FlexiForce per pannelli antipizzicamento. Manuale completo disponibile
Uso	: Industriale, residenziale
Disponibilità	: FFEU
Correlato	: 1033LDUF-2500, 1033B, 1033AL3000

1033LDUF-2500

Profilo porta SideStep
U, alu, 40mm, preforato,verso l'interno/esterno
L=2500mm

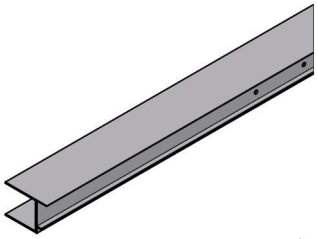

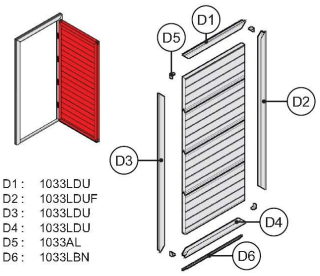

Unità	: unita (1)
Confezione	: 50
Peso/unità	: 2,3 kg
Materiale	: Aluminium 6063 T6, anodizzato
Marcatura	: 1033LDUF FF
Massima prestazione	: Panelli 40mm
Dimensioni (larghezza, altezza, spessore)	: 70 x 44 x 2 mm
Lunghezza	: 2500 mm
Application	: Per porte a ingresso laterale SideStep e una porta a doppio battente DoubleStep.La porta si apre verso l'interno e l'esterno (novità!)
Function	: Profilo in alluminio per il sistema SideStep. Il profilo è pre-forato con i bucchi per il montaggio della cerniera interna 1034HS. Applicare al manto. Vedere manuale online
Uso	: Industriale, residenziale
Disponibilità	: FFEU
Correlato	: 1034HS, 1033LBN3000, 1033AL3000

1041TB3000

Profilo soglia
alu, porticina SideStep
L=3000mm

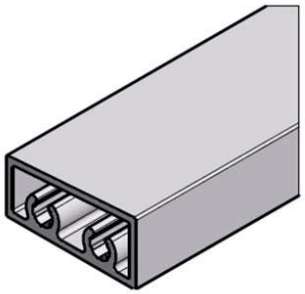

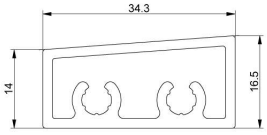

Unità	: unita (1)
Confezione	: 50
Peso/unità	: 4,8 kg
Materiale	: alu, anodizzato
Marcatura	: 1041TB3000 FF
Dimensioni (larghezza, altezza, spessore)	: 34,5x16,5x1,7 mm
Lunghezza	: 3000 mm
Application	: Per porte d'ingresso laterali, SideStep
Function	: Profilo soglia per la costruzione di una porta laterale. Mercato in crescita! Fori compresi per bulloni 1062BS
Uso	: Industriale, residenziale
Disponibilità	: FFEU
Correlato	: 1062MS, 1033K2500, 1062BS

Porticina pedonale, 05. SideStep/DoubleStep

1049M

Dado
hex, M5, SideStep



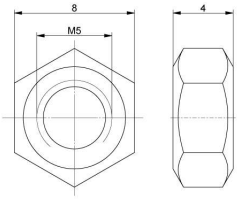

Unità	:	p.1000
Confezione	:	1.000
Peso/unità	:	0,1 kg
Dimensioni (larghezza, altezza, spessore)	:	DIN934 – M5 - |8|
Diametro interno	:	M5
Application	:	Per porte a ingresso laterale SideStep e una porta a doppio battente DoubleStep.
Function	:	Questi dadi sono utilizzati insieme con filo 1049TRS e 1049MBS bullone intermedi. Funzione è quella di allineare gli angoli del profilo ad incastro nella parte superiore del SideStep. Consultare il manuale disponibile.
Uso	:	Industriale, residenziale
Disponibilità	:	FFEU
Correlato	:	1049MBS, 1033K2500, 1049TRS

1049MBS

Dado
hex, M5x15, SideStep



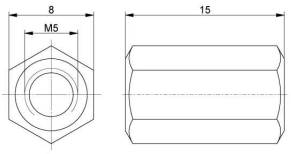

Unità	:	p.100
Confezione	:	1.000
Peso/unità	:	0,002 kg
Dimensioni (larghezza, altezza, spessore)	:	M5 x 15 mm
Diametro interno	:	M5
Application	:	Per porte a ingresso laterale SideStep e una porta a doppio battente DoubleStep.
Function	:	Questi dadi sono applicati con 2 pezzi del 1049TRS per avvitare gli angoli del profilo ad incastro della parte superiore del SideStep
Uso	:	Industriale, residenziale
Disponibilità	:	FFEU
Correlato	:	1049M, 1033K2500, 1049TRS

1049TRS

Filo di lama
M5, SideStep
L=1000mm



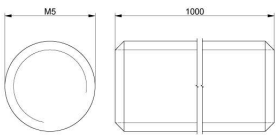

Unità	:	p.100
Confezione	:	100
Peso/unità	:	0,12 kg
Dimensioni (larghezza, altezza, spessore)	:	M5 x 1000 - |8|
Lunghezza	:	1000 mm
Diametro esterno	:	M5 mm
Application	:	SideStep, DoubleStep
Function	:	Utilizzare con 1049M e 1049MBS per avvitare gli angoli della parte superiore del profilo ad incastro del sistema SideStep
Uso	:	Industriale, residenziale
Disponibilità	:	FFEU
Correlato	:	1049M, 1049MBS, 1033K2500

Porticina pedonale, 05. SideStep/DoubleStep

1062BS

Bullone
per soglia SideStep
M6x25



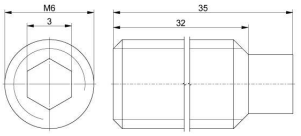

Unità	:	p.100
Confezione	:	1000
Peso/unità	:	0,6 kg
Dimensioni (larghezza, altezza, spessore)	:	DIN915 – M6x25 – 45H
Lunghezza	:	25 mm
Diametro esterno	:	M6
Application	:	Per porte a ingresso laterale SideStep e una porta a doppio battente DoubleStep.
Function	:	Questi bulloni con punta a doga si inseriscono nel profilo soglia 1041TB3000 per collegarlo al profilo di tenuta 1033K2500. Avvitare con dado 1062M2
Uso	:	Industriale, residenziale
Disponibilità	:	FFEU
Correlato	:	1041TB3000, 1033K2500, 1062MS

1062MS

Dado
hex, M6, SideStep



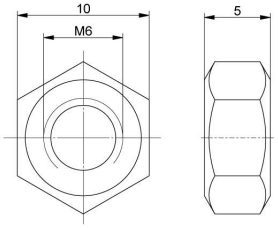

Unità	:	p.1000
Confezione	:	1.000
Peso/unità	:	0,1 kg
Dimensioni (larghezza, altezza, spessore)	:	DIN934 – M6 - |8|
Diametro interno	:	M6
Application	:	Per porte a ingresso laterale SideStep e una porta a doppio battente DoubleStep.
Function	:	Questi dadi sono per i bulloni 1062BS nella costruzione del profilo soglia (1041TB3000) con profilo di tenuta 1033K2500
Uso	:	Industriale, residenziale
Disponibilità	:	FFEU
Correlato	:	1062BS, 1041TB3000, 1033K2500

2633

Staffa di supporto
SafeStep, stipite

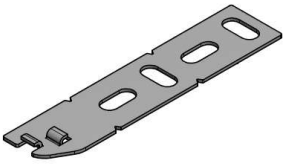

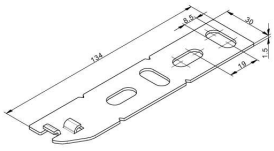

Unità	:	unita (1)
Confezione	:	200
Peso/unità	:	0,04 kg
Marcatura	:	2633 FF
Dimensioni (larghezza, altezza, spessore)	:	134 x 30 x 1,5 mm
Lunghezza	:	134 mm
Unità interassiale	:	19 mm
Application	:	Per porte a ingresso laterale SideStep e una porta a doppio battente DoubleStep.
Function	:	Per fissare profilo ad incastro al muro. Consultare manuale online
Uso	:	Industriale, residenziale
Disponibilità	:	FFEU
Correlato	:	1041TB3000, 1033K2500, 1034HI

Porticina pedonale, 05. SideStep/DoubleStep

628D

Chiavistello
DoubleStep



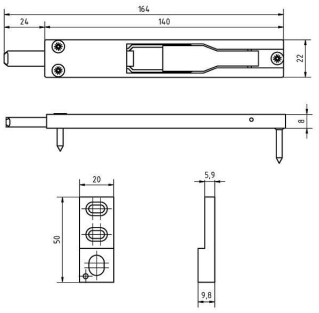

Unità	: set (1)
Confezione	: 5
Peso/unità	: 0,2 kg
Marcatura	: 628D-01/02 FF
Dimensioni (larghezza, altezza, spessore)	: 22 x 140 x 8 mm
Lunghezza	: 164 mm
Uso	: Industriale, residenziale
Disponibilità	: FFEU
Correlato	: 1033LC2500, 1034HS, 1034FLN

Porticina pedonale, 06. Serratura SafeStep

1034CLM



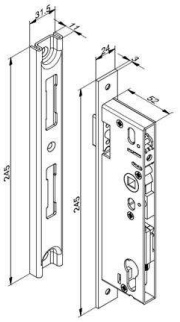

Unità	: unita (1)
Confezione	: 10
Peso/unità	: 0,47 kg
Marcatura	: 1034CLM FF
Dimensioni (larghezza, altezza, spessore)	: 245 x 24 x 52 mm
Application	: SafeStep pass door
Function	: Il meccanismo di serratura è universale, sx e dx. Meccanismo simile al 1034LOCK, però con piastra d'appoggio diverso. La piastra si monta con profili in alluminio 1033LS e 1033LD. Porticina SafeStep. Euro cilindro C60-2525-2 deve essere montato. Manuale disponibile.
Uso	: Industriale, residenziale
Disponibilità	: FFEU
Correlato	: 1041L3050, 1034PGH, 1034PG

1034PB

Panic bar





Unità	: set (1)
Confezione	: 1
Peso/unità	: 4,1 kg
Marcatura	: FF logo
Uso	: Industriale, residenziale
Disponibilità	: FFEU
Correlato	: 1034PBIN, 1033B, C40-2505-1

Porticina pedonale, 06. Serratura SafeStep

1034PBIN

Panic bar

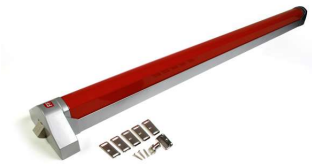



Unità	: set (1)
Confezione	: 1
Peso/unità	: 3,1 kg
Marcatura	: FF logo
Uso	: Industriale, residenziale
Disponibilità	: FFEU
Correlato	: 1034PB, 1033B, 1034-OSE

1034PG

Maniglia/Piastra esterna
MultiPoint SafeStep



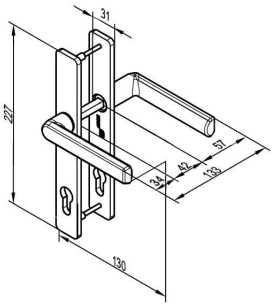

Unità	: set (1)
Confezione	: 10
Peso/unità	: 0,4 kg
Materiale	: Aluminium
Marcatura	: 1034PG FF
Dimensioni (larghezza, altezza, spessore)	: 130 x 227 x 133 130 mm
Uso	: Industriale, residenziale
Disponibilità	: FFEU
Correlato	: 1034LK1L, C60-3020-2, 1034PGH

1034PGH

Maniglia/Piastra esterna
SafeStep/SideStep
universel, 2x high grip



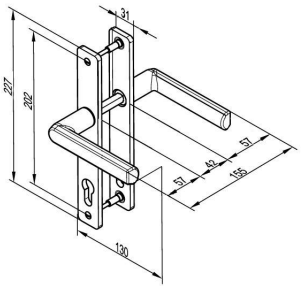

Unità	: set (1)
Confezione	: 10
Peso/unità	: 0,4 kg
Materiale	: Aluminium
Marcatura	: 1034PGH FF
Dimensioni (larghezza, altezza, spessore)	: 155 x 227 x 130 mm
Uso	: Industriale, residenziale
Disponibilità	: FFEU
Correlato	: 1034CLM, C60-3020-2, 1034PG

Porticina pedonale, 06. Serratura SafeStep

C40-2505-1

Cilindro serratura Euro
per serratura 1034PB



Unità	: unita (1)
Confezione	: 1
Peso/unità	: 0,19 kg
Dimensioni (larghezza, altezza, spessore	: DIN 18252
Lunghezza	: 40 mm
Uso	: Industriale, residenziale
Disponibilità	: FFEU
Correlato	: 1034PB, 1033B, 1034FLN

C60-3020-2

Cilindro serratura Euro
per serratura porticina pedonale SafeStep
Multi-Point



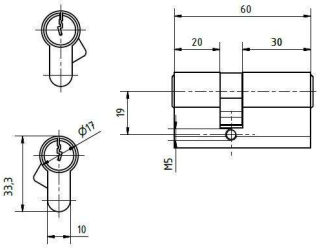

Unità	: unita (1)
Confezione	: 5
Peso/unità	: 0,5 kg
Dimensioni (larghezza, altezza, spessore	: DIN 18252
Lunghezza	: 60 mm
Uso	: Industriale, residenziale
Disponibilità	: FFEU
Correlato	: 1034PG, 1034LK1L

Porticina pedonale, 07. Serratura a frizione

1034KLCAPS-R

Cappucci per kit
SafeStep, Multi-Point
Kingspan/Epco, destra



Unità	: set (3)
Confezione	: 100
Peso/unità	: 0,05 kg
Materiale	: PC-ABS RAL 9005
Marcatura	: 1034KLCAPS-L/R FF
Application	: FlexiForce porte pedonali SafeStep con Multi-Point serratura
Function	: 3 copriserratura (coperchi) possono essere usati per sostituire 1 cappuccio standard in un set tradizionale
Uso	: Industriale, residenziale
Disponibilità	: FFEU
Correlato	: 1034KCAPS, 1034PG, 1034LK1R

Porticina pedonale, 07. Serratura a frizione

1034LIL500R

Kit serrature multipunto
per sezione intermedia inferiore di 500mm
apertura a destra

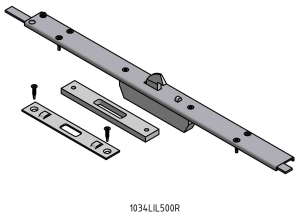

Unità	: set (1)
Confezione	: 5
Peso/unità	: 0,76 kg
Action	: In attesa di brevetto!
Configuration	: Possibilità di sottoserrature illimitato.
Marcatura	: 1034LIL500R
Application	: Sistema multipunto di serrature che s'integra perfettamente con il nostro sistema di porte pedonali SafeStep. Adatto a diverse marche di pannelli.
Function	: Estetica molto gradevole. Superficie piatta sul lato della serratura, bella piastra di copertura in acciaio inossidabile. Facile da installare. Le serrature si attivano alla chiusura della porta e si disconnettono azionando la serratura principale. Ganci a forma di "pappagallo" per una resistenz
Uso	: Industriale, residenziale
Disponibilità	: FFEU
Correlato	: 1034LK1R, 1034KLCAPS-R

1034LK1L

Kit serrature multipunto
per sezioni 3 x 500 mm più sezione superiore
apertura a sinistra

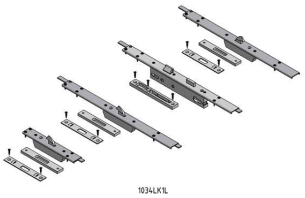

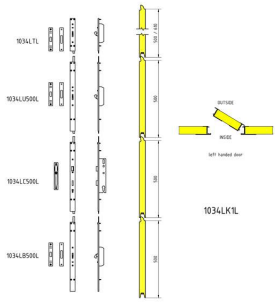

Unità	: set (1)
Confezione	: 1
Peso/unità	: 3,7 kg
Action	: In attesa di brevetto!
Configuration	: Possibilità di sottoserrature illimitato.
Marcatura	: 1034LK1L FF
Application	: Sistema multipunto di serrature che s'integra perfettamente con il nostro sistema di porte pedonali SafeStep. Adatto a diverse marche di pannelli.
Function	: Estetica molto gradevole. Superficie piatta sul lato della serratura, bella piastra di copertura in acciaio inossidabile. Facile da installare. Le serrature si attivano alla chiusura della porta e si disconnettono azionando la serratura principale. Ganci a forma di "pappagallo" per una resistenz
Uso	: Industriale, residenziale
Disponibilità	: FFEU
Correlato	: 1034LK1R

1034LK1R

Kit serrature multipunto
per sezioni 3 x 500 mm più sezione superiore
apertura a destra

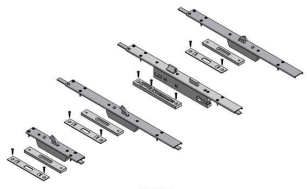

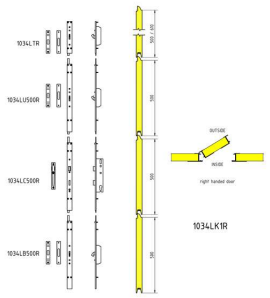

Unità	: set (1)
Confezione	: 1
Peso/unità	: 3,7 kg
Action	: In attesa di brevetto!
Configuration	: Possibilità di sottoserrature illimitato.
Marcatura	: 1034LK1R FF
Application	: Sistema multipunto di serrature che s'integra perfettamente con il nostro sistema di porte pedonali SafeStep. Adatto a diverse marche di pannelli.
Function	: Estetica molto gradevole. Superficie piatta sul lato della serratura, bella piastra di copertura in acciaio inossidabile. Facile da installare. Le serrature si attivano alla chiusura della porta e si disconnettono azionando la serratura principale. Ganci a forma di "pappagallo" per una resistenz
Uso	: Industriale, residenziale
Disponibilità	: FFEU
Correlato	: 1034LIL500R, 1034KLCAPS-R, 1034LK1L

Porticina pedonale, 07. Serratura a frizione

1034MLCAPS-L

Cappucci per kit
SafeStep, Multi-Point
Metecno, Italpannell etc., sinistra



Unità	: set (3)
Confezione	: 100
Peso/unità	: 0,05 kg
Materiale	: PC-ABS RAL 9005
Marcatura	: 1034KLCAPS-L/R FF
Application	: FlexiForce porte pedonali SafeStep con Multi-Point serratura
Function	: 3 copriserratura (coperchi) possono essere usati per sostituire 1 cappuccio standard in un set tradizionale
Uso	: Industriale, residenziale
Disponibilità	: FFEU
Correlato	: 1034MCAPS, 1034PG, 1034LK1L

Profili, 02. Angolare Verticale 2mm

9VB3500

Angolare
verticale, zincato, 2.0mm, 90x62mm
L = 3500mm



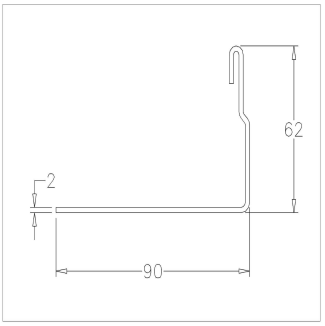

Unità	: unita (1)
Confezione	: 50
Peso/unità	: 9,1 kg
Materiale	: Acciaio zincato
Dimensioni (larghezza, altezza, spessore)	: 90x62 mm, Spessore 2mm
Lunghezza	: 3500 mm
Group code	: P
Uso	: Industriale
Disponibilità	: FFEU
Correlato	: 1085-3660, 1066TB

9VB3750

Angolare
verticale, zincato, 2.0mm, 90x62mm
L = 3750mm



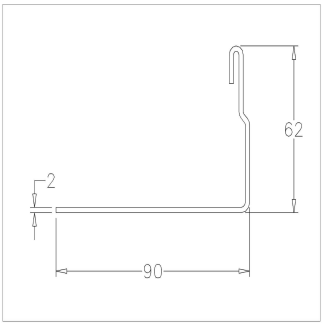

Unità	: unita (1)
Confezione	: 50
Peso/unità	: 9,8 kg
Materiale	: Acciaio zincato
Dimensioni (larghezza, altezza, spessore)	: 90x62 mm, Spessore 2mm
Lunghezza	: 3750 mm
Group code	: P
Uso	: Industriale
Disponibilità	: FFEU
Correlato	: 1085-3660, 1066TB

Profili, 02. Angolare Verticale 2mm

9VB4000

Angolare
verticale, zincato, 2.0mm, 90x62mm
L = 4000mm

Unità	: unita (1)
Confezione	: 50
Peso/unità	: 10,4 kg
Materiale	: Acciaio zincato
Dimensioni (larghezza, altezza, spessore)	: 90x62 mm, Spessore 2mm
Lunghezza	: 4000 mm
Group code	: P
Uso	: Industriale
Disponibilità	: FFEU
Correlato	: 1085-3660, 1066TB



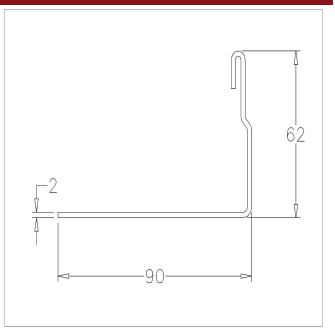

9VB4250

Angolare
verticale, zincato, 2.0mm, 90x62mm
L = 4250mm

Unità	: unita (1)
Confezione	: 50
Peso/unità	: 11 kg
Materiale	: Acciaio zincato
Dimensioni (larghezza, altezza, spessore)	: 90x62 mm, Spessore 2mm
Lunghezza	: 4250 mm
Group code	: P
Uso	: Industriale
Disponibilità	: FFEU
Correlato	: 1085-3660, 1066TB



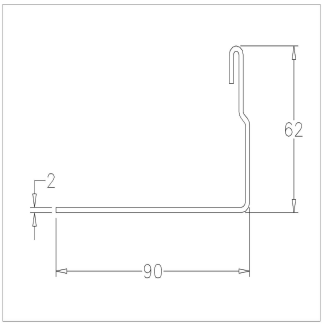

9VB4500

Angolare
verticale, zincato, 2.0mm, 90x62mm
L = 4500mm

Unità	: unita (1)
Confezione	: 50
Peso/unità	: 11,7 kg
Materiale	: Acciaio zincato
Dimensioni (larghezza, altezza, spessore)	: 90x62 mm, Spessore 2mm
Lunghezza	: 4500 mm
Group code	: P
Uso	: Industriale
Disponibilità	: FFEU
Correlato	: 1085-3660, 1066TB



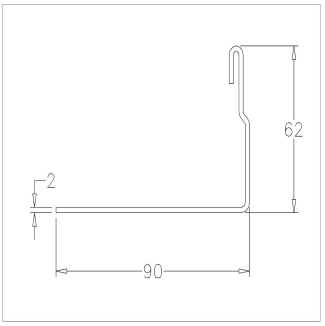

Profili, 02. Angolare Verticale 2mm

9VB5000

Angolare
verticale, zincato, 2.0mm, 90x62mm
L = 5000mm

Unità	: unita (1)
Confezione	: 50
Peso/unità	: 13 kg
Materiale	: Acciaio zincato
Dimensioni (larghezza, altezza, spessore)	: 90x62 mm, Spessore 2mm
Lunghezza	: 5000 mm
Group code	: P
Uso	: Industriale
Disponibilità	: FFEU
Correlato	: 1085-3660, 1066TB



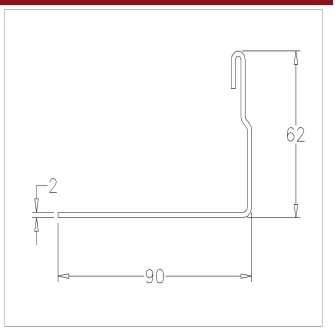

9VB5500

Angolare
verticale, zincato, 2.0mm, 90x62mm
L = 5500mm

Unità	: unita (1)
Confezione	: 50
Peso/unità	: 14,3 kg
Materiale	: Acciaio zincato
Dimensioni (larghezza, altezza, spessore)	: 90x62 mm, Spessore 2mm
Lunghezza	: 5500 mm
Group code	: P
Uso	: Industriale
Disponibilità	: FFEU
Correlato	: 1085-3660, 1066TB



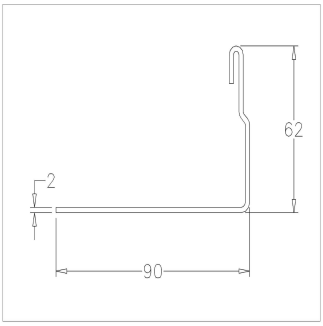

9VB6000

Angolare
verticale, zincato, 2.0mm, 90x62mm
L = 6000mm

Unità	: unita (1)
Confezione	: 50
Peso/unità	: 15,6 kg
Materiale	: Acciaio zincato
Dimensioni (larghezza, altezza, spessore)	: 90x62 mm, Spessore 2mm
Lunghezza	: 6000 mm
Group code	: P
Uso	: Industriale
Disponibilità	: FFEU
Correlato	: 1085-3660, 1066TB



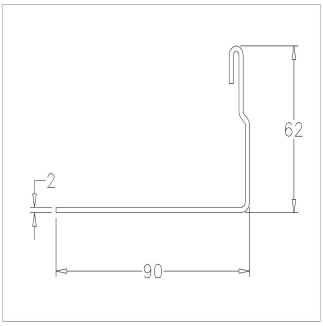

Profili, 02. Angolare Verticale 2mm

9VB6500

Angolare
verticale, zincato, 2.0mm, 90x62mm
L = 6500mm



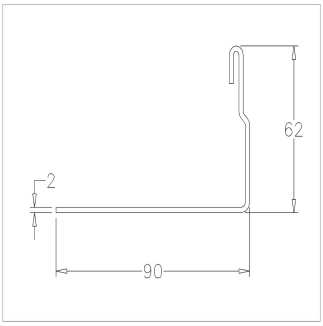

Unità	: unita (1)
Confezione	: 50
Peso/unità	: 16,9 kg
Materiale	: Acciaio zincato
Dimensioni (larghezza, altezza, spessore)	: 90x62 mm, Spessore 2mm
Lunghezza	: 6500 mm
Group code	: P
Uso	: Industriale
Disponibilità	: FFEU
Correlato	: 1085-3660, 1066TB

9VBSS6000

Angolare
verticale, RVS, 2,0mm, 90x62mm
L = 6000mm



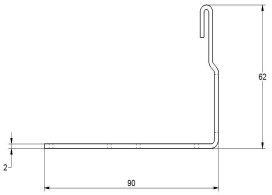

Unità	: unita (1)
Confezione	: 10
Peso/unità	: 15,6 kg
Spec (B/ SS)	: SS
Materiale	: Acciaio inossidabile, AISI 304.
Dimensioni (larghezza, altezza, spessore)	: 90x62 mm, Spessore 2mm
Lunghezza	: 6000 mm
Uso	: Industriale
Disponibilità	: FFEU
Correlato	: 2VSS6000, 5CSS6000, 574RVS

9VL-B3000 *novità!*

Angolare
verticale, zincato, 2.0mm, 90x66mm
L = 3000mm



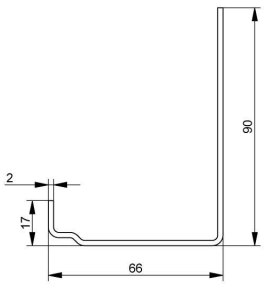

Unità	: unita (1)
Confezione	: 50
Peso/unità	: 7,8 kg
Materiale	: Acciaio zincato
Dimensioni (larghezza, altezza, spessore)	: 90x66 mm, Spessore 2mm
Lunghezza	: 3000 mm
Application	: Other lengths available on request.
Function	: The flange of 66mm has slotted holes 10,5x20mm every 300mm. The flange of 90mm has 2 slotted holes 9x40mm on both ends. FTR system need an extra hole for mounting.
Group code	: P
Uso	: Industriale
Disponibilità	: FFEU
Correlato	: 215C-B3000, force100XC, 1066TB

Profili, 02. Angolare Verticale 2mm

9VL-B4500 *novità!*

Angolare
verticale, zincato, 2.0mm, 90x66mm
L = 4500mm



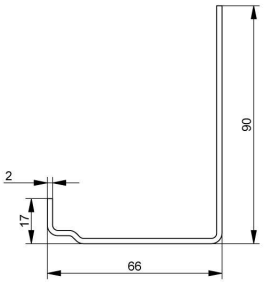

Unità	: unita (1)
Confezione	: 50
Peso/unità	: 11,7 kg
Materiale	: Acciaio zincato
Dimensioni (larghezza, altezza, spessore)	: 90x66 mm, Spessore 2mm
Lunghezza	: 4500 mm
Application	: Other lengths available on request.
Function	: The flange of 66mm has slotted holes 10,5x20mm every 300mm. The flange of 90mm has 2 slotted holes 9x40mm on both ends. FTR system need an extra hole for mounting.
Group code	: P
Uso	: Industriale
Disponibilità	: FFEU
Correlato	: force100XC, 1066TB

9VL-B6500 *novità!*

Angolare
verticale, zincato, 2.0mm, 90x66mm
L = 6500mm



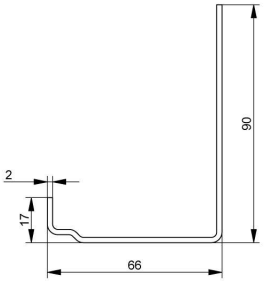

Unità	: unita (1)
Confezione	: 50
Peso/unità	: 16,9 kg
Materiale	: Acciaio zincato
Dimensioni (larghezza, altezza, spessore)	: 90x66 mm, Spessore 2mm
Lunghezza	: 6500 mm
Application	: Other lengths available on request.
Function	: The flange of 66mm has slotted holes 10,5x20mm every 300mm. The flange of 90mm has 2 slotted holes 9x40mm on both ends. FTR system need an extra hole for mounting.
Group code	: P
Uso	: Industriale
Disponibilità	: FFEU
Correlato	: force100XC, 1066TB

Profili, 03. Angolare Verticale - Others

9K4500

Angolare
verticale, zincato, 2.0mm, 90x85mm
L = 4500mm



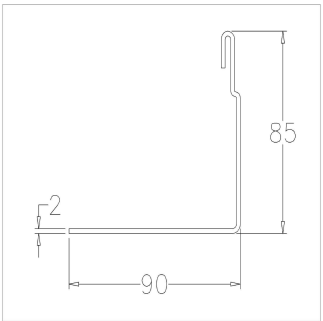

Unità	: unita (1)
Confezione	: 50
Peso/unità	: 13,5 kg
Materiale	: Acciaio zincato
Dimensioni (larghezza, altezza, spessore)	: Spessore 2mm
Lunghezza	: 4500 mm
Uso	: Industriale
Disponibilità	: FFEU
Correlato	: 1085-3660, 1051D38, 1066TB

Profili, 03. Angolare Verticale - Others

9K6500

Angolare
verticale, zincato, 2.0mm, 90x85mm
L = 6500mm

Unità	: unita (1)
Confezione	: 50
Peso/unità	: 19,5 kg
Materiale	: Acciaio zincato
Dimensioni (larghezza, altezza, spessore)	: Spessore 2mm
Lunghezza	: 6500 mm
Uso	: Industriale
Disponibilità	: FFEU
Correlato	: 1085-3660, 1051D38, 1066TB



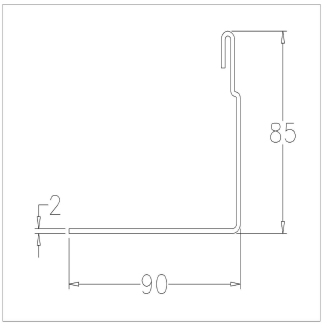

Profili, 05. Guide 2,0mm

2V2500

Binario di scorrimento verticale
2", diritto, zincato, 2.0mm
L = 2500mm

Unità	: unita (1)
Confezione	: 50
Peso/unità	: 3,7 kg
Materiale	: Acciaio zincato
Dimensioni (larghezza, altezza, spessore)	: 2"", Spessore 2mm
Lunghezza	: 2500 mm
Group code	: P
Uso	: Industriale
Disponibilità	: FFEU
Correlato	: 2V3000, 870C, 1062BF



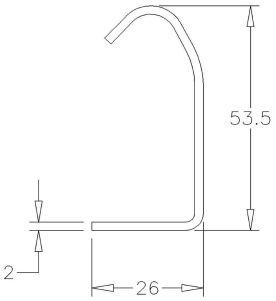

2V3000

Binario di scorrimento verticale
2", diritto, zincato, 2.0mm
L = 3000mm

Unità	: unita (1)
Confezione	: 50
Peso/unità	: 4,5 kg
Materiale	: Acciaio zincato
Dimensioni (larghezza, altezza, spessore)	: 2"", Spessore 2mm
Lunghezza	: 3000 mm
Group code	: P
Uso	: Industriale
Disponibilità	: FFEU
Correlato	: 2V3500, 870C, 1062BF



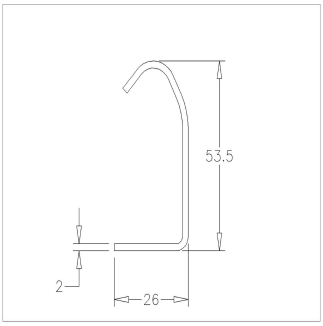

Profili, 05. Guide 2,0mm

2V3500

Binario di scorrimento verticale
2", diritto, zincato, 2.0mm
L = 3500mm



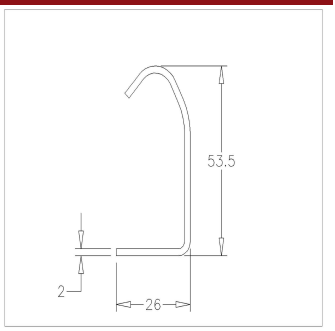

Unità	: unita (1)
Confezione	: 50
Peso/unità	: 5,25 kg
Materiale	: Acciaio zincato
Dimensioni (larghezza, altezza, spessore)	: 2"", Spessore 2mm
Lunghezza	: 3500 mm
Group code	: P
Uso	: Industriale
Disponibilità	: FFEU
Correlato	: 2V3750, 870C, 1062BF

2V3750

Binario di scorrimento verticale
2", diritto, zincato, 2.0mm
L = 3750mm



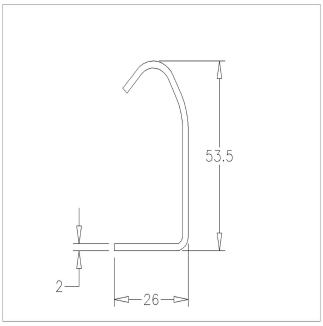

Unità	: unita (1)
Confezione	: 50
Peso/unità	: 5,6 kg
Materiale	: Acciaio zincato
Dimensioni (larghezza, altezza, spessore)	: 2"", Spessore 2mm
Lunghezza	: 3750 mm
Group code	: P
Uso	: Industriale
Disponibilità	: FFEU
Correlato	: 2V4000, 870C, 1062BF

2V4000

Binario di scorrimento verticale
2", diritto, zincato, 2.0mm
L = 4000mm



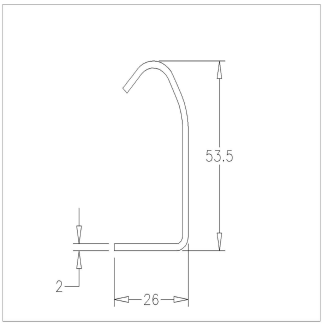

Unità	: unita (1)
Confezione	: 50
Peso/unità	: 6 kg
Materiale	: Acciaio zincato
Dimensioni (larghezza, altezza, spessore)	: 2"", Spessore 2mm
Lunghezza	: 4000 mm
Group code	: P
Uso	: Industriale
Disponibilità	: FFEU
Correlato	: 2V4250, 870C, 1062BF

Profili, 05. Guide 2,0mm

2V4250

Binario di scorrimento verticale
2", diritto, zincato, 2.0mm
L = 4250mm



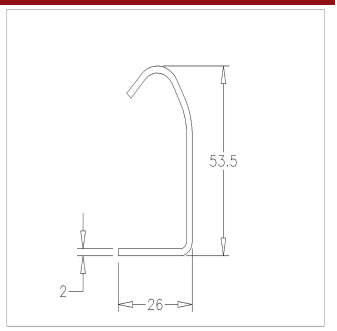

Unità	: unita (1)
Confezione	: 50
Peso/unità	: 6,2 kg
Materiale	: Acciaio zincato
Dimensioni (larghezza, altezza, spessore)	: 2"", Spessore 2mm
Lunghezza	: 4250 mm
Group code	: P
Uso	: Industriale
Disponibilità	: FFEU
Correlato	: 2V4500, 870C, 1062BF

2V4500

Binario di scorrimento verticale
2", diritto, zincato, 2.0mm
L = 4500mm



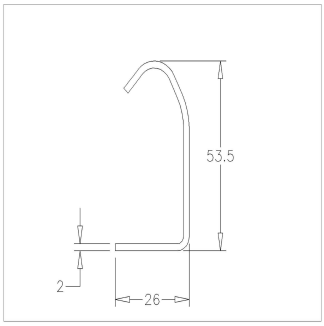

Unità	: unita (1)
Confezione	: 50
Peso/unità	: 6,7 kg
Materiale	: Acciaio zincato
Dimensioni (larghezza, altezza, spessore)	: 2"", Spessore 2mm
Lunghezza	: 4500 mm
Group code	: P
Uso	: Industriale
Disponibilità	: FFEU
Correlato	: 2V5000, 870C, 1062BF

2V5000

Binario di scorrimento verticale
2", diritto, zincato, 2.0mm
L = 5000mm



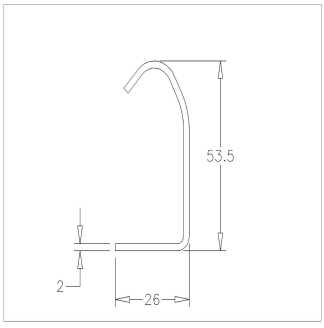

Unità	: unita (1)
Confezione	: 50
Peso/unità	: 7,5 kg
Materiale	: Acciaio zincato
Dimensioni (larghezza, altezza, spessore)	: 2"", Spessore 2mm
Lunghezza	: 5000 mm
Group code	: P
Uso	: Industriale
Disponibilità	: FFEU
Correlato	: 2V5500, 870C, 1062BF

Profili, 05. Guide 2,0mm

2V5500

Binario di scorrimento verticale
2", diritto, zincato, 2.0mm
L = 5500mm



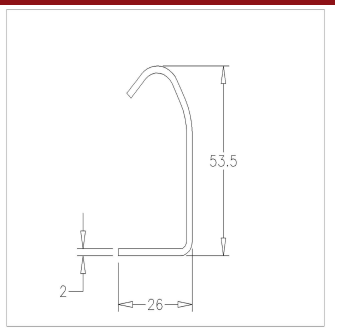

Unità	: unita (1)
Confezione	: 50
Peso/unità	: 8,2 kg
Materiale	: Acciaio zincato
Dimensioni (larghezza, altezza, spessore)	: 2"", Spessore 2mm
Lunghezza	: 5500 mm
Group code	: P
Uso	: Industriale
Disponibilità	: FFEU
Correlato	: 2V6000, 870C, 1062BF

2V6000

Binario di scorrimento verticale
2", diritto, zincato, 2.0mm
L = 6000mm



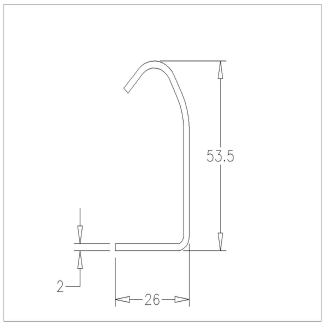

Unità	: unita (1)
Confezione	: 50
Peso/unità	: 9 kg
Materiale	: Acciaio zincato
Dimensioni (larghezza, altezza, spessore)	: 2"", Spessore 2mm
Lunghezza	: 6000 mm
Group code	: P
Uso	: Industriale
Disponibilità	: FFEU
Correlato	: 2V6500, 870C, 1062BF

2V6500

Binario di scorrimento verticale
2", diritto, zincato, 2.0mm
L = 6500mm



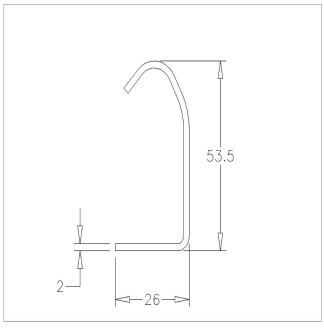

Unità	: unita (1)
Confezione	: 50
Peso/unità	: 9,7 kg
Materiale	: Acciaio zincato
Dimensioni (larghezza, altezza, spessore)	: 2"", Spessore 2mm
Lunghezza	: 6500 mm
Group code	: P
Uso	: Industriale
Disponibilità	: FFEU
Correlato	: 2V7000, 870C, 1062BF

Profili, 05. Guide 2,0mm

2V7000

Binario di scorrimento verticale
2", diritto, zincato, 2.0mm
L = 7000mm

Unità	: unita (1)
Confezione	: 50
Peso/unità	: 10,5 kg
Materiale	: Acciaio zincato
Dimensioni (larghezza, altezza, spessore)	: 2"", Spessore 2mm
Lunghezza	: 7000 mm
Group code	: P
Uso	: Industriale
Disponibilità	: FFEU
Correlato	: 2V3500, 870C, 1062BF



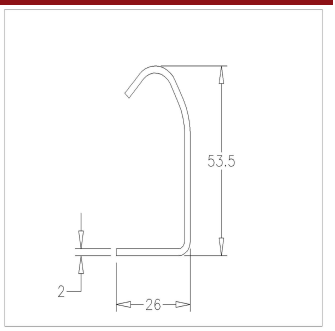

2VSS6000

Binario di scorrimento verticale
2", diritto, Acciaio inossidabile, 2.0mm
L = 6000mm

Unità	: unita (1)
Confezione	: 10
Peso/unità	: 9 kg
Spec (B/ SS)	: SS
Materiale	: Acciaio inossidabile, AISI 304.
Dimensioni (larghezza, altezza, spessore)	: 2", Spessore 2mm
Lunghezza	: 6000 mm
Uso	: Industriale
Disponibilità	: FFEU
Correlato	: 1062B-RVS, 2FSS1500-380-02, 5CSS6000



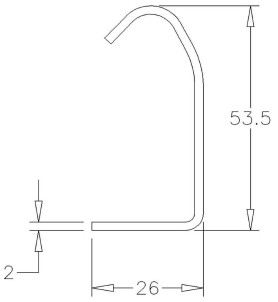

Profili, 06. Binario di scorrimento 3"

13155

Binario di scorrimento verticale
3", zincato, 2,8mm
L = 5180mm

Unità	: unita (1)
Confezione	: 16
Peso/unità	: 15,9 kg
Materiale	: Acciaio zincato
Dimensioni (larghezza, altezza, spessore)	: 3", Spessore 2,8mm
Lunghezza	: 5180 mm
Uso	: Industriale
Disponibilità	: FFEU
Correlato	: 13236, 579, 578-12-198



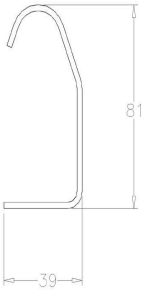

Profili, 07. Profilo a C

215C-B3000 *novità!*

Profilo a C
zincato, 1.5mm
L = 3000mm



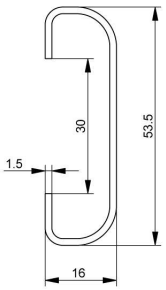

Unità	: unita (1)
Confezione	: 50
Peso/unità	: 3,25 kg
Materiale	: Acciaio zincato
Dimensioni (larghezza, altezza, spessore)	: 53x16x12, opening is 30mm, thickness: 1,5mm
Lunghezza	: 3000 mm
Group code	: P
Uso	: Industriale
Disponibilità	: FFEU
Correlato	: 9VL-B3000, force100XC

215C-B4500 *novità!*

Profilo a C
zincato, 1.5mm
L = 4500mm



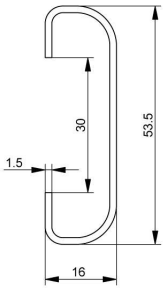

Unità	: unita (1)
Confezione	: 50
Peso/unità	: 4,87 kg
Materiale	: Acciaio zincato
Dimensioni (larghezza, altezza, spessore)	: 53x16x12, opening is 30mm, thickness: 1,5mm
Lunghezza	: 4500 mm
Group code	: P
Uso	: Industriale
Disponibilità	: FFEU
Correlato	: 9VL-B4500, force100XC

215C-B6500

Profilo a C
zincato, 1.5mm
L = 6500mm



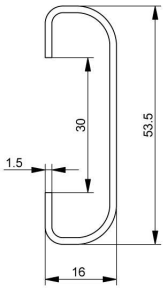

Unità	: unita (1)
Confezione	: 50
Peso/unità	: 4,87 kg
Materiale	: Acciaio zincato
Dimensioni (larghezza, altezza, spessore)	: 53x16x12, opening is 30mm, thickness: 1,5mm
Lunghezza	: 6500 mm
Group code	: P
Uso	: Industriale
Disponibilità	: FFEU
Correlato	: 9VL-B4500, force100XC, 870CH

Profili, 07. Profilo a C

5C3500

Profilo a C
zincato, 2.0mm
L = 3500mm

Unità	: unita (1)
Confezione	: 50
Peso/unità	: 5,25 kg
Materiale	: Acciaio zincato
Dimensioni (larghezza, altezza, spessore)	: 53x18x12mm. W aperture 33 mm, Spessore 2mm
Lunghezza	: 3500 mm
Group code	: P
Uso	: Industriale
Disponibilità	: FFEU
Correlato	: 48SU6000, 1026N1B, 1068M

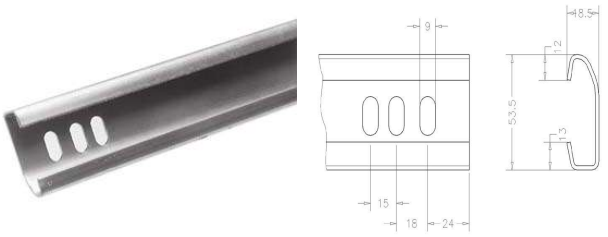

5C3750

Profilo a C
zincato, 2.0mm
L = 3750mm

Unità	: unita (1)
Confezione	: 50
Peso/unità	: 5,6 kg
Materiale	: Acciaio zincato
Dimensioni (larghezza, altezza, spessore)	: 53x18x12mm. W aperture 33 mm, Spessore 2mm
Lunghezza	: 3750 mm
Group code	: P
Uso	: Industriale
Disponibilità	: FFEU
Correlato	: 48SU6000, 1026N1B, 1068M

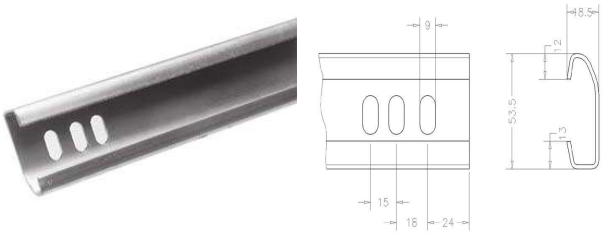

5C4000

Profilo a C
zincato, 2.0mm
L = 4000mm

Unità	: unita (1)
Confezione	: 50
Peso/unità	: 6 kg
Materiale	: Acciaio zincato
Dimensioni (larghezza, altezza, spessore)	: 53x18x12mm. W aperture 33 mm, Spessore 2mm
Lunghezza	: 4000 mm
Group code	: P
Uso	: Industriale
Disponibilità	: FFEU
Correlato	: 48SU6000, 1026N1B, 1068M

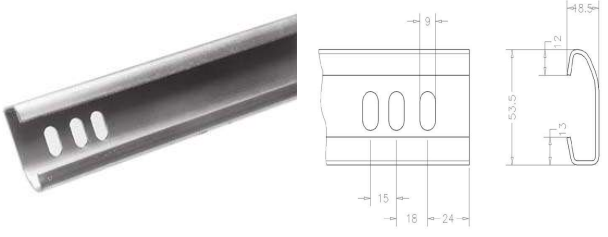

Profili, 07. Profilo a C

5C4250

Profilo a C
zincato, 2.0mm
L = 4250mm

Unità	: unita (1)
Confezione	: 50
Peso/unità	: 6,3 kg
Materiale	: Acciaio zincato
Dimensioni (larghezza, altezza, spessore)	: 53x18x12mm. W aperture 33 mm, Spessore 2mm
Lunghezza	: 4250 mm
Group code	: P
Uso	: Industriale
Disponibilità	: FFEU
Correlato	: 48SU6000, 1026N1B, 1068M

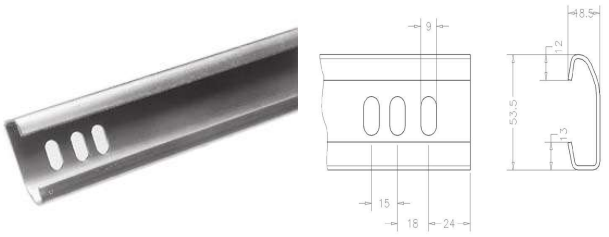

5C4500

Profilo a C
zincato, 2.0mm
L = 4500mm

Unità	: unita (1)
Confezione	: 50
Peso/unità	: 6,7 kg
Materiale	: Acciaio zincato
Dimensioni (larghezza, altezza, spessore)	: 53x18x12mm. W aperture 33 mm, Spessore 2mm
Lunghezza	: 4500 mm
Group code	: P
Uso	: Industriale
Disponibilità	: FFEU
Correlato	: 48SU6000, 1026N1B, 1068M

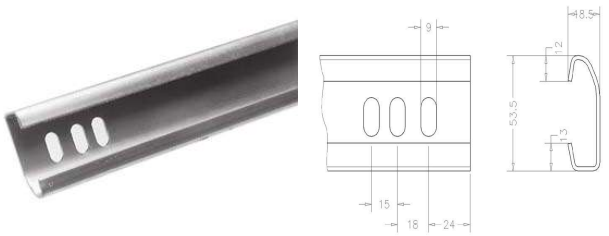

5C4750

Profilo a C
zincato, 2.0mm
L = 4750mm

Unità	: unita (1)
Confezione	: 50
Peso/unità	: 7,1 kg
Materiale	: Acciaio zincato
Dimensioni (larghezza, altezza, spessore)	: 53x18x12mm. W aperture 33 mm, Spessore 2mm
Lunghezza	: 4750 mm
Group code	: P
Uso	: Industriale
Disponibilità	: FFEU
Correlato	: 48SU6000, 1026N1B, 1068M

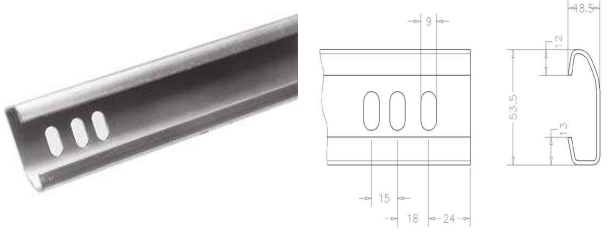

Profili, 07. Profilo a C

5C5000

Profilo a C
zincato, 2.0mm
L = 5000mm

Unità	: unita (1)
Confezione	: 50
Peso/unità	: 7,4 kg
Materiale	: Acciaio zincato
Dimensioni (larghezza, altezza, spessore)	: 53x18x12mm. W aperture 33 mm, Spessore 2mm
Lunghezza	: 5000 mm
Group code	: P
Uso	: Industriale
Disponibilità	: FFEU
Correlato	: 48SU6000, 1026N1B, 1068M

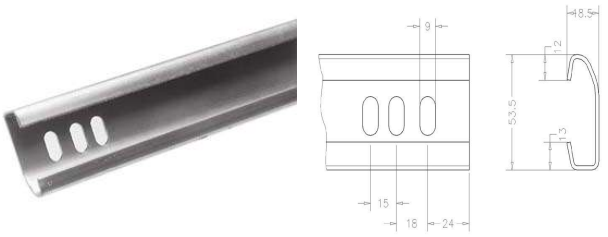

5C5500

Profilo a C
zincato, 2.0mm
L = 5500mm

Unità	: unita (1)
Confezione	: 50
Peso/unità	: 8,2 kg
Materiale	: Acciaio zincato
Dimensioni (larghezza, altezza, spessore)	: 53x18x12mm. W aperture 33 mm, Spessore 2mm
Lunghezza	: 5500 mm
Group code	: P
Uso	: Industriale
Disponibilità	: FFEU
Correlato	: 48SU6000, 1026N1B, 1068M

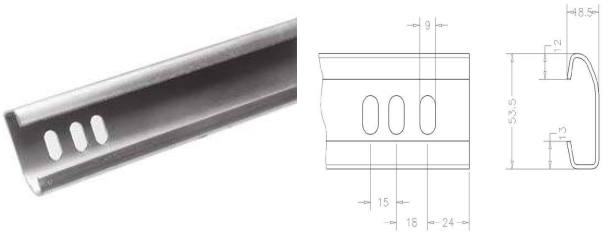

5C6000

Profilo a C
zincato, 2.0mm
L = 6000mm

Unità	: unita (1)
Confezione	: 50
Peso/unità	: 9 kg
Materiale	: Acciaio zincato
Dimensioni (larghezza, altezza, spessore)	: 53x18x12mm. W aperture 33 mm, Spessore 2mm
Lunghezza	: 6000 mm
Group code	: P
Uso	: Industriale
Disponibilità	: FFEU
Correlato	: 48SU6000, 1026N1B, 1068M

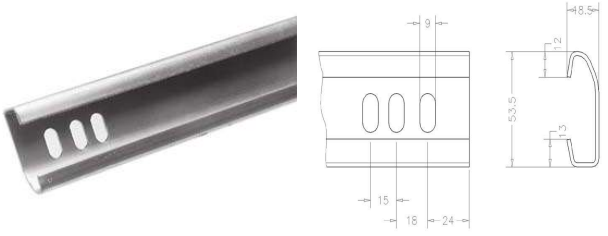

Profili, 07. Profilo a C

5C6500

Profilo a C
zincato, 2.0mm
L = 6500mm

Unità	: unita (1)
Confezione	: 50
Peso/unità	: 9,7 kg
Materiale	: Acciaio zincato
Dimensioni (larghezza, altezza, spessore)	: 53x18x12mm. W aperture 33 mm, Spessore 2mm
Lunghezza	: 6500 mm
Group code	: P
Uso	: Industriale
Disponibilità	: FFEU
Correlato	: 48SU6000, 1026N1B, 1068M

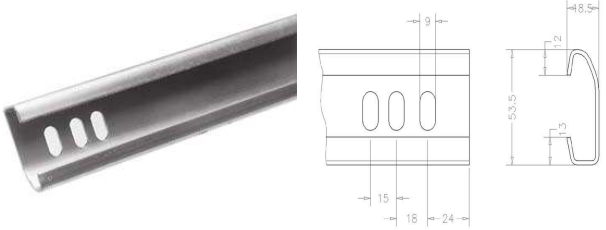

5CSS6000

Profilo a C
RVS, 2,0mm
L = 6000mm

Unità	: unita (1)
Confezione	: 10
Peso/unità	: 9 kg
Spec (B/ SS)	: SS
Materiale	: Acciaio inossidabile, AISI 304.
Dimensioni (larghezza, altezza, spessore)	: 53x18x12mm. W aperture 33 mm, Spessore 2mm
Lunghezza	: 6000 mm
Uso	: Industriale
Disponibilità	: FFEU
Correlato	: 2VSS6000, 9VBSS6000, 2FSS1500-380-02

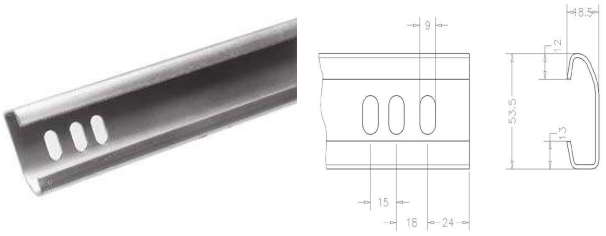

Profili, 08. Profilo di sospensione

1025-200

Striscia di giunzione
zincato, 45x200x2,5mm, per profilo SU

Unità	: unita (1)
Confezione	: 125
Peso/unità	: 0,17 kg
Materiale	: Acciaio zincato
Dimensioni (larghezza, altezza, spessore)	: 45x200mm, Spessore 2,5mm
Uso	: Industriale, residenziale
Disponibilità	: FFEU
Correlato	: 50SU1500, 48SU3000, 1026N1B

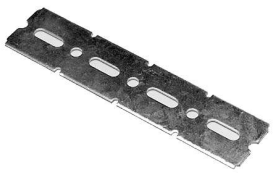

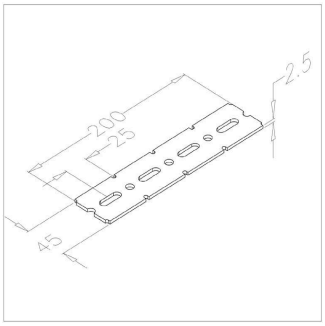

Profili, 08. Profilo di sospensione

48SU2000

Profilo di sospensione
zincato, 1,5mm, tubo aperto, esterno 48,5x23mm
L = 2,000mm



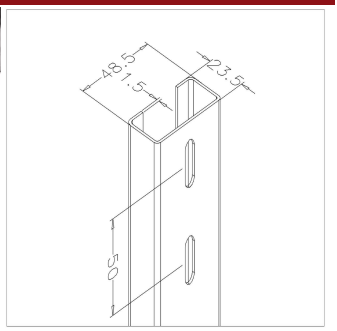

Unità	: unita (1)
Confezione	: 50
Peso/unità	: 2,54 kg
Materiale	: Acciaio zincato
Dimensioni (larghezza, altezza, spessore)	: Outside 48,5x23,5mm, Spessore 1,5mm
Lunghezza	: 2000 mm
Group code	: P
Uso	: Industriale, residenziale
Disponibilità	: FFEU
Correlato	: 1025-200, 50SU1500, 1070B35

48SU3000

Profilo di sospensione
zincato, 1,5mm, tubo aperto, esterno 48,5x23mm
L = 3,000mm



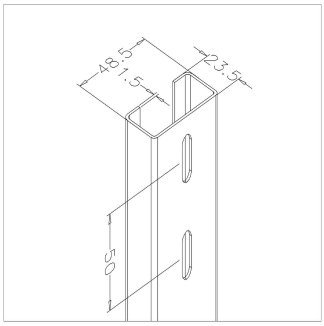

Unità	: unita (1)
Confezione	: 50
Peso/unità	: 3,81 kg
Materiale	: Acciaio zincato
Dimensioni (larghezza, altezza, spessore)	: Outside 48,5x23,5mm, Spessore 1,5mm
Lunghezza	: 3000 mm
Group code	: P
Uso	: Industriale, residenziale
Disponibilità	: FFEU
Correlato	: 1025-200, 50SU1500, 1070B35

48SU4500

Profilo di sospensione
zincato, 1,5mm, tubo aperto, esterno 48,5x23mm
L = 4,500mm



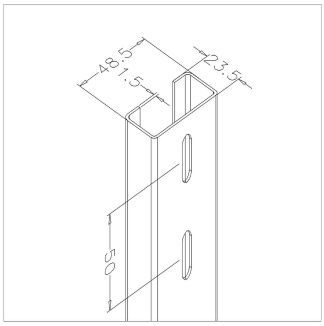

Unità	: unita (1)
Confezione	: 50
Peso/unità	: 5,72 kg
Materiale	: Acciaio zincato
Dimensioni (larghezza, altezza, spessore)	: Outside 48,5x23,5mm, Spessore 1,5mm
Lunghezza	: 4500 mm
Group code	: P
Uso	: Industriale, residenziale
Disponibilità	: FFEU
Correlato	: 1025-200, 50SU1500, 1070B35

Profili, 08. Profilo di sospensione

48SU6000

Profilo di sospensione
zincato, 1,5mm, tubo aperto, esterno 48,5x23mm
L = 6000mm

Unità	: unita (1)
Confezione	: 50
Peso/unità	: 7,62 kg
Materiale	: Acciaio zincato
Dimensioni (larghezza, altezza, spessore)	: Outside 48,5x23,5mm, Spessore 1,5mm
Lunghezza	: 6000 mm
Group code	: P
Uso	: Industriale, residenziale
Disponibilità	: FFEU
Correlato	: 1025-200, 50SU1500, 1070B35



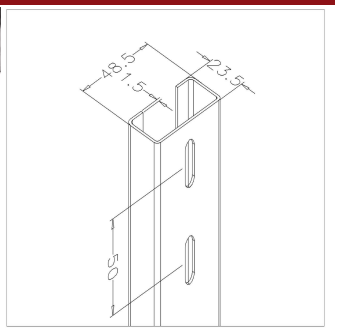

50SU1500

Profilo di sospensione
zincato, 1,5mm, tubo aperto, interno 50x25mm
L = 1500mm

Unità	: unita (1)
Confezione	: 50
Peso/unità	: 2,22 kg
Materiale	: Acciaio zincato
Dimensioni (larghezza, altezza, spessore)	: Inside 50x25 mm, Spessore 1,5mm
Lunghezza	: 1500 mm
Group code	: P
Uso	: Industriale, residenziale
Disponibilità	: FFEU
Correlato	: 1025-200, 48SU2000, 1070B35



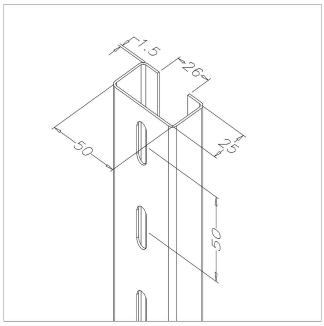

50SU2750

Profilo di sospensione
zincato, 1,5mm, tubo aperto, interno 50x25mm
L = 2750mm

Unità	: unita (1)
Confezione	: 50
Peso/unità	: 4.07 kg
Materiale	: Acciaio zincato
Dimensioni (larghezza, altezza, spessore)	: Inside 50x25 mm, Spessore 1,5mm
Lunghezza	: 2750 mm
Group code	: P
Uso	: Industriale, residenziale
Disponibilità	: FFEU
Correlato	: 1025-200, 48SU2000, 1070B35



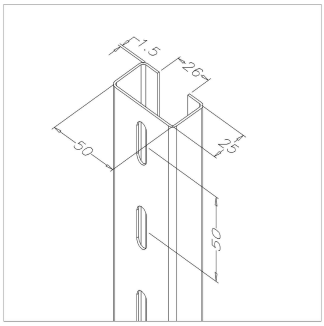

Profili, 08. Profilo di sospensione

50SU3000

Profilo di sospensione
zincato, 1,5mm, tubo aperto, interno 50x25mm
L = 3000mm

Unità	: unita (1)
Confezione	: 50
Peso/unità	: 4,44 kg
Materiale	: Acciaio zincato
Dimensioni (larghezza, altezza, spessore)	: Inside 50x25 mm, Spessore 1,5mm
Lunghezza	: 3000 mm
Group code	: P
Uso	: Industriale, residenziale
Disponibilità	: FFEU
Correlato	: 1025-200, 48SU2000, 1070B35



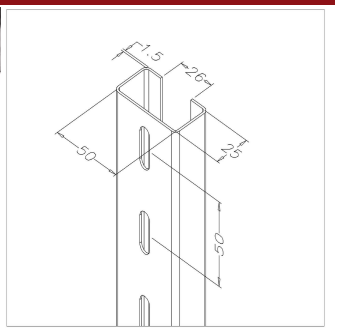

50SU4500

Profilo di sospensione
zincato, 1,5mm, tubo aperto, interno 50x25mm
L = 4500mm

Unità	: unita (1)
Confezione	: 50
Peso/unità	: 6,66 kg
Materiale	: Acciaio zincato
Dimensioni (larghezza, altezza, spessore)	: Inside 50x25 mm, Spessore 1,5mm
Lunghezza	: 4500 mm
Group code	: P
Uso	: Industriale, residenziale
Disponibilità	: FFEU
Correlato	: 1025-200, 48SU2000, 1070B35



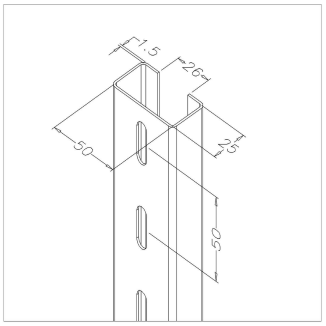

50SU6000

Profilo di sospensione
zincato, 1,5mm, tubo aperto, interno 50x25mm
L = 6000mm

Unità	: unita (1)
Confezione	: 50
Peso/unità	: 8,88 kg
Materiale	: Acciaio zincato
Dimensioni (larghezza, altezza, spessore)	: Inside 50x25 mm, Spessore 1,5mm
Lunghezza	: 6000 mm
Group code	: P
Uso	: Industriale, residenziale
Disponibilità	: FFEU
Correlato	: 1025-200, 48SU2000, 1070B35



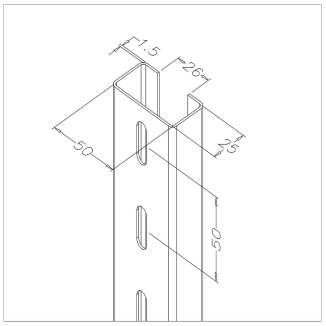

Profili, 09. Perforato

30B20-3000

Angolare
perforato, 30x30x2,0mm
L = 3000mm, fori tondi 10mm

Unità	: unita (1)
Confezione	: 50
Peso/unità	: 2,12 kg
Materiale	: Acciaio zincato
Dimensioni (larghezza, altezza, spessore)	: 30x30x2,0mm
Lunghezza	: 3000 mm
Group code	: P
Uso	: Industriale, residenziale
Disponibilità	: FFEU
Correlato	: 30B20-3000-S, 3021, 532AC



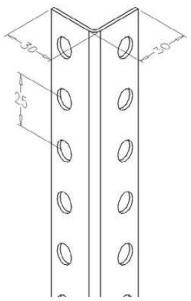

30B20-3000-S

Angolare
perforato, 30x30x2,0mm
L = 3000mm, fori 20x10mm

Unità	: unita (1)
Confezione	: 50
Peso/unità	: 2,1 kg
Materiale	: Acciaio zincato
Dimensioni (larghezza, altezza, spessore)	: 30x30x2,0mm
Lunghezza	: 3000 mm
Group code	: P
Uso	: Industriale, residenziale
Disponibilità	: FFEU
Correlato	: 30B20-3000, 3021, 532AC



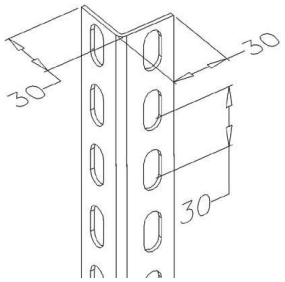

40B25-3000

Angolare
perforato, 40x40x2,5mm
L = 3000mm, fori tondi 10mm

Unità	: unita (1)
Confezione	: 50
Peso/unità	: 3,96 kg
Materiale	: Acciaio zincato
Dimensioni (larghezza, altezza, spessore)	: 40x40x2,5 mm
Lunghezza	: 3000 mm
Group code	: P
Uso	: Industriale
Disponibilità	: FFEU
Correlato	: 40B25-3000-S, 1068M, 532AC



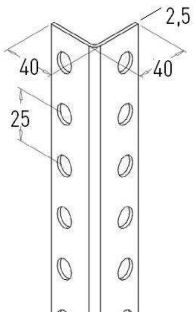

Profili, 09. Perforato

40B25-3000-S

Angolare
perforato, 40x40x2,5mm
L = 3000mm, fori 20x10mm

Unità	: unita (1)
Confezione	: 50
Peso/unità	: 3,96 kg
Materiale	: Acciaio zincato
Dimensioni (larghezza, altezza, spessore)	: 40x40x2,5 mm
Lunghezza	: 3000 mm
Group code	: P
Uso	: Industriale
Disponibilità	: FFEU
Correlato	: 40B25-3000, 1068M, 532AC



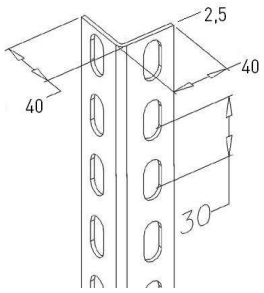

50B30-3000

Angolare
perforato, 50x50x3,0mm
L = 3000mm, fori tondi 10mm

Unità	: unita (1)
Confezione	: 50
Peso/unità	: 6,35 kg
Materiale	: Acciaio zincato
Dimensioni (larghezza, altezza, spessore)	: 50x50x3,0 mm
Lunghezza	: 3000 mm
Group code	: P
Uso	: Industriale
Disponibilità	: FFEU
Correlato	: 50B30-3000-S, 40B25-3000, 532AC



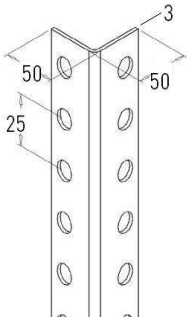

50B30-3000-S

Angolare
perforato, 50x50x3,0mm
L = 3000mm, fori 20x10mm

Unità	: unita (1)
Confezione	: 50
Peso/unità	: 6,35 kg
Materiale	: Acciaio zincato
Dimensioni (larghezza, altezza, spessore)	: 50x50x3,0 mm
Lunghezza	: 3000 mm
Group code	: P
Uso	: Industriale
Disponibilità	: FFEU
Correlato	: 50B30-3000, 40B25-3000-S, 532AC



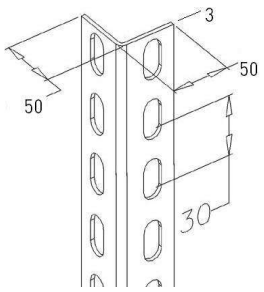

Profili, 10. Profili omega

110CAP

Tappo di protezione omega
protezione profili 110S
nero



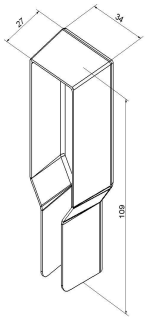

Unità	: unita (1)
Confezione	: 50
Peso/unità	: 0,02 kg
Materiale	: Gomma nero
Function	: Coperchio in plastica per le estremità degli omega. Evita tagli alle mani ed altri infortuni (CE)
Uso	: Industriale
Disponibilità	: FFEU
Correlato	: 110S7020, 110S6520, 110S10020

110S10020

Profilo di rinforzo
omega, zincato, 1,0mm, 110mm altezza
L = 10020mm



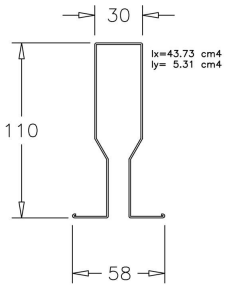

Unità	: unita (1)
Confezione	: 25
Peso/unità	: 23,3 kg
Materiale	: Acciaio zincato
Dimensioni (larghezza, altezza, spessore)	: Base=58 mm, H=110 mm, Spessore 1mm
Lunghezza	: 10020 mm
Function	: Rinforzo omega per portoni larghi. Disegno ad omega rende più solida la costruzione a costo metro-lineare. Disponibile anche la versione 65S per portoni meno pesanti
Group code	: P
Uso	: Industriale
Disponibilità	: FFEU
Correlato	: 68SC6520, 110CAP, 120SC10020

110S6520

Profilo di rinforzo
omega, zincato, 1,0mm, 110mm altezza
L = 6520mm



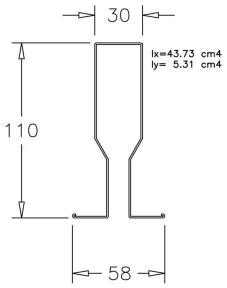

Unità	: unita (1)
Confezione	: 25
Peso/unità	: 15,2 kg
Materiale	: Acciaio zincato
Dimensioni (larghezza, altezza, spessore)	: Base=58 mm, H=110 mm, Spessore 1mm
Lunghezza	: 6520 mm
Function	: Rinforzo omega per portoni larghi. Disegno ad omega rende più solida la costruzione a costo metro-lineare. Disponibile anche la versione 65S per portoni meno pesanti
Group code	: P
Uso	: Industriale
Disponibilità	: FFEU
Correlato	: 68SC6520, 110CAP, 120SC6520

Profili, 10. Profili omega

110S7020

Profilo di rinforzo
omega, zincato, 1,0mm, 110mm altezza
L = 7020mm



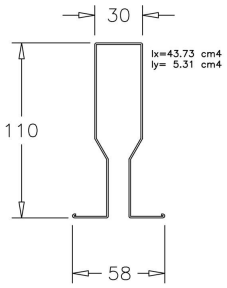

Unità	: unita (1)
Confezione	: 25
Peso/unità	: 16,35 kg
Materiale	: Acciaio zincato
Dimensioni (larghezza, altezza, spessore	: Base=58 mm, H=110 mm, Spessore 1mm
Lunghezza	: 7020 mm
Function	: Rinforzo omega per portoni larghi. Disegno ad omega rende più solida la costruzione a costo metro-lineare. Disponibile anche la versione 65S per portoni meno pesanti
Group code	: P
Uso	: Industriale
Disponibilità	: FFEU
Correlato	: 68SC6520, 110CAP, 120SC8020

110S7520

Profilo di rinforzo
omega, zincato, 1,0mm, 110mm altezza
L = 7520mm



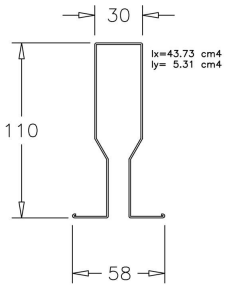

Unità	: unita (1)
Confezione	: 25
Peso/unità	: 17,52 kg
Materiale	: Acciaio zincato
Dimensioni (larghezza, altezza, spessore	: Base=58 mm, H=110 mm, Spessore 1mm
Lunghezza	: 7520 mm
Function	: Rinforzo omega per portoni larghi. Disegno ad omega rende più solida la costruzione a costo metro-lineare. Disponibile anche la versione 65S per portoni meno pesanti
Group code	: P
Uso	: Industriale
Disponibilità	: FFEU
Correlato	: 68SC6520, 110CAP, 120SC8020

110S8020

Profilo di rinforzo
omega, zincato, 1,0mm, 110mm altezza
L = 8020mm



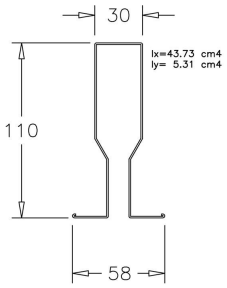

Unità	: unita (1)
Confezione	: 25
Peso/unità	: 18,7 kg
Materiale	: Acciaio zincato
Dimensioni (larghezza, altezza, spessore	: Base=58 mm, H=110 mm, Spessore 1mm
Lunghezza	: 8020 mm
Function	: Rinforzo omega per portoni larghi. Disegno ad omega rende più solida la costruzione a costo metro-lineare. Disponibile anche la versione 65S per portoni meno pesanti
Group code	: P
Uso	: Industriale
Disponibilità	: FFEU
Correlato	: 68SC6520, 110CAP, 120SC8020

Profili, 10. Profili omega

110S8520

Profilo di rinforzo
omega, zincato, 1,0mm, 110mm altezza
L = 8520mm



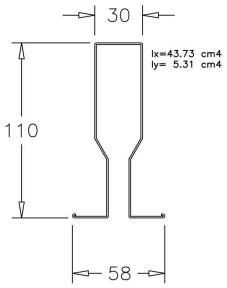

Unità	:	unita (1)
Confezione	:	25
Peso/unità	:	19,85 kg
Materiale	:	Acciaio zincato
Dimensioni (larghezza, altezza, spessore)	:	Base=58 mm, H=110 mm, Spessore 1mm
Lunghezza	:	8520 mm
Function	:	Rinforzo omega per portoni larghi. Disegno ad omega rende più solida la costruzione a costo metro-lineare. Disponibile anche la versione 65S per portoni meno pesanti
Group code	:	P
Uso	:	Industriale
Disponibilità	:	FFEU
Correlato	:	68SC6520, 110CAP, 120SC10020

110S9020

Profilo di rinforzo
omega, zincato, 1,0mm, 110mm altezza
L = 9020mm



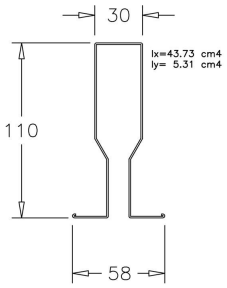

Unità	:	unita (1)
Confezione	:	25
Peso/unità	:	21 kg
Materiale	:	Acciaio zincato
Dimensioni (larghezza, altezza, spessore)	:	Base=58 mm, H=110 mm, Spessore 1mm
Lunghezza	:	9020 mm
Function	:	Rinforzo omega per portoni larghi. Disegno ad omega rende più solida la costruzione a costo metro-lineare. Disponibile anche la versione 65S per portoni meno pesanti
Group code	:	P
Uso	:	Industriale
Disponibilità	:	FFEU
Correlato	:	68SC6520, 110CAP, 120SC10020

120SC10020

Profilo di rinforzo
trapezium, altezza 120mm, 1mm
L=10020mm

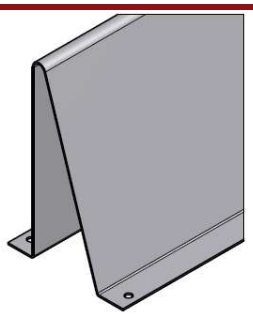

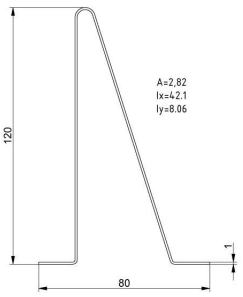

Unità	:	unita (1)
Confezione	:	25
Peso/unità	:	22,1 kg
Action	:	NB! Not a "P"-priced product
Materiale	:	Acciaio zincato
Marcatura	:	FF
Dimensioni (larghezza, altezza, spessore)	:	120 x 80 x 1 mm
Lunghezza	:	10.020 mm
Application	:	La forma fornisce il risultato migliore a fronte del minimo ingombro quando si tratta di evitare che i pannelli si pieghino
Function	:	Questo nuovo profilo è perfettamente sovrapponibile (con un conseguente volume di trasporto minore). Per la vostra comodità d'installazione, il profilo è dotato di fori (nelle flange) disposti ogni 310mm per il fissaggio del pannello.
Uso	:	Industriale
Disponibilità	:	FFEU
Correlato	:	120SCAPR, 110S10020

Profili, 10. Profili omega

120SC6520

Profilo di rinforzo
trapezium, altezza 120mm, 1mm
L=6520mm

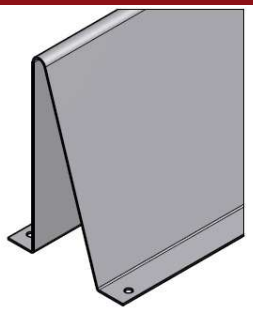

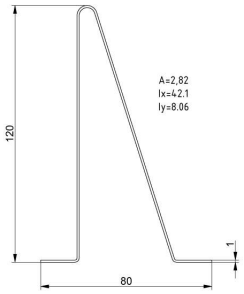

Unità	: unita (1)
Confezione	: 25
Peso/unità	: 14,3 kg
Action	: NB! Not a "P"-priced product
Materiale	: Acciaio zincato
Marcatura	: FF
Dimensioni (larghezza, altezza, spessore)	: 120 x 80 x 1 mm
Lunghezza	: 6520 mm
Application	: La forma fornisce il risultato migliore a fronte del minimo ingombro quando si tratta di evitare che i pannelli si pieghino
Function	: Questo nuovo profilo è perfettamente sovrapponibile (con un conseguente volume di trasporto minore). Per la vostra comodità d'installazione, il profilo è dotato di fori (nelle flange) disposti ogni 310mm per il fissaggio del pannello.
Uso	: Industriale
Disponibilità	: FFEU
Correlato	: 120SCAPR, 110S6520

120SC8020

Profilo di rinforzo
trapezium, altezza 120mm, 1mm
L=8020mm

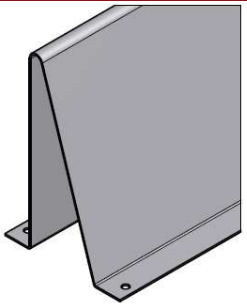

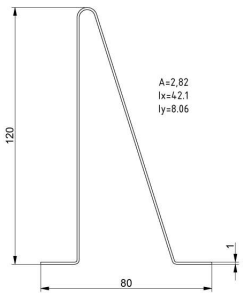

Unità	: unita (1)
Confezione	: 25
Peso/unità	: 17,6 kg
Action	: NB! Not a "P"-priced product
Materiale	: Acciaio zincato
Marcatura	: FF
Dimensioni (larghezza, altezza, spessore)	: 120 x 80 x 1 mm
Lunghezza	: 8.020 mm
Application	: La forma fornisce il risultato migliore a fronte del minimo ingombro quando si tratta di evitare che i pannelli si pieghino
Function	: Questo nuovo profilo è perfettamente sovrapponibile (con un conseguente volume di trasporto minore). Per la vostra comodità d'installazione, il profilo è dotato di fori (nelle flange) disposti ogni 310mm per il fissaggio del pannello.
Uso	: Industriale
Disponibilità	: FFEU
Correlato	: 120SCAPR, 110S6520

120SCAPL

Tappo di protezione omega
protezione profili 120SC
sx



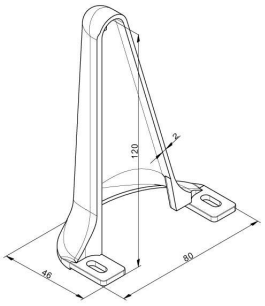

Unità	: unita (1)
Confezione	: 15
Peso/unità	: 0,02 kg
Materiale	: Polystyrene nero
Marcatura	: FF
Dimensioni (larghezza, altezza, spessore)	: 123 x 80 x 46
Function	: Coperchio in plastica per le estremità degli omega. Evita tagli alle mani ed altri infortuni (CE)
Uso	: Industriale
Disponibilità	: FFEU
Correlato	: 120SC6520, 120SCAPR, 120SC8020

Profili, 10. Profili omega

120SCAPR

Tappo di protezione omega
protezione profili 120SC
dx

Unità	: unita (1)
Confezione	: 15
Peso/unità	: 0,02 kg
Materiale	: Polystyrene nero
Marcatura	: FF
Dimensioni (larghezza, altezza, spessore)	: 123 x 80 x 46
Function	: Coperchio in plastica per le estremità degli omega. Evita tagli alle mani ed altri infortuni (CE)
Uso	: Industriale
Disponibilità	: FFEU
Correlato	: 120SC6520, 120SCAPL, 120SC8020



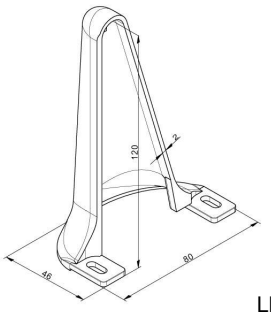

LH

65CAP

Tappo di protezione omega
rinforzi di protezione 65S
nero

Unità	: unita (1)
Confezione	: 50
Peso/unità	: 0,02 kg
Materiale	: Gomma nero
Function	: Coperchio in plastica per le estremità degli omega. Evita tagli alle mani ed altri infortuni (CE)
Uso	: Industriale
Disponibilità	: FFEU
Correlato	: 65S5520, 1046, 68SC5020



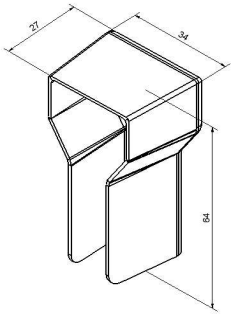

65S4020

Profilo di rinforzo
omega, zincato, 0.75mm, 65mm altezza
L = 4020mm

Unità	: unita (1)
Confezione	: 50
Peso/unità	: 5 kg
Materiale	: Acciaio zincato
Dimensioni (larghezza, altezza, spessore)	: Base=58 mm, H=65mm, Spessore 0,75mm
Lunghezza	: 4020 mm
Function	: Rinforzo omega per portoni larghi. Disegno ad omega rende più solida la costruzione a costo metro-lineare. Disponibile anche la versione 110S per portoni più pesanti
Group code	: P
Uso	: Industriale
Disponibilità	: FFEU
Correlato	: 1046, 68SC5020, 65CAP



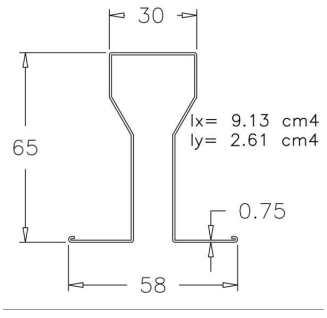

Profili, 10. Profili omega

65S4520

Profilo di rinforzo
omega, zincato, 0.75mm, 65mm altezza
L = 4520mm



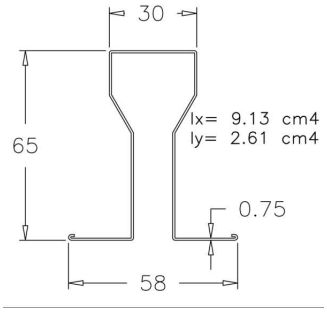

Unità	: unita (1)
Confezione	: 50
Peso/unità	: 5,7 kg
Materiale	: Acciaio zincato
Dimensioni (larghezza, altezza, spessore	: Base=58 mm, H=65mm, Spessore 0,75mm
Lunghezza	: 4520 mm
Function	: Rinforzo omega per portoni larghi. Disegno ad omega rende più solida la costruzione a costo metro-lineare. Disponibile anche la versione 110S per portoni più pesanti
Group code	: P
Uso	: Industriale
Disponibilità	: FFEU
Correlato	: 1046, 68SC5020, 65CAP

65S5020

Profilo di rinforzo
omega, zincato, 0.75mm, 65mm altezza
L = 5020mm



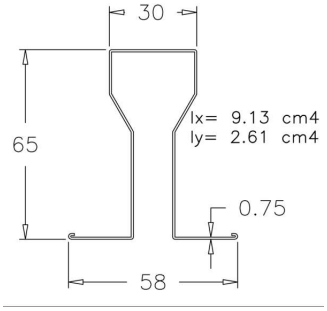

Unità	: unita (1)
Confezione	: 50
Peso/unità	: 6,25 kg
Materiale	: Acciaio zincato
Dimensioni (larghezza, altezza, spessore	: Base=58 mm, H=65mm, Spessore 0,75mm
Lunghezza	: 5020 mm
Function	: Rinforzo omega per portoni larghi. Disegno ad omega rende più solida la costruzione a costo metro-lineare. Disponibile anche la versione 110S per portoni più pesanti
Group code	: P
Uso	: Industriale
Disponibilità	: FFEU
Correlato	: 1046, 68SC5020, 65CAP

65S5520

Profilo di rinforzo
omega, zincato, 0.75mm, 65mm altezza
L = 5520mm



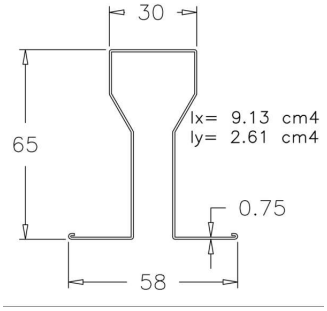

Unità	: unita (1)
Confezione	: 50
Peso/unità	: 6,9 kg
Materiale	: Acciaio zincato
Dimensioni (larghezza, altezza, spessore	: Base=58 mm, H=65mm, Spessore 0,75mm
Lunghezza	: 5520 mm
Function	: Rinforzo omega per portoni larghi. Disegno ad omega rende più solida la costruzione a costo metro-lineare. Disponibile anche la versione 110S per portoni più pesanti
Group code	: P
Uso	: Industriale
Disponibilità	: FFEU
Correlato	: 1046, 68SC5520, 65CAP

Profili, 10. Profili omega

65S6020

Profilo di rinforzo
omega, zincato, 0.75mm, 65mm altezza
L = 6020mm



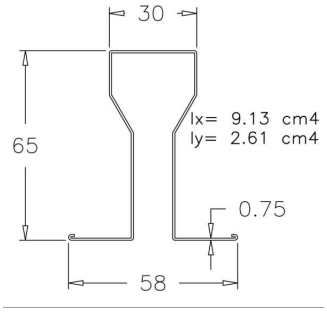

Unità	: unita (1)
Confezione	: 50
Peso/unità	: 7,5 kg
Materiale	: Acciaio zincato
Dimensioni (larghezza, altezza, spessore	: Base=58 mm, H=65mm, Spessore 0,75mm
Lunghezza	: 6020 mm
Function	: Rinforzo omega per portoni larghi. Disegno ad omega rende più solida la costruzione a costo metro-lineare. Disponibile anche la versione 110S per portoni più pesanti
Group code	: P
Uso	: Industriale
Disponibilità	: FFEU
Correlato	: 1046, 68SC6020, 65CAP

65S6520

Profilo di rinforzo
omega, zincato, 0.75mm, 65mm altezza
L = 6520mm



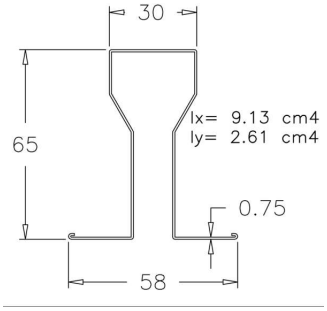

Unità	: unita (1)
Confezione	: 50
Peso/unità	: 8,2 kg
Materiale	: Acciaio zincato
Dimensioni (larghezza, altezza, spessore	: Base=58 mm, H=65mm, Spessore 0,75mm
Lunghezza	: 6520 mm
Function	: Rinforzo omega per portoni larghi. Disegno ad omega rende più solida la costruzione a costo metro-lineare. Disponibile anche la versione 110S per portoni più pesanti
Group code	: P
Uso	: Industriale
Disponibilità	: FFEU
Correlato	: 1046, 68SC6520, 65CAP

65S7020

Profilo di rinforzo
omega, zincato, 0.75mm, 65mm altezza
L = 7020mm



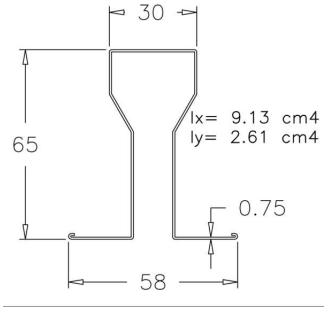

Unità	: unita (1)
Confezione	: 50
Peso/unità	: 8,8 kg
Materiale	: Acciaio zincato
Dimensioni (larghezza, altezza, spessore	: Base=58 mm, H=65mm, Spessore 0,75mm
Lunghezza	: 7020 mm
Function	: Rinforzo omega per portoni larghi. Disegno ad omega rende più solida la costruzione a costo metro-lineare. Disponibile anche la versione 110S per portoni più pesanti
Group code	: P
Uso	: Industriale
Disponibilità	: FFEU
Correlato	: 1046, 68SC6520, 65CAP

Profili, 10. Profili omega

65S7520

Profilo di rinforzo
omega, zincato, 0.75mm, 65mm altezza
L = 7520mm



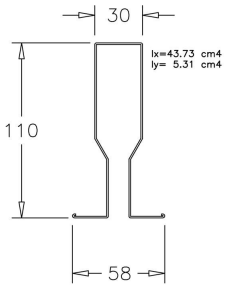

Unità	: unita (1)
Confezione	: 50
Peso/unità	: 9,4 kg
Materiale	: Acciaio zincato
Dimensioni (larghezza, altezza, spessore)	: Base=58 mm, H=65mm, Spessore 0,75mm
Lunghezza	: 7520 mm
Function	: Rinforzo omega per portoni larghi. Disegno ad omega rende più solida la costruzione a costo metro-lineare. Disponibile anche la versione 110S per portoni più pesanti
Group code	: P
Uso	: Industriale
Disponibilità	: FFEU
Correlato	: 1046, 68SC6520, 65CAP

68SC5020

Profilo di rinforzo
trapezium, altezza 68mm, 1mm
L=5020mm



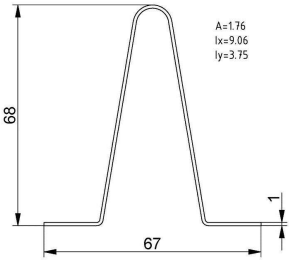

Unità	: unita (1)
Confezione	: 25
Peso/unità	: 7,03 kg
Materiale	: Acciaio zincato
Marcatura	: FF
Dimensioni (larghezza, altezza, spessore)	: 67 x 68 x 1 mm
Lunghezza	: 5020 mm
Application	: La forma fornisce il risultato migliore a fronte del minimo ingombro quando si tratta di evitare che i pannelli si pieghino
Function	: Questo nuovo profilo è perfettamente sovrapponibile (con un conseguente volume di trasporto minore). Per la vostra comodità d'installazione, il profilo è dotato di fori (nelle flange) disposti ogni 500 mm per il fissaggio del pannello.
Uso	: Industriale, residenziale
Disponibilità	: FFEU
Correlato	: 65S5020, 110S6520, 68SC5020

68SC5520

Profilo di rinforzo
trapezium, altezza 68mm, 1mm
L=5520mm



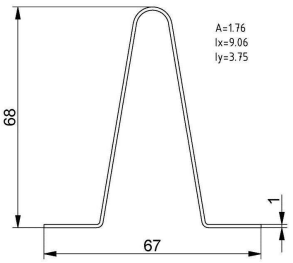

Unità	: unita (1)
Confezione	: 25
Peso/unità	: 7,8 kg
Materiale	: Acciaio zincato
Marcatura	: FF
Dimensioni (larghezza, altezza, spessore)	: 67 x 68 x 1 mm
Lunghezza	: 5520 mm
Application	: La forma fornisce il risultato migliore a fronte del minimo ingombro quando si tratta di evitare che i pannelli si pieghino
Function	: Questo nuovo profilo è perfettamente sovrapponibile (con un conseguente volume di trasporto minore). Per la vostra comodità d'installazione, il profilo è dotato di fori (nelle flange) disposti ogni 500 mm per il fissaggio del pannello.
Uso	: Industriale, residenziale
Disponibilità	: FFEU
Correlato	: 65S5520, 110S6520

Profili, 10. Profili omega

68SC6020

Profilo di rinforzo
trapezium, altezza 68mm, 1mm
L=6020mm



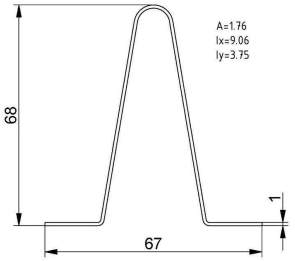

Unità	: unita (1)
Confezione	: 25
Peso/unità	: 8,5 kg
Materiale	: Acciaio zincato
Marcatura	: FF
Dimensioni (larghezza, altezza, spessore)	: 67 x 68 x 1 mm
Lunghezza	: 6020 mm
Application	: La forma fornisce il risultato migliore a fronte del minimo ingombro quando si tratta di evitare che i pannelli si pieghino
Function	: Questo nuovo profilo è perfettamente sovrapponibile (con un conseguente volume di trasporto minore). Per la vostra comodità d'installazione, il profilo è dotato di fori (nelle flange) disposti ogni 500 mm per il fissaggio del pannello.
Uso	: Industriale, residenziale
Disponibilità	: FFEU
Correlato	: 65S6020, 110S6520

68SC6520

Profilo di rinforzo
trapezium, altezza 68mm, 1mm
L=6520mm



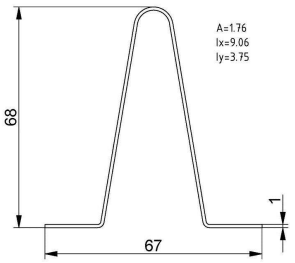

Unità	: unita (1)
Confezione	: 25
Peso/unità	: 9,2 kg
Materiale	: Acciaio zincato
Marcatura	: FF
Dimensioni (larghezza, altezza, spessore)	: 67 x 68 x 1 mm
Lunghezza	: 6520 mm
Application	: La forma fornisce il risultato migliore a fronte del minimo ingombro quando si tratta di evitare che i pannelli si pieghino
Function	: Questo nuovo profilo è perfettamente sovrapponibile (con un conseguente volume di trasporto minore). Per la vostra comodità d'installazione, il profilo è dotato di fori (nelle flange) disposti ogni 500 mm per il fissaggio del pannello.
Uso	: Industriale, residenziale
Disponibilità	: FFEU
Correlato	: 65S6520, 110S6520

Profili, 11. Diversi

4H6000

Angolare
zincato, 2,5mm, 40x40mm
L = 6000mm



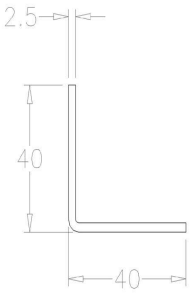

Unità	: unita (1)
Confezione	: 50
Peso/unità	: 9,6 kg
Materiale	: Acciaio zincato
Dimensioni (larghezza, altezza, spessore)	: 40 x 40mm, Spessore 2,5mm
Lunghezza	: 6000 mm
Group code	: P
Uso	: Industriale
Disponibilità	: FFEU
Correlato	: 5H5000, 30B20-3000, 1083

Profili, 11. Diversi

5H5000

Angolare
zincato, 3,0mm, 50x50mm
L = 5000mm



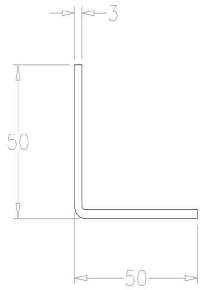

Unità	: unita (1)
Confezione	: 50
Peso/unità	: 11 kg
Materiale	: Acciaio zincato
Dimensioni (larghezza, altezza, spessore)	: 50 x 50mm, Spessore 3mm
Lunghezza	: 5000 mm
Group code	: P
Uso	: Industriale
Disponibilità	: FFEU
Correlato	: 4H6000, 1083

Profili di tenuta, 01. Floor

1030

Soglia in gomma
a pavimento





Unità	: Meters (1)
Confezione	: 25 m
Peso/unità	: 0,63 kg
Spec (B/ SS)	: RSC
Materiale	: EPDM Nero
Configuration	: Use f.e.: glue Pattex express fix PL600 (0,375kgs) and seal rubber to floor after gluing.
Dimensioni (larghezza, altezza, spessore)	: 78 x 13 mm
Application	: Per migliorare l'impermeabilizzazione tra il pavimento e la guarnizione inferiore di una porta da garage
Function	: impedendo così che l'acqua penetri nel pavimento del garage. Questo profilo va incollato al pavimento. A causa di differenze nelle varie leggi internazionali, la colla non è inclusa, ma è acquistabile presso qualsiasi ferramenta di zona.
Uso	: Industriale, residenziale
Disponibilità	: FFEU
Correlato	: 1035SR, 1085-2510, 1035QSE

1030BOX5

Soglia in gomma 5m
a pavimento
Consumer package 5m incl. tape





Unità	: unita (1)
Confezione	: 1
Peso/unità	: 3,569 kg
Spec (B/ SS)	: RSC
Action	: Upsell opportunity
Materiale	: EPDM Nero
Configuration	: Use tape for easy assembly on garage floors. Manual included on the box.
Dimensioni (larghezza, altezza, spessore)	: 78 x 13 mm
Lunghezza	: 5000 mm
Application	: Per migliorare l'impermeabilizzazione tra il pavimento e la guarnizione inferiore di una porta da garage
Function	: Rubber profile for better sealing between the floor and the bottom seal of the door. Thus preventing water getting inside onto garage floor. Seal is to be taped or glued on the floor. Delivery is including 5m tape!
Uso	: Industriale, residenziale
Disponibilità	: FFEU
Correlato	: 1035, 1085-2510, 1035QSE

Profili di tenuta, 02. Inferiore

1035

Guarnizione
EPDM spiaggiale con camera interna e 2 labbra

Unità	:	Meters (1)
Confezione	:	35
Peso/unità	:	0,63 kg
Materiale	:	EPDM
Function	:	La guarnizione inferiore ha una camera da 24mm per la costa di sicurezza. Adatta ai profili 1031, 1038, 1038-42 e 1040. NB! da rimuovere il ponte quando s'installa.
Uso	:	Industriale, residenziale
Disponibilità	:	FFEU
Correlato	:	1035SR, 1038-4040, 1038W-5050



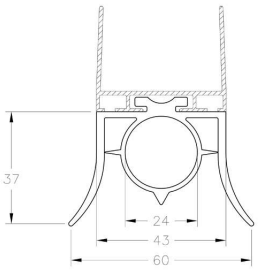

1035QSE

Guarnizione
QuickSeal, EPDM nero
con Epco panelli

Unità	:	Meters (1)
Confezione	:	20
Peso/unità	:	0,54 kg
Application	:	In combinazione con pannello antipizzicamento Epco:
Function	:	Quickseal è un lavoro R&S di squadra in collaborazione con la ditta Epco ed insieme alla FlexiForce. Il profilo unico del pannello Epco ti dà l'opportunità di inserire direttamente la guarnizione inferiore senza il bisogno del profilo in alluminio. La guarnizione si infila direttamente nella pa
Uso	:	Industriale, residenziale
Disponibilità	:	FFEU
Correlato	:	1035RES, 40PS500L, 1030



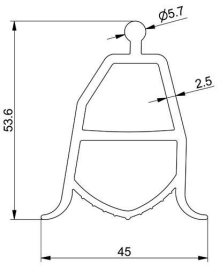

Profili di tenuta, 02. Inferiore

1035QSE60

Guarnizione
QuickSeal, in Epco 60mm panelli
EPDM

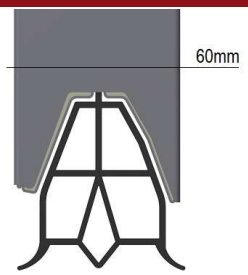

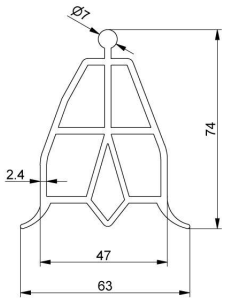

Unità	:	Meters (1)
Confezione	:	20
Peso/unità	:	0,7 kg
Action	:	Sostenibilità: pannelli da 60mm
Materiale	:	EPDM, nero
Marcatura	:	1035QSE60 FF
Dimensioni (larghezza, altezza, spessore)	:	63 x 74 mm
Application	:	Le richieste di risparmio energetico negli edifici stanno aumentando: Isolamento più alto e risparmio energetico più consistente grazie all'introduzione dei pannelli Epco spessi 60mm e componentistica hardware appositamente progettata da FlexiForce.
Function	:	Quickseal è un lavoro R&S di squadra in collaborazione con la ditta Epco ed insieme alla FlexiForce. Il profilo unico del pannello Epco ti dà l'opportunità di inserire direttamente la guarnizione inferiore senza il bisogno del profilo in alluminio.
Uso	:	Industriale, residenziale
Disponibilità	:	FFEU
Correlato	:	60PS500L, 1038-60-6090

1035SR

Guarnizione
soffice EPDM, con camera interna e 2 labbra



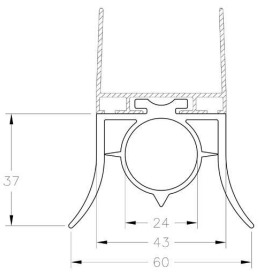

Unità	:	Meters (1)
Confezione	:	35
Peso/unità	:	0,63 kg
Materiale	:	EPDM
Uso	:	Industriale, residenziale
Disponibilità	:	FFEU
Correlato	:	1035, 1030, 1038W-5050

Profili di tenuta, 02. Inferiore

1037

Guarnizione
EPDM inferiore modello I



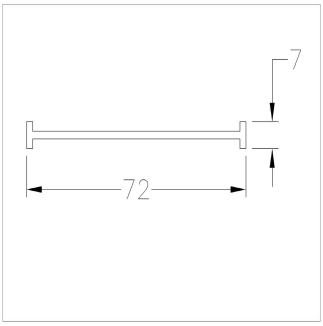

Unità	: Meters (1)
Confezione	: 35
Peso/unità	: 0,25 kg
Materiale	: EPDM
Uso	: Industriale, residenziale
Disponibilità	: FFEU
Correlato	: 1035SR, 1039-55, 1038W-6090

1039

Guarnizione
EPDM spiaggiale con camera interna e 1 labbro



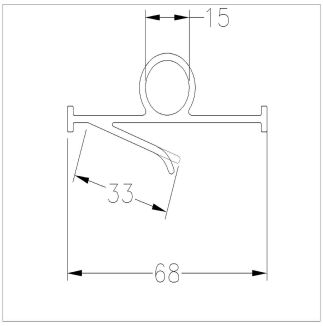

Unità	: Meters (1)
Confezione	: 35
Peso/unità	: 0,5 kg
Materiale	: EPDM
Function	: Questa guarnizione ha una camera interna per l'interrutore pneumatico . La guarnizione si adatta a vari profili in Aluminio FlexiForce. NB!Bisogna togliere la striscia in gomma prima di installarla sul profilo!
Uso	: Industriale
Disponibilità	: FFEU
Correlato	: 1035, OSE-SIGNAL-LP, OSE-MAS-1

1039-52

Guarnizione
EPDM spiaggiale per dispositivo antiallagamento
h=52mm, camera interna rotonda 11mm



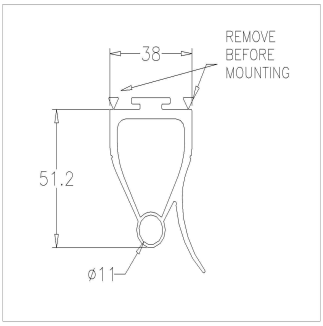

Unità	: Meters (x)
Confezione	: 35
Peso/unità	: 0,9 kg
Materiale	: EPDM
Function	: Guarnizione alzata, adatta all'utilizzo con gli opto sensori (OSE-SIGNAL). L'altezza del profilo è applicabile alle norme CE-ITTR, dipendendo dalla velocità della porta e forza di chiusura. Adatta all'utilizzo di vari profili alluminio FlexiForce
Uso	: Industriale
Disponibilità	: FFEU
Correlato	: 1038-4040, OSE-SIGNAL-LP, OSE-MAS-1

Profili di tenuta, 02. Inferiore

1039-55

Guarnizione
EPDM spiaggiale per dispositivo antiallagamento
h=55mm, camera interna rotonda 13mm

Unità	: Meters (1)
Confezione	: 35
Peso/unità	: 0,9 kg
Materiale	: EPDM
Function	: Guarnizione alzata, adatta all'utilizzo con gli opto sensori (OSE-SIGNAL). L'altezza del profilo è applicabile alle norme CE-ITTR, dipendendo dalla velocità della porta e forza di chiusura. Adatta all'utilizzo di vari profili alluminio FlexiForce
Uso	: Industriale
Disponibilità	: FFEU
Correlato	: 1039-52, OSE-SIGNAL-LP, OSE-MAS-1



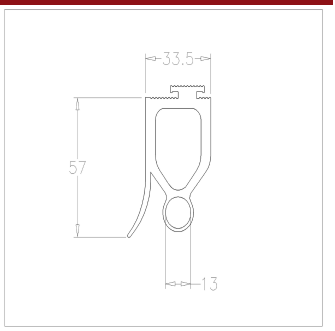

1039-95

Guarnizione
EPDM spiaggiale per dispositivo antiallagamento
h=95mm, camera interna rotonda 11mm

Unità	: Meters (1)
Confezione	: 35
Peso/unità	: 0,9 kg
Materiale	: EPDM
Marcatura	: FF
Function	: Guarnizione alzata, adatta all'utilizzo con gli opto sensori (OSE-SIGNAL). L'altezza del profilo è applicabile alle norme CE-ITTR, dipendendo dalla velocità della porta e forza di chiusura. Adatta all'utilizzo di vari profili alluminio FlexiForce
Uso	: Industriale
Disponibilità	: FFEU
Correlato	: OSE-MAS-1, OSE-SIGNAL-LP, 1038-4040



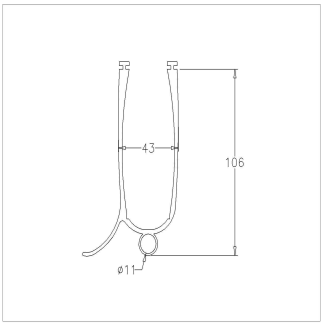

Profili di tenuta, 03. Laterale - 1085

1085-2010

Profilo di tenuta laterale
PVC duro grigio, con TPE flessibile
L = 2010mm

Unità	: unita (1)
Confezione	: 10
Peso/unità	: 0,4 kg
Materiale	: PVC duro con TPE flessibile
Lunghezza	: 2010 mm
Function	: Fatta di PVC grigia e dura (aspetto esterno) e co-estrusa elastomer flessibile (TPR). Si abbina all'angolare verticale 915VB, (X), (R), 9VB, 9VR, 9K
Uso	: Industriale, residenziale
Disponibilità	: FFEU
Correlato	: 1085-2135



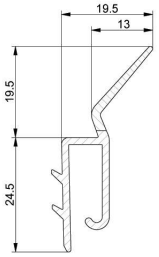

Profili di tenuta, 03. Laterale - 1085

1085-2135

Profilo di tenuta laterale
PVC duro grigio, con TPE flessibile
L = 2135mm



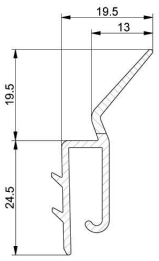

Unità	: unita (1)
Confezione	: 10
Peso/unità	: 0,42 kg
Materiale	: PVC duro con TPE flessibile
Lunghezza	: 2135 mm
Function	: Fatta di PVC grigia e dura (aspetto esterno) e co-estrusa elastomer flessibile (TPR). Si abbina all'angolare verticale 915VB, (X), (R), 9VB, 9VR, 9K
Uso	: Industriale, residenziale
Disponibilità	: FFEU
Correlato	: 1085-2260

1085-2260

Profilo di tenuta laterale
PVC duro grigio, con TPE flessibile
L = 2260mm



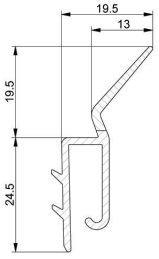

Unità	: unita (1)
Confezione	: 10
Peso/unità	: 0,46 kg
Materiale	: PVC duro con TPE flessibile
Lunghezza	: 2260 mm
Function	: Fatta di PVC grigia e dura (aspetto esterno) e co-estrusa elastomer flessibile (TPR). Si abbina all'angolare verticale 915VB, (X), (R), 9VB, 9VR, 9K
Uso	: Industriale, residenziale
Disponibilità	: FFEU
Correlato	: 1085-2360

1085-2360

Profilo di tenuta laterale
PVC duro grigio, con TPE flessibile
L = 2360mm



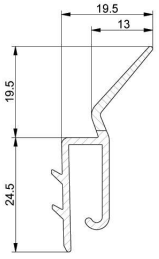

Unità	: unita (1)
Confezione	: 10
Peso/unità	: 0,47 kg
Materiale	: PVC duro con TPE flessibile
Lunghezza	: 2360 mm
Function	: Fatta di PVC grigia e dura (aspetto esterno) e co-estrusa elastomer flessibile (TPR). Si abbina all'angolare verticale 915VB, (X), (R), 9VB, 9VR, 9K
Uso	: Industriale, residenziale
Disponibilità	: FFEU
Correlato	: 1085-2510

Profili di tenuta, 03. Laterale - 1085

1085-2510

Profilo di tenuta laterale
PVC duro grigio, con TPE flessibile
L = 2510mm



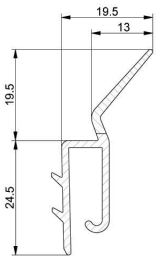

Unità	: unita (1)
Confezione	: 10
Peso/unità	: 0,47 kg
Materiale	: PVC duro con TPE flessibile
Lunghezza	: 2510 mm
Function	: Fatta di PVC grigia e dura (aspetto esterno) e co-estrusa elastomer flessibile (TPR). Si abbina all'angolare verticale 915VB, (X), (R), 9VB, 9VR, 9K
Uso	: Industriale, residenziale
Disponibilità	: FFEU
Correlato	: 1085-3060

1085-3060

Profilo di tenuta laterale
PVC duro grigio, con TPE flessibile
L = 3060mm



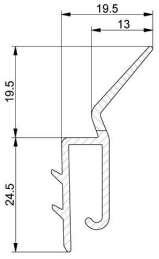

Unità	: unita (1)
Confezione	: 10
Peso/unità	: 0,6 kg
Materiale	: PVC duro con TPE flessibile
Lunghezza	: 3060 mm
Function	: Fatta di PVC grigia e dura (aspetto esterno) e co-estrusa elastomer flessibile (TPR). Si abbina all'angolare verticale 915VB, (X), (R), 9VB, 9VR, 9K
Uso	: Industriale, residenziale
Disponibilità	: FFEU
Correlato	: 1085-3660

1085-3660

Profilo di tenuta laterale
PVC duro grigio, con TPE flessibile
L = 3660mm



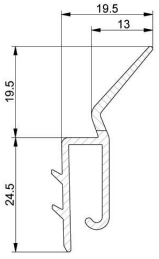

Unità	: unita (1)
Confezione	: 10
Peso/unità	: 0,7 kg
Materiale	: PVC duro con TPE flessibile
Lunghezza	: 3660 mm
Function	: Fatta di PVC grigia e dura (aspetto esterno) e co-estrusa elastomer flessibile (TPR). Si abbina all'angolare verticale 915VB, (X), (R), 9VB, 9VR, 9K
Uso	: Industriale, residenziale
Disponibilità	: FFEU
Correlato	: 1085-4060

Profili di tenuta, 03. Laterale - 1085

1085-4060



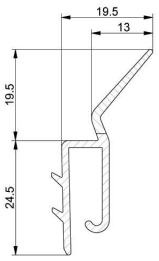

Profilo di tenuta laterale
PVC duro grigio, con TPR flessibile
L = 4060mm

Unità	: unita (1)
Confezione	: 10
Peso/unità	: 0,8 kg
Materiale	: PVC duro con TPR flessibile
Lunghezza	: 4060 mm
Function	: Fatta di PVC grigia e dura (aspetto esterno) e co-estrusa elastomer flessibile (TPR). Si abbina all'angolare verticale 915VB, (X), (R), 9VB, 9VR, 9K
Uso	: Industriale, residenziale
Disponibilità	: FFEU
Correlato	: 1085-4260

1085-4260



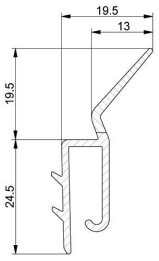

Profilo di tenuta laterale
PVC duro grigio, con TPE flessibile
L = 4260mm

Unità	: unita (1)
Confezione	: 10
Peso/unità	: 0,8 kg
Materiale	: PVC duro con TPE flessibile
Lunghezza	: 4260 mm
Function	: Fatta di PVC grigia e dura (aspetto esterno) e co-estrusa elastomer flessibile (TPR). Si abbina all'angolare verticale 915VB, (X), (R), 9VB, 9VR, 9K
Uso	: Industriale, residenziale
Disponibilità	: FFEU
Correlato	: 1085-4560

1085-4560



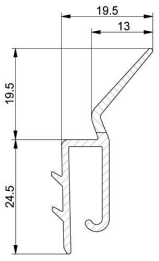

Profilo di tenuta laterale
PVC duro grigio, con TPR flessibile
L = 4560mm

Unità	: unita (1)
Confezione	: 10
Peso/unità	: 0,9 kg
Materiale	: PVC duro con TPR flessibile
Lunghezza	: 4560 mm
Function	: Fatta di PVC grigia e dura (aspetto esterno) e co-estrusa elastomer flessibile (TPR). Si abbina all'angolare verticale 915VB, (X), (R), 9VB, 9VR, 9K
Uso	: Industriale, residenziale
Disponibilità	: FFEU
Correlato	: 1085-5060

Profili di tenuta, 03. Laterale - 1085

1085-5060

Profilo di tenuta laterale
PVC duro grigio, con TPR flessibile
L = 5060mm



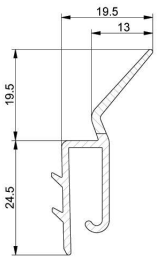

Unità	: unita (1)
Confezione	: 10
Peso/unità	: 1 kg
Materiale	: PVC duro con TPR flessibile
Lunghezza	: 5060 mm
Function	: Fatta di PVC grigia e dura (aspetto esterno) e co-estrusa elastomer flessibile (TPR). Si abbina all'angolare verticale 915VB, (X), (R), 9VB, 9VR, 9K
Uso	: Industriale, residenziale
Disponibilità	: FFEU
Correlato	: 1085-5560

1085-5560

Profilo di tenuta laterale
PVC duro grigio, con TPE flessibile
L = 5560mm



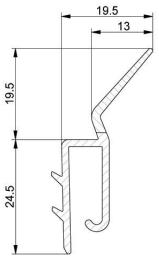

Unità	: unita (1)
Confezione	: 10
Peso/unità	: 1,1 kg
Materiale	: PVC duro con TPE flessibile
Lunghezza	: 5560 mm
Function	: Fatta di PVC grigia e dura (aspetto esterno) e co-estrusa elastomer flessibile (TPR). Si abbina all'angolare verticale 915VB, (X), (R), 9VB, 9VR, 9K
Uso	: Industriale, residenziale
Disponibilità	: FFEU
Correlato	: 1085-6000

1085-6000

Profilo di tenuta laterale
PVC duro grigio, con TPE flessibile
L = 6000mm



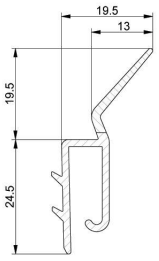

Unità	: unita (1)
Confezione	: 10
Peso/unità	: 1,2 kg
Materiale	: PVC duro con TPE flessibile
Lunghezza	: 6000 mm
Function	: Fatta di PVC grigia e dura (aspetto esterno) e co-estrusa elastomer flessibile (TPR). Si abbina all'angolare verticale 915VB, (X), (R), 9VB, 9VR, 9K
Uso	: Industriale, residenziale
Disponibilità	: FFEU
Correlato	: 1085-5560

Profili di tenuta, 04. Laterale - 1088

1088-2010

Profilo di tenuta laterale
PVC duro grigio, con TPE flessibile
L=2.010mm



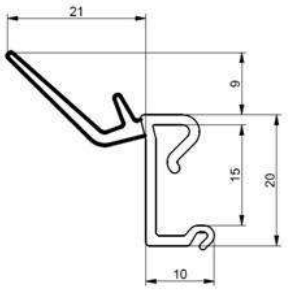

Unità	: unita (1)
Confezione	: 10
Peso/unità	: 0,33 kg
Materiale	: PVC duro con TPE flessibile
Marcatura	: 1088 FF
Lunghezza	: 2010 mm
Application	: RSC
Function	: Guarnizione, fatta di PVC grigia dura (qualità esterna) e co estruso elastomer flessibile. Il labbro in più fa si che la guarnizione si chiudi perfettamente. Da combinare con angolare verticale 915VL. Si monta con un click!
Uso	: Industriale, residenziale
Disponibilità	: FFEU
Correlato	: 1066TB, 1051D38

1088-2260

Profilo di tenuta laterale
PVC duro grigio, con TPE flessibile
L=2.260mm



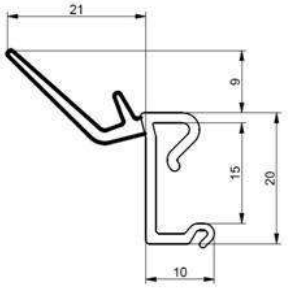

Unità	: unita (1)
Confezione	: 10
Peso/unità	: 0,35 kg
Materiale	: PVC duro con TPE flessibile
Marcatura	: 1088 FF
Lunghezza	: 2260 mm
Application	: RSC
Function	: Guarnizione, fatta di PVC grigia dura (qualità esterna) e co estruso elastomer flessibile. Il labbro in più fa si che la guarnizione si chiudi perfettamente. Da combinare con angolare verticale 915VL. Si monta con un click!
Uso	: Industriale, residenziale
Disponibilità	: FFEU
Correlato	: 1066TB, 1051D38

1088-2490

Profilo di tenuta laterale
PVC duro grigio, con TPE flessibile
L=2.490mm



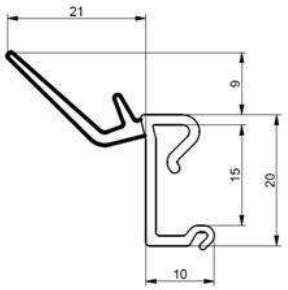

Unità	: unita (1)
Confezione	: 10
Peso/unità	: 0,37 kg
Materiale	: PVC duro con TPE flessibile
Marcatura	: 1088 FF
Lunghezza	: 2490 mm
Application	: RSC
Function	: Guarnizione, fatta di PVC grigia dura (qualità esterna) e co estruso elastomer flessibile. Il labbro in più fa si che la guarnizione si chiudi perfettamente. Da combinare con angolare verticale 915VL. Si monta con un click!
Uso	: Industriale, residenziale
Disponibilità	: FFEU
Correlato	: 1066TB, 1051D38

Profili di tenuta, 04. Laterale - 1088

1088-3060

Profilo di tenuta laterale
PVC duro grigio, con TPE flessibile
L=3.060mm



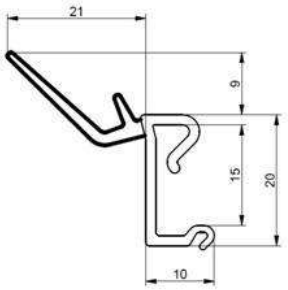

Unità	: unita (1)
Confezione	: 10
Peso/unità	: 0,49 kg
Materiale	: PVC duro con TPE flessibile
Marcatura	: 1088 FF
Lunghezza	: 3060 mm
Function	: Guarnizione, fatta di PVC grigia dura (qualità esterna) e co estruso elastomer flessibile. Il labbro in più fa si che la guarnizione si chiudi perfettamente. Da combinare con angolare verticale 915VL. Si monta con un click!
Uso	: Industriale, residenziale
Disponibilità	: FFEU
Correlato	: 1066TB, 1051D38

1088-3660

Profilo di tenuta laterale
PVC duro grigio, con TPE flessibile
L=3.660mm



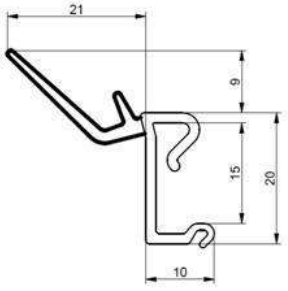

Unità	: unita (1)
Confezione	: 10
Peso/unità	: 0,59 kg
Materiale	: PVC duro con TPE flessibile
Marcatura	: 1088 FF
Lunghezza	: 3660 mm
Function	: Guarnizione, fatta di PVC grigia dura (qualità esterna) e co estruso elastomer flessibile. Il labbro in più fa si che la guarnizione si chiudi perfettamente. Da combinare con angolare verticale 915VL. Si monta con un click!
Uso	: Industriale, residenziale
Disponibilità	: FFEU
Correlato	: 1066TB, 1051D38

1088-4560

Profilo di tenuta laterale
PVC duro grigio, con TPE flessibile
L=4.560mm



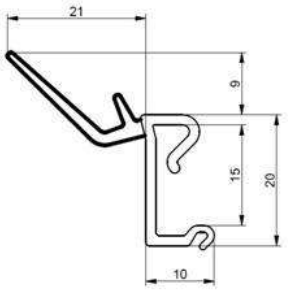

Unità	: unita (1)
Confezione	: 10
Peso/unità	: 0,73 kg
Materiale	: PVC duro con TPE flessibile
Marcatura	: 1088 FF
Lunghezza	: 4560 mm
Function	: Guarnizione, fatta di PVC grigia dura (qualità esterna) e co estruso elastomer flessibile. Il labbro in più fa si che la guarnizione si chiudi perfettamente. Da combinare con angolare verticale 915VL. Si monta con un click!
Uso	: Industriale, residenziale
Disponibilità	: FFEU
Correlato	: 1066TB, 1051D38

Profili di tenuta, 04. Laterale - 1088

1088-5060

Profilo di tenuta laterale
PVC duro grigio, con TPE flessibile
L=5.060mm



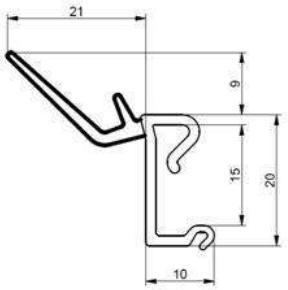

Unità	: unita (1)
Confezione	: 10
Peso/unità	: 0,81 kg
Materiale	: PVC duro con TPE flessibile
Marcatura	: 1088 FF
Lunghezza	: 5060 mm
Function	: Guarnizione, fatta di PVC grigia dura (qualità esterna) e co estruso elastomer flessibile. Il labbro in più fa si che la guarnizione si chiudi perfettamente. Da combinare con angolare verticale 915VL. Si monta con un click!
Uso	: Industriale, residenziale
Disponibilità	: FFEU
Correlato	: 1066TB, 1051D38

1088-6000

Profilo di tenuta laterale
PVC duro grigio, con TPE flessibile
L=6.000mm



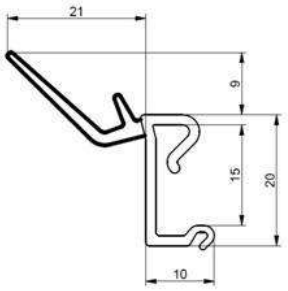

Unità	: unita (1)
Confezione	: 10
Peso/unità	: 0,96 kg
Materiale	: PVC duro con TPE flessibile
Marcatura	: 1088 FF
Lunghezza	: 6000 mm
Function	: Guarnizione, fatta di PVC grigia dura (qualità esterna) e co estruso elastomer flessibile. Il labbro in più fa si che la guarnizione si chiudi perfettamente. Da combinare con angolare verticale 915VL. Si monta con un click!
Uso	: Industriale, residenziale
Disponibilità	: FFEU
Correlato	: 1066TB, 1051D38

1088I *novità!*

Profilo di tenuta laterale
PP+TPE
nero



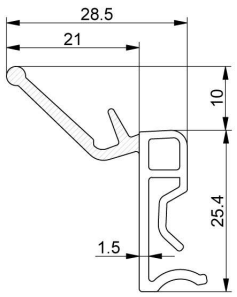

Unità	: Meters (1)
Confezione	: 300
Peso/unità	: 0,21 kg
Materiale	: PP duro con TPE flessibile
Configuration	: Part of ISC industrial
Marcatura	: 1088I FF
Dimensioni (larghezza, altezza, spessore	: Flap: 21mm, total width: 28,5mm
Lunghezza	: 1000 mm
Application	: ISC
Function	: Guarnizione, fatta di PP dura (qualità esterna) e co estruso elastomer flessibile. Il labbro in più fa si che la guarnizione si chiudi perfettamente. Da combinare con angolare verticale 9VL. Si monta con un click!
Uso	: Industriale
Disponibilità	: FFEU
Correlato	: 1088IT-5060, 3111FL

Profili di tenuta, 05. Laterale - others

1086R

Profilo di tenuta laterale
PVC
su rullo, per angolari Non FlexiForce

Unità	: Meters (1)
Confezione	: 50
Peso/unità	: 0,19 kg
Materiale	: PVC
Function	: Specialmente per i clienti che non utilizzano gli angolari FF (9VB, 915VB). Utilizzo efficiente del PVC insieme alla struttura della guarnizione offrono un ottimo rapporto qualità/prezzo
Uso	: Industriale, residenziale
Disponibilità	: FFEU
Correlato	: 2V3000, 1030



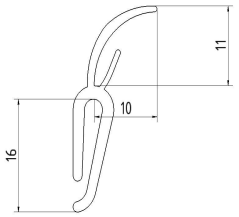

1094-40-4560

Profilo di tenuta laterale
40mm, PVC duro grigio, con TPR flessibile
L = 4560mm

Unità	: unita (1)
Confezione	: 10
Peso/unità	: 0,91 kg
Materiale	: PVC duro con TPR flessibile
Lunghezza	: 4560 mm
Uso	: Industriale
Disponibilità	: FFEU
Correlato	: 1094-40-6000, 9VB4500, 1066TB



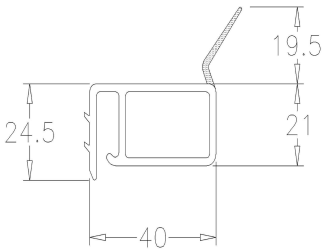

1094-40-6000

Profilo di tenuta laterale
40mm, PVC duro grigio, con TPR flessibile
L = 6000mm

Unità	: unita (1)
Confezione	: 10
Peso/unità	: 1,2 kg
Materiale	: PVC duro con TPR flessibile
Lunghezza	: 6000 mm
Uso	: Industriale
Disponibilità	: FFEU
Correlato	: 1094-40-4560, 9VB6000, 1066TB



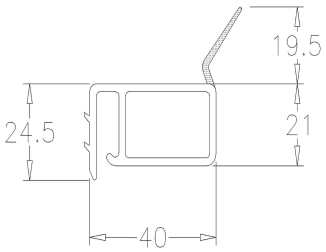

Profili di tenuta, 06. Isolamento termico

1085RB2035

Guarnizione
laterale/superiore, termica, PVC+TPR
nera, L=2035mm



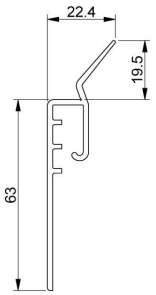

Unità	:	unita (1)
Confezione	:	10
Peso/unità	:	0,5 kg
Spec (B/ SS)	:	RSC
Materiale	:	PVC+TPR, nera
Configuration	:	Come guarnizione laterale si installa fra l'angolare 915VB e il muro. Come guarnizione superiore, si install con il 9(15)VR.
Marcatura	:	1085RB FF
Dimensioni (larghezza, altezza, spessore)	:	64 x 22,4 mm
Lunghezza	:	2035 mm
Application	:	Aumenta l'efficienza termica della porta sezionale installando questo prodotto in combinazione con la guarnizione doppia 1036D e qualsiasi guarnizione inferiore FF.
Function	:	Combina 2 funzioni: Crea un blocco termico fra il muro e l'angolare verticale. Utilizzabile come telaio installando con angolari verticali (915VB, RXV, RSV) e veletta orizzontale (915VR). Aumenta la flessibilità in termini di larghezza ed altezza del portone.
CE-safety	:	CE-ITTR
Uso	:	Industriale, residenziale
Disponibilità	:	FFEU
Correlato	:	1030

Profili di tenuta, 06. Isolamento termico

1085RB2160

Guarnizione
laterale/superiore, termica, PVC+TPR
nera, L=2160mm



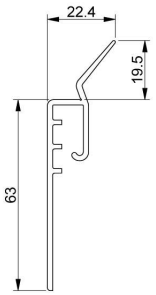

Unità	:	unita (1)
Confezione	:	10
Peso/unità	:	0,53 kg
Spec (B/ SS)	:	RSC
Materiale	:	PVC+TPR, nera
Configuration	:	Come guarnizione laterale si installa fra l'angolare 915VB e il muro. Come guarnizione superiore, si install con il 9(15)VR.
Marcatura	:	1085RB FF
Dimensioni (larghezza, altezza, spessore)	:	64 x 22,4 mm
Lunghezza	:	2160 mm
Application	:	Aumenta l'efficienza termica della porta sezionale installando questo prodotto in combinazione con la guarnizione doppia 1036D e qualsiasi guarnizione inferiore FF.
Function	:	Combina 2 funzioni: Crea un blocco termico fra il muro e l'angolare verticale. Utilizzabile come telaio installando con angolari verticali (915VB, RXV, RSV) e veletta orizzontale (915VR). Aumenta la flessibilità in termini di larghezza ed altezza del portone.
CE-safety	:	CE-ITTR
Uso	:	Industriale, residenziale
Disponibilità	:	FFEU
Correlato	:	1030

Profili di tenuta, 06. Isolamento termico

1085RB2285

Guarnizione
laterale/superiore, termica, PVC+TPR
nera, L=2285mm



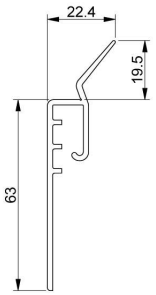

Unità	:	unita (1)
Confezione	:	10
Peso/unità	:	0,56 kg
Spec (B/ SS)	:	RSC
Materiale	:	PVC+TPR, nera
Configuration	:	Come guarnizione laterale si installa fra l'angolare 915VB e il muro. Come guarnizione superiore, si install con il 9(15)VR.
Marcatura	:	1085RB FF
Dimensioni (larghezza, altezza, spessore)	:	64 x 22,4 mm
Lunghezza	:	2285 mm
Application	:	Aumenta l'efficienza termica della porta sezionale installando questo prodotto in combinazione con la guarnizione doppia 1036D e qualsiasi guarnizione inferiore FF.
Function	:	Combina 2 funzioni: Crea un blocco termico fra il muro e l'angolare verticale. Utilizzabile come telaio installando con angolari verticali (915VB, RXV, RSV) e veletta orizzontale (915VR). Aumenta la flessibilità in termini di larghezza ed altezza del portone.
CE-safety	:	CE-ITTR
Uso	:	Industriale, residenziale
Disponibilità	:	FFEU
Correlato	:	1030

Profili di tenuta, 06. Isolamento termico

1085RB2410

Guarnizione
laterale/superiore, termica, PVC+TPR
nera, L=2410mm



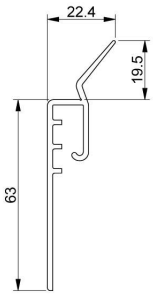

Unità	:	unita (1)
Confezione	:	10
Peso/unità	:	0,60 kg
Spec (B/ SS)	:	RSC
Materiale	:	PVC+TPR, nera
Configuration	:	Come guarnizione laterale si installa fra l'angolare 915VB e il muro. Come guarnizione superiore, si install con il 9(15)VR.
Marcatura	:	1085RB FF
Dimensioni (larghezza, altezza, spessore)	:	64 x 22,4 mm
Lunghezza	:	2410 mm
Application	:	Aumenta l'efficienza termica della porta sezionale installando questo prodotto in combinazione con la guarnizione doppia 1036D e qualsiasi guarnizione inferiore FF.
Function	:	Combina 2 funzioni: Crea un blocco termico fra il muro e l'angolare verticale. Utilizzabile come telaio installando con angolari verticali (915VB, RXV, RSV) e veletta orizzontale (915VR). Aumenta la flessibilità in termini di larghezza ed altezza del portone.
CE-safety	:	CE-ITTR
Uso	:	Industriale, residenziale
Disponibilità	:	FFEU
Correlato	:	1030

Profili di tenuta, 06. Isolamento termico

1085RB2535

Guarnizione
laterale/superiore, termica, PVC+TPR
nera, L=2535mm



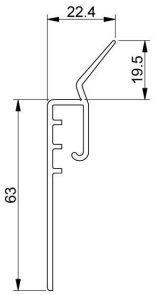

Unità	:	unita (1)
Confezione	:	10
Peso/unità	:	0,62 kg
Spec (B/ SS)	:	RSC
Materiale	:	PVC+TPR, nera
Configuration	:	Come guarnizione laterale si installa fra l'angolare 915VB e il muro. Come guarnizione superiore, si install con il 9(15)VR.
Marcatura	:	1085RB FF
Dimensioni (larghezza, altezza, spessore)	:	64 x 22,4 mm
Lunghezza	:	2535 mm
Application	:	Aumenta l'efficienza termica della porta sezionale installando questo prodotto in combinazione con la guarnizione doppia 1036D e qualsiasi guarnizione inferiore FF.
Function	:	Combina 2 funzioni: Crea un blocco termico fra il muro e l'angolare verticale. Utilizzabile come telaio installando con angolari verticali (915VB, RXV, RSV) e veletta orizzontale (915VR). Aumenta la flessibilità in termini di larghezza ed altezza del portone.
CE-safety	:	CE-ITTR
Uso	:	Industriale, residenziale
Disponibilità	:	FFEU
Correlato	:	1030

Profili di tenuta, 06. Isolamento termico

1085RB2785

Guarnizione
laterale/superiore, termica, PVC+TPR
nera, L=2785mm



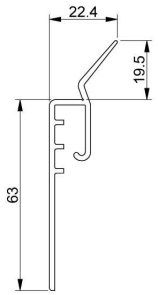

Unità	:	unita (1)
Confezione	:	10
Peso/unità	:	0,68 kg
Spec (B/ SS)	:	RSC
Materiale	:	PVC+TPR, nera
Configuration	:	Come guarnizione laterale si installa fra l'angolare 915VB e il muro. Come guarnizione superiore, si install con il 9(15)VR.
Marcatura	:	1085RB FF
Dimensioni (larghezza, altezza, spessore)	:	64 x 22,4 mm
Lunghezza	:	2785 mm
Application	:	Aumenta l'efficienza termica della porta sezionale installando questo prodotto in combinazione con la guarnizione doppia 1036D e qualsiasi guarnizione inferiore FF.
Function	:	Combina 2 funzioni: Crea un blocco termico fra il muro e l'angolare verticale. Utilizzabile come telaio installando con angolari verticali (915VB, RXV, RSV) e veletta orizzontale (915VR). Aumenta la flessibilità in termini di larghezza ed altezza del portone.
CE-safety	:	CE-ITTR
Uso	:	Industriale, residenziale
Disponibilità	:	FFEU
Correlato	:	1030

1088IT-4060 *novità!*

Profilo di tenuta laterale
PP+TPE, thermal break
nero, L=4060mm



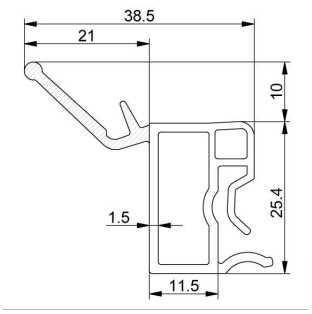

Unità	:	unita (1)
Confezione	:	10
Peso/unità	:	0,12 kg
Marcatura	:	1088IT FF
Dimensioni (larghezza, altezza, spessore)	:	Flap: 21mm, total width: 38,5mm
Lunghezza	:	4060 mm
Application	:	ISC
Function	:	Guarnizione, fatta di PP dura (qualità esterna) e co estruso elastomer flessibile. Il labbro in più fa si che la guarnizione si chiudi perfettamente. Da combinare con angolare verticale 9VL. Si monta con un click!
Uso	:	Industriale
Disponibilità	:	FFEU
Correlato	:	1088I, 3111FL

Profili di tenuta, 06. Isolamento termico

1088IT-5060 *novità!*

Profilo di tenuta laterale
PP+TPE, thermal break
nero, L=5060mm



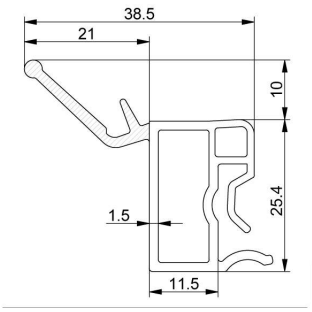

Unità	:	unita (1)
Confezione	:	10
Peso/unità	:	0,15 kg
Materiale	:	PP duro con TPE flessibile
Configuration	:	Part of ISC industrial
Marcatura	:	1088IT FF
Dimensioni (larghezza, altezza, spessore)	:	Flap: 21mm, total width: 38,5mm
Lunghezza	:	5060 mm
Application	:	ISC
Function	:	Guarnizione, fatta di PP dura (qualità esterna) e co estruso elastomer flessibile. Il labbro in più fa si che la guarnizione si chiudi perfettamente. Da combinare con angolare verticale 9VL. Si monta con un click!
Uso	:	Industriale
Disponibilità	:	FFEU
Correlato	:	1088I, 3111FL

1088IT-6000 *novità!*

Profilo di tenuta laterale
PP+TPE, thermal break
nero, L=6000mm



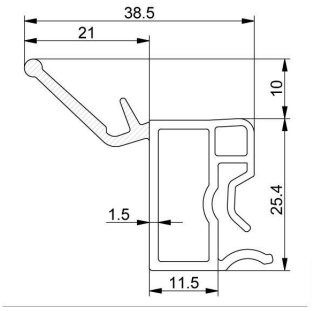

Unità	:	unita (1)
Confezione	:	10
Peso/unità	:	0,18 kg
Materiale	:	PP duro con TPE flessibile
Configuration	:	Part of ISC industrial
Marcatura	:	1088IT FF
Dimensioni (larghezza, altezza, spessore)	:	Flap: 21mm, total width: 38,5mm
Lunghezza	:	6000 mm
Application	:	ISC
Function	:	Guarnizione, fatta di PP dura (qualità esterna) e co estruso elastomer flessibile. Il labbro in più fa si che la guarnizione si chiudi perfettamente. Da combinare con angolare verticale 9VL. Si monta con un click!
Uso	:	Industriale
Disponibilità	:	FFEU
Correlato	:	1088I, 3111FL

Profili di tenuta, 07. Superiore

1036

Guarnizione
EPDM superiore



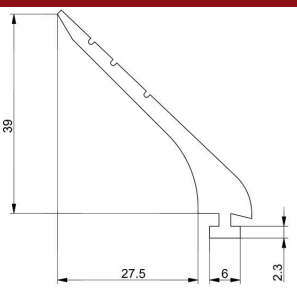

Unità	:	Meters (1)
Confezione	:	35
Peso/unità	:	0,25 kg
Materiale	:	EPDM
Uso	:	Industriale, residenziale
Disponibilità	:	FFEU
Correlato	:	1036-36, 1038H5050, 1038W-6090

Profili di tenuta, 07. Superiore

1036-36

Guarnizione
EPDM superiore
Aletta L 36 mm



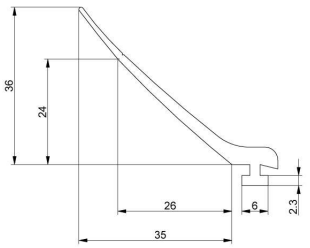

Unità	: Meters (1)
Confezione	: 35
Peso/unità	: 0,25 kg
Materiale	: EPDM
Uso	: Industriale, residenziale
Disponibilità	: FFEU
Correlato	: 1036, 1038H5050, 1038W-6090

1036-52

Guarnizione
EPDM superiore
Aletta L 52mm



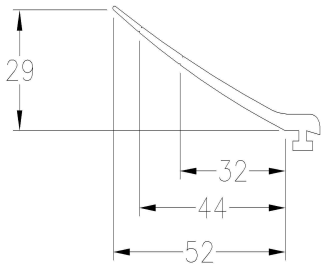

Unità	: Meters (1)
Confezione	: 35
Peso/unità	: 0,25 kg
Materiale	: EPDM
Uso	: Industriale
Disponibilità	: FFEU
Correlato	: 1038-6090, 1038H5050, 1038W-6090

1036DN

Guarnizione
EPDM superiore, doppio
di alta qualità



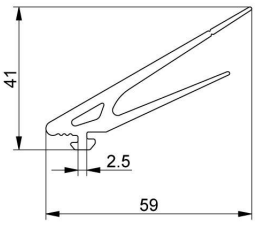

Unità	: Meters (1)
Confezione	: 35
Peso/unità	: 0,45 kg
Action	: Recplaces 1036D
Materiale	: EPDM-60
Marcatura	: 1036DN FF
Dimensioni (larghezza, altezza, spessore)	: L flap 1 = 68 mm, L flap 2 = 39 mm
Application	: Adatta ai profili 1031, 1038(-42), 1038H(W) e 1040.
Function	: Per una chiusura di qualità superiore fra il pannello e la veletta, questa guarnizione superiore con disegno particolare, offre una miglior performance nella permeabilità d'aria (CE) della vostra porta. Isolamento migliorato.
Uso	: Industriale, residenziale
Disponibilità	: FFEU
Correlato	: 1038H4040, 1038HW5050

Profili in alluminio, 02. Superiore/ Inferiore

1031-6000

Profilo superiore/inferiore
alluminio, piatto 44x7mm
L = 6000mm



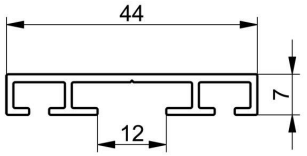

Unità	: unita (1)
Confezione	: 25
Peso/unità	: 1,7 kg
Materiale	: Alluminio, non anodizzato
Dimensioni (larghezza, altezza, spessore)	: w = 44 mm, h = 7 mm
Lunghezza	: 6000 mm
Function	: Utilizzare con guarniznioni 1036-36, 1037, 1039 ecc
Uso	: Industriale, residenziale
Disponibilità	: FFEU
Correlato	: 1038-4040, 1030L-S6090, 1030

1038-4040

Profilo superiore/inferiore
alluminio, pannello 40mm, h = 35mm
L = 4040mm



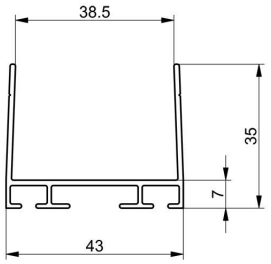

Unità	: unita (1)
Confezione	: 50
Peso/unità	: 2 kg
Materiale	: Alluminio, non anodizzato
Lunghezza	: 4040 mm
Function	: Utilizzare con guarniznioni 1036-36, 1037, 1039 ecc
Uso	: Industriale, residenziale
Disponibilità	: FFEU
Correlato	: 1038W-5050, 1035SR, 1039-55

1038-42-4040

Profilo superiore/inferiore
alluminio, pannello 42mm, h = 35mm
L = 4040mm



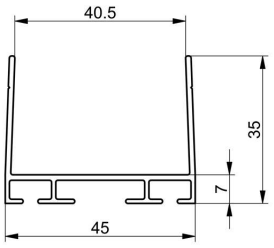

Unità	: unita (1)
Confezione	: 50
Peso/unità	: 2 kg
Materiale	: Alluminio, non anodizzato
Lunghezza	: 4040 mm
Function	: Utilizzare con guarniznioni 1036-36, 1037, 1039 ecc
Uso	: Industriale, residenziale
Disponibilità	: FFEU
Correlato	: 1038-42-5050, 1035SR, 1039-55

Profili in alluminio, 02. Superiore/ Inferiore

1038-42-5050

Profilo superiore/inferiore
alluminio, pannello 42mm, h = 35mm
L = 5050mm



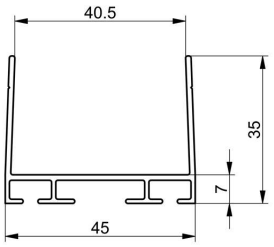

Unità	: unita (1)
Confezione	: 50
Peso/unità	: 2,5 kg
Materiale	: Alluminio, non anodizzato
Lunghezza	: 5050 mm
Function	: Utilizzare con guarniznioni 1036-36, 1037, 1039 ecc
Uso	: Industriale, residenziale
Disponibilità	: FFEU
Correlato	: 1038-42-6090, 1035SR, 1039-55

1038-42-6090

Profilo superiore/inferiore
alluminio, pannello 42mm, h = 35mm
L = 6090mm



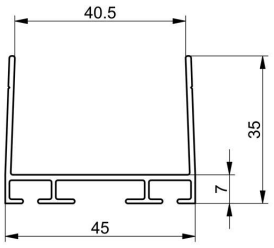

Unità	: unita (1)
Confezione	: 50
Peso/unità	: 2,5 kg
Materiale	: Alluminio, non anodizzato
Lunghezza	: 6090 mm
Function	: Utilizzare con guarniznioni 1036-36, 1037, 1039 ecc
Uso	: Industriale, residenziale
Disponibilità	: FFEU
Correlato	: 1038-42-5050, 1035SR, 1039-55

1038-5050

Profilo superiore/inferiore
alluminio, pannello 40mm, h = 35mm
L = 5050mm



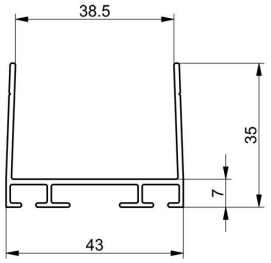

Unità	: unita (1)
Confezione	: 50
Peso/unità	: 2,5 kg
Materiale	: Alluminio, non anodizzato
Lunghezza	: 5050 mm
Function	: Utilizzare con guarniznioni 1036-36, 1037, 1039 ecc
Uso	: Industriale, residenziale
Disponibilità	: FFEU
Correlato	: 1038-6090, 1035SR, 1039-55

Profili in alluminio, 02. Superiore/ Inferiore

1038-60-6090

Profilo superiore/inferiore
alluminio, pannello 60mm, h=70mm
L=6090mm



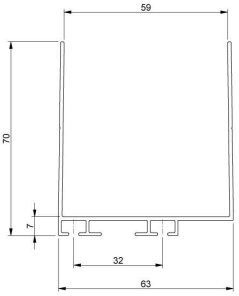

Unità	: unita (1)
Confezione	: 40
Peso/unità	: 4,75 kg
Action	: Sostenibilità: pannelli da 60mm
Materiale	: Alluminio, non anodizzato
Marcatura	: 1038-60 FF
Massima prestazione	: Panelli 60mm
Dimensioni (larghezza, altezza, spessore)	: 70 x 63 mm
Lunghezza	: 6090 mm
Application	: Poiché le richieste di risparmio energetico negli edifici stanno aumentando, cresce anche l'esigenza di valori termici migliori per le porte sezionali. Un isolamento più alto, un risparmio energetico più consistente, oggi sono possibili grazie all'introduzione dei hardware per pannelli 60mm (
Function	: Utilizzare con guarniznioni 1036D, 1037, 1039, 1035SR ecc
Uso	: Industriale, residenziale
Disponibilità	: FFEU
Correlato	: 1035QSE60, 1035SR

1038-6090

Profilo superiore/inferiore
alluminio, pannello 40mm, h = 35mm
L = 6090mm



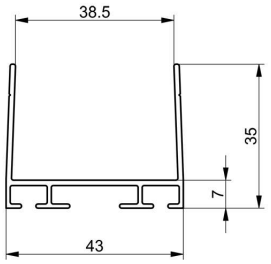

Unità	: unita (1)
Confezione	: 50
Peso/unità	: 3 kg
Materiale	: Alluminio, non anodizzato
Lunghezza	: 6090 mm
Function	: Utilizzare con guarniznioni 1036-36, 1037, 1039 ecc
Uso	: Industriale, residenziale
Disponibilità	: FFEU
Correlato	: 1038-5050, 1035SR, 1039-55

1038-80-4040

Profilo superiore/inferiore
alluminio, pannello 80mm, h=35mm
L = 4040mm



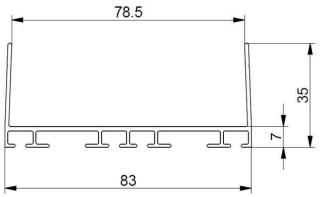

Unità	: unita (1)
Confezione	: 50
Peso/unità	: 2,98 kg
Materiale	: Alluminio, non anodizzato
Lunghezza	: 4040 mm
Function	: Utilizzare con guarniznioni 1036-36, 1037, 1039 ecc
Uso	: Industriale
Disponibilità	: FFEU
Correlato	: 1035SR

Profili in alluminio, 02. Superiore/ Inferiore

1038-80-5050

Profilo superiore/inferiore
alluminio, pannello 80mm, h=35mm
L=5.050mm



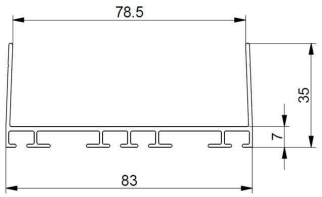

Unità	: unita (1)
Confezione	: 50
Peso/unità	: 3,73 kg
Materiale	: Alluminio, non anodizzato
Lunghezza	: 5050 mm
Function	: Utilizzare con guarniznioni 1036-36, 1037, 1039 ecc
Uso	: Industriale
Disponibilità	: FFEU
Correlato	: 1035SR

1038-80-6090

Profilo superiore/inferiore
alluminio, pannello 80mm, h=35mm
L=6090mm



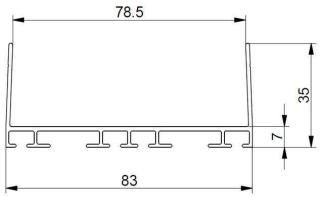

Unità	: unita (1)
Confezione	: 50
Peso/unità	: 4,5 kg
Materiale	: Alluminio, non anodizzato
Lunghezza	: 6090 mm
Function	: Utilizzare con guarniznioni 1036-36, 1037, 1039 ecc
Uso	: Industriale
Disponibilità	: FFEU
Correlato	: 1035SR

1038H4040

Profilo superiore/inferiore
alluminio, pannello 40mm, h=55mm
L=4040 mm



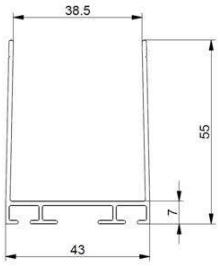

Unità	: unita (1)
Confezione	: 50
Peso/unità	: 2,4 kg
Action	: Per tutti panelli anti pizzicamento
Materiale	: Alluminio, non anodizzato
Dimensioni (larghezza, altezza, spessore)	: 43 x 55 mm
Lunghezza	: 4040 mm
Diametro interno	: 40 mm
Application	: La forma interna e altezza delle flange permette la facile installazione del profilo sulle sezioni maschi del pannello non tagliate a misura.
Function	: Utilizzare con guarniznioni 1036D (novita!), 1036-36, 1037, 1039, 1035(SR), ecc
Uso	: Industriale, residenziale
Disponibilità	: FFEU
Correlato	: 1038HW5050, 1035SR

Profili in alluminio, 02. Superiore/ Inferiore

1038H5050

Profilo superiore/inferiore
alluminio, pannello 40mm, h=55mm
L=5050 mm



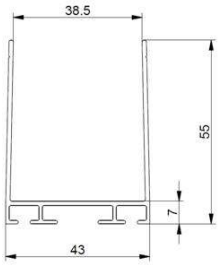

Unità	: unita (1)
Confezione	: 50
Peso/unità	: 3 kg
Action	: Per tutti panelli anti pizzicamento
Materiale	: Alluminio, non anodizzato
Dimensioni (larghezza, altezza, spessore)	: 43 x 55 mm
Lunghezza	: 5050 mm
Diametro interno	: 40 mm
Application	: La forma interna e altezza delle flange permette la facile installazione del profilo sulle sezioni maschi del pannello non tagliate a misura.
Function	: Utilizzare con guarniznioni 1036D (novita!), 1036-36, 1037, 1039, 1035(SR), ecc
Uso	: Industriale, residenziale
Disponibilità	: FFEU
Correlato	: 1038HW5050, 1035SR

1038H6090

Profilo superiore/inferiore
alluminio, pannello 40mm, h=55mm
L=6090 mm



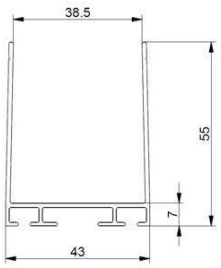

Unità	: unita (1)
Confezione	: 50
Peso/unità	: 3,6 kg
Action	: Per tutti panelli anti pizzicamento
Materiale	: Alluminio, non anodizzato
Dimensioni (larghezza, altezza, spessore)	: 43 x 55 mm
Lunghezza	: 6090 mm
Diametro interno	: 40 mm
Application	: La forma interna e altezza delle flange permette la facile installazione del profilo sulle sezioni maschi del pannello non tagliate a misura.
Function	: Utilizzare con guarniznioni 1036D (novita!), 1036-36, 1037, 1039, 1035(SR), ecc
Uso	: Industriale, residenziale
Disponibilità	: FFEU
Correlato	: 1038HW6090, 1035SR

1038HW5050

Profilo superiore/inferiore
alluminio, bianco, pannello 40mm, h=55mm
L=5050 mm



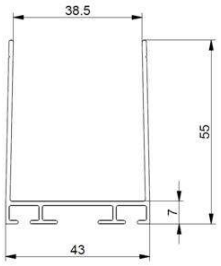

Unità	: unita (1)
Confezione	: 50
Peso/unità	: 3 kg
Spec (B/ SS)	: Bianco RAL9016
Action	: Per tutti panelli anti pizzicamento
Materiale	: Alluminio
Dimensioni (larghezza, altezza, spessore)	: 43 x 55 mm
Lunghezza	: 5050 mm
Diametro interno	: 40 mm
Application	: La forma interna e altezza delle flange permette la facile installazione del profilo sulle sezioni maschi del pannello non tagliate a misura.
Function	: Utilizzare con guarniznioni 1036D (novita!), 1036-36, 1037, 1039, 1035(SR), ecc
Uso	: Industriale, residenziale
Disponibilità	: FFEU
Correlato	: 1038H5050, 1035SR

Profili in alluminio, 02. Superiore/ Inferiore

1038HW6090

Profilo superiore/inferiore
alluminio, bianco, pannello 40mm, h=55mm
L=6090 mm



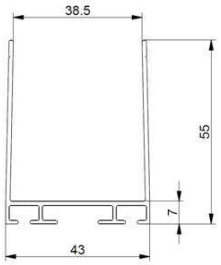

Unità	: unita (1)
Confezione	: 50
Peso/unità	: 3,6 kg
Spec (B/ SS)	: Bianco RAL9016
Action	: Per tutti panelli anti pizzicamento
Materiale	: Alluminio
Dimensioni (larghezza, altezza, spessore)	: 43 x 55 mm
Lunghezza	: 6090 mm
Diametro interno	: 40 mm
Application	: La forma interna e altezza delle flange permette la facile installazione del profilo sulle sezioni maschi del pannello non tagliate a misura.
Function	: Utilizzare con guarniznioni 1036D (novita!), 1036-36, 1037, 1039, 1035(SR), ecc
Uso	: Industriale, residenziale
Disponibilità	: FFEU
Correlato	: 1038H6090, 1035SR

1040-6090

Profilo superiore/inferiore
alluminio, pannello 40mm, rialzato, h = 100mm
L = 6090mm



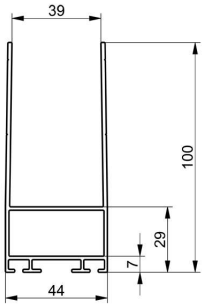

Unità	: unita (1)
Confezione	: 25
Peso/unità	: 8,25 kg
Materiale	: Alluminio
Dimensioni (larghezza, altezza, spessore)	: 44x100x40 mm
Lunghezza	: 6090 mm
Function	: Questo profilo da 100mm è adatto al riempimento dei pannelli e può essere utilizzato come veletta. Utilizzare con guarnizioni 1035, 1036 (1036-35, 1036-40, 1037 e 1039
Uso	: Industriale
Disponibilità	: FFEU
Correlato	: 1035SR, 1039-55, OSE-MAS-1

Profili in alluminio, 03. Others

90KA6000

Profilo Costruzione
Telaio per showroon
L=6000



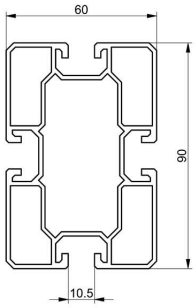

Unità	: unita (1)
Confezione	: 20
Peso/unità	: 13.8 kg
Application	: Scarica le istruzioni del telaio dal nostro sito internet nella sezione, "prodotti"
Function	: Montare costruzioni e telai per porte "itineranti" che vanno in fiera. Combinare con staffe ad angolo 90BK e bullone a T (90BLT) e dado 1068M
Uso	: Industriale, residenziale
Disponibilità	: FFEU
Correlato	: 90KACAP, 90KB, 90KBLT

Profili in alluminio, 03. Others

90KACAP

Coperchio
per 90KA6000
nero



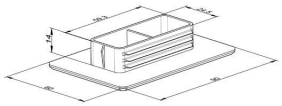

Unità	: unita (1)
Confezione	: 50
Peso/unità	: 0.02 kg
Dimensioni (larghezza, altezza, spessore)	: 60x90
Function	: Coperchio e pedata per il profilo 90KA600, tocco finale.
Uso	: Industriale, residenziale
Disponibilità	: FFEU
Correlato	: 90KB, 90KA6000, 90KBLT

90KB

staffa ad angolo
alluminio, per 90KA



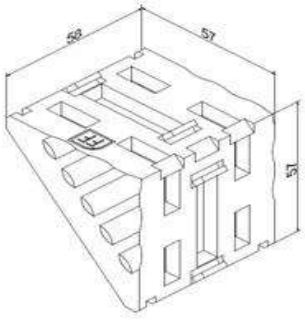

Unità	: unita (1)
Confezione	: 30
Peso/unità	: 0,116 kg
Function	: Insieme ai profli in alluminio, 90KA600, i bulloni a T speciali, 90BLT e 1068M. Aiuta a costruire facilmente porte per lo showroom
Uso	: Industriale, residenziale
Disponibilità	: FFEU
Correlato	: 90KACAP, 90KA6000, 90KBLT

90KBLT

Bullone
M8x20, 8.8
testata a martello per 90K



Unità	: p.100
Confezione	: 1000
Peso/unità	: 1,5 kg
Function	: Combinare con la staffa 90KB e 1068M per la costruzione telaio in alluminio
Uso	: Industriale, residenziale
Disponibilità	: FFEU
Correlato	: 90KACAP, 90KA6000, 90KB

Pulegge cavo, 01. Pulegge

551

Puleggia cavo
acciaio zincato, D = 64mm, d = 10mm
max. cavo 3mm



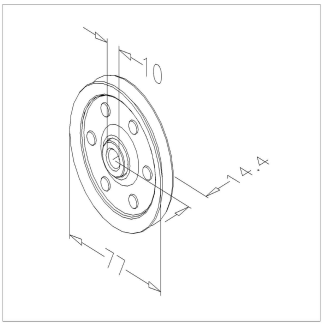

Unità	: unita (1)
Confezione	: 100
Peso/unità	: 0,13 kg
Materiale	: Acciaio zincato
Massimo peso del manto	: 75 kg.
Dimensioni (larghezza, altezza, spessore)	: Spessore 2x1,2mm
Diametro interno	: 10 mm.
Diametro esterno	: 77 mm.
Uso	: Industriale
Disponibilità	: FFEU
Correlato	: 557BUS, 503F250, 513BFN

554-100

Puleggia cavo
acciaio zincato, D = 100mm, d = 10mm
max. cavo 5mm



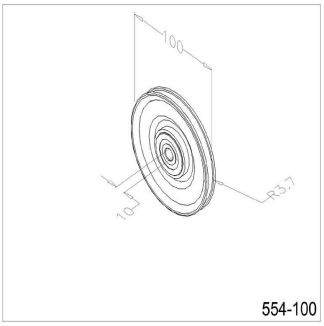

Unità	: unita (1)
Confezione	: 50
Peso/unità	: 0,26 kg
Materiale	: Acciaio zincato
Massimo diametro del cavo	: 5.0 mm
Massima prestazione	: 450 kg
Diametro interno	: 10 mm.
Diametro esterno	: 100 mm
Function	: L'alta qualità della produzione di questa puleggia risulta in una scanalatura perfetta e senza sbavature della saldatura
Uso	: Industriale
Disponibilità	: FFEU
Correlato	: 505-PP, 566-3, 670LH

554-140

Puleggia cavo
acciaio zincato, D = 140mm, d = 17mm
max. cavo 6mm



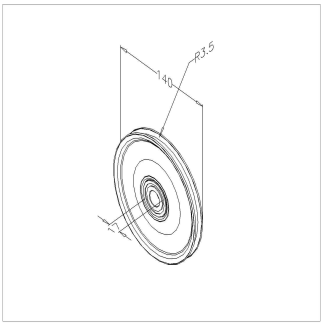

Unità	: unita (1)
Confezione	: 30
Peso/unità	: 0,56 kg
Materiale	: Acciaio zincato
Massima prestazione	: 650 kg
Diametro interno	: 17mm (10mm)
Diametro esterno	: 140 mm
Function	: L'alta qualità della produzione di questa puleggia risulta in una scanalatura perfetta e senza sbavature della saldatura. Tramite 2 cuscinetti, articolo 557BUS, il bucco per l'albero può essere ridotto a 10mm
Uso	: Industriale
Disponibilità	: FFEU
Correlato	: 506F250, 503-PP, 670LH

Pulegge cavo, 01. Pulegge

557

Puleggia cavo
nylon, D = 90mm, d = 10mm, incl. 557BUS
max. cavo 5mm



Unità	: unita (1)
Confezione	: 200
Peso/unità	: 0,12 kg
Materiale	: Nylon rinforzante
Massimo peso del manto	: 450 kg.
Massima prestazione	: static 540 kg.
Diametro interno	: 17mm (10mm)
Diametro esterno	: 100 mm / 90mm sulla scanalatura
Function	: L'alta qualità della produzione di questa puleggia risulta in una scanalatura perfetta e senza sbavature della saldatura
Uso	: Industriale
Disponibilità	: FFEU
Correlato	: 505F250, 504-PP

570-60

Puleggia cavo
acciaio zincato, D = 60mm, d = 10mm
porta 340 kg, max. cavo 3mm



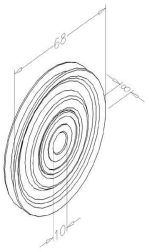

Unità	: unita (1)
Confezione	: 140
Peso/unità	: 0,14 kg
Materiale	: Acciaio zincato
Diametro interno	: 10 mm
Uso	: Industriale, residenziale
Disponibilità	: FFEU
Correlato	: RX60L, 2060B27, RSCR60L

570-80

Puleggia cavo
acciaio zincato, D = 80mm, d = 10mm
porta 340kg, max. cavo 4mm



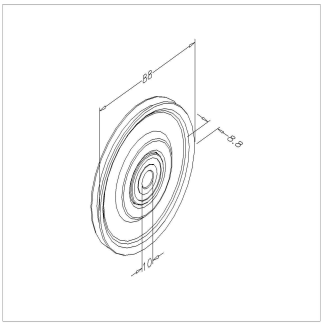

Unità	: unita (1)
Confezione	: 80
Peso/unità	: 0,14 kg
Materiale	: Acciaio zincato
Massimo peso del manto	: 345 kg
Diametro interno	: 10 mm
Uso	: Industriale, residenziale
Disponibilità	: FFEU
Correlato	: RX80L, RSCH20

Pulegge cavo, 02. DS/IND

DS554HL-L

Assemblaggio puleggia
per sistema rampa di carico, parzialmente verticale
sx



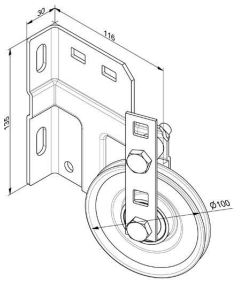

Unità	: set (1)
Confezione	: 15
Peso/unità	: 0.9 kg
Massimo diametro del cavo	: 5.0 mm
Massimo peso del manto	: 300 kg
Application	: FF sistema rampa di carico
Function	: La puleggia verrà consegnat come articolo pre assemblato. Serve per guidare la fune in casi di sollevamento aparzialmente verticale
Uso	: Industriale
Disponibilità	: FFEU
Correlato	: 342R, 35U40, 60K40-3500

DS554HL-R

Assemblaggio puleggia
per sistema rampa di carico, parzialmente verticale
dx



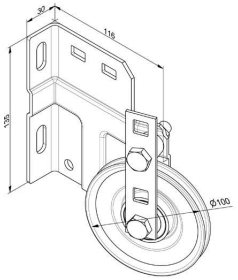

Unità	: set (1)
Confezione	: 15
Peso/unità	: 0.9 kg
Massimo diametro del cavo	: 5.0 mm
Massimo peso del manto	: 300 kg
Application	: FF sistema rampa di carico
Function	: La puleggia verrà consegnata come articolo pre assemblato. Serve per guidare la fune in casi di sollevamento parzialmente verticale
Uso	: Industriale
Disponibilità	: FFEU
Correlato	: 342R, 35U40, 60K40-3500

DS554VL-L

Assemblaggio puleggia
per sistema rampa di carico, totalmente verticale
sx



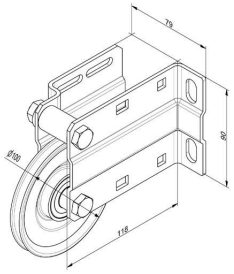

Unità	: set (1)
Confezione	: 15
Peso/unità	: 0.9 kg
Massimo diametro del cavo	: 5.0 mm
Massimo peso del manto	: 200 kg
Application	: FF sistema rampa di carico
Function	: La puleggia verrà consegnata come articolo pre assemblato. Serve per guidare la fune in casi di sollevamento totalmente verticale
Uso	: Industriale
Disponibilità	: FFEU
Correlato	: 342R, 35U40, 60K40-3500

Pulegge cavo, 02. DS/IND

DS554VL-R

Assemblaggio puleggia
per sistema rampa di carico, totalmente verticale
dx



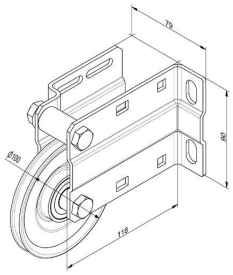

Unità	: set (1)
Confezione	: 15
Peso/unità	: 0.9 kg
Massimo diametro del cavo	: 5.0 mm
Massimo peso del manto	: 200 kg
Application	: FF sistema rampa di carico
Function	: La puleggia verrà consegnata come articolo pre assemblato. Serve per guidare la fune in casi di sollevamento totalmente verticale
Uso	: Industriale
Disponibilità	: FFEU
Correlato	: 342R, 35U40, 60K40-3500

IND554L

Assemblaggio puleggia
molle montate su travi, HL/VL, <600kg
sx



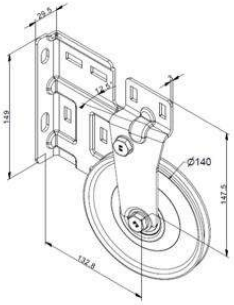

Unità	: set (1)
Confezione	: 6
Peso/unità	: 1,46 kg
Marcatura	: FF IND554L
Massimo diametro del cavo	: 6.0 mm
Massimo peso del manto	: 600 kg
Application	: Molle montate su travi
Function	: Fornito già pre assemblato. Fissare a muro tramite angolare verticale al profilo orizzontale. Distanza consigliata fra albero e centro puleggia ad HL = min 1100mm e Vl = min 1350mm (FFVL11) oppure 1900mm (FFVL18)
Uso	: Industriale
Disponibilità	: FFEU
Correlato	: 355L, 35U120, 120K-4000

IND554R

Assemblaggio puleggia
molle montate su travi, HL/VL, <600kg
dx



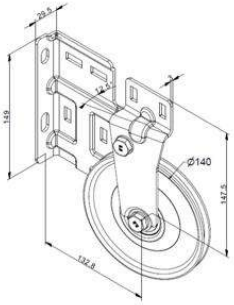

Unità	: set (1)
Confezione	: 6
Peso/unità	: 1,46 kg
Marcatura	: FF IND554L
Massimo diametro del cavo	: 6.0 mm
Massimo peso del manto	: 600 kg
Application	: Molle montate su travi
Function	: Fornito già pre assemblato. Fissare a muro tramite angolare verticale al profilo orizzontale. Distanza consigliata fra albero e centro puleggia ad HL = min 1100mm e Vl = min 1350mm (FFVL11) oppure 1900mm (FFVL18)
Uso	: Industriale
Disponibilità	: FFEU
Correlato	: 355R, 35U120, 120K-4000

Pulegge cavo, 03. Diversi

568-100CL

568-100CR

686CB

Pulegge cavo, 03. Diversi

686TL

686TR

RSC(-T) guide assemblate, 13. Coperchio

CR1

Coperchio guide da 2” singolo

Unità	:	unita (1)
Confezione	:	60
Peso/unità	:	0,1 kg
Materiale	:	Plastica neri, ABS
Marcatura	:	CR1 FF
Function	:	Una serie di coperchi che migliorano l’estetica dell’estremità posteriore delle guide orizzontali per sistemi con molle anteriori e per guide orizzontali singole. Qualcosa, riteniamo, che l’utente finale apprezzerà e che potete vendere sulle porte esistenti quando fate assistenza o riparazio
Uso	:	Industriale, residenziale
Disponibilità	:	FFEU
Correlato	:	CR2, 3021L, 3022S



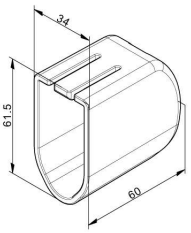

Rulli di scorrimento, 01. Rullo

571

Ruota di scorrimento
acciaio zincato, 2", albero 11mm, L = 190mm
45kg

Unità	: unita (1)
Confezione	: 100
Peso/unità	: 0,2 kg
Materiale	: Acciaio zincato
Massima prestazione	: 45 kg.
Dimensioni (larghezza, altezza, spessore)	: Albero 11mm
Lunghezza	: 190 mm
Diametro esterno	: circa 46,0 mm.
Uso	: Industriale
Disponibilità	: FFEU
Correlato	: 2V4500, 2F3000-380-02



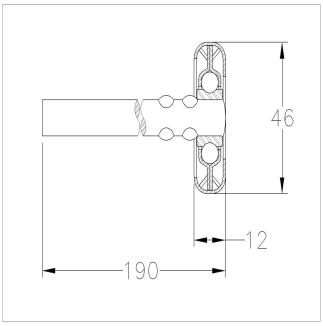

573-60

Ruota di scorrimento
nylon, 2", escl. albero rullo di scorrimento 11mm
60kg

Unità	: unita (1)
Confezione	: 500
Peso/unità	: 0,05 kg
Materiale	: Nylon, Acciaio zincato
Massima prestazione	: 60 kg.
Dimensioni (larghezza, altezza, spessore)	: Albero 11mm
Diametro esterno	: circa 46,5 mm.
Uso	: Industriale
Disponibilità	: FFEU
Correlato	: 574-60, 574RES, 2066-10



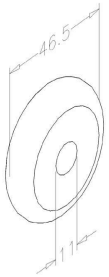

574-60

Ruota di scorrimento
nylon, 2", albero 11mm, L = 119mm
350N

Unità	: unita (1)
Confezione	: 100
Peso/unità	: 0,15 kg
Materiale	: Nylon, Acciaio zincato
Massima prestazione	: 350N
Dimensioni (larghezza, altezza, spessore)	: Albero 11mm
Uso	: Industriale, residenziale
Disponibilità	: FFEU
Correlato	: 574RES, 2065, 595RSR



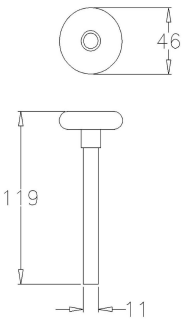

Rulli di scorrimento, 01. Rullo

574RES

Ruota di scorrimento
nylon, 2", albero 11mm, L=114mm
350N (35kg)



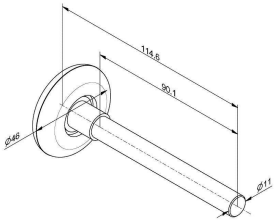

Unità	: unita (1)
Confezione	: 150
Peso/unità	: 0,16 kg
Materiale	: Nylon, Acciaio zincato
Dimensioni (larghezza, altezza, spessore)	: 2inch, 11mm
Lunghezza	: 114 mm
CE-safety	: CE-ITTR tested
Uso	: Industriale, residenziale
Disponibilità	: FFEU
Correlato	: 574-60, 2065, 582CEN

574RVS

Ruota di scorrimento
nylon, 2", albero 11mm, RVS
L = 118mm, cuscinetto zincato



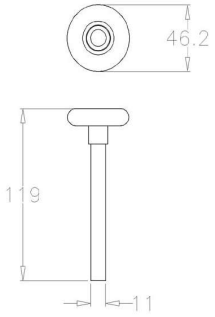

Unità	: unita (1)
Confezione	: 150
Peso/unità	: 0,15 kg
Spec (B/ SS)	: SS
Materiale	: Nylon, Acciaio inossidabile
Massima prestazione	: 60 kg.
Dimensioni (larghezza, altezza, spessore)	: Albero 11mm
Lunghezza	: 118 mm
Diametro esterno	: circa 46,5 mm.
Uso	: Industriale, residenziale
Disponibilità	: FFEU
Correlato	: 574SSH, 2065, 427S-304

574SSH

Ruota di scorrimento
nylon, 2", albero 11mm, RVS
L = 118mm, cuscinetto RVS



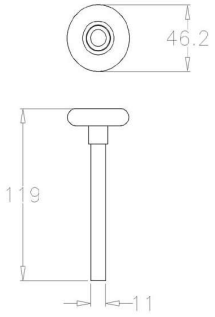

Unità	: unita (1)
Confezione	: 100
Peso/unità	: 0,15 kg
Spec (B/ SS)	: SS
Materiale	: Nylon, Acciaio inossidabile
Massima prestazione	: 60 kg.
Dimensioni (larghezza, altezza, spessore)	: Albero 11mm
Lunghezza	: 118 mm, RVS lager
Uso	: Industriale
Disponibilità	: FFEU
Correlato	: 574RVS, 415-304, 429S-304

Rulli di scorrimento, 01. Rullo

575-100

Ruota di scorrimento
nylon, 2", albero 11mm, L = 193mm
50kg

Unità	: unita (1)
Confezione	: 100
Peso/unità	: 0,21 kg
Materiale	: Nylon, Acciaio zincato
Massima prestazione	: 50 kg.
Dimensioni (larghezza, altezza, spessore)	: Albero 11mm
Lunghezza	: 193 mm
Diametro esterno	: circa 46,5 mm.
Uso	: Industriale
Disponibilità	: FFEU
Correlato	: 571, 582CEN, 2065



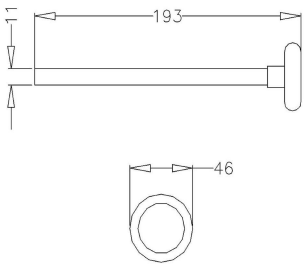

575-304LHR

Ruota di scorrimento
nylon, 2", albero 11mm, RVS
per CE-LHR

Unità	: unita (1)
Confezione	: 100
Peso/unità	: 0,16 kg
Spec (B/ SS)	: SS
Materiale	: Nylon, Acciaio inossidabile
Dimensioni (larghezza, altezza, spessore)	: Albero 11mm
Uso	: Industriale
Disponibilità	: FFEU
Correlato	: 575LHR, 575SSH, 440LHR



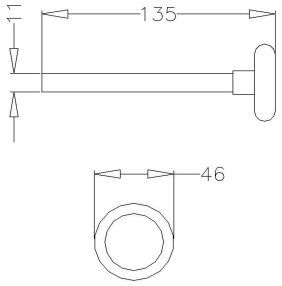

575LHR

Ruota di scorrimento
nylon, 2", albero 11mm
per CE-LHR

Unità	: unita (1)
Confezione	: 100
Peso/unità	: 0,16 kg
Materiale	: Nylon, Acciaio zincato
Dimensioni (larghezza, altezza, spessore)	: Albero 11mm
Uso	: Industriale
Disponibilità	: FFEU
Correlato	: 575-304LHR, 440LHR



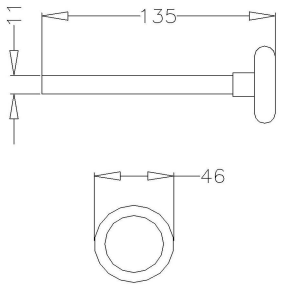

Rulli di scorrimento, 01. Rullo

575SSH

Ruota di scorrimento
nylon, 2", albero 11mm, RVS
L = 193mm, cuscinetto RVS

Unità	: unita (1)
Confezione	: 100
Peso/unità	: 0,2 kg
Spec (B/ SS)	: SS
Materiale	: Nylon, Acciaio inossidabile
Massima prestazione	: 60 kg.
Dimensioni (larghezza, altezza, spessore)	: Albero 11mm
Lunghezza	: 193 mm, RVS lager
Uso	: Industriale
Disponibilità	: FFEU
Correlato	: 575-100, 1006B304, 450C304



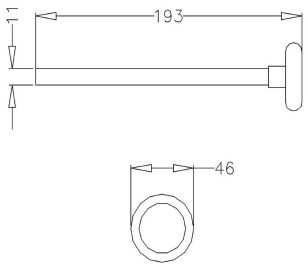

578-12-198

Ruota di scorrimento
nylon, 3", albero 12mm, L = 198mm
150kg

Unità	: unita (1)
Confezione	: 50
Peso/unità	: 0,27 kg
Materiale	: Nylon, Acciaio zincato
Massima prestazione	: 150 kg.
Dimensioni (larghezza, altezza, spessore)	: Albero 12mm
Lunghezza	: 198mm
Diametro esterno	: circa 72,0 mm.
Uso	: Industriale
Disponibilità	: FFEU
Correlato	: 579-11-198, 446Z, 450RZ



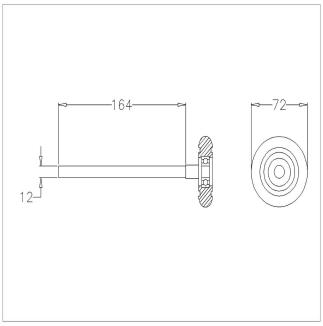

579

Ruota di scorrimento
acciaio zincato, 3", albero 11mm, L = 247mm
68kg

Unità	: unita (1)
Confezione	: 40
Peso/unità	: 0,35 kg
Materiale	: Acciaio zincato
Dimensioni (larghezza, altezza, spessore)	: Albero 11mm
Lunghezza	: 247mm
Uso	: Industriale
Disponibilità	: FFEU
Correlato	: 579-11-198, 13236, 13155



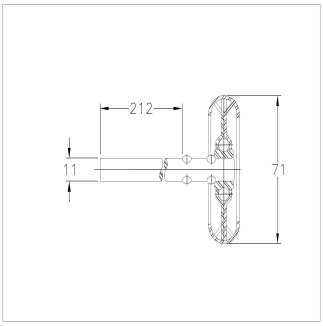

Rulli di scorrimento, 01. Rullo

579-11-198

Ruota di scorrimento
nylon, 3", albero 11mm, L = 198mm
150kg

Unità	: unita (1)
Confezione	: 50
Peso/unità	: 0,24 kg
Materiale	: Nylon, Acciaio zincato
Massima prestazione	: 150 kg.
Dimensioni (larghezza, altezza, spessore)	: Albero 11mm
Lunghezza	: 198mm
Uso	: Industriale
Disponibilità	: FFEU
Correlato	: 579, 13236, 13155



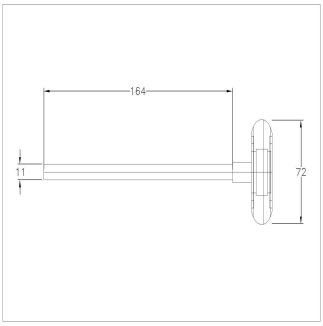

584-60

Ruota di scorrimento
nylon, 2", albero 12mm, L = 118mm
60kg

Unità	: unita (1)
Confezione	: 100
Peso/unità	: 0,15 kg
Materiale	: Nylon, Acciaio zincato
Massima prestazione	: 60 kg.
Dimensioni (larghezza, altezza, spessore)	: Albero 12mm
Lunghezza	: 118mm
Diametro esterno	: circa 46,5 mm.
Uso	: Industriale
Disponibilità	: FFEU
Correlato	: 585-60, 594, 446Z



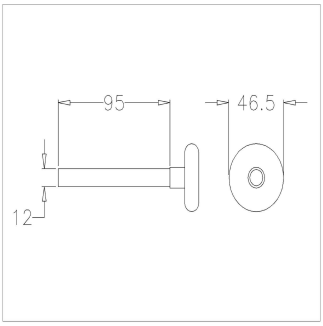

585-60

Ruota di scorrimento
nylon, 2", albero 12mm, L = 193mm
60kg

Unità	: unita (1)
Confezione	: 100
Peso/unità	: 0,22 kg
Materiale	: Nylon, Acciaio zincato
Massima prestazione	: 60 kg.
Dimensioni (larghezza, altezza, spessore)	: Albero 12mm
Lunghezza	: 193 mm
Diametro esterno	: circa 46,5 mm.
Uso	: Industriale
Disponibilità	: FFEU
Correlato	: 584-60, 594, 446Z



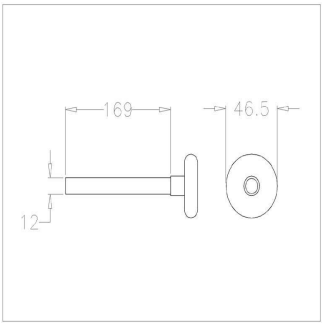

Rulli di scorrimento, 02. Doppio

593

Ruota di scorrimento
tandem, nylon, 2", albero 11mm, CE-LHR

Unità	: unita (1)
Confezione	: 20
Peso/unità	: 0,48 kg
Materiale	: Acciaio fuso, nylon
Dimensioni (larghezza, altezza, spessore)	: Albero 11mm
Uso	: Industriale
Disponibilità	: FFEU
Correlato	: 575LHR, 575-304LHR, 440LHR



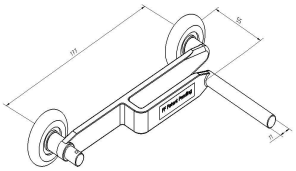

594

Ruota di scorrimento
tandem, nylon, 2", albero 12mm, L = 131mm
50kg

Unità	: unita (1)
Confezione	: 50
Peso/unità	: 0,55 kg
Materiale	: Nylon, Acciaio zincato
Massima prestazione	: 50 kg.
Dimensioni (larghezza, altezza, spessore)	: Albero 12mm
Lunghezza	: 131 mm
Uso	: Industriale
Disponibilità	: FFEU
Correlato	: 585-60, 450RZ10, 446Z



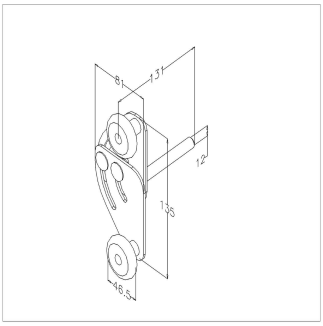

596-11

Ruota di scorrimento
tandem, nylon, 2", albero 11mm, L = 131mm
50kg

Unità	: unita (1)
Confezione	: 50
Peso/unità	: 0,55 kg
Materiale	: Nylon, Acciaio zincato
Dimensioni (larghezza, altezza, spessore)	: Albero 11mm
Uso	: Industriale
Disponibilità	: FFEU
Correlato	: 574-60, 415CZ, 428TAI



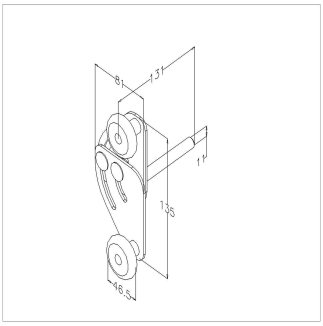

Rulli di scorrimento, 03. Diversi

582CEN

Protezione
plastica, per rullo di scorrimento 2"
nero

Unità	: unita (1)
Confezione	: 100
Peso/unità	: 0,01 kg
Materiale	: plastica nera
Marcatura	: FF
Uso	: Industriale, residenziale
Disponibilità	: FFEU
Correlato	: 574RES, 2065



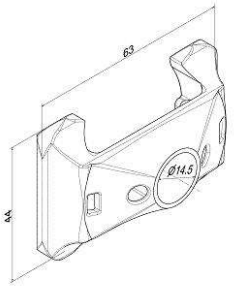

Serrature, 01. Residenziale

650-40RAL

Serratura cilindro
chiusura a scatto, pannello 37-43mm, alluminio
excl. cilindro euro

Unità	: set (1)
Confezione	: 5
Peso/unità	: 2,5 kg
Application	: Per pannelli da 40mm. Combinare con cilindro C88-5028-2
Function	: Maniglia ad incasso. Design accativante. Soluzione perfetta per i portoni a scorrimento LHR (RSC). Anche utile per i portoni HL o VL senza breakaway. Completo di chiusura a scatto, aste, maniglie a T e meccanismo. Euro cilindro da ordinare a parte
Uso	: Industriale, residenziale
Disponibilità	: FFEU
Correlato	: 650-40RBL



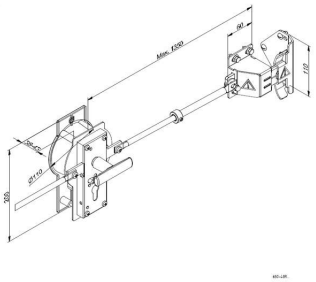

650-40RAL-X

Serratura cilindro
chiusura a scatto, pannello 37-43mm, alluminio
solo elemento serratura centrale, excl. cilindro euro

Unità	: set (1)
Confezione	: 5
Peso/unità	: 2,5 kg
Application	: excl. cilindro euro nr. C88-5028-2
Uso	: Industriale, residenziale
Disponibilità	: FFEU
Correlato	: 650-40RBL-X



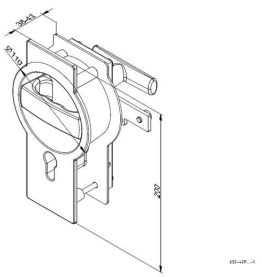

Serrature, 01. Residenziale

650-40RBL

Serratura cilindro
chiusura a scatto, pannello 37-43mm, nero
excl. cilindro euro



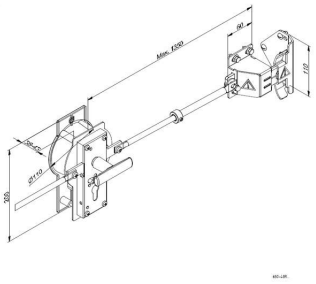

Unità	: set (1)
Confezione	: 5
Peso/unità	: 2,5 kg
Function	: Maniglia ad incasso. Design accativante. Soluzione perfetta per i portoni a scorrimento LHR (RSC). Anche utile per i portoni HL o VL senza breakaway. Completo di chiusura a scatto, aste, maniglie a T e meccanismo. Euro cilindro da ordinare a parte
Uso	: Industriale, residenziale
Disponibilità	: FFEU
Correlato	: 650-40RAL, 650RK40BL

650-40RBL-X

Serratura cilindro
chiusura a scatto, pannello 37-43mm, nero
elemento serratura centrale, excl. cilindro euro



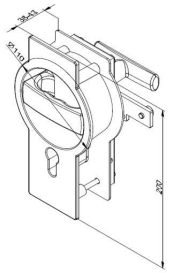

Unità	: set (1)
Confezione	: 5
Peso/unità	: 2,5 kg
Uso	: Industriale, residenziale
Disponibilità	: FFEU
Correlato	: 650-40RAL-X, 650RK40BL

Serrature, 02. Industriali

635BL

Serratura cilindro
compatto, alluminio
nero, pannello 38-42mm, san cilindro



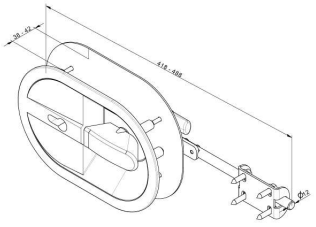

Unità	: unita (1)
Confezione	: 10
Peso/unità	: 2,1 kg
Materiale	: Alluminio
Marcatura	: FF
Massima prestazione	: Panello 38-42mm
Dimensioni (larghezza, altezza, spessore	: Deflection=48 mm. Bar = Ø15mm
Application	: Con manuale e materiale di fissaggio inclusi.
Function	: Questi lucchetti vanno a sostituire il vecchio lucchetto 635. Più compatti, esteticamente più gradevoli, grazie alla combinazione di un famoso meccanismo di bloccaggio interno (del lucchetto cod. art. 638-40). L'Eurocilindro (cod. art. C63-4805-1) va ordinato a parte. Panelli 38-42mm.
Uso	: Industriale
Disponibilità	: FFEU
Correlato	: 16200LM

Serrature, 02. Industriali

635BL80

Serratura cilindro
compatto, alluminio
nero, pannello 80mm, san cilindro



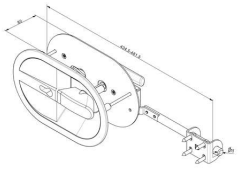

Unità	:	unita (1)
Confezione	:	10
Peso/unità	:	2,1 kg
Materiale	:	Alluminio
Marcatura	:	FF
Massima prestazione	:	Panello 80mm
Dimensioni (larghezza, altezza, spessore)	:	Deflection=48 mm. Bar = Ø15mm
Application	:	Con manuale e materiale di fissaggio inclusi.
Function	:	Questi lucchetti vanno a sostituire il vecchio lucchetto 635. Più compatti, esteticamente più gradevoli, grazie alla combinazione di un famoso meccanismo di bloccaggio interno. L'Eurocilindro C103-8805-1 va ordinato a parte. Pannelli 38-42mm.
Uso	:	Industriale
Disponibilità	:	FFEU
Correlato	:	C103-8805-1, 1038-80-4040

638-40BL

Serratura cilindro
allestimento, nero
pannello 38-42mm, excl. Euro cylinder, C60-4505-1



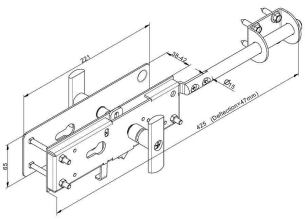

Unità	:	unita (1)
Confezione	:	10
Peso/unità	:	1,4 kg
Materiale	:	Acciaio, verniciato nero
Dimensioni (larghezza, altezza, spessore)	:	DIN (for cylinder)18252
Function	:	La serratura dentro può essere sbloccato con una leve. Corsa di 15mm. Asta è lunga 48mm. Guidata da 2 flange. Tutti e 2 la maniglie a T sono in plastica. Materiale di fissaggio compreso. Euro cilindro C60-4501-1 da ordinare a parte
Uso	:	Industriale, residenziale
Disponibilità	:	FFEU
Correlato	:	C60-4505-1, 635BL, 16200LM

668-40BL

Serratura cilindro
allestimento, nero, incl. cilindro euro
pannello 38-42mm, deviazione 70mm



Unità	:	unita (1)
Confezione	:	8
Peso/unità	:	2,58 kg
Materiale	:	Alluminio verniciato nero. Interiore acciaio zincato.
Dimensioni (larghezza, altezza, spessore)	:	DIN (for cylinder)18252
Uso	:	Industriale
Disponibilità	:	FFEU
Correlato	:	638-40BL, 668BL

Serrature, 02. Industriali

668BL

Serratura cilindro
allestimento, nero, san cilindro
pannello 38-42mm, deviazione 70mm

Unità	: unita (1)
Confezione	: 5
Peso/unità	: 2,6 kg
Materiale	: Alluminio verniciato nero. Interiore acciaio zincato.
Marcatura	: 668BL FF
Dimensioni (larghezza, altezza, spessore)	: DIN (for cylinder)18252 C63-4805-1
Uso	: Industriale, residenziale
Disponibilità	: FFEU
Correlato	: C63-4805-01, 16200LM



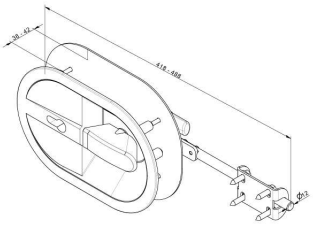

669S

Serratura cilindro
allestimento, nero
anti-intrusione, deviazione 85mm, excl.cilindro

Unità	: unita (1)
Confezione	: 5
Peso/unità	: 1,85 kg
Uso	: Industriale, residenziale
Disponibilità	: FFEU
Correlato	: 668-40BL, 669SW, 16200LM



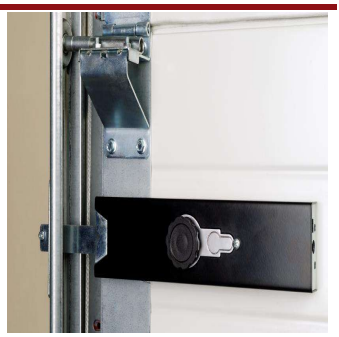

669SW

interruttore
per serratura 669S

Unità	: unita (1)
Confezione	: 5
Peso/unità	: 0,063 kg
CE-safety	: y
Uso	: Industriale, residenziale
Disponibilità	: FFEU
Correlato	: 669S, 16200LM, 629V



Serrature, 03. Chiavistello

629V

Chiavistello
zincato, base larga
deviazione 97mm

Unità	:	unita (1)
Confezione	:	30
Peso/unità	:	0,74 kg
Action	:	Sostituisce la vecchia 629VER
Materiale	:	Acciaio zincato
Marcatura	:	FF 629V
Dimensioni (larghezza, altezza, spessore)	:	Spessore 2mm
Diametro esterno	:	12 mm
Application	:	Combinare per motoridutorre con interutorre 16200LM
Function	:	Pre assemblato con asta tonda da 12mm con punta finale. Base larga con le flange permettono un fissaggio solido. Per il fissaggio è provvisto di 6 fori quindi regolabile anche dopo l'installazione. Corsa aumentanta, adesso 97mm!
Uso	:	Industriale, residenziale
Disponibilità	:	FFEU
Correlato	:	632L, 669S, 16200LM



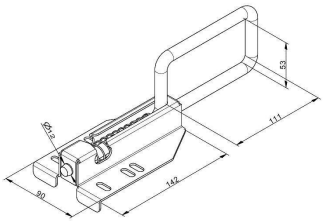

630D

Chiavistello
zincato
lunghezza barra 180mm, deviazione 70mm

Unità	:	unita (1)
Confezione	:	50
Peso/unità	:	0,36 kg
Materiale	:	Acciaio zincato
Dimensioni (larghezza, altezza, spessore)	:	Spessore 2mm
Uso	:	Industriale, residenziale
Disponibilità	:	FFEU
Correlato	:	635BL, 16200LM



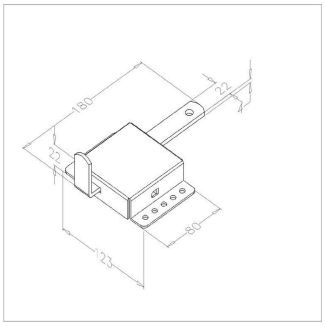

632L

Chiavistello
Con apertura maggiorata e coperchio

Unità	:	unita (1)
Confezione	:	20
Peso/unità	:	0,58 kg
Materiale	:	Acciaio zincato, pomello nero di plastica
Dimensioni (larghezza, altezza, spessore)	:	Spessore 2mm, maggiorata 82 mm
Function	:	Viene con un pomolo nero in PVC, adatto per l'azionamento soltanto dal interno. Corsa più lunga (82mm) per portoni con più distanza fra manto e guida
Uso	:	Industriale
Disponibilità	:	FFEU
Correlato	:	629V, 669S, 16200LM



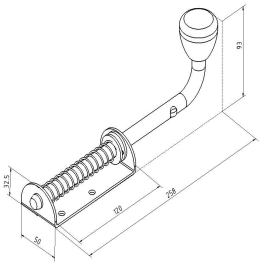

Serrature, 04. Diversi

C103-8805-1

Cilindro Euro
Per serratura 635BL80
Panello 80mm



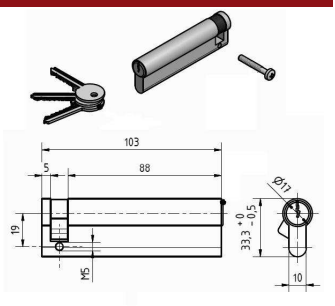

Unità	: unita (1)
Confezione	: 10
Peso/unità	: 0,2 kg
Materiale	: Acciaio zincato
Dimensioni (larghezza, altezza, spessore	: DIN 18252
Lunghezza	: 103 mm
Function	: Key-operated from 1 side. Delivery consists of cilinder, 3 keys and M5 bolt
Uso	: Industriale
Disponibilità	: FFEU
Correlato	: 635BL80, 1038-80-4040

C60-4505-1

Cilindro serratura Euro porta pedonale
per serratura porticina 669S e 638-40BL



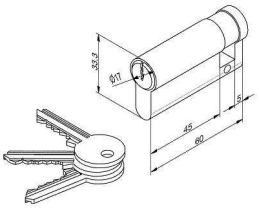

Unità	: unita (1)
Confezione	: 5
Peso/unità	: 0,19 kg
Dimensioni (larghezza, altezza, spessore	: DIN 18252
Lunghezza	: 60 mm
Uso	: Industriale
Disponibilità	: FFEU
Correlato	: 669S, 638-40BL, 16200LM

C63-4805-01

Cilindro Euro
Per serratura 635BL/AL
Panello 38-42mm



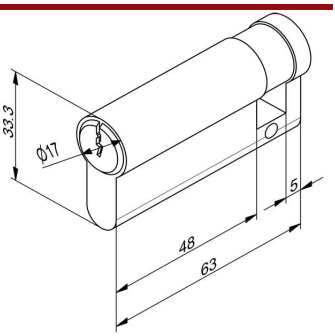

Unità	: unita (1)
Confezione	: 10
Peso/unità	: 0,2 kg
Materiale	: Acciaio zincato
Dimensioni (larghezza, altezza, spessore	: DIN 18252
Lunghezza	: 63 mm
Function	: Key-operated from 1 side. Delivery consists of cilinder, 3 keys and M5 bolt
Uso	: Industriale
Disponibilità	: FFEU
Correlato	: 635BL, 16200LM

Strumenti, 01. Molle

CSPT

Adattatore
per mandrini Crawford
17mm



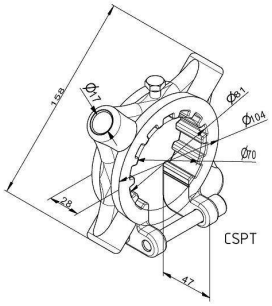

Unità	: unita (1)
Confezione	: 15
Peso/unità	: 1,2 kg
Marcatura	: CSPT FF
Dimensioni (larghezza, altezza, spessore)	: 47 x 158 mm
Diametro interno	: 81 mm
Application	: Disegnato specialmente per la torsione delle molle sui portoni Crawford
Function	: Normalmente con un complesso, a volte non disponibile, specie di chiave si poteva mettere in tensione la molla. Adesso con il semplice adattatore con vite e bullone e barra di tensionamento (17mm) si può “lavorare” la molla. Dopo l’utilizzo l’adattatore può essere smontato e riutilizzato
Uso	: Industriale
Disponibilità	: FFEU
Correlato	: 705H32, 705R35, 670H32L

IND-TBH

Barra di tensione
IND, Inox, 16-20mm
mandrini 95,152mm



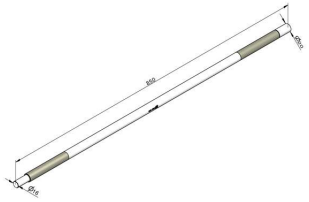

Unità	: unita (1)
Confezione	: 10
Peso/unità	: 2,1 kg
Spec (B/ SS)	: INOX
Materiale	: acciaio zincato
Marcatura	: IND-TBH FF
Lunghezza	: 850 mm
Diametro esterno	: 20 mm
Uso	: Industriale
Disponibilità	: FFEU
Correlato	: WGD10, WS100, IND-TBL

IND-TBL

Barra di tensione
IND, Inox, 13-16mm
mandrini 51,67,95,152mm



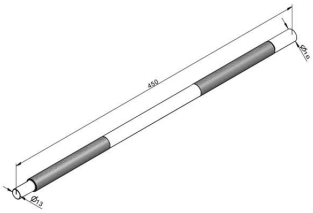

Unità	: unita (1)
Confezione	: 10
Peso/unità	: 0,7 kg
Spec (B/ SS)	: INOX
Materiale	: acciaio zincato
Marcatura	: IND-TBL FF
Lunghezza	: 450 mm
Diametro esterno	: 16 mm
Uso	: Industriale
Disponibilità	: FFEU
Correlato	: WGD10, WS100, IND-TBH

Strumenti, 01. Molle

ISTT *novità!*

Attrezzatura carica molle industriale

.



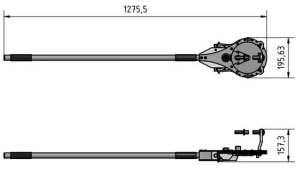

Unità	:	unita (1)
Confezione	:	1
Peso/unità	:	7 kg
Action	:	Combine with ISTT-GO trolley for easy carrying!
Dimensioni (larghezza, altezza, spessore)	:	1275,5mm x 195,63mm
Application	:	l'ISTT si usa con molle da 51mm, 67mm, 95mm e 152mm. Vengono forniti due agganci. Uno per il 2" e 2 5/8" e uno per 3 3/4" e 6". Applicabile su alberi da 1" e non valido per piastre da 86mm. In attesa di brevetto
Function	:	ISTT è un caricatore per le molle IND che si applica alla punta del trapano. Rende più sicura l'operazione di carico molle. Perfetto per tutti gli installatori! Disponibile anche il coperchio ISTT-GO che ti permette di trasportare l'attrezzatura in modo comodo.
Uso	:	Industriale
Disponibilità	:	FFEU
Correlato	:	ISTT-GO, WGD10, WS100

ISTT-125

ISTT-GO *novità!*

Porta ISTT

.



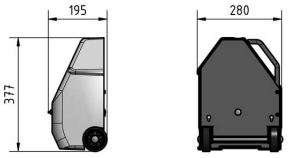

Unità	:	unita (1)
Confezione	:	1
Peso/unità	:	3 kg
Dimensioni (larghezza, altezza, spessore)	:	280mm x 377mm x 195mm
Application	:	Disegnato per trasportare l'ISTT
Function	:	ISTT-GO è un coperchio a carrello per trasportare il caricatore molle. Fatto con materiale all'avanguardia usato per i cruscotti delle macchine non avrai più il mal schiena nemmeno durante il trasporto!
Uso	:	Industriale
Disponibilità	:	FFEU
Correlato	:	WGD10, 1063, ISTT

Strumenti, 01. Molle

ISTT-PEN-A *novità!*

ISTT pezzo di ricambio
bullone per mandrini da 2"/2,63"



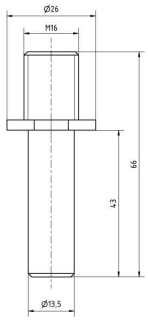

Unità	: unita (1)
Confezione	: 10
Peso/unità	: 0,1 kg
Marcatura	: ISTT-PEN-A
Diametro esterno	: Plug end: 43x13,5mm mm
Application	: Bullone di scorta per ISTT. Va bene sui mandrini 51mm e 67mm. Si adatta perfettamente ai mandrini FF
Function	: Compatibile solo con ISTT
Uso	: Industriale
Disponibilità	: FFEU
Correlato	: ISTT-GO, ISTT-PEN-B, WS100

ISTT-PEN-B *novità!*

ISTT pezzo di ricambio
bullone per mandrini da 3,75"/6"



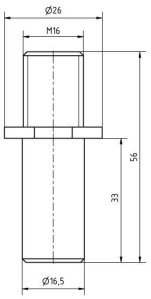

Unità	: unita (1)
Confezione	: 10
Peso/unità	: 0,1 kg
Marcatura	: ISTT-PEN-B
Diametro esterno	: Plug end: 33x16,5mm mm
Application	: Bullone di scorta per ISTT. Va bene sui mandrini 95mm e 153mm. Si adatta perfettamente ai mandrini FF
Function	: Compatibile solo con ISTT (125)
Uso	: Industriale
Disponibilità	: FFEU
Correlato	: ISTT-GO, ISTT-PEN-A, WS100

TBM200

Pressa
manuale, molle 51mm

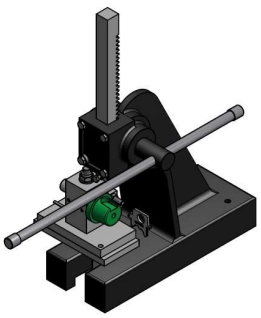

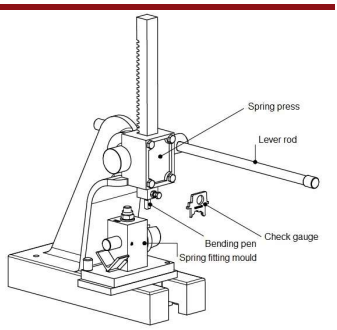

Unità	: unita (1)
Confezione	: 1
Peso/unità	: 36 kg
Action	: Acciaio
Marcatura	: TBM200 FF
Dimensioni (larghezza, altezza, spessore)	: 430 x 209 x ca.500 mm
Diametro interno	: 2", 51 mm
Application	: Assemblaggio manuale delle molle di torsione
Function	: Nella nostra produzione abbiamo automatizzato il fissaggio delle molle di torsione negli accessori per molle FF200 e FF263. Per i clienti che assemblano le molle nel loro stabilimento abbiamo creato una versione del manuale di questo sistema per molle di due misure. Facile e senza riscaldare il cavo
Uso	: Industriale, residenziale
Disponibilità	: FFEU
Correlato	: TBM263, VL/R-PP, FF200

Strumenti, 01. Molle

TBM263

Pressa
manuale, molle 67mm

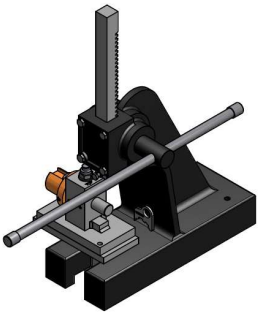

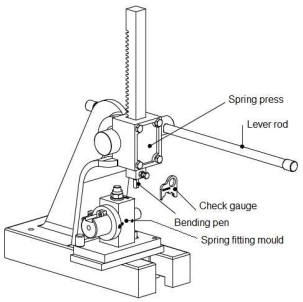

Unità	: unita (1)
Confezione	: 1
Peso/unità	: 36 kg
Action	: Acciaio
Marcatura	: TBM263 FF
Dimensioni (larghezza, altezza, spessore)	: 430 x 209 x ca.500 mm
Diametro interno	: 2 5/8", 67 mm
Application	: Assemblaggio manuale delle molle di torsione
Function	: Nella nostra produzione abbiamo automatizzato il fissaggio delle molle di torsione negli accessori per molle FF200 e FF263. Per i clienti che assemblano le molle nel loro stabilimento abbiamo creato una versione del manuale di questo sistema per molle di due misure. Facile e senza riscaldare il cavo
Uso	: Industriale, residenziale
Disponibilità	: FFEU
Correlato	: TBM200, VL/R-PP, FF263

WGD10

Misurazione delle molle
calcolare diametro del cavo
4,5 - 11,0mm



Unità	: unita (1)
Confezione	: 50
Peso/unità	: 0,20 kg
Materiale	: Acciaio zincato
Marcatura	: FF
Function	: Con questo manometro del cavo della molla è possibile calcolare facilmente il diametro del cavo della molla (da 4,5 mm a 11 mm) che è stato montato sulla porta, aiutandovi a compilare le informazioni per l ordinazione di una molla di ricambio.
Uso	: Industriale, residenziale
Disponibilità	: FFEU
Correlato	: VL95-6-2750NS, RES-TB, 532AC

Strumenti, 02. Pinza bloccacav / tagliacavi

511SC

Pinza bloccacavi
per guaine tonde e ovali
3.0-5.0mm



Unità	: unita (1)
Confezione	: 1
Peso/unità	: 3 kg
Materiale	: Acciaio
Lunghezza	: 3,0-5,0 mm, 660 mm.
Uso	: Industriale
Disponibilità	: FFEU
Correlato	: 511, 514, 513BFN

Strumenti, 02. Pinza bloccacav / tagliacavi

513BFN

Pinza bloccacavi
modello da tavolo, per guaine tonde e ovali
3.0-5.0mm



Unità	: unita (1)
Confezione	: 2
Peso/unità	: 6,0 kg
Materiale	: Acciaio
Marcatura	: 513BFN FF
Dimensioni (larghezza, altezza, spessore)	: 130 x 135 x 200 mm
Lunghezza	: 3,0-5,0 mm
Application	: Attrezzo per chiudere il serracavo al cavo. 3mm, 4 mm e 5mm
Function	: Utilizzato per assemblare i cavi industriali e residenziali: 503/4/5-PP/F/RVS and fermacavo/serracavo: 511, 510, 509, 516, 515, 514, 521, 519.
Uso	: Industriale
Disponibilità	: FFEU
Correlato	: 503-PP, 532AC

530H

Tagliacavi
per cavi in acciaio fino a 5.0mm



Unità	: unita (1)
Confezione	: 1
Peso/unità	: 1 kg
Uso	: Industriale
Disponibilità	: FFEU
Correlato	: 531, 513BFN, 1083

531

Tagliacavi
per cavi in acciaio fino a 7,0mm



Unità	: unita (1)
Confezione	: 1
Peso/unità	: 3 kg
Uso	: Industriale
Disponibilità	: FFEU
Correlato	: 506-PP-250, 505RVS-250, 513BFN

Strumenti, 03. Diversi

1063 *novità!*

Olio lubrificante
500 ml



Unità	: unita (1)
Confezione	: 12
Peso/unità	: 0,5 kg
Function	: Eliminiamo i cigolio della porta con questo spray lubrificante
Uso	: Industriale, residenziale
Disponibilità	: FFEU
Correlato	: WGD10, 532AC, ISTT

532AC

per 30B/40B



Unità	: unita (1)
Confezione	: 1
Peso/unità	: 6,0 kg
Dimensioni (larghezza, altezza, spessore)	: Box 1050x235x70mm
Lunghezza	: 1050mm
Uso	: Industriale, residenziale
Disponibilità	: FFEU
Correlato	: 30B20-3000, 40B25-3000, 50B30-3000

WS100

Testata per cacciavite
1/2 pollice a 3/8 pollice
per viti



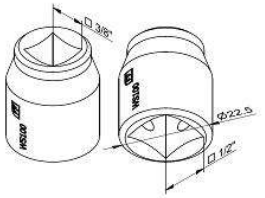

Unità	: unita (1)
Confezione	: 20
Peso/unità	: 0,05 kg
Marcatura	: WS100 FF
Diametro interno	: 3/8inch square mm
Diametro esterno	: 22,5 mm
Function	: Questa chiave a tubo si monta perfettamente su una chiave quadrata standard di ½ pollici e sul set di viti da 3/8 pollici montate nelle nostre spine a molla e tamburi avvolgicavo. Un praticissimo utensile per gli installatori di porte.
Uso	: Industriale, residenziale
Disponibilità	: FFEU
Correlato	: WGD10, 532AC

Supporti binario, 01. Inossidabile

808W-RVS

Giunto binario
RVS
80x62x2mm, senza fori



Unità	: unita (1)
Confezione	: 125
Peso/unità	: 0,14 kg
Spec (B/ SS)	: INOX
Materiale	: Acciaio inossidabile, AISI 304.
Dimensioni (larghezza, altezza, spessore)	: 80x62x2 mm
Uso	: Industriale
Disponibilità	: FFEU
Correlato	: 2VSS6000, 5CSS6000, 9VBSS6000

810W-RVS

Giunto binario
RVS
100x60x2mm, senza fori



Unità	: unita (1)
Confezione	: 125
Peso/unità	: 0,14 kg
Spec (B/ SS)	: INOX
Materiale	: Acciaio inossidabile, AISI 304.
Dimensioni (larghezza, altezza, spessore)	: 100x60x2 mm
Uso	: Industriale
Disponibilità	: FFEU
Correlato	: 2VSS6000, 5CSS6000, 9VBSS6000

813W-RVS

Giunto binario
RVS
130x60x2mm, senza fori



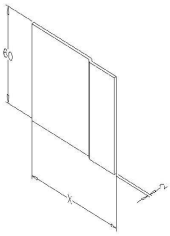

Art.Nr.	X
808W	80
810W	100
812W	120
813W	130
815W	150
818W	180

Unità	: unita (1)
Confezione	: 125
Peso/unità	: 0,14 kg
Spec (B/ SS)	: SS
Materiale	: Stainless chromeAcciaio
Dimensioni (larghezza, altezza, spessore)	: 130x60x2 mm
Uso	: Industriale
Disponibilità	: FFEU
Correlato	: 2VSS6000, 5CSS6000, 9VBSS6000

Supporti binario, 01. Inossidabile

870-150-304

Giunto binario
RVS, 2,0mm, per binari di scorrimento 2"
spostato su 120mm



Unità	: unita (1)
Confezione	: 125
Peso/unità	: 0,2 kg
Spec (B/ SS)	: SS
Materiale	: Acciaio inossidabile, AISI 304.
Uso	: Industriale
Disponibilità	: FFEU
Correlato	: 2VSS6000, 9VBSS6000, 1083

870KORT304

Giunto binario
RVS, 2,0mm, per binari di scorrimento 2"
tagliato tondo



Unità	: unita (1)
Confezione	: 125
Peso/unità	: 0,14 kg
Spec (B/ SS)	: SS
Materiale	: Acciaio inossidabile, AISI 304.
Uso	: Industriale
Disponibilità	: FFEU
Correlato	: 2VSS6000, 9VBSS6000, 1083

Supporti binario, 02. Acciaio

810S

Giunto binario
zincato
60x100x2mm, con fori

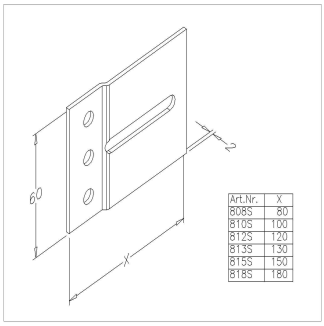

Unità	: unita (1)
Confezione	: 125
Peso/unità	: 0,14 kg
Materiale	: Acciaio zincato
Dimensioni (larghezza, altezza, spessore)	: 60x100 mm, Spessore 2mm
Uso	: Industriale
Disponibilità	: FFEU
Correlato	: 810W, 2V5000

Prodotti supplementari

812S	60x120x2mm, con fori	0,14 kg
813S	60x130x2mm, con fori	0,14 kg
815S	60x150x2mm, con fori	0,14 kg

Supporti binario, 02. Acciaio

810W

Giunto binario
zincato, 2.0mm
60x100mm, senza fori

Unità	: unita (1)
Confezione	: 125
Peso/unità	: 0,14 kg
Materiale	: Acciaio zincato
Dimensioni (larghezza, altezza, spessore)	: 60x100 mm, Spessore 2mm
Uso	: Industriale
Disponibilità	: FFEU
Correlato	: 810S, 2V5000

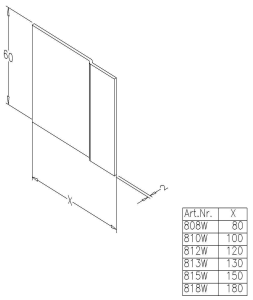

Prodotti supplementari

812W	60x120x2mm, senza fori	0,14 kg
815W	60x150x2mm, senza fori	0,14 kg

808S

Giunto binario
zincato
60x80x2mm, con fori

Unità	: unita (1)
Confezione	: 125
Peso/unità	: 0,14 kg
Materiale	: Acciaio zincato
Dimensioni (larghezza, altezza, spessore)	: 60x80 mm, Spessore 2mm
Uso	: Industriale
Disponibilità	: FFEU
Correlato	: 2V6000, 1083



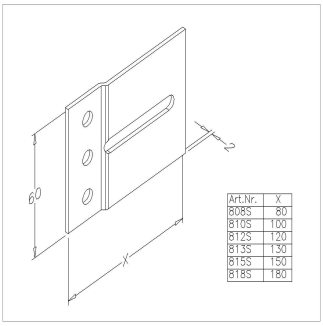

808W

Giunto binario
zincato
60x80x2mm, senza fori

Unità	: unita (1)
Confezione	: 125
Peso/unità	: 0,14 kg
Materiale	: Acciaio zincato
Dimensioni (larghezza, altezza, spessore)	: 60x80 mm, Spessore 2mm
Uso	: Industriale
Disponibilità	: FFEU
Correlato	: 2V6000, 1083



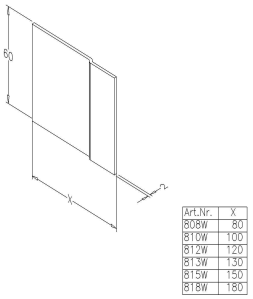

Supporti binario, 02. Acciaio

813W

Giunto binario
zincato
60x130x2mm, senza fori

Unità	: unita (1)
Confezione	: 125
Peso/unità	: 0,14 kg
Materiale	: Acciaio zincato
Dimensioni (larghezza, altezza, spessore)	: 60x130 mm, Spessore 2mm
Uso	: Industriale
Disponibilità	: FFEU
Correlato	: 813S, 2V5000



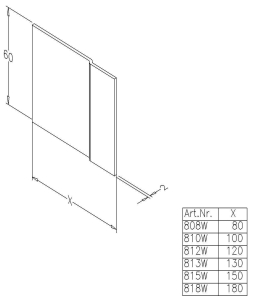

818S

Giunto binario
zincato
60x180x2mm, con fori

Unità	: unita (1)
Confezione	: 125
Peso/unità	: 0,14 kg
Materiale	: Acciaio zincato
Dimensioni (larghezza, altezza, spessore)	: 60x180 mm, Spessore 2mm
Uso	: Industriale
Disponibilità	: FFEU
Correlato	: 818W, 2V5000



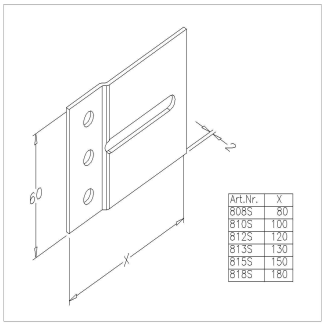

818W

Giunto binario
zincato
60x180x2mm, senza fori

Unità	: unita (1)
Confezione	: 125
Peso/unità	: 0,14 kg
Materiale	: Acciaio zincato
Dimensioni (larghezza, altezza, spessore)	: 60x180 mm, Spessore 2mm
Uso	: Industriale
Disponibilità	: FFEU
Correlato	: 818S, 2V5000



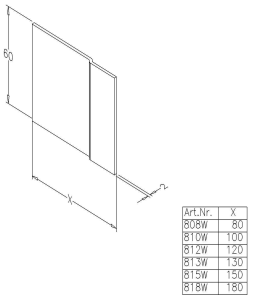

Supporti binario, 02. Acciaio

870

Giunto binario
zincato, 2,0mm, per binari di scorrimento 2"
spostato su 80mm

Unità	: unita (1)
Confezione	: 125
Peso/unità	: 0,15 kg
Materiale	: Acciaio zincato
Dimensioni (larghezza, altezza, spessore)	: Spessore, 2mm
Uso	: Industriale
Disponibilità	: FFEU
Correlato	: 2V6000, 1083



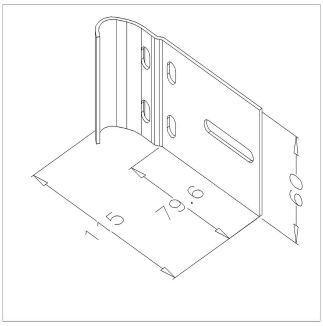

870-120

Giunto binario
zincato, 2,0mm, per binari di scorrimento 2"
spostato su 90mm

Unità	: unita (1)
Confezione	: 125
Peso/unità	: 0,2 kg
Materiale	: Acciaio zincato
Uso	: Industriale
Disponibilità	: FFEU
Correlato	: 2V6000, 1083



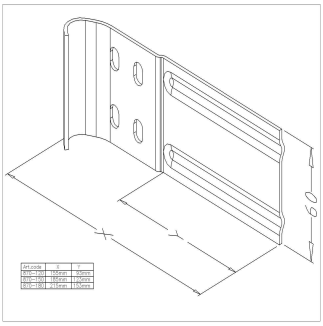

870-150

Giunto binario
zincato, 2,0mm, per binari di scorrimento 2"
spostato su 120mm

Unità	: unita (1)
Confezione	: 125
Peso/unità	: 0,2 kg
Materiale	: Acciaio zincato
Uso	: Industriale
Disponibilità	: FFEU
Correlato	: 2V6000, 1083



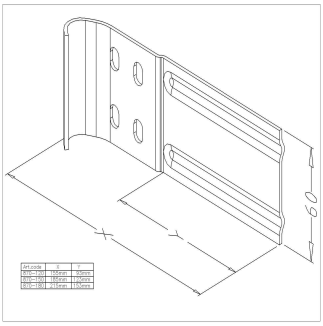

Supporti binario, 02. Acciaio

870-180

Giunto binario
zincato, 2,0mm, per binari di scorrimento 2"
spostato su 150mm

Unità	: unita (1)
Confezione	: 125
Peso/unità	: 0,22 kg
Materiale	: Acciaio zincato
Uso	: Industriale
Disponibilità	: FFEU
Correlato	: 2V6000, 1083



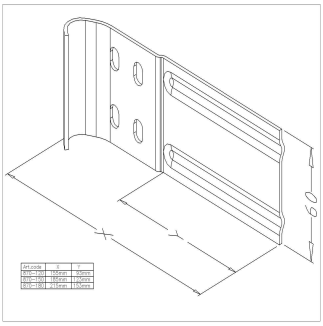

870C

Manicotto
accesso guida 2"

Unità	: unita (1)
Confezione	: 100
Peso/unità	: 0,08 kg
Marcatura	: 870C FF
Dimensioni (larghezza, altezza, spessore)	: 2" tracks
Lunghezza	: 55 mm
Function	: Fissandola alla guida verticale si ottiene un collegamento ottimo alla curva. Assicurarsi che la guida verticale sia fuori la flangia del angolare. Montaggio della guida/curva prolungata è adesso semplice. Posiziona bene e fissa con vite e dado (1006B/1062M).
Uso	: Industriale, residenziale
Disponibilità	: FFEU
Correlato	: 1006B, 1062M, 2V3000



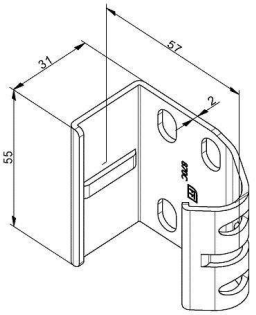

870CH *novità!*

Manicotto
accesso guida 2"
ISC

Unità	: unita (1)
Confezione	: 100
Peso/unità	: 0,16 kg
Marcatura	: 870CH FF
Dimensioni (larghezza, altezza, spessore)	: 31x58x100mm, thickness: 2mm
Lunghezza	: 100 mm
Uso	: Industriale
Disponibilità	: FFEU
Correlato	: 2G380A0, 2V3000



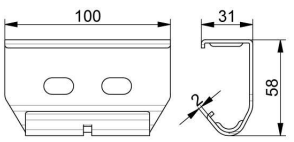

Supporti binario, 02. Acciaio

870F150 *novità!*

Giunto binario
zincato
150x60x2mm

Unità	: unita (1)
Confezione	: 100
Peso/unità	: 0,14 kg
Materiale	: Acciaio zincato
Configuration	: Part of ISC Industrial
Marcatura	: 870F150 FF
Dimensioni (larghezza, altezza, spessore)	: 150x60x2mm
Lunghezza	: 150 mm
Uso	: Industriale
Disponibilità	: FFEU
Correlato	: 870F90, 2V5000



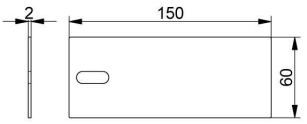

870F90 *novità!*

Giunto binario
zincato
90x60x2mm

Unità	: unita (1)
Confezione	: 150
Peso/unità	: 0,1 kg
Materiale	: Acciaio zincato
Configuration	: Part of ISC Industrial
Marcatura	: 870F90 FF
Dimensioni (larghezza, altezza, spessore)	: 90x60x2mm
Lunghezza	: 90 mm
Uso	: Industriale
Disponibilità	: FFEU
Correlato	: 870F150, 2V5000



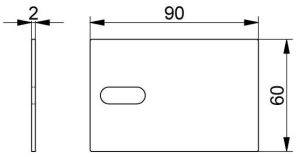

870HANG

Giunto binario
zincato, 2,0mm, per binari di scorrimento 2"
piatto

Unità	: unita (1)
Confezione	: 125
Peso/unità	: 0,16 kg
Materiale	: Acciaio zincato
Dimensioni (larghezza, altezza, spessore)	: Spessore 2mm
Uso	: Industriale, residenziale
Disponibilità	: FFEU
Correlato	: 2V6000, 1083



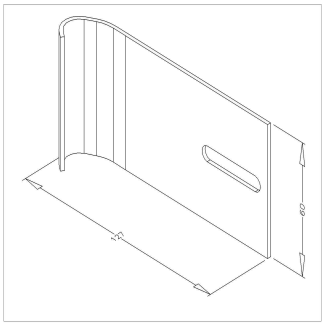

Supporti binario, 02. Acciaio

870KORT

Giunto binario
zincato, 2,0mm, per binari di scorrimento 2"
tagliato tondo

Unità	: unita (1)
Confezione	: 125
Peso/unità	: 0,13 kg
Materiale	: Acciaio zincato
Dimensioni (larghezza, altezza, spessore)	: Spessore 2mm
Uso	: Industriale, residenziale
Disponibilità	: FFEU
Correlato	: 2V6000, 1083



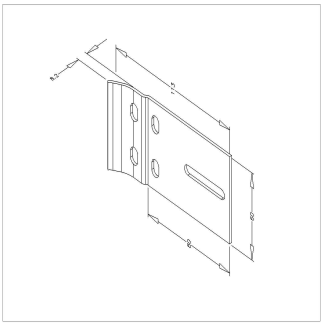

870L

Piastrina guida
versione adattata del nostro 870KORT.

Unità	: unita (1)
Confezione	: 125
Peso/unità	: 0,1 Kg
Materiale	: Acciaio zincato
Marcatura	: 870L FF
Dimensioni (larghezza, altezza, spessore)	: 110 x 60 x 2
Uso	: Industriale
Disponibilità	: FFEU
Correlato	: 870, 2V3500, 1006B12



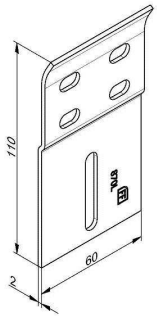

870V *novità!*

Giunto binario
zincato, 2,0mm, 2"
spostato su 74mm

Unità	: unita (1)
Confezione	: 100
Peso/unità	: 0.22 kg
Materiale	: Acciaio zincato
Configuration	: Part of ISC industrial
Marcatura	: 870V FF
Dimensioni (larghezza, altezza, spessore)	: 118x100x29mm, thickness 2mm
Lunghezza	: 118 mm
Uso	: Industriale
Disponibilità	: FFEU
Correlato	: 2V6000, 870VRL



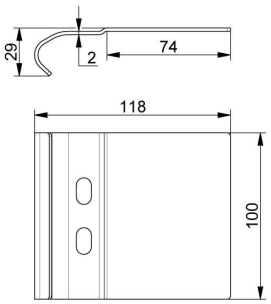

Supporti binario, 02. Acciaio

870VRL *novità!*

Giunto binario
zincato, 2,0mm, 2"
spostato su 124mm

Unità	: unita (1)
Confezione	: 75
Peso/unità	: 0,29 kg
Materiale	: Acciaio zincato
Configuration	: Part of ISC industrial
Marcatura	: 870VRL FF
Dimensioni (larghezza, altezza, spessore)	: 167x100x33mm, thickness 2mm
Lunghezza	: 167 mm
Uso	: Industriale
Disponibilità	: FFEU
Correlato	: 2V6000, 870V



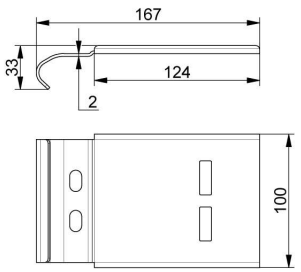

Supporti rullo superiore, 01. Regolabile

415-304

Supporto rullo superiore
RVS, regolabile, completo
albero rullo di scorrimento 11mm

Unità	: unita (1)
Confezione	: 50
Peso/unità	: 0,38 kg
Spec (B/ SS)	: SS
Materiale	: Acciaio inossidabile, Nr 14301, AISI 304.
Dimensioni (larghezza, altezza, spessore)	: Spessore 2mm, fori 7x9 mm.
Unità interassiale	: fori 45mm
Uso	: Industriale
Disponibilità	: FFEU
Correlato	: 1055BV-RVS, 1053BV-RVS, 417-304



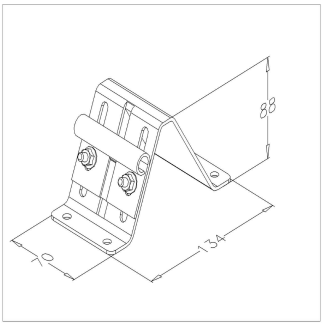

415CZ

Supporto rullo superiore
zincato, regolabile, completo
albero rullo di scorrimento 11mm

Unità	: unita (1)
Confezione	: 100
Peso/unità	: 0,45 kg
Materiale	: Acciaio zincato
Dimensioni (larghezza, altezza, spessore)	: Spessore 2,5mm (slitta 2mm)
Uso	: Industriale
Disponibilità	: FFEU
Correlato	: 450BZ, 417, 418RH



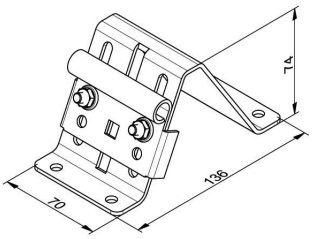

Supporti rullo superiore, 01. Regolabile

450BZ

Supporto rullo superiore
regolabile, supporto



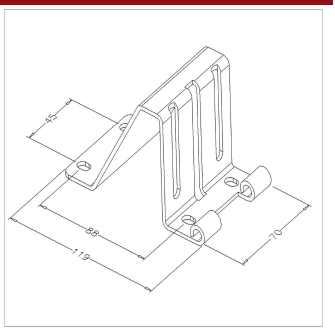

Unità	: unita (1)
Confezione	: 40
Peso/unità	: 0,27 kg
Materiale	: Acciaio zincato
Dimensioni (larghezza, altezza, spessore)	: Spessore 2,5mm
Uso	: Industriale
Disponibilità	: FFEU
Correlato	: 415CZ, 1062B, 1055D

Supporti rullo superiore, 02. Non regolabile

417

Supporto rullo superiore
LHR, RES200, RXF
albero rullo di scorrimento 11mm



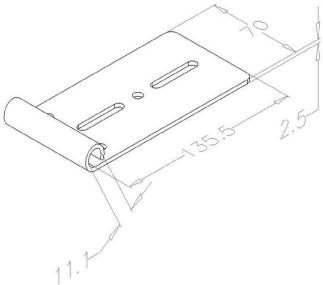

Unità	: unita (1)
Confezione	: 100
Peso/unità	: 0,22 kg
Materiale	: Acciaio zincato
Dimensioni (larghezza, altezza, spessore)	: Spessore 2,5 mm
Uso	: Industriale, residenziale
Disponibilità	: FFEU
Correlato	: 417W, 574-60, 1055BV

417-304

Supporto rullo superiore
RVS
albero rullo di scorrimento 11mm



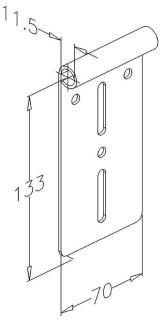

Unità	: unita (1)
Confezione	: 100
Peso/unità	: 0,18 kg
Spec (B/ SS)	: SS
Materiale	: Acciaio inossidabile, Nr 14301, AISI 304.
Dimensioni (larghezza, altezza, spessore)	: Spessore 2mm
Uso	: Industriale
Disponibilità	: FFEU
Correlato	: 415-304, 1053BV-RVS, 1055BV-RVS

Tamburi, 01. Residenziale

FFNL10

Tamburo cavo
sistema normale, H. max. 2845mm (0,5 v.)
albero 1", max. 320kg



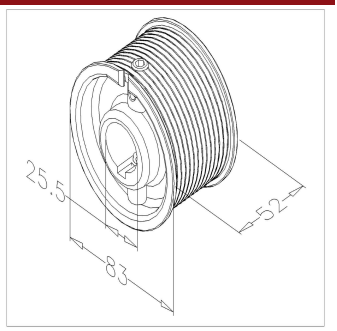

Unità	: coppia (2)
Confezione	: 25
Peso/unità	: 0,5 kg
Materiale	: Alluminio
Numero giri di sicurezza	: 0,5
Marcatura	: Rosso = Sinistra, Nero = Destra
Massimo diametro del cavo	: 3 mm
Massimo peso del manto	: 320 Kg
Diametro esterno	: 84 mm
Application	: RSC 160mm
Function	: Ideale per porte residenziali, molle anteriori per un architrave ridotto. Cavo non regolabile. Regolazione con bullone M8 come altri tamburi. Adatto a albero tubolare con setscrew
Uso	: Industriale, residenziale
Disponibilità	: FFEU
Correlato	: FF05NL8E, FF200, 563SCL

Tamburi, 02. Industriali - NL

FFNL12

Tamburo cavo
sistema normale, H. max. 3680mm
albero 1", max. 500kg



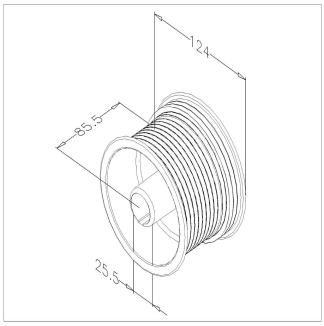

Unità	: coppia (2)
Confezione	: 20
Peso/unità	: 1,0 kg
Action	: See online winner-video!
Materiale	: Alluminio
Numero giri di sicurezza	: 2
Marcatura	: Rosso = Sinistra, Nero = Destra
Massimo diametro del cavo	: 5 mm
Massimo peso del manto	: 500 Kg
Diametro esterno	: 124 mm
Application	: Calcola molla di questo tamburo è uguale identico al FF-4X8, FF0402, FF05NL12
Function	: Cavo con terminale (redancia in aluminio) può essere agganciato alla camera del tamburo. Il cavo può anche scorrere al interno del tamburo, fissato con una vite a testa vuota. Questo permette la facile regolazione dell'altezza. Fissaggio al albero tramite una vite a testa vuota M8
Uso	: Industriale
Disponibilità	: FFEU
Correlato	: FF05NL12, FF05NL8E

Tamburi, 02. Industriali - NL

FFNL18

Tamburo cavo
sistema normale, H. max. 5570mm
albero 1", max. 500kg



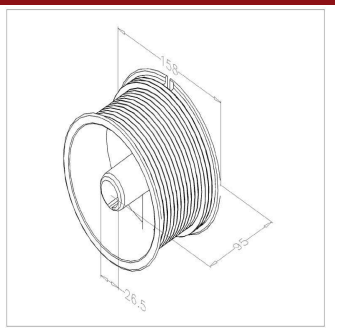

Unità	: coppia (2)
Confezione	: 10
Peso/unità	: 1,5 kg
Materiale	: Alluminio
Numero giri di sicurezza	: 2
Marcatura	: Rosso = Sinistra, Nero = Destra
Massimo diametro del cavo	: 5 mm
Massimo peso del manto	: 500 Kg
Diametro esterno	: 158 mm
Function	: Cavo con terminale (redancia in aluminio) può essere agganciato alla camera del tamburo. Il cavo può anche scorrere al interno del tamburo, fissato con una vite a testa vuota. Questo permette la facile regolazione dell'altezza. Fissaggio al albero tramite una vite a testa vuota M8
Uso	: Industriale
Disponibilità	: FFEU
Correlato	: 702GBL2750, FFNL12

FFNL32

Tamburo cavo
sistema normale, H. max. 10175mm
albero 1", max. 700kg



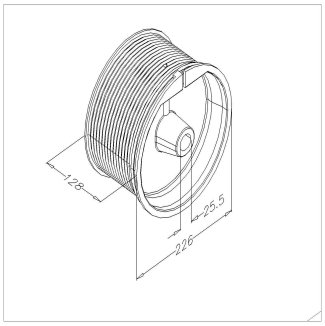

Unità	: coppia (2)
Confezione	: 4
Peso/unità	: 5,2 kg
Materiale	: Alluminio
Numero giri di sicurezza	: 2
Marcatura	: Rosso = Sinistra, Nero = Destra
Massimo diametro del cavo	: 6 mm
Massimo peso del manto	: 700 Kg
Diametro esterno	: 226 mm
Function	: Cavo con terminale (redancia in aluminio) può essere agganciato alla camera del tamburo. Il cavo può anche scorrere al interno del tamburo, fissato con una vite a testa vuota. Questo permette la facile regolazione dell'altezza. Fissaggio al albero tramite una vite a testa vuota M8
Uso	: Industriale
Disponibilità	: FFEU
Correlato	: FFNL32-125, 702-6000Z

FFNL32-125

Tamburo cavo
sistema normale, H. max. 10175mm
albero 1 1/4", max. 700kg



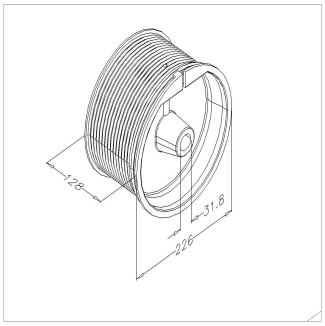

Unità	: coppia (2)
Confezione	: 4
Peso/unità	: 5,1 kg
Materiale	: Alluminio
Numero giri di sicurezza	: 2
Marcatura	: Rosso = Sinistra, Nero = Destra
Function	: Cavo con terminale (redancia in aluminio) può essere agganciato alla camera del tamburo. Il cavo può anche scorrere al interno del tamburo, fissato con una vite a testa vuota. Questo permette la facile regolazione dell'altezza. Fissaggio al albero tramite una vite a testa vuota M8
Uso	: Industriale
Disponibilità	: FFEU
Correlato	: FFNL32

Tamburi, 03. Industriali - HL

FFHL120

Tamburo cavo
sistema alto, HL max.3010mm, H=5020mm
albero 1", max. 500kg



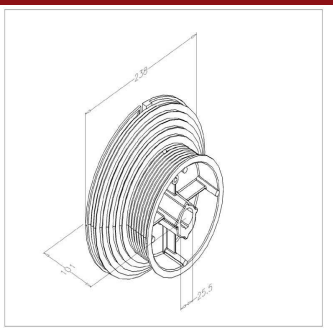

Unità	: coppia (2)
Confezione	: 5
Peso/unità	: 2,8 kg
Materiale	: Alluminio
Numero giri di sicurezza	: 2
Marcatura	: Rosso = Sinistra, Nero = Destra
Massimo diametro del cavo	: 5 mm
Massimo peso del manto	: HL =2500 mm, 500 Kg. HL > 2500 mm, 450 Kg kg
Diametro esterno	: 238 mm
Function	: Cavo fornito con terminale (redancia in aluminio) può essere agganciato sulla camera del tamburo oppure passato al interno del tamburo e fissato con vite. Facilmente regolabile. Fissato al albero tramite chiave e vite M8
Uso	: Industriale
Disponibilità	: FFEU
Correlato	: 705GB-3500

FFHL164

Tamburo cavo
sistema alto, HL max. 4,100mm, H = 6,000mm
albero 1", max. 575 kg



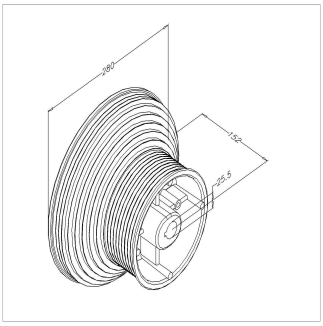

Unità	: coppia (2)
Confezione	: 3
Peso/unità	: 6,0 kg
Materiale	: Alluminio
Numero giri di sicurezza	: 2
Marcatura	: Rosso = Sinistra, Nero = Destra
Massimo diametro del cavo	: 6 mm
Massimo peso del manto	: HL= 2500 mm, 650 kg. HL>2500 mm, 575 Kg. kg
Diametro esterno	: 280 mm
Function	: Cavo fornito con terminale (redancia in aluminio) può essere agganciato sulla camera del tamburo oppure passato al interno del tamburo e fissato con vite, quindi cavo, facilmente regolabile. Fissato al albero tramite chiave e vite M8 e 2 bulloni in più
Uso	: Industriale
Disponibilità	: FFEU
Correlato	: FFHL164-125, 702-6000Z

FFHL164-125

Tamburo cavo
sistema alto, HL max. 4,100mm, H = 6,000mm
albero 1 1/4", 575kg



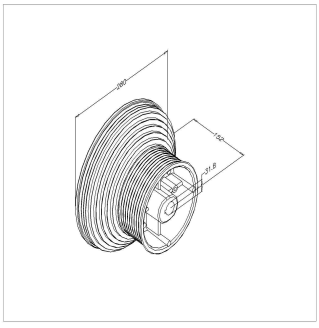

Unità	: coppia (2)
Confezione	: 3
Peso/unità	: 6,0 kg
Materiale	: Alluminio
Numero giri di sicurezza	: 2
Marcatura	: Rosso = Sinistra, Nero = Destra
Massimo diametro del cavo	: 6 mm
Massimo peso del manto	: HL=2500 mm, 650 kg. HL>2500 mm, 575 kg. kg
Diametro esterno	: 280 mm
Function	: Cavo fornito con terminale (redancia in aluminio) può essere agganciato sulla camera del tamburo oppure passato al interno del tamburo e fissato con vite, quindi cavo, facilmente regolabile. Fissato al albero tramite chiave e vite M8 e 2 bulloni in più
Uso	: Industriale
Disponibilità	: FFEU
Correlato	: 699-4500Z, 704ST

Tamburi, 03. Industriali - HL

FFHL54

Tamburo cavo
sistema alto, HL max. 1,370mm, H = 4,800mm
albero 1", max. 500kg



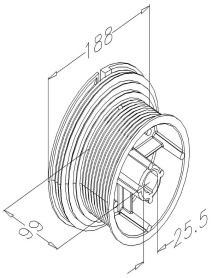

Unità	: coppia (2)
Confezione	: 10
Peso/unità	: 2,0 kg
Materiale	: Alluminio
Numero giri di sicurezza	: 2
Marcatura	: Rosso = Sinistra, Nero = Destra
Massimo diametro del cavo	: 5mm
Massimo peso del manto	: 500 Kg
Diametro esterno	: 188 mm
Function	: Cavo fornito con terminale (redancia in aluminio) può essere agganciato sulla camera del tamburo oppure passato al interno del tamburo e fissato con vite, quindi cavo, facilmente regolabile. Fissato al albero tramite chiave e vite M8 e 2 bulloni in più
Uso	: Industriale
Disponibilità	: FFEU
Correlato	: 705GB-4500

Tamburi, 04. Industriali - VL

FFVL11

Tamburo cavo
sistema normale, H. max. 3300mm
albero 1", max. 500kg



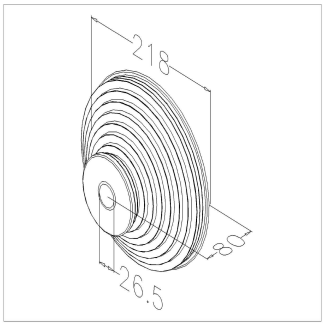

Unità	: coppia (2)
Confezione	: 10
Peso/unità	: 1,8 kg
Materiale	: Alluminio
Numero giri di sicurezza	: 2
Marcatura	: Rosso = Sinistra, Nero = Destra
Massimo diametro del cavo	: 5 mm
Massimo peso del manto	: 500 Kg
Diametro esterno	: 218 mm
Function	: Cavo con terminale (redancia in aluminio) può essere agganciato alla camera del tamburo. Il cavo può anche scorrere al interno del tamburo, fissato con una vite a testa vuota. Questo permette la facile regolazione dell'altezza. Fissaggio al albero tramite una vite a testa vuota M8
Uso	: Industriale
Disponibilità	: FFEU
Correlato	: 705GB-4500, 703ST

FFVL18

Tamburo cavo
sistema normale, H. max. 6000mm
albero 1", max. 500kg



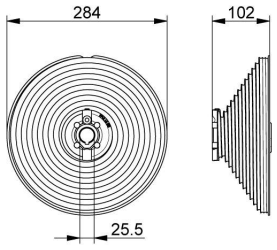

Unità	: coppia (2)
Confezione	: 5
Peso/unità	: 3,9 kg
Materiale	: Alluminio
Numero giri di sicurezza	: 2
Marcatura	: Rosso = Sinistra, Nero = Destra
Massimo diametro del cavo	: 5 mm
Massimo peso del manto	: H = 4000 mm, 600 Kg. H>4000 mm, 500 Kg.
Diametro esterno	: 284 mm
Function	: Cavo con terminale (redancia in aluminio) può essere agganciato alla camera del tamburo. Il cavo può anche scorrere al interno del tamburo, fissato con una vite a testa vuota. Questo permette la facile regolazione dell'altezza. Fissaggio al albero tramite una vite a testa vuota M8
Uso	: Industriale
Disponibilità	: FFEU
Correlato	: 702-6000Z, 703ST

Tamburi, 04. Industriali - VL

FFVL18-125

Tamburo cavo
sistema normale, H. max. 6000mm
albero 1 1/4"



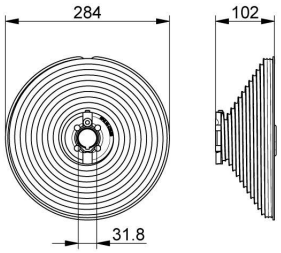

Unità	: coppia (2)
Confezione	: 5
Peso/unità	: 4 kg
Materiale	: Alluminio
Numero giri di sicurezza	: 2
Marcatura	: Rosso = Sinistra, Nero = Destra
Massimo diametro del cavo	: 5 mm
Massimo peso del manto	: H = 4000 mm, 600 kg. H>4000 mm, 500k g kg
Diametro esterno	: 284 mm
Function	: Cavo con terminale (redancia in aluminio) può essere agganciato alla camera del tamburo. Il cavo può anche scorrere al interno del tamburo, fissato con una vite a testa vuota. Questo permette la facile regolazione dell'altezza. Fissaggio al albero tramite una vite a testa vuota M8
Uso	: Industriale
Disponibilità	: FFEU
Correlato	: FFVL18

FFVL28

Tamburo cavo
sistema normale, H. max. 8500mm (0,5 v.)
albero 1", max. 750kg



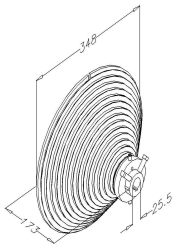

Unità	: coppia (2)
Confezione	: 1
Peso/unità	: 8,6 kg
Materiale	: Alluminio
Numero giri di sicurezza	: 0,5
Marcatura	: Rosso = Sinistra, Nero = Destra
Massimo diametro del cavo	: 6 mm
Massimo peso del manto	: (2v.) H max.= 7000 mm, 825 kg. -- (0.5 v.) H max.= 8500 mm, 750 kg. kg
Diametro esterno	: 348 mm
Function	: Max altezza con 2 giri di sicurezza 7000mm. Cavo fornito con redancia fissata nella forma del tamburo o tramite camera del tamburo, fissato con vite a testa vuota. Tamburo fissato direttamente sul albero con 2xM10. Vedere scheda tecnica tamburo per ulteriore informazione
Uso	: Industriale
Disponibilità	: FFEU
Correlato	: FFVL28, 703ST, 725V

FFVL28-125

Tamburo cavo
sistema normale, H. max. 8500mm (0,5 v.)
albero 1 1/4", max. 750kg



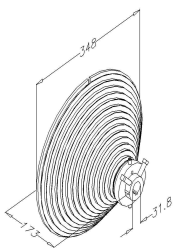

Unità	: coppia (2)
Confezione	: 1
Peso/unità	: 8,6 kg
Materiale	: Alluminio
Numero giri di sicurezza	: 0,5
Marcatura	: Rosso = Sinistra, Nero = Destra
Massimo diametro del cavo	: 6 mm
Massimo peso del manto	: (2v.) H max.= 7000 mm, 825 kg, (0,5v.) H max.= 8500 mm, 750 mm kg
Diametro esterno	: 348 mm
Function	: Max altezza con 2 giri di sicurezza 7000mm. Cavo fornito con redancia fissata nella forma del tamburo o tramite camera del tamburo, fissato con vite a testa vuota. Tamburo fissato direttamente sul albero con 2xM10. Vedere scheda tecnica tamburo per ulteriore informazione
Uso	: Industriale
Disponibilità	: FFEU
Correlato	: 699-4500Z, 704ST

Travi composte, 01. Tubo

100K-6000

Tubo
zincata, 3.0mm, 100x100mm
L = 6000mm



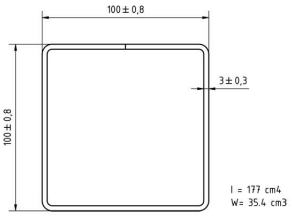

Unità	: unita (1)
Confezione	: 16
Peso/unità	: 51,8 kg
Materiale	: Acciaio
Dimensioni (larghezza, altezza, spessore)	: Spessore 3.0mm
Lunghezza	: 6000 mm
Function	: Tubolare in acciaio zincato. Adatto al montaggio del gruppo torsione
Uso	: Industriale
Disponibilità	: FFEU
Correlato	: 100K-7000, 100KCAP, 355STRI

100K-7000

Tubo
zincata, 3.0mm, 100x100mm
L = 7000mm



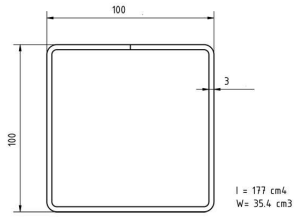

Unità	: unita (1)
Confezione	: 16
Peso/unità	: 60,4 kg
Materiale	: Acciaio
Dimensioni (larghezza, altezza, spessore)	: Spessore 3mm
Lunghezza	: 7000 mm
Function	: Tubolare in acciaio zincato. Adatto al montaggio del gruppo torsione
Uso	: Industriale
Disponibilità	: FFEU
Correlato	: 100K-6000, 100KCAP, 355STRI

120K-4000

Tubo
zincata, 3.0mm, 120x40mm
L = 4000mm



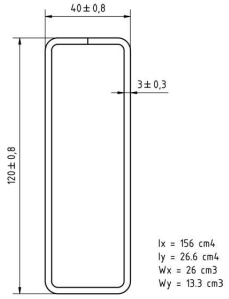

Unità	: unita (1)
Confezione	: 16
Peso/unità	: 26,3 kg
Materiale	: Acciaio
Lunghezza	: 4000 mm
Function	: Tubolare in acciaio zincato. Adatto al montaggio del gruppo torsione
Uso	: Industriale
Disponibilità	: FFEU
Correlato	: 35U120

Travi composte, 01. Tubo

120K-7000

Tubo
zincata, 3.0mm, 120x40mm
L = 7000mm



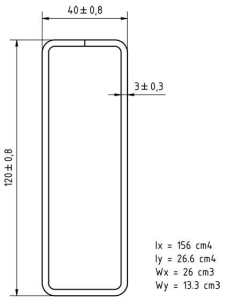

Unità	: unita (1)
Confezione	: 16
Peso/unità	: 46,1 kg
Materiale	: Acciaio
Lunghezza	: 7000 mm
Function	: Tubolare in acciaio zincato. Adatto al montaggio del gruppo torsione
Uso	: Industriale
Disponibilità	: FFEU
Correlato	: 35U120

120K-9000

Tubo
zincata, 3.0mm, 120x40mm
L = 9000mm



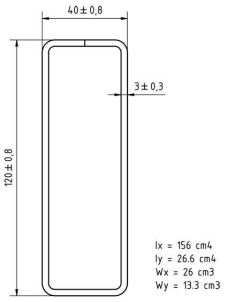

Unità	: unita (1)
Confezione	: 16
Peso/unità	: 59,2 kg
Materiale	: Acciaio
Lunghezza	: 9000 mm
Function	: Tubolare in acciaio zincato. Adatto al montaggio del gruppo torsione
Uso	: Industriale
Disponibilità	: FFEU
Correlato	: 120K-7000, 35U120

60K40-3000

Tubo zincato
zincata, 2.0mm, 60x40mm
L=3000mm



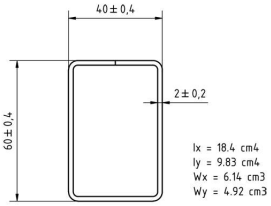

Unità	: unita (1)
Confezione	: 50
Peso/unità	: 8,5 kg
Materiale	: Acciaio zincata
Dimensioni (larghezza, altezza, spessore)	: 60x40x2.0
Lunghezza	: 3000 mm
Function	: Tubo zincato saldato per il montaggio delle molle sul sistema rampa di carico della FF
Uso	: Industriale
Disponibilità	: FFEU
Correlato	: 60K40-3500, 40U60, 1058F

Travi composte, 01. Tubo

60K40-3500

Tubo zincato
zincata, 2.0mm, 60x40mm
L=3500mm



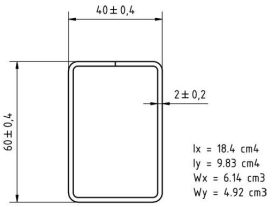

Unità	:	unita (1)
Confezione	:	50
Peso/unità	:	9,9 kg
Materiale	:	Acciaio zincata
Dimensioni (larghezza, altezza, spessore)	:	60x40x2.0
Lunghezza	:	3500 mm
Function	:	Tubo zincato saldato per il montaggio delle molle sul sistema rampa di carico della FF
Uso	:	Industriale
Disponibilità	:	FFEU
Correlato	:	40U60, 1058F, 1058B

60K403-5000

60K403-7000

Travi composte, 01. Tubo

80K-5000

Tubo
zincata, 2.0mm, 80x40mm
L = 5000mm

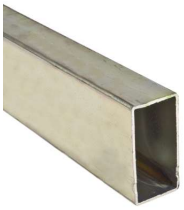

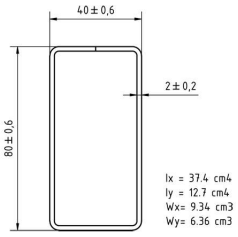

Unità	: unita (1)
Confezione	: 25
Peso/unità	: 16,63 kg
Materiale	: Acciaio
Lunghezza	: 5000 mm
Function	: Tubolare in acciaio zincato. Adatto al montaggio del gruppo torsione
Uso	: Industriale
Disponibilità	: FFEU
Correlato	: 80K-6000, 35U80, 355L

80K-6000

Tubo
zincato, 2.0mm, 80x40mm
L=6000mm

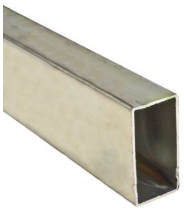

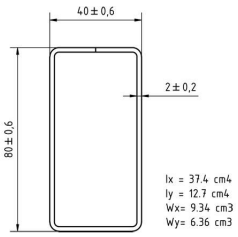

Unità	: unita (1)
Confezione	: 25
Peso/unità	: 19,95 kg
Function	: Tubolare in acciaio zincato. Adatto al montaggio del gruppo torsione
Uso	: Industriale
Disponibilità	: FFEU
Correlato	: 80K-7000, 35U80, 355L

80K-7000

Tubo
zincata, 2.0mm, 80x40mm
L = 7000mm

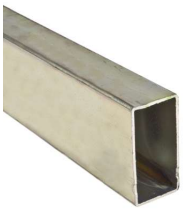

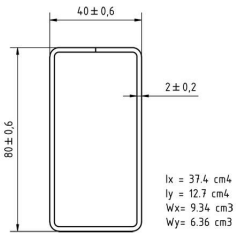

Unità	: unita (1)
Confezione	: 25
Peso/unità	: 23,3 kg
Materiale	: Acciaio
Lunghezza	: 7000 mm
Function	: Tubolare in acciaio zincato. Adatto al montaggio del gruppo torsione
Uso	: Industriale
Disponibilità	: FFEU
Correlato	: 80K-6000, 35U80, 355L

Travi composte, 02. Diversi

100KCAP

Coperchio
per 100K tubo zincato
nero, gomma



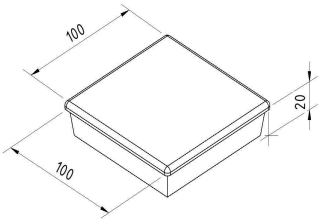

Unità	: unita (1)
Confezione	: 25
Peso/unità	: 0,09 kg
Materiale	: TPE, nero
Marcatura	: FF
Dimensioni (larghezza, altezza, spessore)	: 100 x 100 x 20 mm
Function	: Si inserisce sul lato aperto del tubo 100k (100x100mm). Abbellisce la costruzione e protegge dai piccoli infortuni.
Uso	: Industriale
Disponibilità	: FFEU
Correlato	: 100K-6000, 355STRI, 355L

355STRI

Striscia di fissaggio
per 100K



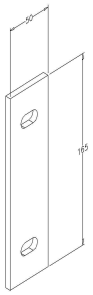

Unità	: unita (1)
Confezione	: 50
Peso/unità	: 0,36 kg
Materiale	: Acciaio zincato
Function	: Quest' articolo si usa in combinazione con il tubolare 100K, le piastre triangolari 355CONS, 1060 e 1058F per il montaggio al gruppo torsione appena sopra il vano apertura
Uso	: Industriale
Disponibilità	: FFEU
Correlato	: 100K-6000, 1060, 1058F

35U120

piastra di montaggio



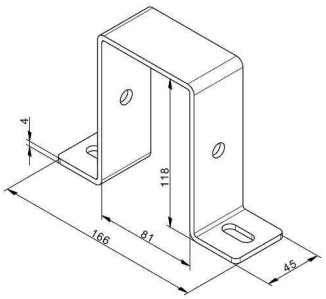

Unità	: unita (1)
Confezione	: 10
Peso/unità	: 0,56 kg
Marcatura	: 35U120 FF
Dimensioni (larghezza, altezza, spessore)	: 166x122x45x4 mm
Function	: Staffa per il fissaggio del tubo (2x 120K) alla piastra triangolare per le piastre d'appoggio. Fa parte del sistema "springs on beam" o Molle appoggiate sul tubo in acciaio.
Uso	: Industriale
Disponibilità	: FFEU
Correlato	: 120K-4000, 355R, 35U80

Travi composte, 02. Diversi

35U40

Staffa montaggio profilato 80x40
per 80x40 tubo zincato



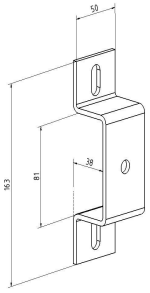

Unità	:	unita (1)
Confezione	:	50
Peso/unità	:	0,33 kg
Materiale	:	galvanizado
Function	:	Staffa per il fissaggio del tubo (2x 120K) alla piastra triangolare per le piastre d'appoggio. Fa parte del sistema "springs on beam" o Molle appoggiate sul tubo in acciaio.
Uso	:	Industriale
Disponibilità	:	FFEU
Correlato	:	80K-5000, 1058B, 1058F

35U80



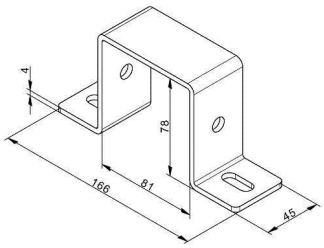

Unità	:	unita (1)
Confezione	:	10
Peso/unità	:	0,45 kg
Marcatura	:	35U80 FF
Dimensioni (larghezza, altezza, spessore)	:	166x82x45x4 mm
Function	:	Staffa per il fissaggio del tubo (2x 120K) alla piastra triangolare per le piastre d'appoggio. Fa parte del sistema "springs on beam" o Molle appoggiate sul tubo in acciaio.
Uso	:	Industriale
Disponibilità	:	FFEU
Correlato	:	80K-5000, 1058B, 1058F

40U60

Staffa
per il tubo (box beam) 60K40



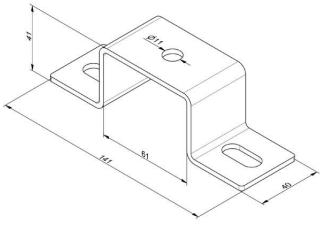

Unità	:	unita (1)
Confezione	:	50
Peso/unità	:	0.18 kg
Marcatura	:	FF
Function	:	staffa per fissare il tubo 60K40 al ns. sistema rampa di carico
Uso	:	Industriale
Disponibilità	:	FFEU
Correlato	:	60K40-3500, 1058F, 1058B

Travi composte, 02. Diversi

568ML

568SL

568SR

Travi composte, 02. Diversi

658MR

To get 1.000 different products in a catalogue is one challenge.....









...to get them from stock, in 5 days, to you, is another.

FlexiForce offers over 1.000 different hardware products. On stock, in distribution centres in the Netherlands, Hungary, Spain, China and Italy. Ready for pick-up in 5 days. Or when needed urgently, within 24 hours with **FlexiForce Xpress** service. This daily logistic effort allow our customers to gain on flexibility while saving on inventory costs. Another challenge we are ready for.

I: www.flexiforce.com
E: info@flexiforce.nl

flexiforce FF
innovations for overhead doors