BENINCA®

TECHNOLOGY TO OPEN



CATALOGO ITALIANO

Made in Italy

BENINCA®

TECHNOLOGY TO OPEN

40 years

1979 | 2019

AUTOMATION VILLAGE SI AMPLIA. LA NUOVA AREA **FOOD&LIVING**













1979

HEADQUARTER_RESTAURANT

All'interno della sede di Benincà Group è nato, nel 2013, l'Automation Village: un luogo dove incontrare clienti, partners e amici, dove rendere l'accoglienza un rito. Un'area creata per la formazione teorica e pratica dei professionisti, anche grazie al laboratorio interno alla zona show room. Il rapporto personale che abbiamo creato in questi anni con i nostri #automationspecialists però aveva bisogno di uno spazio dove unire ancor di più gli aspetti professionali con quelli umani. La nuova area food&living nasce proprio con questo obiettivo. Un ambiente di 250 mq strutturato per aree dove poter apprezzare del buon cibo all'interno del ristorante, passare del tempo da dedicare al team building e al gioco nell'area game, fare un pò di esercizio fisico nella zona fitness, incontrando magari qualche dipendente.
Un modo di concepire il rapporto professionale prima di tutto come un rapporto tra persone.
Un modo di creare relazione che è nel nostro DNA da sempre e che portiamo nel mondo ogni giorno.
La rilevanza delle persone. L'importanza del rapporto FaceToFace dentro e fuori l'azienda.





UNA CASA INTELLIGENTE? **BeMOVE**

bemove.beninca.com

BeMOVE è la nuova app che ti permette di connettere gli oggetti o i dispositivi della tua casa in modo semplice e veloce. Una casa connessa per ottimizzare l'utilizzo delle automazioni, delle luci o ancora dell'irrigazione giardino. Un sistema che attraverso la gestione di scenari, l'utilizzo dei dispositivi per fasce orarie o ancora l'attivazione dei comandi attraverso la funzione GPS dello smartphone, permette di far accadere tutto ciò che vogliamo, quando vogliamo e soprattutto quando siamo assenti. Il sistema è caratterizzato, oltre che da un'applicazione, dalla presenza di un **gateway centrale (HOOP)** che rappresenta la vera interfaccia di dialogo con i prodotti associati. Un dialogo che attraverso l'utilizzo di rice-trasmettitori 868 MHz permette non solo di inviare un comando, ma di ricevere anche un feedback di stato (bidirezionalità). Non sarà più necessario verificare di persona se le luci sono rimaste accese o se il cancello è rimasto aperto, BeMOVE lo verificherà per noi.
The future is here.

Scopri di più a pagina 176.





BeUP. DEDICATA AI PROFESSIONISTI

beninca.com/page/beup.html

BeUP è la nuova applicazione, disponibile per iOS e Android, dedicata ai professionisti, che consente di essere costantemente aggiornati sulle novità di prodotto, consultare manuali istruzioni, fare formazione on-line, ma non solo. L'installatore potrà configurare i sistemi BeMOVE in modo semplice e veloce memorizzando all'interno della rubrica le installazioni eseguite e associando i prodotti presenti in quel determinato impianto. Oltre a questo attraverso BeUP sarà possibile configurare i sistemi BeMOVE.
Il tuo lavoro scegli di farlo al meglio.

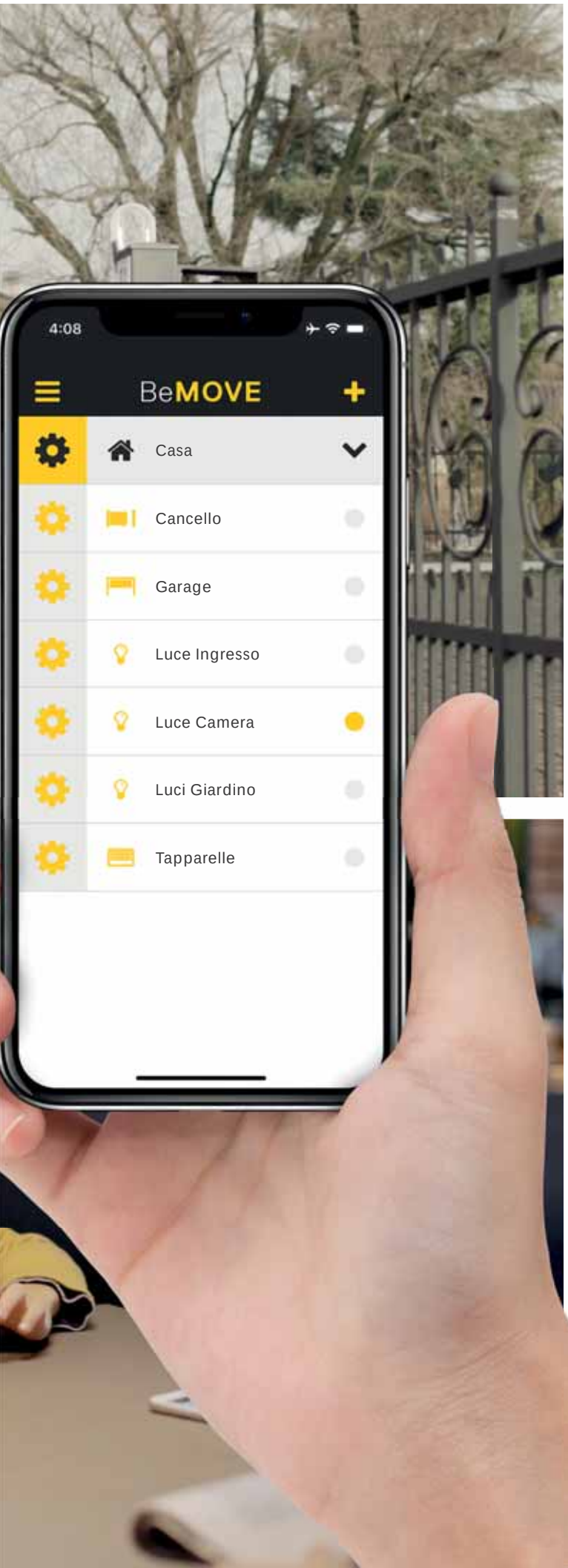

hoop GATEWAY



È il cuore del sistema BeMOVE, il gateway centrale caratterizzato da un design lineare e moderno, ideale in ogni contesto abitativo grazie anche alle tre diverse modalità di installazione (in appoggio sul fondo, sul lato o a parete). Dotato di trasmissione in radiofrequenza 433 MHz a 8 canali integrata e gestione triplice codifica, Advanced Rolling Code, Rolling Code e Codice Fisso, HOOP consente di gestire fino a 74 dispositivi. Modulo WiFi integrato e possibilità di collegamento diretto alla centrale dell'automazione.

g.MOVE



Modulo ricetrasmettitore 868 MHz per il controllo da remoto di automazioni o dispositivi. Da installare a bordo delle centrali, degli impianti da gestire o esternamente a parete grazie al pratico coperchio copri-morsetti. Dotato di due ingressi con comando libero da tensione e due uscite a relè 250V 5A (carico resistivo), accetta alimentazione 12 o 24 Vac/dc. Dotato di antenna stilo 868 MHz, lunghezza 9 cm con LED RGB per diagnostica e programmazione.

TO.GO
EVERYWHERE

A casa, in auto o semplicemente nel portachiavi,
TO.GO è il trasmettitore che porti sempre con te,
anche grazie alla nuova linea di accessori ad esso dedicata.
Presente all'interno della gamma elettronica di Benincà
da qualche anno, il trasmettitore è stato rinnovato nel design,
reso più compatto e dotato della nuova codifica ARC,
rappresentando così il perfetto connubio tra funzionalità
e sicurezza, affidabilità e semplicità.
Disponibile in tre varianti colore per identificare anche
esteticamente le diverse tipologie di codifiche disponibili:
con codifica Advanced Rolling Code esclusiva (TO.GO_A),
con duplice codifica Advanced Rolling Code e Rolling Code
(TO.GO_VA), o duplice codifica Advanced Rolling Code
e Codice Fisso (TO.GO_AK).
Tutte e tre le versioni sono disponibili a 2 o 4 canali.

Scopri di più a pagina 178.





beninca.com/page/
togo.html





LONGLIFE BATTERY

LONG LIFE BATTERY
Batteria a 12 V garantisce massima durata

ADVANCED•ROLLING•CODE arc 128bit SECURITY

128 BIT SECURITY
Nuova codifica ARC che grazie
alla lunghezza del codice trasmesso
garantisce massima sicurezza
anti-clonazione

LONG RANGE

LONG RANGE
Elevata portata, fino a 230 m
in area libera



TO.CLIP



TO.CLIP è l'accessorio per telecomandi TO.GO da collocare nell'aletta parasole, nelle bocchette di aerazione dell'auto o a parete.



SMART



SMART è la cover che consente di trasformare il trasmettitore TO.GO in una vera e propria pulsantiera da parete. In pochi semplici passi, grazie a SMART, è possibile gestire dall'interno ingressi automatici, irrigazione giardino o luci esterne, senza eseguire costose opere murarie per cablare il comando all'interno. Trasforma il tuo telecomando in una tastiera da parete, scegli SMART la pulsantiera con un'anima: TO.GO.



AWO



Antenna di nuova generazione AWO dotata di un elegante box esterno per la perfetta integrazione in ogni contesto abitativo.

CHOOSE TO BE **HAPPY**

È arrivato HAPPY, il trasmettitore che con estrema facilità cambia la propria veste, adattandosi al nostro stile. L'attualità di un design semplice ed essenziale evoca inoltre uno dei periodi storici più famosi, gli anni '50. Un accostamento richiamato nelle forme e nello spirito per riscoprire l'importanza delle cose essenziali, della gioia di vivere, dello stare insieme. Due le versioni disponibili entrambe a doppia codifica a due o quattro canali: Advanced Rolling Code e Codice Fisso (HAPPY.2/4AK) o Advanced Rolling Code e Rolling Code (HAPPY.2/4VA). Cambiare colore del radiocomando è semplice ed immediato grazie alle cover intercambiabili disponibili in tre colori: giallo, arancio e azzurro. Consente un elevato grado di personalizzazione.

Scopri di più a pagina 184.

Happy





LONGLIFE BATTERY

LONG LIFE BATTERY
Batteria a 12 V garantisce massima durata

ADVANCED•ROLLING•CODE arc 128bit SECURITY

128 BIT SECURITY
Nuova codifica ARC che grazie alla lunghezza del codice trasmesso garantisce massima sicurezza anti-clonazione

LONG RANGE

LONG RANGE
Elevata portata, fino a 230 m in area libera



beninca.com/page/happy.html

IRIDE. PASSIONE ITALIANA

iride
passione italiana

beninca.com/page/iride.html

IRI.TX

IRI.TX è il prodotto di riferimento della linea di accessori IRIDE, che coniuga qualità, eleganza ed esperienza in una gamma curata in ogni dettaglio con impegno e passione.
Un prodotto pensato per valorizzare ogni installazione, disponibile in due versioni cromatiche che identificano le diverse codifiche e firmato da Aldo e Luigi Benincà, soci fondatori del gruppo.

Scopri di più a pagina 188.



LONGLIFE BATTERY

LONG LIFE BATTERY
Batteria a 12 V garantisce massima durata

ADVANCED ROLLING CODE arc 128bit SECURITY

128 BIT SECURITY
Nuova codifica ARC che grazie alla lunghezza del codice trasmesso garantisce massima sicurezza anti-clonazione

LONG RANGE

LONG RANGE
Elevata portata, fino a 230 m in area libera





IRI.LAMP



Lampeggiante full range (20÷255 Vac/dc) di nuova generazione dotato di antenna integrata e caratterizzato da consumi ridotti (1 W). IRI.LAMP è facile e veloce da installare e grazie alla funzione lampeggio di serie, consente l'installazione anche in impianti già esistenti con centrali provviste di questa funzione.

IRI.KPAD



Tastiera digitale antivandalo con involucro in alluminio, frontalino lucido ad effetto vetro e tasti meccanici in metallo cromato con retro illuminazione a LED. Disponibile in due versioni, cablata o wireless con gestione triplice codifica. Rapida e facile da installare.

IRI.CELL



Cover antivandalo in metallo per proteggere le fotocellule da manomissioni esterne o rotture accidentali. Compatibile con le fotocellule PUPILLA/PUPILLA.R, IRI.CELL consente di mantenere la perfetta orientabilità a 180°. Semplici e facili da montare sono caratterizzate da un design ricercato con vite a scomparsa.

L'INTEGRAZIONE A PORTATA DI MANO. **PROTOCOLLO KNX**





All'interno del mondo domotico e della gestione intelligente di case ed edifici, vi è sempre più la necessità di trovare soluzioni che permettano di mettere in collegamento oggetti e dispositivi diversi tra loro. Vi sono diverse modalità per raggiungere un controllo da remoto e un'integrazione tra dispositivi, una di queste è il protocollo KNX.
Questo protocollo rappresenta uno standard mondiale aperto, che consente la gestione automatizzata e decentralizzata degli impianti di una vasta gamma di strutture (edifici, scuole, abitazioni etcc), il tutto nell'ottica di un'edilizia evoluta che vede nel servizio alla persona, nel comfort e nell'efficienza energetica il valore aggiunto.



X.BE



X.BE è la nuova scheda elettronica di interfaccia tra il sistema domotico KNX e le automazioni Benincà nata all'interno del progetto Smart Home.
Il modulo permette di ottenere una gestione integrata delle automazioni con il sistema domotico KNX.
Tramite un sistema di supervisione KNX, è infatti possibile comandare l'automazione, interrogare lo stato degli ingressi o semplicemente accedere ai parametri statistici (es. il numero manovre per la gestione della manutenzione programmata).
L'integrazione nel sistema KNX permette di portare l'intelligenza della domotica anche nell'automazione per cancelli, consentendo di configurare scenari o inviare comandi in maniera automatica in determinate condizioni attraverso il collegamento di soli 2 fili (bus KNX).





BULL TURBO
CONNUBIO PERFETTO TRA VELOCITÀ E SICUREZZA

turbo KNX arc only







BULL624 TURBO

Nuovo motore per cancelli scorrevoli fino a 600 kg a 24 Vdc dotato di alimentatore switching 115/230 Vac. Centrale di comando integrata posta nella parte superiore del motore e dotata di encoder virtuale che permette una gestione ottimale dei rallentamenti con possibilità di tracciarne il tragitto (STC System). Facile e veloce da installare, il nuovo motore veloce per cancelli scorrevoli è dotato di una nuova funzionalità che permette l'auto-programmazione da radiocomando. BULL624 TURBO è in grado di garantire massima velocità e sicurezza in tutte le fasi grazie proprio ad un'elettronica evoluta. Possibilità di integrazione dell'automazione in sistemi domotici KNX.
Velocità massima di manovra 25,5 m/min.

Scopri di più a pagina 64.







BULL1224 TURBO



Nuovo motore per cancelli scorrevoli fino a 1200 kg a 24 Vdc dotato di alimentatore switching 115/230 Vac. Centrale di comando integrata posta nella parte superiore del motore e dotata di encoder virtuale che permette una gestione ottimale dei rallentamenti con possibilità di tracciarne il tragitto (STC System).
Facile e veloce da installare, il nuovo motore veloce per cancelli scorrevoli è dotato di una nuova funzionalità che permette l'auto-programmazione da radiocomando.
BULL1224 TURBO è in grado di garantire massima velocità e sicurezza in tutte le fasi grazie proprio ad un'elettronica evoluta. Possibilità di integrazione dell'automazione in sistemi domotici KNX.
Velocità massima di manovra 24 m/min.

Scopri di più a pagina 72.

GUARDA IL VIDEO

BULL20 HE SICUREZZA E FUNZIONAMENTO CONTINUO



ENCODER

arc only

BULL20 HE

Motoriduttore robusto e performante per cancelli scorrevoli fino a 2000 kg. Ideale per impieghi industriali e condominiali, BULL20 HE è caratterizzato da un nuovo motore elettrico studiato per garantire un intenso ciclo di utilizzo anche in condizioni ambientali sfavorevoli.
Auto-ventilato e lubrificato ad olio, permette di contenere il riscaldamento raggiungendo un elevato numero di manovre consecutive. Centrale incorporata ed encoder lo rendono perfetto per applicazioni industriali.

Scopri di più a pagina 84.





BULL1524 PROGRAMMAZIONE DA RADIOCOMANDO

BULL1524



Ideale per cancelli scorrevoli condominiali fino a 1500 kg, il nuovo motore scorrevole è caratterizzato da una centrale incorporata che permette la memorizzazione fino a 2048 codici e da un alimentatore switching integrato (85÷265 Vac) che consente consumi ridotti e lunga vita dell'attuatore. La presenza dell'encoder virtuale consente di gestire in modo ottimale i rallentamenti, tracciarne il tragitto (STC System) e gestire l'erogazione della coppia in relazione alla posizione del cancello, garantendo massima sicurezza. Facile e veloce da installare grazie alla funzione di auto-programmazione da radiocomando attivabile alla prima installazione.

Scopri di più a pagina 78.

BULL17 OMI e YAK25 OTI, ELEVATE PRESTAZIONI NEI CANCELLI INDUSTRIALI





INVERTER
TECHNOLOGY

L'evoluzione in tema di automazioni per cancelli scorrevoli industriali ha portato allo sviluppo di nuovi modelli contraddistinti da prestazioni e caratteristiche precise.
I nuovi YAK25 OTI e BULL17 OMI sono entrambi caratterizzati dalla presenza del dispositivo inverter che consente di aumentare notevolmente la sicurezza diventando uno strumento fondamentale per il rispetto delle normative proprio nel caso di installazioni caratterizzate da pesi o carichi importanti, tipiche dei contesti industriali, anche grazie alla possibilità di regolare la velocità in funzione del peso del cancello.Il dispositivo consente inoltre di ridurre gli stress meccanici, allungando la vita dell'attuatore.



BULL17 OMI



Nelle installazioni condominiali e per cancelli fino a 1700 kg, il nuovo modello BULL17 OMI, con riduzione in bagno d'olio, rappresenta un prodotto di elevata qualità in grado di garantire massima sicurezza grazie all'elettronica particolarmente evoluta.
La centrale di comando integrata è dotata di dispositivo inverter che consente di controllare la posizione del motore attraverso la misurazione dell'intensità e dello sfasamento delle correnti (encoder virtuale).
Tutto questo si traduce in sicurezza antischiacciamento e rappresenta la soluzione ideale in contesti caratterizzati da un funzionamento molto intensivo.
Velocità massima di manovra 24 m/min.

Scopri di più a pagina 80.



YAK25 OTI



YAK25 OTI è il nuovo motoriduttore 230 Vac trifase ventilato con riduzione metallica in bagno d'olio studiato per cancelli scorrevoli fino a 2500 kg ideale in contesti con funzionamento molto intensivo.
La centrale di comando integrata è dotata di inverter che consente di controllare la posizione del motore attraverso la misurazione dell'intensità e dello sfasamento delle correnti (encoder virtuale).
Questo, nelle installazioni industriali, si traduce in massima sicurezza antischiacciamento grazie alla possibilità di regolare e gestire rallentamenti, velocità e coppia da erogare.
Velocità massima di manovra 24 m/min.

Scopri di più a pagina 86.

LA GAMMA **VN** SI RINNOVA



Nuova gamma di automazioni per porte sezionali e avvolgibili industriali della serie VN. Molte le migliorie apportate rispetto ai precedenti modelli, tra cui la dotazione di un nuovo box plastico che consente di agevolare le operazioni di cablaggio del motore grazie alla posizione del morsetto frontale e alla possibilità di accedere con i cavi da tre diverse posizioni.
In caso di installazioni particolarmente semplici, inoltre, i modelli monofase con sblocco rapido o manovra manuale prevedono anche la versione con centrale UP integrata (VN.S20 UP / VN.S40 UP / VN.M40 UP / VN.M20 UP).
La novità più importante però è sicuramente la dotazione del dispositivo encoder nelle versioni VN.__20 monofase, trifase con sblocco manuale o manovra di soccorso (VN.S20ESW / VN.ST20ESW / VN.MT20ESW / VN.M20ESW).
La presenza del dispositivo permette la regolazione della posizione dei finecorsa di apertura e chiusura della porta direttamente nella centrale di comando.
Accanto a questo, le versioni con encoder sono dotate di un pratico sistema di cablaggio rapido ad innesto per ridurre e ottimizzare al massimo i tempi di installazione.

Scopri di più a pagina 102.

	VN.M20	VN.M40	VN.MT20	VN.MT40	VN.M20UP	VN.M40UP	VN.M20ESW	VN.MT20ESW	VN.S20	VN.S40	VN.ST20	VN.S20UP	VN.S40UP	VN.S20ESW	VN.ST20ESW
Manovra a catena	•	•	•	•	•	•	•	•							
Sblocco rapido									•	•	•	•	•	•	•
Motore 230 V monofase	•	•			•	•	•		•	•		•	•	•	
Motore 400 V trifase			•	•				•			•				•
N° 4 camme finecorsa	•	•	•	•	•	•			•	•	•	•	•		
Nuovo box plastico	•	•	•	•	•	•	•	•	•	•	•	•	•	•	•
Centralina uomo presente integrata					•	•						•	•		
Cablaggio rapido							•	•						•	•
Encoder assoluto							•	•						•	•
Disponibile in kit (motore+cavo+centralina)							•								





VN.M



Modelli dotati di manovra di soccorso manuale a catena. Le versioni monofase sono disponibili anche con centrale integrata UP. Modelli con encoder e sistema di cablaggio rapido ad innesto (ESW), nelle versioni con rapporto di riduzione 1/20.



VN.S



Modelli dotati di sblocco rapido. Le versioni monofase sono disponibili anche con centrale integrata UP. Modelli con encoder e sistema di cablaggio rapido ad innesto (ESW), nelle versioni con rapporto di riduzione 1/20.

INNOVAZIONE E SICUREZZA

Il dialogo con utenti professionali ci ha permesso di sviluppare prodotti dall'elevato contenuto tecnologico, garantendo sicurezza, affidabilità ed elevate prestazioni. Per guidare la scelta all'interno della nostra gamma prodotti abbiamo evidenziato, attraverso una precisa simbologia, alcune di queste caratteristiche.

CODIFICA ANTICLONAZIONE

Advanced Rolling Code (ARC) è la codifica introdotta dall'azienda per garantire massima sicurezza anticlonazione grazie alla lunghezza del codice trasmesso (128 bit contro i 64) e all'elevato numero di combinazioni possibili ($3{,}4 \times 10^{38}$).
Oggi tutte le centrali di comando e i ricevitori sono dotati di triplice codifica, Advanced Rolling Code, Rolling Code e Codice Fisso, per questo motivo abbiamo deciso di identificare con un nuovo simbolo solo i prodotti ad esclusiva codifica ARC:

Ricevente 433,92 MHz dotata di codifica esclusiva Advanced Rolling Code (ARC).

INNOVAZIONE E RISPETTO NORMATIVE

Dispositivo che garantisce la massima precisione nelle fasi di manovra dell'automazione. Negli operatori indica la presenza fisica del dispositivo, nelle centrali di comando indica la gestione dello stesso.

La centrale di comando ricrea il segnale encoder partendo dalla misura di alcuni parametri del motore elettrico.

Sistema intelligente di controllo della potenza che consente di acquisire dati dinamici attraverso un calcolo puntuale della coppia. STC System permette di individuare eventuali punti critici regolando la coppia in funzione dell'andamento misurato e delle reali necessità.

Predisposizione per collegamento con sistemi domotici KNX attraverso il collegamento della scheda X.BE (opzionale).

PRESTAZIONI

Identifica l'appartenenza del prodotto ad una linea caratterizzata da un valore relativo alla velocità di apertura di molto superiore ai valori standard.

La tecnologia inverter consente di variare in modo graduale la velocità del motore sia in fase di accelerazione che decelerazione oltre a garantire una regolazione più precisa delle fasi di movimentazione dal cancello e una maggiore sicurezza antischiacciamento.

FUNZIONALITÀ

Compatibilità con dispositivo Advantouch. Il sistema permette una gestione semplificata di trasmettitori e ricevitori, con possibilità di gestire liste effettuando operazioni di cancellazione o memorizzazione dei trasmettitori in modo semplice e veloce.

Funzione che regola automaticamente i parametri di funzionamento per semplificare le operazioni di installazione e collaudo del sistema.

Possibilità di impostare il numero di cicli a seguito dei quali far scattare la segnalazione di richiesta manutenzione sull'impianto.

Consente di inserire un codice di protezione della programmazione della centrale impedendo l'accesso ai menù e la modifica dei parametri.

Indica il numero di trasmettitori memorizzabili all'interno della ricevente.

QUALITÀ E MADE IN ITALY

La produzione interna e l'accurata scelta dei materiali sono gli elementi chiave del nostro "fare automazione". Negli anni l'artigianalità si è evoluta per dare spazio ai processi industriali permettendoci di raggiungere ancora di più quegli obiettivi di eccellenza che sono da sempre nel nostro DNA.

100% Made in Italy

Grazie alla passione per il nostro lavoro e agli investimenti, in questi anni abbiamo sempre mantenuto la produzione internamente. Questo ci ha permesso di ottenere il certificato di prodotto 100% Made In Italy.

Automatismi Benincà è un'azienda con sistema di gestione qualità certificato secondo la norma ISO 9001 da TÜV Italia. La certificazione attesta la conformità agli standard internazionali ISO 9001 e attesta l'impegno dell'azienda per la salvaguardia del sistema organizzativo secondo quanto richiesto dalla norma.

Tutti i prodotti sono soggetti a prove precompliace che hanno lo scopo di verificare l'immunità ai disturbi e l'emissione entro i limiti massimi stabiliti dalla comunità europea. Questo permette di capire se il prodotto è in grado di ottenere la certificazione CE. Tutti i prodotti Benincà hanno ottenuto questa certificazione.

Essere membri KNX significa sviluppare prodotti che siano certificati dall'associazione come compatibili con il protocollo universale per la gestione di abitazioni ed edifici in genere. L'integrazione dei sistemi con questo protocollo rende di fatto le automazioni perfettamente compatibili con i più sofisticati sistemi domotici.

INDICE

APERTURE PER ANTE BATTENTI **28**

LINEARI A VITE SENZA FINE
BOB21M | BOB2124E 32
BOB30M | BOB3024E 34
BOB50M | BOB5024E 36

LINEARI TELESCOPICI
BILL30M 38
BILL40M | BILL4024 40
BILL50M | BILL50ML 42

BRACCIO ARTICOLATO
KBN24 44
MB24 | MBE24 46
PREMIER | PREMIER24 48

MONTAGGIO INTERRATO
DU.IT14N | DU.IT24NVE 50
DU.350N 52

APERTURE PER ANTE SCORREVOLI **54**

USO RESIDENZIALE
KPONY 56
BULL424ESA 58
BULL5M 60
BULL8M 66

USO CONDOMINIALE
BULL624ESA 62
BULL624 TURBO 64
BULL8 OM 68
BULL10M 70
BULL1224 TURBO 72
BULL15M 74
BULL15M.S-HM 76
BULL1524 78

USO CONDOMINIALE | INDUSTRIALE
BULL20 HE 84

USO INDUSTRIALE
BULL17 OMI 80
BULL20M | BULL20T 82
YAK25 OTI 86
BISON25 OTI 88
BISON35 OTI | BISON35 OTIL 90
BISON45 OTI 92

APERTURE GARAGE & INDUSTRIALI **94**

USO RESIDENZIALE | USO CONDOMINIALE
ZED | ZED24 96
JIM 98
JIM TURBO 100

USO INDUSTRIALE
VN.S | VN.M | VN.ST | VN.MT 102
VN.S UP | VN.M UP 104
VN.S ESW | VN.M ESW | VN.ST ESW | VN.MT ESW 106
VN.MT40V 108
VN.S40V 110
ADAM | ADAM24 112

BARRIERE STRADALI & SALVA POSTO AUTO **114**

EVA.5 116
EVA.7 118
EVA.8 120
LADY 122
LADY.5 124
VE.650 126
VE.SOR | VE.SOM 128

CENTRALI DI COMANDO **130**

CENTRALI ESTERNE
SUN SYSTEM 132

230 Vac
BRAINY 134
HEADY 135
CORE 136
MATRIX 137
LOGICA 138
CELL.P 139

230 Vac | 400 Vac
WAVE 230 140
THINKY 141
START 142

24 Vdc
BRAINY24+ 143
BRAINY24 144
HEADY24 145
LOGICA24 146
DA.SO4 147

CENTRALI INTERNE
230 Vac 149
230 - 400 Vac 154
24 Vdc 159

ELETTRONICA COMANDO & CONTROLLO **174**

SMART HOME
HOOP | i.HOOP | g.MOVE 176

TRASMETTITORI
TO.GO2A | TO.GO4A | TO.GO2AS | TO.GO4AS 178
TO.GO2VA | TO.GO4VA | TO.GO4QV 180
TO.GO2AK | TO.GO4AK 182
HAPPY.2VA | HAPPY.4VA 184
HAPPY.2AK | HAPPY.4AK 186
IRI.TX4VA | IRI.TX4AK 188

RICEVITORI UNIVERSALI
ONE.2 190
ONE4WB 191
ESA BASIC 192
CALL 193

PROGRAMMATORI
ADVANTOUCH 194

SEGNALAZIONE, COMANDO E SICUREZZA **196**

LAMPEGGIANTI 198
TASTIERE DIGITALI 200
FOTOCELLULE 202
DISPOSITIVI TRANSPONDER 204
PULSANTIERE 205
SELETTORI 206
COLONNINE 207
RF.SUN | RF | SC.RF 208
DISPOSITIVI DI SICUREZZA 210

CATALOGO IN BREVE **212**

CONDIZIONI DI VENDITA **216**

COME RAGGIUNGERCI **217**

BENINCÀ NEL MONDO **218**

IL GRUPPO BENINCÀ **220**

GUIDA ALL'INSTALLAZIONE

Training

La presente sezione ha lo scopo di fornire alcuni suggerimenti e consigli per favorire le fasi di scelta e installazione dell'automazione. Abbiamo deciso di approfondire due aspetti, il primo riguarda il "ciclo di lavoro" che viene riportato nei dati tecnici di tutti i nostri prodotti, il secondo relativo all'influenza delle quote di installazione nei motori per cancelli ad anta battente (lineari e telescopici). Per quanto riguarda le quote di installazione, qualora non sia possibile rispettare le quote indicate dal manuale, la presente guida potrà fornire elementi e suggerimenti per procedere in modo corretto alla realizzazione dell'impianto. Il ciclo di lavoro, invece, viene considerato un dato importante per la valutazione della tipologia di motorizzazione da utilizzare e comprendere come avviene questo calcolo può rappresentare un elemento importante in fase di scelta.

Il **ciclo di lavoro** indicato nei dati tecnici, è il **rapporto tra tempo di ON e tempo di OFF,** espresso in %, che, se rispettato, garantisce la possibilità di utilizzo senza intervento della protezione termica dell'attuatore.

Ad esempio, volendo calcolare il ciclo di funzionamento possibile su un cancello scorrevole della lunghezza di 6 m, con una velocità di manovra di 10 m/minuto (tralasciando i rallentamenti), un TCA = 30 secondi e che presenta un ciclo di lavoro del 30%, possiamo calcolare:

t_{on} = Tempo di apertura + Tempo di chiusura = È il tempo in cui l'anta si muove

$$\text{Tempo di apertura} = \text{Tempo di chiusura} = \frac{6\ \text{m}}{10\ \text{m/minuto}} = 0{,}6\ \text{minuti} = 36\ \text{secondi}$$

Possiamo calcolare il t_{off} che è il tempo di pausa, ovvero il tempo durante il quale l'anta rimane ferma:

t_{off} = TCA + Tempo di pausa tra un ciclo ed il successivo

Dato che il ciclo di lavoro è 30%, significa che:

$$\frac{t_{on}}{t_{off}} = 30\ \% = 0{,}3 \qquad \text{quindi:} \qquad t_{off} = \frac{t_{on}}{0{,}3} = \frac{36 + 36}{0{,}3} = 240\ \text{secondi}$$

quindi:

$$\text{Tempo di pausa tra un ciclo ed il successivo} = t_{off} - \text{TCA} = 240 - 30 = 210\ \text{secondi} = 3{,}5\ \text{minuti}$$

Pertanto il ciclo di funzionamento che può essere impostato senza che vi sia intervento della protezione termica, risulta pertanto essere:

Apertura = 36 secondi, **TCA** = 30 secondi, **Chiusura** = 36 secondi, **Pausa** = 210 secondi

NOTA1: il dato ciclo di lavoro % indicato si riferisce ad una **temperatura ambiente di riferimento.** Variazioni di temperatura possono influenzare pesantemente il ciclo di lavoro del medesimo attuatore.

NOTA2: i rallentamenti possono influenzare il ciclo di lavoro in quanto fanno aumentare il tempo di ON a parità di corsa, ma generalmente comportano un minor riscaldamento dell'attuatore rispetto al movimento a velocità massima. In generale la velocità di movimento influisce sulla curva di riscaldamento dei motori o dei componenti elettronici: maggiore è la velocità maggiore è il riscaldamento, ma minore è il tempo di manovra a parità di corsa utile.

Per una corretta installazione del prodotto, al fine di garantire un buon funzionamento ed il rispetto delle normative, si raccomanda di seguire le indicazioni riportate nel manuale istruzioni. Nel caso non sia possibile rispettare le quote indicate nel manuale, bisogna tenere in considerazione le seguenti regole generali:

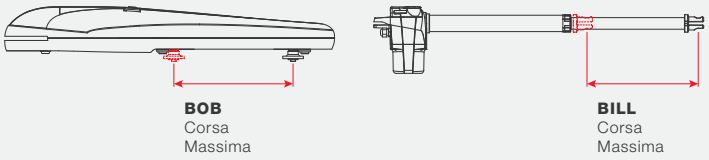

- Per aprire l'anta di 90°, la somma di X+Y deve essere **inferiore o uguale** alla corsa massima dell'attuatore. Se X+Y = Corsa Massima, si sfrutta tutta la corsa per aprire di 90°. Se X+Y < Corsa Massima, non si sfrutta tutta la corsa utile dell'attuatore per aprire di 90°. In questo caso considerare che la somma di X+Y è uguale alla corsa reale eseguita per la manovra, pertanto il tempo per eseguire l'apertura di 90° risulterà **inferiore** allo standard, quindi la velocità di movimento dell'anta sarà **superiore** alla standard e bisognerà, pertanto, prestare particolare attenzione al rispetto delle curve di impatto previste dalla normativa.
- Per aprire l'anta di un angolo maggiore di 90°, la somma di X+Y deve essere per forza **inferiore** alla corsa massima dell'attuatore.

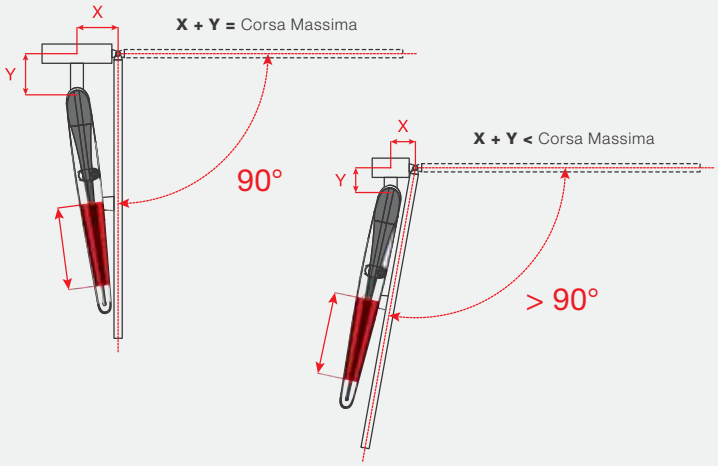

- Se X+Y > Corsa Massima, l'angolo di apertura dell'anta risulterà inferiore ai 90°.

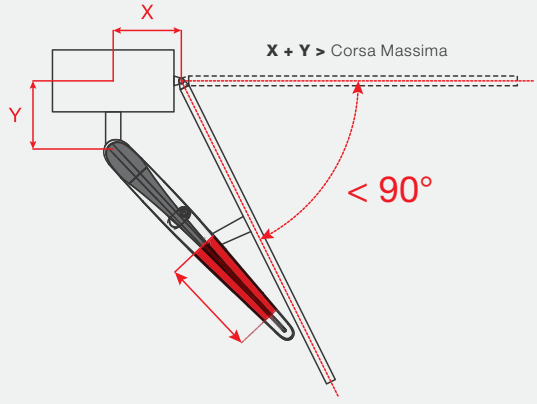

Nelle applicazioni standard, con apertura verso l'interno, è buona norma tenere le quote X ed Y circa uguali tra loro e contenere la differenza tra le due nell'ordine dei 40 mm massimo al fine di **evitare grosse variazioni di velocità dell'anta durante la manovra:**

- Se X < Y nella manovra di apertura l'anta parte con una velocità **elevata** e termina la manovra **lentamente,** viceversa nella manovra di chiusura (attenzione al rispetto delle curve di impatto previste dalle normative!);
- Se X > Y invece, nella manovra di apertura l'anta parte **lentamente** e termina la manovra **aumentando la velocità** (attenzione al rispetto delle curve di impatto previste dalle normative!), viceversa nella manovra di chiusura.

- La quota **Z minima** serve ad evitare che l'attuatore tocchi l'anta durante il movimento: nei modelli telescopici (BILL) tale quota risulta solitamente minore rispetto ai modelli lineari (BOB).

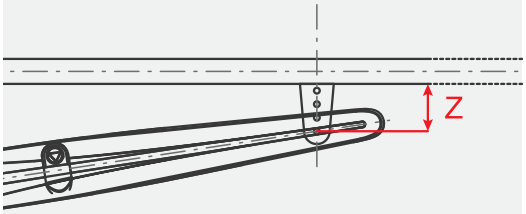

- La quota **M massima** invece serve ad evitare che l'attuatore tocchi la colonna durante la manovra.

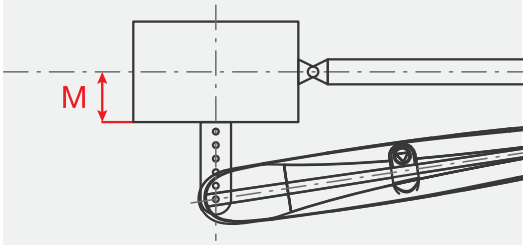

APERTURE PER ANTE BATTENTI

LINEARI A VITE SENZA FINE

			CENTRALI DI COMANDO
BOB21 anta fino a 2,1 m	**230 Vac**	**BOB21M**	HEADY | BRAINY
		KBOB21M	HEADY
	24 Vdc uso intensivo	**BOB2124E**	HEADY24 | BRAINY24 BRAINY24+
		KBOB2124E	HEADY24
BOB30 anta fino a 3,0 m	**230 Vac**	**BOB30M**	HEADY | BRAINY
		BOB30ME	BRAINY
		KBOB30M	HEADY
		KBOB30ME	BRAINY
	24 Vdc uso intensivo	**BOB3024E**	HEADY24 | BRAINY24 BRAINY24+
		KBOB3024E	BRAINY24-SW
BOB50 anta fino a 5,0 m	**230 Vac**	**BOB50M**	HEADY | BRAINY
		BOB50ME	BRAINY
	24 Vdc uso intensivo	**BOB5024E**	BRAINY24 | BRAINY24+

LINEARI TELESCOPICI

			CENTRALI DI COMANDO
BILL30 anta fino a 2,5 m	**230 Vac**	**BILL30M**	HEADY | BRAINY
		KBILL30M	HEADY
BILL40 anta fino a 3,5 m	**230 Vac**	**BILL40M**	HEADY | BRAINY
		KBILL40M	HEADY
	24 Vdc uso intensivo	**BILL4024**	HEADY24 | BRAINY24 BRAINY24+
		KBILL4024	HEADY24
BILL50 anta fino a 4,0 m	**230 Vac**	**BILL50M**	HEADY | BRAINY
		KBILL50M	HEADY
BILL50 anta fino a 4,5 m	**230 Vac**	**BILL50ML**	HEADY | BRAINY

				CENTRALI DI COMANDO
BRACCIO ARTICOLATO	**KBN24** anta fino a 2,1 m	**24 Vdc** uso intensivo	**KBN24**	CP.BN*
	MBE anta fino a 2,5 m	**24 Vdc** uso intensivo	**MB24**	BRAINY24 | BRAINY24+
			MBE24	CP.MBY24*
			KMB24	CP.MBY24*
	PREMIER anta fino a 3,0 m	**230 Vac**	**PR.45E**	HEADY | BRAINY
			KPR	HEADY
		24 Vdc uso intensivo	**PR.45E24**	BRAINY24 | BRAINY24+
			KPR24	BRAINY24
	PREMIER anta fino a 4,0 m	**230 Vac**	**PR.45EL**	HEADY | BRAINY

				CENTRALI DI COMANDO
MONTAGGIO INTERRATO	**DU.IT** anta fino a 2,1 m	**230 Vac**	**DU.IT14NV**	HEADY | BRAINY
			DU.IT14NVE	BRAINY
	DU.350 anta fino a 3,0 m	**230 Vac**	**DU.350NV**	HEADY | BRAINY
			DU.350NVE	BRAINY
	DU.IT anta fino a 3,5 m	**230 Vac**	**DU.IT14N**	HEADY | BRAINY
			DU.IT14NE	BRAINY
		24 Vdc uso intensivo	**DU.IT24NVE**	BRAINY24 | BRAINY24+
	DU.350 anta fino a 4,0 m	**230 Vac**	**DU.350N**	HEADY | BRAINY
			DU.350NGE	BRAINY

*** Centrale incorporata nel motore**

GUIDA ALLA SCELTA

Scegli il peso e la lunghezza e trova il tuo modello

BOB | LINEARI A VITE SENZA FINE

PESO MAX ANTA

LUNGHEZZA ANTA	200 kg	250 kg	300 kg	350 kg	400 kg	450 kg	500 kg	600 kg	700 kg	800 kg
1,5 m	BOB21M BOB2124E	BOB21M BOB2124E	BOB21M BOB2124E	BOB21M BOB2124E	BOB30M* BOB3024E	BOB50M BOB5024E	BOB50M BOB5024E	BOB50M BOB5024E	BOB50M BOB5024E	BOB50M
1,8 m	BOB21M BOB2124E	BOB21M BOB2124E	BOB21M BOB2124E	BOB30M* BOB3024E	BOB50M BOB5024E	BOB50M BOB5024E	BOB50M BOB5024E	BOB50M BOB5024E	BOB50M BOB5024E	BOB50M
2,1 m	BOB21M BOB2124E	BOB21M BOB2124E	BOB30M* BOB3024E	BOB50M BOB5024E	BOB50M BOB5024E	BOB50M BOB5024E	BOB50M BOB5024E	BOB50M BOB5024E	BOB50M BOB5024E	BOB50M
2,5 m	BOB30M BOB50M BOB3024E BOB5024E	BOB30M BOB50M BOB3024E BOB5024E	BOB50M BOB5024E	BOB50M BOB5024E	BOB50M BOB5024E	BOB50M BOB5024E	BOB50M BOB5024E	BOB50M BOB5024E	BOB50M	BOB50M
3 m	BOB30M BOB50M BOB3024E BOB5024E	BOB50M BOB5024E	BOB50M BOB5024E	BOB50M BOB5024E	BOB50M BOB5024E	BOB50M BOB5024E	BOB50M BOB5024E	BOB50M BOB5024E	BOB50M	
3,5 m	BOB50M BOB5024E	BOB50M BOB5024E	BOB50M BOB5024E	BOB50M BOB5024E	BOB50M BOB5024E	BOB50M	BOB50M			
4 m	BOB50M BOB5024E	BOB50M BOB5024E	BOB50M BOB5024E	BOB50M BOB5024E	BOB50M	BOB50M				
4,5 m	BOB50M BOB5024E	BOB50M BOB5024E	BOB50M BOB5024E	BOB50M	BOB50M					
5 m	BOB50M BOB5024E	BOB50M BOB5024E	BOB50M	BOB50M						

BILL | LINEARI TELESCOPICI

PESO MAX ANTA

LUNGHEZZA ANTA	100 kg	150 kg	200 kg	250 kg	300 kg	350 kg	400 kg	450 kg	500 kg	550 kg	650 kg
1,8 m	BILL30M BILL40M BILL4024	BILL30M BILL40M BILL4024	BILL30M BILL40M BILL4024	BILL30M BILL40M BILL4024	BILL30M BILL40M BILL4024	BILL30M BILL40M BILL4024	BILL40M BILL4024	BILL40M BILL4024	BILL40M BILL4024	BILL40M	---
2,1 m	BILL30M BILL40M BILL50M BILL50ML BILL4024	BILL30M BILL40M BILL50M BILL50ML BILL4024	BILL30M BILL40M BILL50M BILL50ML BILL4024	BILL30M BILL40M BILL50M BILL50ML BILL4024	BILL30M BILL40M BILL50M BILL50ML BILL4024	BILL40M BILL50M BILL50ML BILL4024	BILL40M BILL50M BILL50ML BILL4024	BILL40M BILL50M BILL50ML	BILL50M BILL50ML	BILL50M BILL50ML	BILL50ML
2,5 m	BILL30M BILL40M BILL50M BILL50ML BILL4024	BILL40M BILL50M BILL50ML BILL4024	BILL40M BILL50M BILL50ML BILL4024	BILL40M BILL50M BILL50ML BILL4024	BILL40M BILL50M BILL50ML BILL4024	BILL40M BILL50M BILL50ML	BILL50M BILL50ML	BILL50M BILL50ML	BILL50ML		
3 m	BILL40M BILL50M BILL50ML BILL4024	BILL40M BILL50M BILL50ML	BILL50M BILL50ML	BILL50M BILL50ML	BILL50M BILL50ML	BILL50ML					
3,5 m	BILL40M BILL50M BILL50ML BILL4024	BILL50M BILL50ML	BILL50M BILL50ML	BILL50ML							
4 m	BILL50M BILL50ML	BILL50ML									
4,5 m	BILL50ML										

BEN - MB | BRACCIO ARTICOLATO

PESO MAX ANTA

LUNGHEZZA ANTA	150 kg	200 kg	250 kg	280 kg	300 kg	350 kg	400 kg	500 kg	600 kg
1 m	KBN24	KBN24	KBN24	PR.45E MBE24	PR.45E MBE24	PR.45E MBE24	PR.45E PR.45E24	PR.45E PR.45E24	PR.45E PR.45E24
1,5 m	KBN24	KBN24	PR.45E MBE24	PR.45E MBE24	PR.45E MBE24	PR.45E MBE24	PR.45E PR.45E24	PR.45E PR.45E24	PR.45E PR.45E24
1,8 m	KBN24	PR.45E MBE24 KBN24	PR.45E MBE24	PR.45E MBE24	PR.45E MBE24	PR.45E MBE24	PR.45E PR.45E24	PR.45E PR.45E24	PR.45E PR.45E24
2,1 m	PR.45E MBE24 KBN24	PR.45E MBE24	PR.45E MBE24	PR.45E MBE24	PR.45E PR.45EL MBE24	PR.45EL PR.45E PR.45E24	PR.45EL PR.45E PR.45E24	PR.45EL PR.45E PR.45E24	PR.45EL PR.45E PR.45E24
2,5 m	PR.45E MBE24	PR.45E MBE24	PR.45E MBE24	PR.45E MBE24	PR.45EL PR.45E PR.45E24	PR.45EL PR.45E PR.45E24	PR.45EL PR.45E PR.45E24	PR.45EL PR.45E PR.45E24	PR.45EL
3 m	PR.45E PR.45E24	PR.45E PR.45E24	PR.45E PR.45E24	PR.45E PR.45E24	PR.45EL PR.45E PR.45E24	PR.45EL PR.45E PR.45E24	PR.45EL PR.45E PR.45E24	PR.45EL	
3,5 m	PR.45EL	PR.45EL	PR.45EL	PR.45EL	PR.45EL	PR.45EL	PR.45EL		
4 m	PR.45EL	PR.45EL	PR.45EL	PR.45EL	PR.45EL				

DU.IT - DU.350 | MONTAGGIO INTERRATO

PESO MAX ANTA

LUNGHEZZA ANTA	250 kg	300 kg	350 kg	400 kg	500 kg	550 kg	600 kg	700 kg	800 kg
1,5 m	DU.IT14NV/E	DU.IT14NV/E	DU.IT14N/E DU.IT24NVE DU.350NV	DU.IT14N/E DU.IT24NVE DU.350NV	DU.IT14N/E DU.IT24NVE DU.350N/NGE DU.350NV	DU.IT14N/E DU.IT24NVE DU.350N/NGE DU.350NV	DU.IT14N/E DU.350N DU.350NGE DU.350NV	DU.IT14N/E DU.350N DU.350NGE DU.350NV	DU.350N DU.350NGE DU.350NV
2,1 m	DU.IT14N/E DU.IT14NV/E DU.IT24NVE DU.350NV	DU.IT14N/E DU.IT24NVE DU.350NV	DU.IT14N/E DU.IT24NVE DU.350NV	DU.IT14N/E DU.IT24NVE DU.350N/NGE DU.350NV	DU.IT14N/E DU.IT24NVE DU.350N/NGE DU.350NV	DU.IT14N/E DU.350N DU.350NGE DU.350NV	DU.IT14N/E DU.350N DU.350NGE DU.350NV	DU.350N DU.350NGE DU.350NV	DU.350N DU.350NGE
2,5 m	DU.IT14N/E DU.IT24NVE DU.350NV	DU.IT14N/E DU.IT24NVE DU.350NV	DU.IT14N/E DU.IT24NVE DU.350NV	DU.IT14N/E DU.IT24NVE DU.350N/NGE DU.350NV	DU.IT14N/E DU.IT24NVE DU.350N/NGE DU.350NV	DU.IT14N/E DU.350N DU.350NGE DU.350NV	DU.350N DU.350NGE DU.350NV	DU.350N DU.350NGE	
3 m	DU.IT14N/E DU.IT24NVE DU.350NV	DU.IT14N/E DU.IT24NVE DU.350NV	DU.IT14N/E DU.IT24NVE DU.350NV	DU.IT14N/E DU.IT24NVE DU.350N/NGE DU.350NV	DU.IT14N/E DU.350N DU.350NGE DU.350NV	DU.350N DU.350NGE	DU.350N DU.350NGE		
3,5 m	DU.IT14N/E DU.IT24NVE DU.350N DU.350NGE	DU.IT14N/E DU.IT24NVE DU.350N DU.350NGE	DU.IT14N/E DU.IT24NVE DU.350N DU.350NGE	DU.IT14N/E DU.350N DU.350NGE	DU.IT14N/E DU.350N DU.350NGE	DU.350N DU.350NGE			
4 m	DU.350N DU.350NGE	DU.350N DU.350NGE	DU.350N DU.350NGE	DU.350N DU.350NGE	DU.350N DU.350NGE				

NOTE

Si consiglia l'utilizzo dell'elettroserratura

** Con accessorio BOB.SL*

In caso di vento e anta cieca i limiti d'impiego possono variare.

230VAC

24VDC

ENCODER

BOB21M
BOB2124E

LINEARI A VITE SENZA FINE

ingranaggi FACE brevettati

fino a 2,1 m

CENTRALI DI COMANDO:

BOB21M — BRAINY 134; HEADY 135

BOB2124E — BRAINY24+ 143; BRAINY24 144; HEADY24 145



Motoriduttore affidabile e rapido da installare, grazie ai 2 fermi meccanici regolabili in apertura e chiusura. Disponibile nelle versioni 230 Vac e 24 Vdc. Vite rullata a sezione sferica Ø 20 mm. Sblocco dall'alto di facile accesso.

230 Vac

- Motoriduttore elettromeccanico irreversibile 230 Vac

24 Vdc | uso intensivo

- Motoriduttore elettromeccanico irreversibile 24 Vdc per utilizzo intensivo dotato di encoder
- Il dispositivo encoder garantisce la massima sicurezza e precisione nelle fasi di movimentazione del cancello
- Sistema antischiacciamento con rilevazione amperometrica
- Possibilità di funzionamento tramite batterie

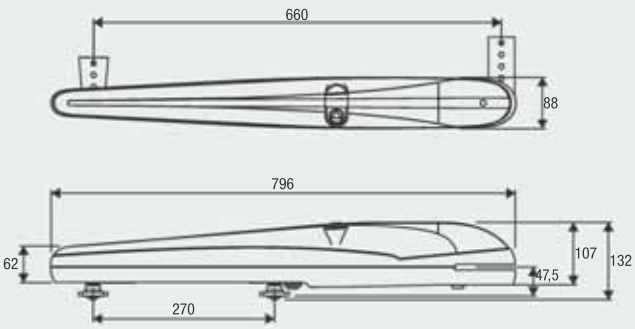

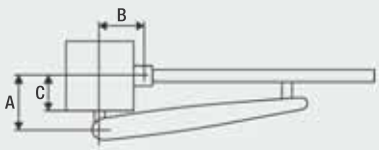

A (mm)	**B** (mm)	**C** (mm)
105-135	115-135	50-80

KIT COMPLETI	 MOTORI	 CENTRALE	 FOTOCELLULE	 LAMPEGGIANTE	 SELETTORE	 TRASMETTITORE
KBOB21M	2x **BOB21M**	1x **HEADY**	1x **PUPILLA.R**	1x **LAMPI.LED**	1x **TOKEY**	1x **TO.GO2VA**
KBOB2124E	2x **BOB2124E**	1x **HEADY24**	1x **PUPILLA.R**	1x **LAMPI24.LED**	1x **TOKEY**	1x **TO.GO2VA**



BOB.CS
Coperchio antieffrazione con chiave personalizzata per protezione vano sblocco.



B.SR
Staffe multiposizione ad avvitare.



B.P
Piastra ad avvitare.



DU.V96
Elettroserratura 12 Vac/dc verticale fornita con piastra d'incontro e doppio cilindro. Consente sblocco interno/esterno.



DU.V90
Elettroserratura 12 Vac/dc orizzontale fornita con piastra d'incontro e doppio cilindro. Consente sblocco interno/esterno.



DU.9990
Piastra di protezione per DU.V90.



E.LOCK
Elettroserratura 230 Vac verticale fornita con piastra d'incontro.



E.LOCKSE
Cilindro prolungato per elettroserratura E.LOCK. Consente lo sblocco dall'esterno per cancelli con spessore massimo 55 mm.



CABLE.24E
Matassa cavo a 5 conduttori (2 per motore, 3 per encoder) per il collegamento del dispositivo encoder nelle versioni 24 Vdc. L= 100 m.



ID.TA
Tabella segnaletica.



IRI.TX4VA
Trasmettitore 4 canali con codifica Advanced Rolling Code e Rolling Code.



IRI.TX4AK
Trasmettitore 4 canali con codifica Advanced Rolling Code e Codice Fisso.



IRI.LAMP
Lampeggiante bianco full range, 20-255 Vac con antenna integrata.



IRI.KPAD
Tastiera digitale antivandalo a batteria con funzionamento wireless, buzzer di segnalazione e tasti retroilluminati. Triplice codifica: Rolling Code, Codice Programmabile e Advanced Rolling Code. 254 codici memorizzabili.



IRI.CELL
Coppia di cover antivandalo in metallo per fotocellule PUPILLA/ PUPILLA.R composto da guscio frontale e da fondo con vite a scomparsa. Consente di mantenere l'orientabilità a 180° gradi.



PUPILLA
Coppia di fotocellule orientabili a 180°. Possibilità di sincronizzazione fino a 4 coppie, alimentazione 24 Vdc. Facilità di regolazione tramite un LED che segnala l'allineamento ottimale. Dimensioni contenute: 36x110x35 mm



BRAINY24.CB-SW
Accessorio dotato di batterie 1,2 Ah e supporto.



BRAINY24.CB
Accessorio dotato di carica batterie CBY.24V, batterie 1,2 Ah e supporto.

DATI TECNICI	BOB21M*	BOB2124E*
Alimentazione di rete	230 Vac (50-60Hz)	230 Vac (50-60Hz)
Alimentazione motore	230 Vac	24 Vdc
Corrente massima assorbita	1,5 A	5,5 A
Spinta massima	1800 N	1800 N
Tempo d'apertura	18"	9" - 21"
Ciclo di lavoro	30%	uso intensivo
Corsa standard	270 mm	270 mm
Corsa massima	325 mm	325 mm
Indice di protezione	IP44	IP44
Encoder	NO	SI
Temperatura di funzionamento	-20°C /+50°C	-20°C /+50°C
Lunghezza max anta	2,1 m	2,1 m
Peso	8,2 kg	7,9 kg
N. pezzi per pallet	50	50
Peso kit	19,1 kg	19,7 kg
N. kit per pallet	18	18

*** Disponibile versione 115 Vac**

230VAC

24VDC

ENCODER

BOB30M
BOB3024E

LINEARI A VITE SENZA FINE

ingranaggi FACE brevettati
meccanica totalmente in metallo
riduzione e madrevite in bronzo
chiave di sblocco personalizzata

fino a 3,0 m

CENTRALI DI COMANDO:

BOB30M — BRAINY 134; HEADY 135

BOB30ME — BRAINY 134

BOB3024E — BRAINY24+ 143; BRAINY24 144; HEADY24 145



Motoriduttore affidabile e rapido da installare, grazie ai 2 fermi meccanici regolabili in apertura e chiusura. Disponibile nelle versioni 230 Vac e 24 Vdc. Vite rullata a sezione sferica Ø 20 mm. Sblocco dall'alto di facile accesso.

230 Vac

- Motoriduttore elettromeccanico irreversibile 230 Vac
- Il dispositivo encoder nella versione BOB30ME garantisce sicurezza antischiacciamento e precisione nelle fasi di movimentazione del cancello

24 Vdc | uso intensivo

- Motoriduttore elettromeccanico irreversibile 24 Vdc per utilizzo intensivo dotato di encoder
- Il dispositivo encoder garantisce la massima sicurezza e precisione nelle fasi di movimentazione del cancello
- Sistema antischiacciamento con rilevazione amperometrica
- Possibilità di funzionamento tramite batterie

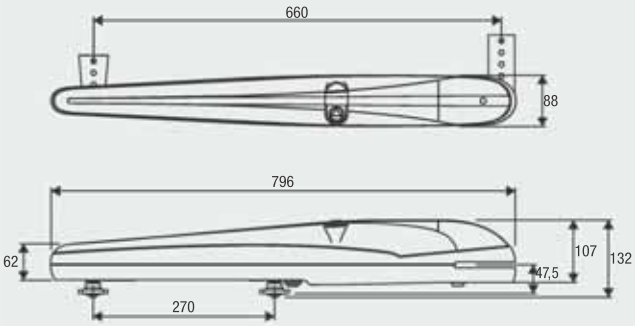

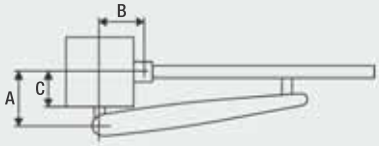

A (mm)	**B** (mm)	**C** (mm)
105-135	115-135	50-80

KIT COMPLETI	MOTORI	CENTRALE	FOTOCELLULE	LAMPEGGIANTE	SELETTORE	TRASMETTITORE
KBOB30M	2x **BOB30M**	1x **HEADY**	**1x PUPILLA.R**	1x **LAMPI.LED**	1x **TOKEY**	1x **TO.GO2VA**
KBOB30ME	2x **BOB30ME**	1x **BRAINY**	**1x PUPILLA.R**	1x **LAMPI.LED**	1x **TOKEY**	1x **TO.GO2VA**
KBOB3024E	2x **BOB3024E**	1x **BRAINY24-SW****	**1x PUPILLA.R**	1x **LAMPI24.LED**	1x **TOKEY**	1x **TO.GO2VA**

** Con trasformatore elettronico e caricabatterie



B.SR
Staffe multiposizione ad avvitare.



B.P
Piastra ad avvitare.



BOB.SL
Prolunga posteriore per modelli serie BOB30, per aumento prestazioni fino al 15% (vedi tabella pag. 30) ed esigenze di installazione con ingombro ridotto.



DU.V96
Elettroserratura 12 Vac/dc verticale fornita con piastra d'incontro e doppio cilindro. Consente sblocco interno/esterno.



DU.V90
Elettroserratura 12 Vac/dc orizzontale fornita con piastra d'incontro e doppio cilindro. Consente sblocco interno/esterno.



DU.9990
Piastra di protezione per DU.V90.



E.LOCK
Elettroserratura 230 Vac verticale fornita con piastra d'incontro.



E.LOCKSE
Cilindro prolungato per elettroserratura E.LOCK. Consente lo sblocco dall'esterno per cancelli con spessore massimo 55 mm.



CABLE.24E
Matassa cavo a 5 conduttori (2 per motore, 3 per encoder) per il collegamento del dispositivo encoder nelle versioni 24 Vdc. L= 100 m.



ID.TA
Tabella segnaletica.



IRI.TX4VA
Trasmettitore 4 canali con codifica Advanced Rolling Code e Rolling Code.



IRI.TX4AK
Trasmettitore 4 canali con codifica Advanced Rolling Code e Codice Fisso.



IRI.LAMP
Lampeggiante bianco full range, 20-255 Vac con antenna integrata.



IRI.KPAD
Tastiera digitale antivandalo a batteria con funzionamento wireless, buzzer di segnalazione e tasti retroilluminati. Triplice codifica: Rolling Code, Codice Programmabile e Advanced Rolling Code. 254 codici memorizzabili.



IRI.CELL
Coppia di cover antivandalo in metallo per fotocellule PUPILLA/ PUPILLA.R composto da guscio frontale e da fondo con vite a scomparsa. Consente di mantenere l'orientabilità a 180° gradi.



PUPILLA
Coppia di fotocellule orientabili a 180°. Possibilità di sincronizzazione fino a 4 coppie, alimentazione 24 Vdc. Facilità di regolazione tramite un LED che segnala l'allineamento ottimale. Dimensioni contenute: 36x110x35 mm



BRAINY24.CB-SW
Accessorio dotato di batterie 1,2 Ah e supporto.



BRAINY24.CB
Accessorio dotato di carica batterie CBY.24V, batterie 1,2 Ah e supporto.

DATI TECNICI	BOB30M*	BOB30ME*	BOB3024E*
Alimentazione di rete	230 Vac (50-60Hz)	230 Vac (50-60Hz)	230 Vac (50-60Hz)
Alimentazione motore	230 Vac	230 Vac	24 Vdc
Corrente massima assorbita	1,8 A	1,8 A	5,5 A
Spinta massima	2300 N	2300 N	1800 N
Tempo d'apertura	18"	18"	9" - 21"
Ciclo di lavoro	30%	30%	uso intensivo
Corsa standard	270 mm	270 mm	270 mm
Corsa massima	325 mm	325 mm	325 mm
Indice di protezione	IP44	IP44	IP44
Encoder	NO	SI	SI
Temperatura di funzionamento	-20°C /+50°C	-20°C /+50°C	-20°C /+50°C
Lunghezza max anta	3 m	3 m	3 m
Peso	8,5 kg	8,5 kg	8 kg
N. pezzi per pallet	50	50	50
Peso kit	19,6 kg	20,5 kg	20,7 kg
N. kit per pallet	18	18	18

*** Disponibile versione 115 Vac**

230VAC

24VDC

ENCODER

BOB50M
BOB5024E

LINEARI A VITE SENZA FINE

ingranaggi FACE brevettati
meccanica totalmente in metallo
riduzione e madrevite in bronzo
chiave di sblocco personalizzata

fino a 5,0 m

CENTRALI DI COMANDO:

BOB50M — BRAINY 134; HEADY 135

BOB50ME — BRAINY 134

BOB5024E — BRAINY24+ 143; BRAINY24 144



Motoriduttore affidabile e rapido da installare, grazie ai 2 fermi meccanici regolabili in apertura e chiusura. Disponibile nelle versioni 230 Vac e 24 Vdc. Vite rullata a sezione sferica Ø 20 mm. Sblocco dall'alto di facile accesso.

230 Vac

- Motoriduttore elettromeccanico irreversibile 230 Vac
- Disponibile in due versioni: una con finecorsa di facile regolazione (BOB50M) l'altra con encoder (BOB50ME)
- Il dispositivo encoder nella versione BOB50ME garantisce sicurezza antischiacciamento e precisione nelle fasi di movimentazione del cancello

24 Vdc | uso intensivo

- Motoriduttore elettromeccanico irreversibile 24 Vdc per utilizzo intensivo dotato di encoder
- Il dispositivo encoder garantisce la massima sicurezza e precisione nelle fasi di movimentazione del cancello
- Sistema antischiacciamento con rilevazione amperometrica
- Possibilità di funzionamento tramite batterie

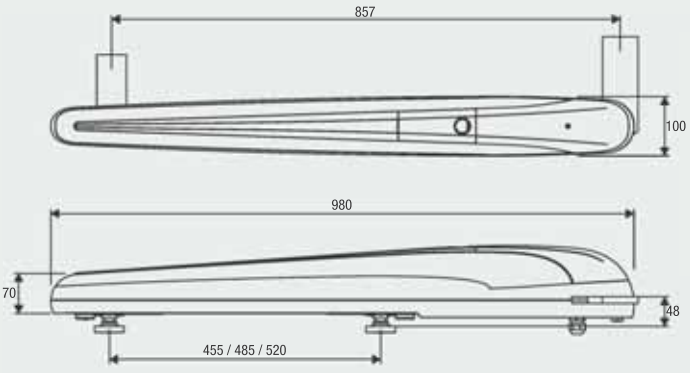

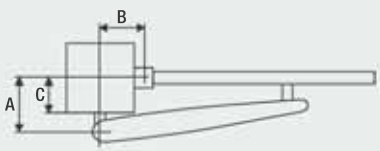

A (mm)	**B** (mm)	**C** (mm)
150-225	150-225	90-155



B5.SR
Staffa ad avvitare.



B.P
Piastra ad avvitare.



DU.V96
Elettroserratura 12 Vac/dc verticale fornita con piastra d'incontro e doppio cilindro. Consente sblocco interno/esterno.



DU.V90
Elettroserratura 12 Vac/dc orizzontale fornita con piastra d'incontro e doppio cilindro. Consente sblocco interno/esterno.



DU.9990
Piastra di protezione per DU.V90.



E.LOCK
Elettroserratura 230 Vac verticale fornita con piastra d'incontro.



E.LOCKSE
Cilindro prolungato per elettroserratura E.LOCK. Consente lo sblocco dall'esterno per cancelli con spessore massimo 55 mm.



CABLE.24E
Matassa cavo a 5 conduttori (2 per motore, 3 per encoder) per il collegamento del dispositivo encoder nelle versioni 24 Vdc. L= 100 m.



ID.TA
Tabella segnaletica.



IRI.TX4VA
Trasmettitore 4 canali con codifica Advanced Rolling Code e Rolling Code.



IRI.TX4AK
Trasmettitore 4 canali con codifica Advanced Rolling Code e Codice Fisso.



IRI.LAMP
Lampeggiante bianco full range, 20-255 Vac con antenna integrata.



IRI.KPAD
Tastiera digitale antivandalo a batteria con funzionamento wireless, buzzer di segnalazione e tasti retroilluminati. Triplice codifica: Rolling Code, Codice Programmabile e Advanced Rolling Code. 254 codici memorizzabili.



IRI.CELL
Coppia di cover antivandalo in metallo per fotocellule PUPILLA/ PUPILLA.R composto da guscio frontale e da fondo con vite a scomparsa. Consente di mantenere l'orientabilità a 180° gradi.



PUPILLA
Coppia di fotocellule orientabili a 180°. Possibilità di sincronizzazione fino a 4 coppie, alimentazione 24 Vdc. Facilità di regolazione tramite un LED che segnala l'allineamento ottimale. Dimensioni contenute: 36x110x35 mm



BRAINY24.CB-SW
Accessorio dotato di batterie 1,2 Ah e supporto.



BRAINY24.CB
Accessorio dotato di carica batterie CBY.24V, batterie 1,2 Ah e supporto.

DATI TECNICI	BOB50M*	BOB50ME*	BOB5024E*
Alimentazione di rete	230 Vac (50-60Hz)	230 Vac (50-60Hz)	230 Vac (50-60Hz)
Alimentazione motore	230 Vac	230 Vac	24 Vdc
Corrente massima assorbita	1,4 A	1,4 A	6,7 A
Spinta massima	3500 N	3500 N	2200 N
Tempo d'apertura	26"	26"	21"
Ciclo di lavoro	30%	30%	uso intensivo
Corsa standard	455 mm	455 mm	455 mm
Corsa massima	520 mm	520 mm	520 mm
Indice di protezione	IP44	IP44	IP44
Encoder	NO	SI	SI
Temperatura di funzionamento	-20°C /+50°C	-20°C /+50°C	-20°C /+50°C
Lunghezza max anta	5 m	5 m	5 m
Peso	11,6 kg	11,6 kg	10,2 kg
N. pezzi per pallet	30	30	30

*** Disponibile versione 115 Vac**

~ 230VAC

BILL30M

CENTRALI DI COMANDO:

BILL30M — BRAINY 134
HEADY 135

LINEARI TELESCOPICI

chiave di sblocco personalizzata

fino a 2,5 m



230 Vac

- Motoriduttore elettromeccanico irreversibile 230 Vac con sblocco dall'alto di facile accesso
- Design e linee essenziali particolarmente adatte per cancelli in ferro battuto
- Facile e veloce da installare grazie a ingombri e quote di installazione contenute
- Vite senza fine protetta da un anello raschiatore ed uno stelo in acciaio inox che lo rendono adatto anche a luoghi polverosi, sabbiosi o caratterizzati da agenti atmosferici aggressivi.
- Disponibile nella versione destra e sinistra

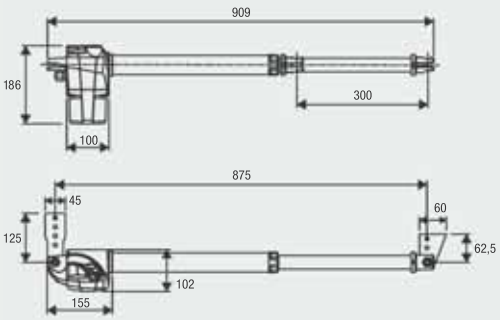

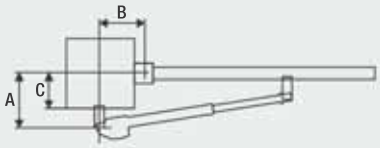

A (mm)	**B** (mm)	**C** (mm)
100-150	100-150	60-100

KIT COMPLETI	 MOTORI	 CENTRALE	 FOTOCELLULE	 LAMPEGGIANTE	 SELETTORE	 TRASMETTITORE
KBILL30M	2x **BILL30M**	1x **HEADY**	1x **PUPILLA.R**	1x **LAMPI.LED**	1x **TOKEY**	1x **TO.GO2VA**



B.SR

Staffe multiposizione ad avvitare.



BILL30.CO

Accessorio copristelo telescopico.



DU.V96

Elettroserratura 12 Vac/dc verticale fornita con piastra d'incontro e doppio cilindro. Consente sblocco interno/esterno.



DU.V90

Elettroserratura 12 Vac/dc orizzontale fornita con piastra d'incontro e doppio cilindro. Consente sblocco interno/esterno.



DU.9990

Piastra di protezione per DU.V90.



E.LOCK

Elettroserratura 230 Vac verticale fornita con piastra d'incontro.



E.LOCKSE

Cilindro prolungato per elettroserratura E.LOCK. Consente lo sblocco dall'esterno per cancelli con spessore massimo 55 mm.



ID.TA

Tabella segnaletica.



IRI.TX4VA

Trasmettitore 4 canali con codifica Advanced Rolling Code e Rolling Code.



IRI.TX4AK

Trasmettitore 4 canali con codifica Advanced Rolling Code e Codice Fisso.



IRI.LAMP

Lampeggiante bianco full range, 20-255 Vac con antenna integrata.



IRI.KPAD

Tastiera digitale antivandalo a batteria con funzionamento wireless, buzzer di segnalazione e tasti retroilluminati. Triplice codifica: Rolling Code, Codice Programmabile e Advanced Rolling Code. 254 codici memorizzabili.



IRI.CELL

Coppia di cover antivandalo in metallo per fotocellule PUPILLA/ PUPILLA.R composto da guscio frontale e da fondo con vite a scomparsa. Consente di mantenere l'orientabilità a 180° gradi.



PUPILLA

Coppia di fotocellule orientabili a 180°. Possibilità di sincronizzazione fino a 4 coppie, alimentazione 24 Vdc. Facilità di regolazione tramite un LED che segnala l'allineamento ottimale. Dimensioni contenute: 36x110x35 mm

DATI TECNICI	BILL30M*
Alimentazione di rete	230 Vac (50-60Hz)
Alimentazione motore	230 Vac
Corrente massima assorbita	1,1 A
Spinta massima	2800 N
Tempo d'apertura	16"
Ciclo di lavoro	30%
Corsa standard	300 mm
Corsa massima	320 mm
Indice di protezione	IP54
Temperatura di funzionamento	-20°C /+50°C
Lunghezza max anta	2,5 m
Peso	6,1 kg
N. pezzi per pallet	62
Peso kit	14,6 kg
N. kit per pallet	40

*** Disponibile versione 115 Vac**

230VAC

24VDC

BILL40M
BILL4024

LINEARI TELESCOPICI

chiave di sblocco personalizzata

fino a 3,5 m

CENTRALI DI COMANDO:

BILL40M — BRAINY 134; HEADY 135

BILL4024 — BRAINY24+ 143; BRAINY24 144; HEADY24 145



Motoriduttore elettromeccanico irreversibile disponibile a 230 Vac o 24 Vdc. Ideale per l'automazione di cancelli in ferro battuto è caratterizzato da ingombri ridotti per una facile e veloce installazione. Vite senza fine protetta da anello raschiatore ed uno stelo in acciaio inox che lo rendono adatto a luoghi polverosi, sabbiosi o caratterizzati da agenti atmosferici aggressivi. Disponibile nella versione destra e sinistra.

230 Vac

- Motoriduttore elettromeccanico irreversibile 230 Vac

24 Vdc | uso intensivo

- Motoriduttore elettromeccanico irreversibile 24 Vdc per utilizzo intensivo
- Sistema antischiacciamento con rilevazione amperometrica
- Possibilità di funzionamento a batteria

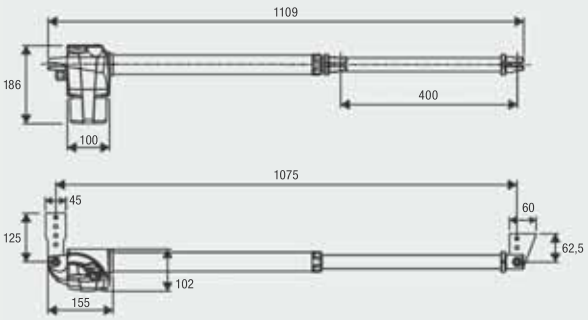

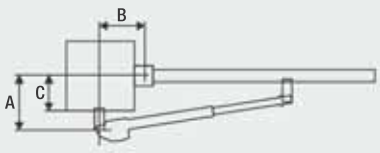

A (mm)	**B** (mm)	**C** (mm)
100-200	100-200	65-150

KIT COMPLETI	MOTORI	CENTRALE	FOTOCELLULE	LAMPEGGIANTE	SELETTORE	TRASMETTITORE
KBILL40M	2x **BILL40M**	1x **HEADY**	1x **PUPILLA.R**	1x **LAMPI.LED**	1x **TOKEY**	1x **TO.GO2VA**
KBILL4024	2x **BILL4024**	1x **HEADY24**	1x **PUPILLA.R**	1x **LAMPI24.LED**	1x **TOKEY**	1x **TO.GO2VA**



B.SR
Staffe multiposizione ad avvitare.



BILL40.CO
Accessorio copristelo telescopico.



DU.V96
Elettroserratura 12 Vac/dc verticale fornita con piastra d'incontro e doppio cilindro. Consente sblocco interno/esterno.



DU.V90
Elettroserratura 12 Vac/dc orizzontale fornita con piastra d'incontro e doppio cilindro. Consente sblocco interno/esterno.



DU.9990
Piastra di protezione per DU.V90.



E.LOCK
Elettroserratura 230 Vac verticale fornita con piastra d'incontro.



E.LOCKSE
Cilindro prolungato per elettroserratura E.LOCK. Consente lo sblocco dall'esterno per cancelli con spessore massimo 55 mm.



ID.TA
Tabella segnaletica.



IRI.TX4VA
Trasmettitore 4 canali con codifica Advanced Rolling Code e Rolling Code.



IRI.TX4AK
Trasmettitore 4 canali con codifica Advanced Rolling Code e Codice Fisso.



IRI.LAMP
Lampeggiante bianco full range, 20-255 Vac con antenna integrata.



IRI.KPAD
Tastiera digitale antivandalo a batteria con funzionamento wireless, buzzer di segnalazione e tasti retroilluminati. Triplice codifica: Rolling Code, Codice Programmabile e Advanced Rolling Code. 254 codici memorizzabili.



IRI.CELL
Coppia di cover antivandalo in metallo per fotocellule PUPILLA/ PUPILLA.R composto da guscio frontale e da fondo con vite a scomparsa. Consente di mantenere l'orientabilità a 180° gradi.



PUPILLA
Coppia di fotocellule orientabili a 180°. Possibilità di sincronizzazione fino a 4 coppie, alimentazione 24 Vdc. Facilità di regolazione tramite un LED che segnala l'allineamento ottimale. Dimensioni contenute: 36x110x35 mm



BRAINY24.CB-SW
Accessorio dotato di batterie 1,2 Ah e supporto.



BRAINY24.CB
Accessorio dotato di carica batterie CBY.24V, batterie 1,2 Ah e supporto.

DATI TECNICI	BILL40M*	BILL4024*
Alimentazione di rete	230 Vac (50-60Hz)	230 Vac (50-60Hz)
Alimentazione motore	230 Vac	24 Vdc
Corrente massima assorbita	1,1 A	5 A
Spinta massima	2800 N	2000 N
Tempo d'apertura	18"	15"
Ciclo di lavoro	30%	uso intensivo
Corsa standard	400 mm	400 mm
Corsa massima	420 mm	420 mm
Indice di protezione	IP54	IP54
Temperatura di funzionamento	-20°C /+50°C	-20°C /+50°C
Lunghezza max anta	3,5 m	3,5 m
Peso	6,7 kg	5,5 kg
N. pezzi per pallet	48	48
Peso kit	15,5 kg	14,6 kg
N. kit per pallet	30	30

*** Disponibile versione 115 Vac**

~ 230VAC

BILL50M
BILL50ML

CENTRALI DI COMANDO:

BILL50M — BRAINY 134; HEADY 135

BILL50ML — BRAINY 134; HEADY 135

LINEARI TELESCOPICI

chiave di sblocco personalizzata

fino a 4,5 m



230 Vac

- Motoriduttore elettromeccanico irreversibile 230 Vac con sblocco dall'alto di facile accesso
- Design e linee essenziali particolarmente adatte per cancelli in ferro battuto
- Facile e veloce da installare grazie a ingombri e quote di installazione contenute
- Vite senza fine protetta da un anello raschiatore ed uno stelo in acciaio inox che lo rendono adatto anche a luoghi polverosi, sabbiosi o caratterizzati da agenti atmosferici aggressivi.
- Disponibile nella versione destra e sinistra
- Versione BILL50ML per ante di grandi dimensioni e quote di installazione contenute

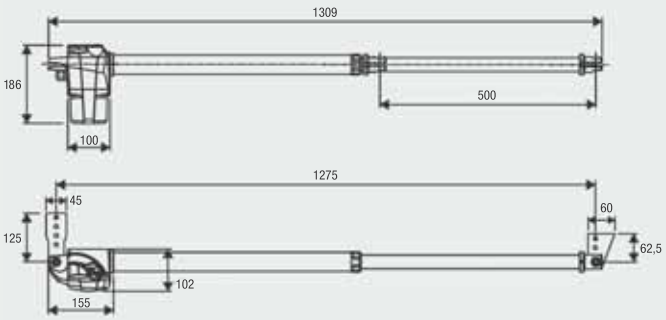

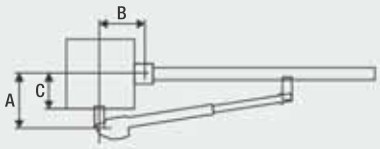

A (mm)	**B** (mm)	**C** (mm)
120-250	120-250	80-190

KIT COMPLETI	 MOTORI	 CENTRALE	 FOTOCELLULE	 LAMPEGGIANTE	 SELETTORE	 TRASMETTITORE
KBILL50M	2x **BILL50M**	1x **HEADY**	1x **PUPILLA.R**	1x **LAMPI.LED**	1x **TOKEY**	1x **TO.GO2VA**



B.SR
Staffe multiposizione ad avvitare.



BILL50.CO
Accessorio copristelo telescopico.



DU.V96
Elettroserratura 12 Vac/dc verticale fornita con piastra d'incontro e doppio cilindro. Consente sblocco interno/esterno.



DU.V90
Elettroserratura 12 Vac/dc orizzontale fornita con piastra d'incontro e doppio cilindro. Consente sblocco interno/esterno.



DU.9990
Piastra di protezione per DU.V90.



E.LOCK
Elettroserratura 230 Vac verticale fornita con piastra d'incontro.



E.LOCKSE
Cilindro prolungato per elettroserratura E.LOCK. Consente lo sblocco dall'esterno per cancelli con spessore massimo 55 mm.



ID.TA
Tabella segnaletica.



IRI.TX4VA
Trasmettitore 4 canali con codifica Advanced Rolling Code e Rolling Code.



IRI.TX4AK
Trasmettitore 4 canali con codifica Advanced Rolling Code e Codice Fisso.



IRI.LAMP
Lampeggiante bianco full range, 20-255 Vac con antenna integrata.



IRI.KPAD
Tastiera digitale antivandalo a batteria con funzionamento wireless, buzzer di segnalazione e tasti retroilluminati. Triplice codifica: Rolling Code, Codice Programmabile e Advanced Rolling Code. 254 codici memorizzabili.



IRI.CELL
Coppia di cover antivandalo in metallo per fotocellule PUPILLA/ PUPILLA.R composto da guscio frontale e da fondo con vite a scomparsa. Consente di mantenere l'orientabilità a 180° gradi.



PUPILLA
Coppia di fotocellule orientabili a 180°. Possibilità di sincronizzazione fino a 4 coppie, alimentazione 24 Vdc. Facilità di regolazione tramite un LED che segnala l'allineamento ottimale. Dimensioni contenute: 36x110x35 mm

DATI TECNICI	BILL50M*	BILL50ML
Alimentazione di rete	230 Vac (50-60Hz)	230 Vac (50-60Hz)
Alimentazione motore	230 Vac	230 Vac
Corrente massima assorbita	1,1 A	1,2 A
Spinta massima	2800 N	3100 N
Tempo d'apertura	21"	32"
Ciclo di lavoro	30%	30%
Corsa standard	500 mm	500 mm
Corsa massima	520 mm	520 mm
Indice di protezione	IP54	IP54
Temperatura di funzionamento	-20°C /+50°C	-20°C /+50°C
Lunghezza max anta	4,0 m	4,5 m
Peso	6,9 kg	7,1 kg
N. pezzi per pallet	48	48
Peso kit	16,2 kg	---
N. kit per pallet	30	---

*** Disponibile versione 115 Vac**

24VDC

64

KBN24

CENTRALI DI COMANDO:

BN.E24 ——— CP.BN 159

BRACCIO ARTICOLATO

con centrale e ricevitore incorporati

fino a 2,1 m



24 Vdc | uso intensivo

- Motoriduttore irreversibile 24 Vdc per uso intensivo
- Adatto a cancelli con colonne di grandi dimensioni
- Funzionamento garantito anche in mancanza di energia elettrica tramite batterie perfettamente integrabili nel motore
- Sistema antischiacciamento con rilevazione amperometrica
- Presenza di fermo meccanico in apertura
- Nuovo accessorio sblocco a filo regolabile che consente l'apertura in caso di mancanza di energia elettrica

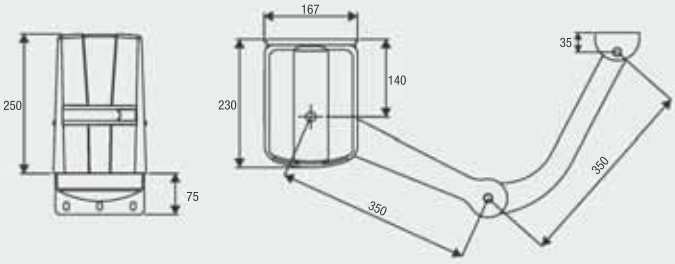

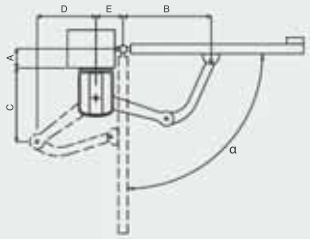

A (mm)	**B** (mm)	**C** (mm)	**D** (mm)	**E** (mm)	α
0	470	382	253	140	90°
50	470	373	261	140	90°
100	470	370	264	140	90°
150	470	375	260	140	90°
185	470	412	220	160	90°
0	420	266	327	200	110°
100	420	305	309	200	105°

KIT COMPLETI	MOTORE 1	MOTORE 2	BRACCI	FOTOCELLULE	LAMPEGGIANTE	SELETTORE	TRASMETTITORE
KBN24	1x **BN.E24**	1x **BN.24**	2x **BA**	1x **PUPILLA.R**	1x **LAMPI24.LED**	1x **TOKEY**	1x **TO.GO2VA**



BA

Braccio in alluminio singolo.



BN.SE

Dispositivo di sblocco antiscasso a filo, montaggio esterno. Consente lo sblocco dell'anta in assenza di passaggio pedonale.



DU.V96

Elettroserratura 12 Vac/dc verticale fornita con piastra d'incontro e doppio cilindro. Consente sblocco interno/esterno.



DU.V90

Elettroserratura 12 Vac/dc orizzontale fornita con piastra d'incontro e doppio cilindro. Consente sblocco interno/esterno.



DU.9990

Piastra di protezione per DU.V90.



L.BY

Scheda di comando per elettroserratura a 12/24 Vdc.



ID.TA

Tabella segnaletica.



IRI.TX4VA

Trasmettitore 4 canali con codifica Advanced Rolling Code e Rolling Code.



IRI.TX4AK

Trasmettitore 4 canali con codifica Advanced Rolling Code e Codice Fisso.



IRI.LAMP

Lampeggiante bianco full range, 20-255 Vac con antenna integrata.



IRI.KPAD

Tastiera digitale antivandalo a batteria con funzionamento wireless, buzzer di segnalazione e tasti retroilluminati. Triplice codifica: Rolling Code, Codice Programmabile e Advanced Rolling Code. 254 codici memorizzabili.



IRI.CELL

Coppia di cover antivandalo in metallo per fotocellule PUPILLA/ PUPILLA.R composto da guscio frontale e da fondo con vite a scomparsa. Consente di mantenere l'orientabilità a 180° gradi.



PUPILLA

Coppia di fotocellule orientabili a 180°. Possibilità di sincronizzazione fino a 4 coppie, alimentazione 24 Vdc. Facilità di regolazione tramite un LED che segnala l'allineamento ottimale. Dimensioni contenute: 36x110x35 mm

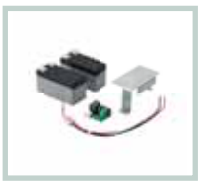

BN.CB

Accessorio dotato di carica batterie BN.24V, batterie 1,2 Ah e supporto.

DATI TECNICI	BN24	BN.E24
Alimentazione di rete	---	230 Vac (50-60Hz)
Alimentazione motore	24 Vdc	24 Vdc
Corrente massima assorbita	4,6 A	0,76 A
Coppia	125 Nm	125 Nm
Tempo d'apertura	10"	10"
Ciclo di lavoro	uso intensivo	uso intensivo
Indice di protezione	IP44	IP44
Fermo meccanico	in apertura, regolabile	in apertura, regolabile
Centrale incorporata	NO	SI
Temperatura di funzionamento	-20°C /+50°C	-20°C /+50°C
Lunghezza max anta	2,1 m	2,1 m
Peso	5,8 kg	7,8 kg
Versione	solo KIT	solo KIT
Peso kit	19,9 kg	19,9 kg
N. kit per pallet	20	20

24VDC

64

MB24
MBE24

BRACCIO ARTICOLATO

con centrale incorporata
chiave di sblocco personalizzata

fino a 2,5 m



CENTRALI DI COMANDO:

MBE24 — CP.MBY24 160

MB24 — BRAINY24+ 143
BRAINY24 144

24 Vdc | uso intensivo

- Motoriduttore irreversibile 24 Vdc per uso intensivo con braccio snodato anticesoiamento
- Ingombri ridotti, adatto a cancelli con colonne di grandi dimensioni
- Meccanica in acciaio temprato per garantire robustezza e solidità
- Funzionamento garantito anche in mancanza di energia elettrica tramite batterie
- Sistema antischiacciamento con rilevazione amperometrica
- Dotato di finecorsa in apertura e chiusura
- Possibilità sblocco a filo regolabile che consente l'apertura dall'esterno in caso di mancanza di energia elettrica

Braccio non incluso

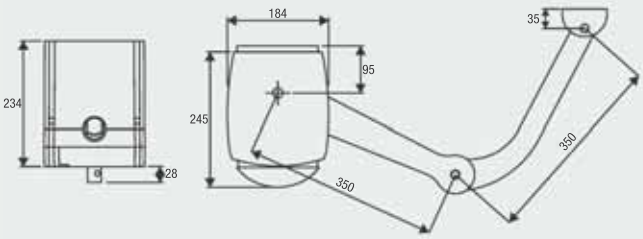

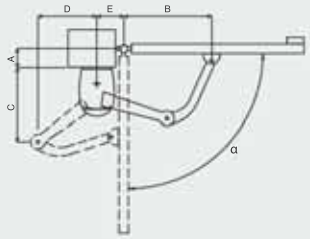

A (mm)	**B** (mm)	**C** (mm)	**D** (mm)	**E** (mm)	α
0	470	350	243	140	90°
50	470	339	255	140	90°
100	470	331	262	140	90°
150	470	328	264	140	90°
185	470	356	237	160	90°
200	440	410	160	200	90°
0	420	244	318	200	110°
100	420	262	310	200	105°

KIT COMPLETI							
	MOTORE 1	MOTORE 2	BRACCI	FOTOCELLULE	LAMPEGGIANTE	SELETTORE	TRASMETTITORE
KMB24	1x **MBE24**	1x **MB24**	2x **BA**	1x **PUPILLA.R**	1x **LAMPI.LED**	1x **TOKEY**	1x **TO.GO2VA**



BA

Braccio in alluminio singolo.



BS

Braccio scorrevole.



MB.CP2

Contropiastra di fissaggio per pilastri in pietra.



MB.SE

Dispositivo di sblocco antiscasso a filo, montaggio esterno. Consente lo sblocco dell'anta in assenza di passaggio pedonale.



DU.V96

Elettroserratura 12 Vac/dc verticale fornita con piastra d'incontro e doppio cilindro. Consente sblocco interno/esterno.



DU.V90

Elettroserratura 12 Vac/dc orizzontale fornita con piastra d'incontro e doppio cilindro. Consente sblocco interno/esterno.

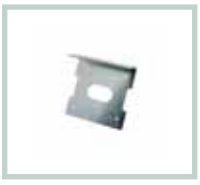

DU.9990

Piastra di protezione per DU.V90.



ID.TA

Tabella segnaletica.



IRI.TX4VA

Trasmettitore 4 canali con codifica Advanced Rolling Code e Rolling Code.

IRI.TX4AK

Trasmettitore 4 canali con codifica Advanced Rolling Code e Codice Fisso.



IRI.LAMP

Lampeggiante bianco full range, 20-255 Vac con antenna integrata.



IRI.KPAD

Tastiera digitale antivandalo a batteria con funzionamento wireless, buzzer di segnalazione e tasti retroilluminati. Triplice codifica: Rolling Code, Codice Programmabile e Advanced Rolling Code. 254 codici memorizzabili.



IRI.CELL

Coppia di cover antivandalo in metallo per fotocellule PUPILLA/ PUPILLA.R composto da guscio frontale e da fondo con vite a scomparsa. Consente di mantenere l'orientabilità a 180° gradi.



PUPILLA

Coppia di fotocellule orientabili a 180°. Possibilità di sincronizzazione fino a 4 coppie, alimentazione 24 Vdc. Facilità di regolazione tramite un LED che segnala l'allineamento ottimale. Dimensioni contenute: 36x110x35 mm



BRAINY24.CB-SW

Accessorio dotato di batterie 1,2 Ah e supporto.



BRAINY24.CB

Accessorio dotato di carica batterie CBY.24V, batterie 1,2 Ah e supporto.



CBY.24V

Scheda caricabatteria. Consente di caricare due diverse tipologie di batterie: nichel metalidrato e piombo.



DA.BT2

Batteria 2.1Ah 12 Vdc.

DA.BT6

Batteria 7Ah 12 Vdc.



LB

Box standard per centrali. Grado di protezione IP55. Dim. 290 x 220 x 118 mm.

DATI TECNICI	MB24	MBE24
Alimentazione di rete	---	230 Vac (50-60Hz)
Alimentazione motore	24 Vdc	24 Vdc
Corrente massima assorbita	6,2 A	0,76 A
Coppia	180 Nm	180 Nm
Tempo d'apertura	10"	10"
Ciclo di lavoro	uso intensivo	uso intensivo
Indice di protezione	IP44	IP44
Centrale incorporata	NO	SI
Temperatura di funzionamento	-20°C /+50°C	-20°C /+50°C
Lunghezza max anta	2,5 m	2,5 m
Peso	8,2 kg	10,7 kg
N. pezzi per pallet	39	39
Peso kit	25,4 kg	25,4 kg
N. kit per pallet	12	12

230VAC

24VDC

PREMIER
PREMIER24

BRACCIO ARTICOLATO

chiave di sblocco personalizzata

fino a 4,0 m



Motoriduttore irreversibile adatto per cancelli montati su colonne di grandi dimensioni, disponibile nelle versioni 230 Vac e 24 Vdc. Finecorsa elettromeccanici d'apertura e chiusura incorporati, dotato di robusto braccio snodato anticesoiamento in acciaio zincato.

Braccio non incluso

CENTRALI DI COMANDO:

PR.45E — BRAINY 134; HEADY 135

PR.45EL — BRAINY 134; HEADY 135

PR.45E24 — BRAINY24+ 143; BRAINY24 144

230 Vac

- Motoriduttore elettromeccanico irreversibile 230 Vac disponibile anche nella versione PR.45EL per ante di grandi dimensioni

24 Vdc | uso intensivo

- Motoriduttore irreversibile 24 Vdc per utilizzo intensivo
- Sistema antischiacciamento con rilevazione amperometrica
- Possibilità di funzionamento tramite batterie

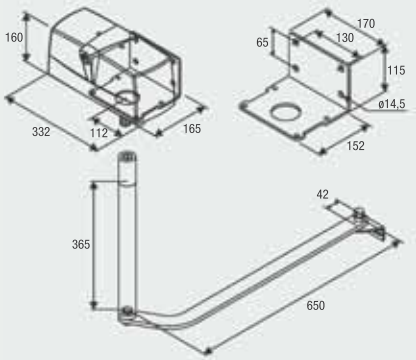

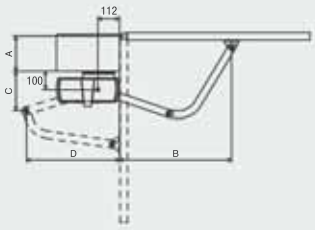

A (mm)	**B** (mm)	**C** (mm)	**D** (mm)
50	883	277	429
150	851	181	466
200	828	117	475
250	800	32	469
300	846	28	468

KIT COMPLETI	MOTORI	CENTRALE	BRACCI	FOTOCELLULE	LAMPEGGIANTE	SELETTORE	TRASMETTITORE
KPR	2x **PR.45E**	1x **HEADY**	2x **DU.E2**	1x **PUPILLA.R**	1x **LAMPI.LED**	1x **TOKEY**	1x **TO.GO2VA**
KPR.24	2x **PR.45E24**	1x **BRAINY24**	2x **DU.E2**	1x **PUPILLA.R**	1x **LAMPI24.LED**	1x **TOKEY**	1x **TO.GO2VA**



DU.E2
Braccio singolo in acciaio zincato.



MB.SE
Dispositivo di sblocco antiscasso a filo, montaggio esterno. Consente lo sblocco dell'anta in assenza di passaggio pedonale.



DU.V96
Elettroserratura 12 Vac/dc verticale fornita con piastra d'incontro e doppio cilindro. Consente sblocco interno/esterno.



DU.V90
Elettroserratura 12 Vac/dc orizzontale fornita con piastra d'incontro e doppio cilindro. Consente sblocco interno/esterno.



DU.9990
Piastra di protezione per DU.V90.



E.LOCK
Elettroserratura 230 Vac verticale fornita con piastra d'incontro.



E.LOCKSE
Cilindro prolungato per elettroserratura E.LOCK. Consente lo sblocco dall'esterno per cancelli con spessore massimo 55 mm.



ID.TA
Tabella segnaletica.



IRI.TX4VA
Trasmettitore 4 canali con codifica Advanced Rolling Code e Rolling Code.



IRI.TX4AK
Trasmettitore 4 canali con codifica Advanced Rolling Code e Codice Fisso.



IRI.LAMP
Lampeggiante bianco full range, 20-255 Vac con antenna integrata.



IRI.KPAD
Tastiera digitale antivandalo a batteria con funzionamento wireless, buzzer di segnalazione e tasti retroilluminati. Triplice codifica: Rolling Code, Codice Programmabile e Advanced Rolling Code. 254 codici memorizzabili.



IRI.CELL
Coppia di cover antivandalo in metallo per fotocellule PUPILLA/ PUPILLA.R composto da guscio frontale e da fondo con vite a scomparsa. Consente di mantenere l'orientabilità a 180° gradi.



PUPILLA
Coppia di fotocellule orientabili a 180°. Possibilità di sincronizzazione fino a 4 coppie, alimentazione 24 Vdc. Facilità di regolazione tramite un LED che segnala l'allineamento ottimale. Dimensioni contenute: 36x110x35 mm



BRAINY24.CB-SW
Accessorio dotato di batterie 1,2 Ah e supporto.



BRAINY24.CB
Accessorio dotato di carica batterie CBY.24V, batterie 1,2 Ah e supporto.

DATI TECNICI	PR.45E*	PR.45EL	PR.45E24*
Alimentazione di rete	230 Vac (50-60Hz)	230 Vac (50-60Hz)	230 Vac (50-60Hz)
Alimentazione motore	230 Vac	230 Vac	24 Vdc
Corrente massima assorbita	1,75 A	1,45 A	9 A
Coppia	325 Nm	300 Nm	320 Nm
Tempo d'apertura	13"	20"	9"
Ciclo di lavoro	30%	30%	uso intensivo
Indice di protezione	IP44	IP44	IP44
Temperatura di funzionamento	-20°C /+50°C	-20°C /+50°C	-20°C /+50°C
Lunghezza max anta	3 m	4 m	3 m
Peso	10,5 kg	10,5 kg	9 kg
N. pezzi per pallet	42	42	42
Peso kit	34,6 kg	---	34 kg
N. kit per pallet	12	---	12

*** Disponibile versione 115 Vac**

230VAC

24VDC

ENCODER

DU.IT14N
DU.IT24NVE

MONTAGGIO INTERRATO

fino a 3,5 m

CENTRALI DI COMANDO:

DU.IT14N	BRAINY	134
	HEADY	135
DU.IT14NE	BRAINY	134
DU.IT14NV	BRAINY	134
	HEADY	135
DU.IT14NVE	BRAINY	134
DU.IT24NVE	BRAINY24+	143
	BRAINY24	144

DISPONIBILE ACCESSORIO DUIT.BR
(PER L'ADATTAMENTO ALLA MAGGIOR PARTE
DELLE CASSE DI FONDAZIONE IN COMMERCIO)



Motoriduttore elettromeccanico irreversibile disponibile nelle versioni 230 Vac e 24 Vdc, con possibilità di apertura a 180°. Meccanica totalmente in metallo e arresto meccanico incorporato.

230 Vac

- Motoriduttore elettromeccanico irreversibile 230 Vac
- Disponibile anche in versione veloce (DU.IT14NV), con encoder (DU.IT14NE) e veloce con encoder (DU.IT14NVE)
- Il dispositivo encoder garantisce la massima sicurezza e precisione nelle fasi di movimentazione del cancello

24 Vdc | uso intensivo

- Motoriduttore elettromeccanico irreversibile 24 Vdc per utilizzo intensivo dotato di encoder
- Il dispositivo encoder garantisce la massima sicurezza e precisione nelle fasi di movimentazione del cancello
- Sistema antischiacciamento con rilevazione amperometrica
- Possibilità di funzionamento a batteria

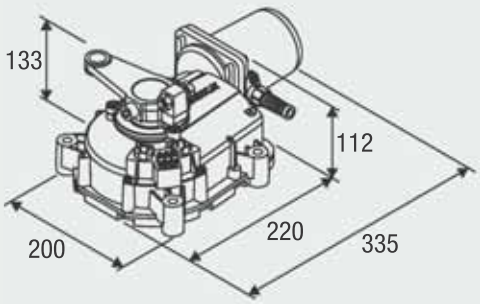

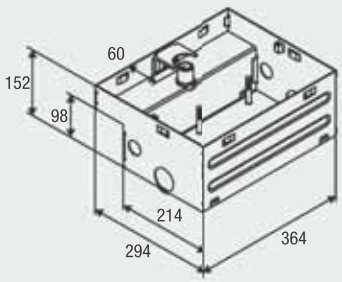

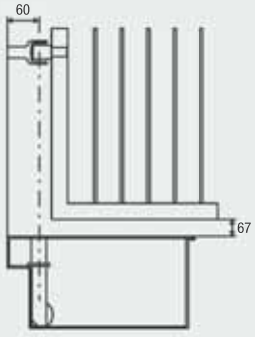



DU.ITIX

Cassa di fondazione autoportante in acciaio inox apertura max. 110°. Fornita di solo coperchio, necessita di accessorio sblocco SB.DUIT.L, SB.DUIT.K, SB.DU180.K o SB.DU180.L.



DU.ITCF

Cassa di fondazione autoportante in cataforesi apertura max. 110°. Fornita di solo coperchio, necessita di accessorio sblocco SB.DUIT.L, SB.DUIT.K, SB.DU180.K o SB.DU180.L.



SB.DUIT.K

Kit composto da sblocco a chiave personalizzata ed elementi per il collegamento del motore al cancello. Arresto meccanico incorporato.



SB.DUIT.L

Kit composto da sblocco a chiave a stella ed elementi per il collegamento del motore al cancello. Arresto meccanico incorporato.



SB.DU180.K

Kit sblocco a chiave personalizzata con elementi per il collegamento del motore al cancello, per aperture fino a 180°.



SB.DU180.L

Kit sblocco a chiave a stella con elementi per il collegamento del motore al cancello, per aperture fino a 180°.



DU.ITST

Arresto meccanico regolabile in apertura 75°/80°/85°/ 90°/95°/100°.



DU.V96

Elettroserratura 12 Vac/dc verticale fornita con piastra d'incontro e doppio cilindro. Consente sblocco interno/esterno.



DU.V90

Elettroserratura 12 Vac/dc orizzontale fornita con piastra d'incontro e doppio cilindro. Consente sblocco interno/esterno.



DU.9990

Piastra di protezione per DU.V90.



E.LOCK

Elettroserratura 230 Vac verticale fornita con piastra d'incontro.



E.LOCKSE

Cilindro prolungato per elettroserratura E.LOCK. Consente lo sblocco dall'esterno per cancelli con spessore massimo 55 mm.



DUIT.BR-01

Adattatori per l'installazione di due motori, compatibili con la maggior parte delle casse di fondazione in commercio.



DUIT.BR-03

Adattatori per l'installazione di due motori, compatibili con la maggior parte delle casse di fondazione in commercio.



DU.FCN

Finecorsa a tenuta stagna. Compatibile con i modelli DU.IT14N, DU.IT14NV, DU.IT24NVE.



CABLE.24E

Matassa cavo a 5 conduttori (2 per motore, 3 per encoder) per il collegamento del dispositivo encoder nelle versioni 24 Vdc. L= 100 m.



ID.TA

Tabella segnaletica.

DATI TECNICI	DU.IT14N*	DU.IT14NE	DU.IT14NV	DU.IT14NVE	DU.IT24NVE*
Alimentazione di rete	230 Vac (50-60Hz)	230 Vac (50-60Hz)	230 Vac (50-60Hz)	230 Vac (50-60Hz)	230 Vac (50-60Hz)
Alimentazione motore	230 Vac	230 Vac	230 Vac	230 Vac	24 Vdc
Corrente massima assorbita	1,6 A	1,6 A	1,6 A	1,6 A	11 A
Coppia	370 Nm	370 Nm	220 Nm	220 Nm	280 Nm
Tempo d'apertura	22"	22"	11"	11"	15"
Ciclo di lavoro	30%	30%	40%	40%	uso intensivo
Indice di protezione	IP67	IP67	IP67	IP67	IP67
Encoder	NO	SI	NO	SI	SI
Disco camme incluso	SI	NO	SI	NO	SI
Temperatura di funzionamento	-20°C /+50°C	-20°C /+50°C	-20°C /+50°C	-20°C /+50°C	-20°C /+50°C
Lunghezza max anta	3,5 m	3,5 m	2,1 m	2,1 m	3,5 m
Peso	11,3 kg	11,2 kg	11 kg	11,2 kg	10 kg
N. pezzi per pallet	44	44	44	44	44
Peso DU.ITIX	8,1 kg	8,1 kg	8,1 kg	8,1 kg	8,1 kg
Peso DU.ITCF	9,6 kg	9,6 kg	9,6 kg	9,6 kg	9,6 kg
N. casse per pallet	32	32	32	32	32

*** Disponibile versione 115 Vac**

230 VAC

ENCODER

DU.350N

MONTAGGIO INTERRATO

attuatore in bagno d'olio

fino a 4,0 m

CENTRALI DI COMANDO:

DU.350N — BRAINY 134; HEADY 135

DU.350NV — BRAINY 134; HEADY 135

DU.350NVE — BRAINY 134

DU.350NGE — BRAINY 134



230 Vac

- Motoriduttore elettromeccanico irreversibile per cancelli di notevoli dimensioni
- Arresto meccanico incorporato e regolabile
- Disponibile nella versione veloce (DU.350NV) per ante fino a 3 m e nella versione dotata di ruota dentata in ghisa (DU.350NGE)
- La versione con encoder DU.350NVE garantisce sicurezza antischiacciamento e precisione nelle fasi di movimentazione del cancello

Disco camme non incluso

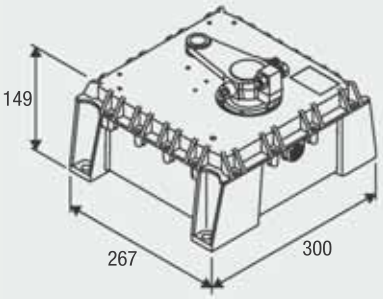

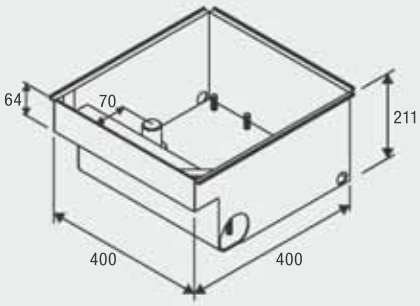

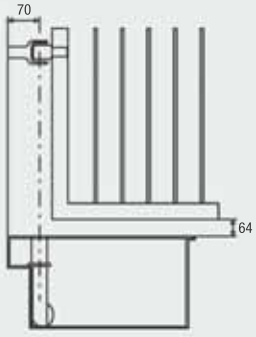



DU.350CF

Cassa di fondazione autoportante in cataforesi angolo apertura max.110°. Fornita di solo coperchio, necessita di accessorio sblocco SB.DU350.L, SB.DU350.K, SB.180.K o SB.180.L.



SB.DU350.K

Kit composto da sblocco a chiave personalizzata ed elementi per il collegamento del motore al cancello. Arresto meccanico incorporato.



SB.DU350.L

Kit composto da sblocco a chiave a stella ed elementi per il collegamento del motore al cancello. Arresto meccanico incorporato.



SB.180.K

Kit sblocco a chiave personalizzata con elementi per il collegamento del motore al cancello, per aperture fino a 180°.



SB.180.L

Kit sblocco a chiave a stella con elementi per il collegamento del motore al cancello, per aperture fino a 180°.



DU.350ST

Arresto meccanico regolabile in apertura 80°/85°/90°/ 95°/100°/105°.



DU.V96

Elettroserratura 12 Vac/dc verticale fornita con piastra d'incontro e doppio cilindro. Consente sblocco interno/esterno.



DU.V90

Elettroserratura 12 Vac/dc orizzontale fornita con piastra d'incontro e doppio cilindro. Consente sblocco interno/esterno.

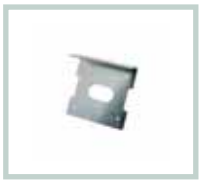

DU.9990

Piastra di protezione per DU.V90.



E.LOCK

Elettroserratura 230 Vac verticale fornita con piastra d'incontro.



E.LOCKSE

Cilindro prolungato per elettroserratura E.LOCK. Consente lo sblocco dall'esterno per cancelli con spessore massimo 55 mm.



DU.350FC

Finecorsa a tenuta stagna con disco camme incluso.



ID.TA

Tabella segnaletica.

DATI TECNICI	DU.350N	DU.350NGE	DU.350NV	DU.350NVE
Alimentazione di rete	230 Vac (50-60Hz)	230 Vac (50-60Hz)	230 Vac (50-60Hz)	230 Vac (50-60Hz)
Alimentazione motore	230 Vac	230 Vac	230 Vac	230 Vac
Corrente massima assorbita	1,7 A	1,7 A	1,7 A	1,7 A
Coppia	450 Nm	450 Nm	370 Nm	370 Nm
Tempo d'apertura	22"	22"	16"	16"
Ciclo di lavoro	uso intensivo	uso intensivo	uso intensivo	uso intensivo
Indice di protezione	IP67	IP67	IP67	IP67
Encoder	NO	SI	NO	SI
Lubrificazione	OLIO	OLIO	OLIO	OLIO
Temperatura di funzionamento	-20°C /+50°C	-20°C /+50°C	-20°C /+50°C	-20°C /+50°C
Lunghezza max anta	4 m	4 m	3 m	3 m
Peso	18,3 kg	20,4 kg	20,2 kg	20,2 kg
N. pezzi per pallet	32	32	32	32
Peso DU.350CF	14,3 kg	14,3 kg	14,3 kg	14,3 kg
N. casse per pallet	24	24	24	24

APERTURE PER ANTE SCORREVOLI

				CENTRALI DI COMANDO
USO RESIDENZIALE	**KPONY** fino a 400 kg	**24 Vdc**	**KPONY.P**	CP.PONY*
	BULL424 fino a 450 kg	**24 Vdc** uso intensivo	**BULL424ESA**	CP.B24ESA*
			KBULL424	CP.B24ESA*
	BULL5 fino a 500 kg	**230 Vac**	**BULL5M**	CP.CORE*
			KBULL5M	CP.CORE*
	BULL8 fino a 800 kg	**230 Vac**	**BULL8M**	CP.BULL8-OM*
			BULL8M.S	CP.BULL8-OM*
			KBULL8M	CP.BULL8-OM*

				CENTRALI DI COMANDO
USO CONDOMINIALE	**BULL624** fino a 600 kg	**24 Vdc** uso intensivo	**BULL624ESA**	CP.B24ESA*
			BULL624ESA.S	CP.B24ESA*
			BULL624TURBO	CP.B24 TURBO*
			BULL624TURBO.S	CP.B24 TURBO*
			KBULL624	CP.B24ESA*
			KBULL624TURBO	CP.B24 TURBO*
	BULL8 fino a 800 kg	**230 Vac**	**BULL8 OM**	CP.BULL8-OM*
			BULL8 OM.S	CP.BULL8-OM*
			KBULL8 OM	CP.BULL8-OM*
	BULL10 fino a 1.000 kg	**230 Vac**	**BULL10M**	CP.BULL-RI*
			BULL10M.S	CP.BULL-RI*
	BULL12 fino a 1.200 kg	**24 Vdc**	**BULL1224TURBO**	CP.B24 TURBO*
			BULL1224TURBO.S	CP.B24 TURBO*
	BULL15 fino a 1.500 kg	**230 Vac**	**BULL15M**	CP.BULL-RI*
			BULL15M.S	CP.BULL-RI*
			KBULL15M.S-HM	CP.BULL-RI*
		24 Vdc uso intensivo	**BULL1524**	CP.B1524
			BULL1524.S	CP.B1524
	BULL17 fino a 1.700 kg	**230 Vac**	**BULL17 OMI**	CP.BULL OMI*

				CENTRALI DI COMANDO
USO INDUSTRIALE	**BULL20** fino a 2.000 kg	**230 Vac**	**BULL20M**	CP.BULL-RI*
			BULL20M.S	CP.BULL-RI*
		230 Vac	**BULL20 HE**	CP.BULL20-HE*
		400 Vac uso intensivo	**BULL20T**	THINKY | START
			BULL20T.S	THINKY | START
	YAK25 fino a 2.500 kg	**230 Vac** trifase uso intensivo	**YAK25 OTI**	CP.YAK OTI*
	BISON25 fino a 2.500 kg	**230 Vac** trifase uso intensivo	**BISON25 OTI**	CP.BISON OTI*
	BISON35 fino a 3.500 kg	**230 Vac** trifase uso intensivo	**BISON35 OTI**	CP.BISON OTI*
			BISON35 OTI L	CP.BISON OTI L*
	BISON45 fino a 4.500 kg	**400 Vac** uso intensivo	**BISON45 OTI**	CP.BISON OTI*

*** Centrale incorporata nel motore**

24VDC

64

KPONY

USO RESIDENZIALE

centrale e ricevitore incorporati

fino a 400 kg

CENTRALI DI COMANDO:

PONY ——— CP.PONY 161



24 Vdc | uso intensivo

- Motoriduttore 24 Vdc con centrale incorporata e sistema di risparmio energetico ESA SYSTEM
- Sistema antischiacciamento con rilevazione amperometrica
- Predisposto per funzionamento anche in assenza di energia elettrica tramite batterie
- La centrale è posizionata per rendere semplici, agevoli ed immediate le operazioni di programmazione

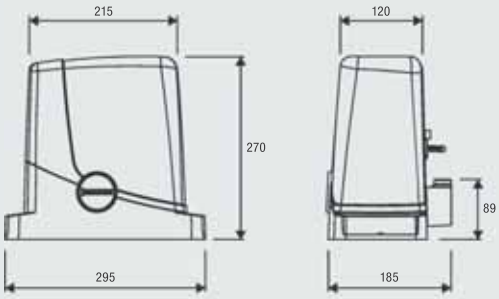

KIT COMPLETI	MOTORE	FOTOCELLULE	TRASMETTITORE
KPONY.P	1x **PONY**	1x **PUPILLA.R**	1x **TO.GO2VA**

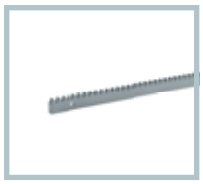

RI.M4F

Cremagliera M4, a saldare o ad avvitare, 30x12x1000 mm asolata e zincata. Fornita di viti passo metrico M6 e distanziali filettati.
Confezione da 4 pz.



RI.M4Z

Cremagliera M4 a saldare 22x22x2000 mm zincata.
Confezione da 2 pz.

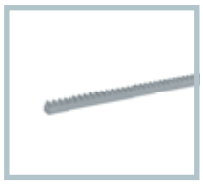

RI.M4ZF

Cremagliera M4 22x22x2010mm zincata e forata per il fissaggio dal lato della dentatura. Fornita di viti M6.
Confezione da 1 pz.

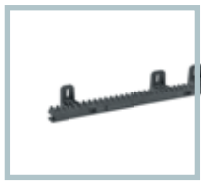

RI.M4P

Cremagliera in nylon ad avvitare, con anima in acciaio, M4, 28x40x1000 mm. Asolata, fornita di viti autoforanti.
Confezione da 10 pz.



MLS

Finecorsa magnetico. Particolarmente adatto a luoghi nevosi.



ID.TA

Tabella segnaletica.



IRI.TX4VA

Trasmettitore 4 canali con codifica Advanced Rolling Code e Rolling Code.



IRI.TX4AK

Trasmettitore 4 canali con codifica Advanced Rolling Code e Codice Fisso.



IRI.LAMP

Lampeggiante bianco full range, 20-255 Vac con antenna integrata.



IRI.KPAD

Tastiera digitale antivandalo a batteria con funzionamento wireless, buzzer di segnalazione e tasti retroilluminati. Triplice codifica: Rolling Code, Codice Programmabile e Advanced Rolling Code. 254 codici memorizzabili.



IRI.CELL

Coppia di cover antivandalo in metallo per fotocellule PUPILLA/ PUPILLA.R composto da guscio frontale e da fondo con vite a scomparsa. Consente di mantenere l'orientabilità a 180° gradi.



PUPILLA

Coppia di fotocellule orientabili a 180°. Possibilità di sincronizzazione fino a 4 coppie, alimentazione 24 Vdc. Facilità di regolazione tramite un LED che segnala l'allineamento ottimale. Dimensioni contenute: 36x110x35 mm



CBY.24V

Scheda caricabatteria. Consente di caricare due diverse tipologie di batterie: nichel metalidrato e piombo.



DA.BT2

Batteria 2.1Ah 12 Vdc.

DA.BT6

Batteria 7Ah 12 Vdc.



LB

Box standard per centrali. Grado di protezione IP55. Dim. 290 x 220 x 118 mm.



DA.2S

Scheda elettronica che consente il movimento sincronizzato di 2 automazioni (ante contrapposte).

DATI TECNICI	PONY*
Alimentazione di rete	230 Vac (50-60Hz)
Alimentazione motore	24 Vdc
Corrente massima assorbita	0,6 A
Assorbimento in stand-by	8 mA
Spinta massima	321 N
Velocità d'apertura	10 m/min
Ciclo di lavoro	30%
Indice di protezione	IP44
Temperatura di funzionamento	-20°C /+50°C
Peso max cancello	400 kg
Pignone per cremagliera	M4 Z14
Peso	8,1 kg
Versione	solo KIT
Peso kit	8,5 kg
N. kit per pallet	40

*** Disponibile versione 115 Vac**

BULL424ESA

CENTRALI DI COMANDO:

BULL424ESA —— CP.B24ESA 162

USO RESIDENZIALE

centrale con ricevitore ed encoder incorporati
chiave di sblocco personalizzata

fino a 450 kg



24 Vdc | uso intensivo

- Motoriduttore 24 Vdc per utilizzi intensivi con centrale incorporata, sistema di risparmio energetico ESA SYSTEM ed encoder
- Il dispositivo encoder garantisce la massima sicurezza e precisione nelle fasi di movimentazione del cancello
- Sistema antischiacciamento con rilevazione amperometrica
- Predisposto per funzionamento anche in assenza di energia elettrica tramite batterie integrabili nel motore
- Leva di sblocco in metallo
- Disponibile accessorio finecorsa magnetici (MLS)



Piastra di fondazione rialzata inclusa. Altezza 34 mm.
Fissaggio a pavimento interasse 353x117 mm, n.4 Ø 11 mm,
interasse fissaggio motore 300x75 mm n.4 M8.

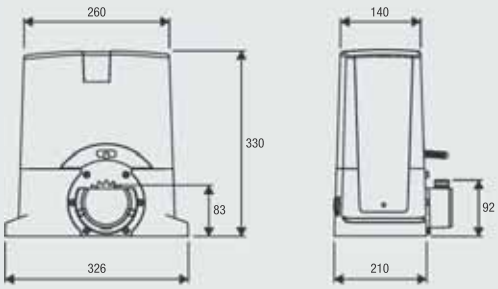

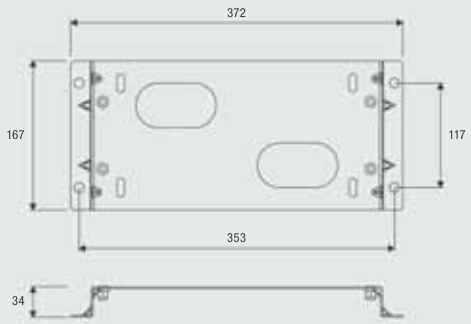

KIT COMPLETI	MOTORE	FOTOCELLULE	LAMPEGGIANTE	SELETTORE	TRASMETTITORE
KBULL424	1x **BULL424ESA**	1x **PUPILLA.R**	1x **LAMPI24.LED**	1x **TOKEY**	1x **TO.GO2VA**

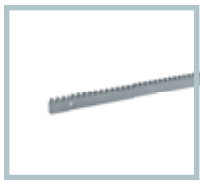

RI.M4F

Cremagliera M4, a saldare o ad avvitare, 30x12x1000 mm asolata e zincata. Fornita di viti passo metrico M6 e distanziali filettati.
Confezione da 4 pz.



RI.M4Z

Cremagliera M4 a saldare 22x22x2000 mm zincata.
Confezione da 2 pz.

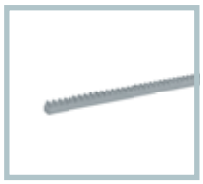

RI.M4ZF

Cremagliera M4 22x22x2010mm zincata e forata per il fissaggio dal lato della dentatura. Fornita di viti M6.
Confezione da 1 pz.

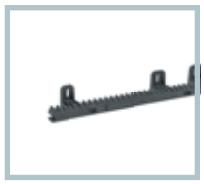

RI.M4P

Cremagliera in nylon ad avvitare, con anima in acciaio, M4, 28x40x1000 mm. Asolata, fornita di viti autoforanti.
Confezione da 10 pz.



BULL.P3

Piastra di fondazione rialzata. Altezza 34 mm. Staffaggio a pavimento interasse 260x117 mm, n.4 Ø 11 mm, interasse fissaggio motore 300x75 mm n.4 M8.



SB.BULL8.F

Dispositivo di sblocco antiscasso a filo (L=4,5m), montaggio esterno.



MLS

Finecorsa magnetico. Particolarmente adatto a luoghi nevosi.



ID.TA

Tabella segnaletica.



IRI.TX4VA

Trasmettitore 4 canali con codifica Advanced Rolling Code e Rolling Code.



IRI.TX4AK

Trasmettitore 4 canali con codifica Advanced Rolling Code e Codice Fisso.



IRI.LAMP

Lampeggiante bianco full range, 20-255 Vac con antenna integrata.



IRI.KPAD

Tastiera digitale antivandalo a batteria con funzionamento wireless, buzzer di segnalazione e tasti retroilluminati. Triplice codifica: Rolling Code, Codice Programmabile e Advanced Rolling Code. 254 codici memorizzabili.



IRI.CELL

Coppia di cover antivandalo in metallo per fotocellule PUPILLA/ PUPILLA.R composto da guscio frontale e da fondo con vite a scomparsa. Consente di mantenere l'orientabilità a 180° gradi.



PUPILLA

Coppia di fotocellule orientabili a 180°. Possibilità di sincronizzazione fino a 4 coppie, alimentazione 24 Vdc. Facilità di regolazione tramite un LED che segnala l'allineamento ottimale. Dimensioni contenute: 36x110x35 mm



BULL24.CBY

Accessorio dotato di carica batterie CBY.24V, batterie 1,2 Ah e supporto.



DA.2S

Scheda elettronica che consente il movimento sincronizzato di 2 automazioni (ante contrapposte).

DATI TECNICI	BULL424ESA*
Alimentazione di rete	230 Vac (50-60Hz)
Alimentazione motore	24 Vdc
Corrente massima assorbita	0,4 A
Assorbimento in stand-by	8 mA
Spinta massima	428 N
Velocità d'apertura	6,7÷11 m/min
Ciclo di lavoro	uso intensivo
Indice di protezione	IP44
Temperatura di funzionamento	-20°C /+50°C
Peso max cancello	450 kg
Pignone per cremagliera	M4 Z14
Peso	10,4 kg
N. pezzi per pallet	40
Peso kit	11,1 kg
N. kit per pallet	40

*** Disponibile versione 115 Vac**

230VAC

ENCODER

64

BULL5M

USO RESIDENZIALE

centrale e ricevitore incorporati
chiave di sblocco personalizzata

fino a 500 kg

CENTRALI DI COMANDO:

BULL5M ——— CP.CORE 149



230 Vac

- Motoriduttore elettromeccanico 230 Vac con centrale incorporata
- Possibilità di collegamento encoder attraverso accessorio MAG.E
- Il dispositivo encoder garantisce sicurezza antischiacciamento e precisione nelle fasi di movimentazione del cancello
- Leva di sblocco in metallo
- Disponibile accessorio finecorsa magnetici (MLS)



Piastra di fondazione rialzata inclusa. Altezza 34 mm. Fissaggio a pavimento interasse 353x117 mm, n.4 Ø 11 mm, interasse fissaggio motore 300x75 mm n.4 M8.

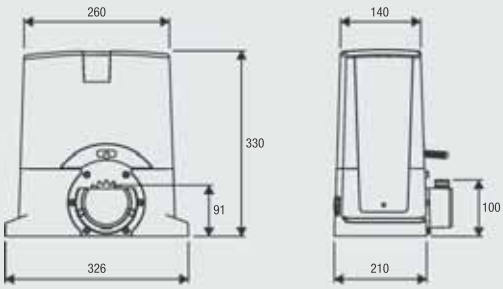

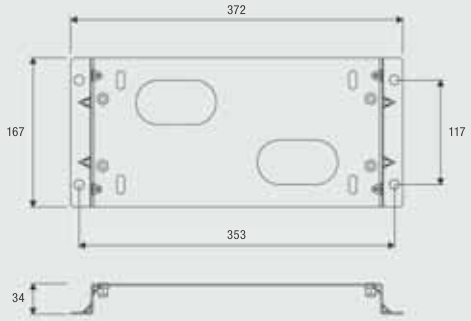

KIT COMPLETI					
	MOTORE	FOTOCELLULE	LAMPEGGIANTE	SELETTORE	TRASMETTITORE
KBULL5M	1x **BULL5M**	1x **PUPILLA.R**	1x **LAMPI.LED**	1x **TOKEY**	1x **TO.GO2VA**

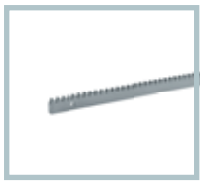

RI.M4F

Cremagliera M4, a saldare o ad avvitare, 30x12x1000 mm asolata e zincata. Fornita di viti passo metrico M6 e distanziali filettati. **Confezione da 4 pz.**



RI.M4Z

Cremagliera M4 a saldare 22x22x2000 mm zincata. **Confezione da 2 pz.**

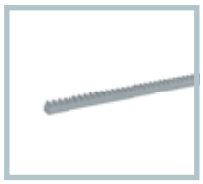

RI.M4ZF

Cremagliera M4 22x22x2010mm zincata e forata per il fissaggio dal lato della dentatura. Fornita di viti M6. **Confezione da 1 pz.**

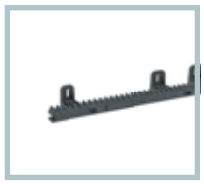

RI.M4P

Cremagliera in nylon ad avvitare, con anima in acciaio, M4, 28x40x1000 mm. Asolata, fornita di viti autoforanti. **Confezione da 10 pz.**



BULL.P3

Piastra di fondazione rialzata. Altezza 34 mm. Staffaggio a pavimento interasse 260x117 mm, n.4 Ø 11 mm, interasse fissaggio motore 300x75 mm n.4 M8.



SB.BULL8.F

Dispositivo di sblocco antiscasso a filo (L=4,5m), montaggio esterno.



MAG.E

Dispositivo magnetico per rilevazione ostacoli e gestione rallentamenti.



MLS

Finecorsa magnetico. Particolarmente adatto a luoghi nevosi.



ID.TA

Tabella segnaletica.



IRI.TX4VA

Trasmettitore 4 canali con codifica Advanced Rolling Code e Rolling Code.



IRI.TX4AK

Trasmettitore 4 canali con codifica Advanced Rolling Code e Codice Fisso.



IRI.LAMP

Lampeggiante bianco full range, 20-255 Vac con antenna integrata.



IRI.KPAD

Tastiera digitale antivandalo a batteria con funzionamento wireless, buzzer di segnalazione e tasti retroilluminati. Triplice codifica: Rolling Code, Codice Programmabile e Advanced Rolling Code. 254 codici memorizzabili.



IRI.CELL

Coppia di cover antivandalo in metallo per fotocellule PUPILLA/ PUPILLA.R composto da guscio frontale e da fondo con vite a scomparsa. Consente di mantenere l'orientabilità a 180° gradi.



PUPILLA

Coppia di fotocellule orientabili a 180°. Possibilità di sincronizzazione fino a 4 coppie, alimentazione 24 Vdc. Facilità di regolazione tramite un LED che segnala l'allineamento ottimale. Dimensioni contenute: 36x110x35 mm



DA.2S

Scheda elettronica che consente il movimento sincronizzato di 2 automazioni (ante contrapposte).

DATI TECNICI	BULL5M*
Alimentazione di rete	230 Vac (50-60Hz)
Alimentazione motore	230 Vac
Corrente massima assorbita	1,3 A
Spinta massima	650 N
Velocità d'apertura	10,5 m/min
Ciclo di lavoro	30%
Indice di protezione	IP44
Temperatura di funzionamento	-20°C /+50°C
Peso max cancello	500 kg
Pignone per cremagliera	M4 Z18
Peso	11,3 kg
N. pezzi per pallet	40
Peso kit	12,1 kg
N. kit per pallet	40

*** Disponibile versione 115 Vac**

BULL624ESA

USO CONDOMINIALE

centrale con ricevitore ed encoder incorporati
chiave di sblocco personalizzata

fino a 600 kg

CENTRALI DI COMANDO:

BULL624ESA —— CP.B24ESA 162
BULL624ESA.S —— CP.B24ESA 162



24 Vdc | uso intensivo

- Motoriduttore 24 Vdc per utilizzi intensivi con centrale incorporata, sistema di risparmio energetico ESA SYSTEM ed encoder
- Il dispositivo encoder garantisce la massima sicurezza e precisione nelle fasi di movimentazione del cancello
- Sistema antischiacciamento con rilevazione amperometrica
- Predisposto per funzionamento anche in assenza di energia elettrica tramite batterie integrabili nel motore
- Leva di sblocco in metallo
- Versione con finecorsa magnetici disponibile (BULL624ESA.S)



Piastra di fondazione rialzata inclusa. Altezza 34 mm.
Fissaggio a pavimento interasse 353x117 mm, n.4 Ø 11 mm,
interasse fissaggio motore 300x75 mm n.4 M8.

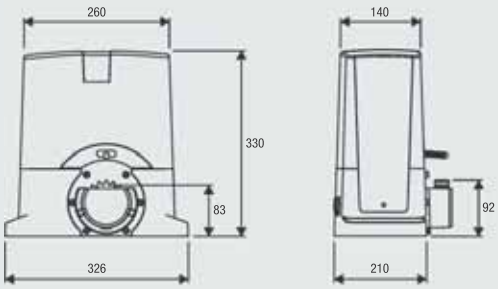

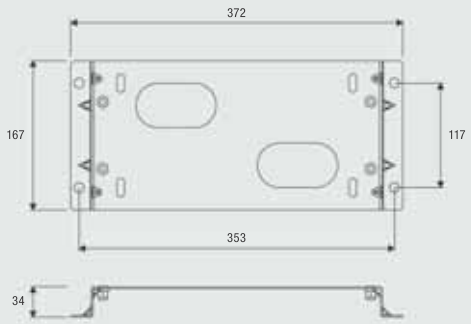

KIT COMPLETI	MOTORE	FOTOCELLULE	LAMPEGGIANTE	SELETTORE	TRASMETTITORE
KBULL624	1x **BULL624ESA**	1x **PUPILLA.R**	1x **LAMPI24.LED**	1x **TOKEY**	1x **TO.GO2VA**

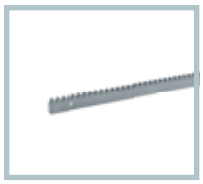

RI.M4F

Cremagliera M4, a saldare o ad avvitare, 30x12x1000 mm asolata e zincata. Fornita di viti passo metrico M6 e distanziali filettati. **Confezione da 4 pz.**



RI.M4Z

Cremagliera M4 a saldare 22x22x2000 mm zincata. **Confezione da 2 pz.**

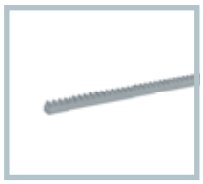

RI.M4ZF

Cremagliera M4 22x22x2010mm zincata e forata per il fissaggio dal lato della dentatura. Fornita di viti M6. **Confezione da 1 pz.**

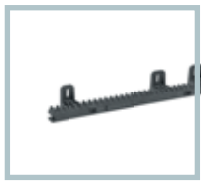

RI.M4P

Cremagliera in nylon ad avvitare, con anima in acciaio, M4, 28x40x1000 mm. Asolata, fornita di viti autoforanti. **Confezione da 10 pz.**



BULL.P3

Piastra di fondazione rialzata. Altezza 34 mm. Staffaggio a pavimento interasse 260x117 mm, n.4 Ø 11 mm, interasse fissaggio motore 300x75 mm n.4 M8.



SB.BULL8.F

Dispositivo di sblocco antiscasso a filo (L=4,5m), montaggio esterno.



ID.TA

Tabella segnaletica.



IRI.TX4VA

Trasmettitore 4 canali con codifica Advanced Rolling Code e Rolling Code.



IRI.TX4AK

Trasmettitore 4 canali con codifica Advanced Rolling Code e Codice Fisso.



IRI.LAMP

Lampeggiante bianco full range, 20-255 Vac con antenna integrata.



IRI.KPAD

Tastiera digitale antivandalo a batteria con funzionamento wireless, buzzer di segnalazione e tasti retroilluminati. Triplice codifica: Rolling Code, Codice Programmabile e Advanced Rolling Code. 254 codici memorizzabili.



IRI.CELL

Coppia di cover antivandalo in metallo per fotocellule PUPILLA/ PUPILLA.R composto da guscio frontale e da fondo con vite a scomparsa. Consente di mantenere l'orientabilità a 180° gradi.



PUPILLA

Coppia di fotocellule orientabili a 180°. Possibilità di sincronizzazione fino a 4 coppie, alimentazione 24 Vdc. Facilità di regolazione tramite un LED che segnala l'allineamento ottimale. Dimensioni contenute: 36x110x35 mm



BULL24.CBY

Accessorio dotato di carica batterie CBY.24V, batterie 1,2 Ah e supporto.



DA.2S

Scheda elettronica che consente il movimento sincronizzato di 2 automazioni (ante contrapposte).

DATI TECNICI	BULL624ESA*	BULL624ESA.S*
Alimentazione di rete	230 Vac (50-60Hz)	230 Vac (50-60Hz)
Alimentazione motore	24 Vdc	24 Vdc
Corrente massima assorbita	0,5 A	0,5 A
Assorbimento in stand-by	8 mA	8 mA
Spinta massima	857 N	857 N
Velocità d'apertura	5,8÷9,75 m/min	5,8÷9,75 m/min
Ciclo di lavoro	uso intensivo	uso intensivo
Indice di protezione	IP44	IP44
Finecorsa magnetici	NO	SI
Temperatura di funzionamento	-20°C /+50°C	-20°C /+50°C
Peso max cancello	600 kg	600 kg
Pignone per cremagliera	M4 Z14	M4 Z14
Peso	11,7 kg	11,7 kg
N. pezzi per pallet	40	40
Peso kit	12,4 kg	---
N. kit per pallet	40	---

*** Disponibile versione 115 Vac**

BULL624 *TURBO*

CENTRALI DI COMANDO:

BULL624 TURBO —— CP.B24 TURBO 163
BULL624 TURBO.S — CP.B24 TURBO 163

USO CONDOMINIALE

centrale con ricevitore ed encoder virtuale incorporati
chiave di sblocco personalizzata
caricabatterie integrato

fino a 600 kg



24 Vdc | uso intensivo

- Motoriduttore veloce 24 Vdc per uso intensivo con centrale incorporata dotata di alimentatore switching 115/230 Vac che consente consumi ridotti e una lunga vita dell'attuatore
- La centrale di comando, posta nella parte superiore del motore, permette di agevolare le operazioni di cablaggio e consente di calcolare la posizione del motore a partire dalla misurazione della velocità istantanea di movimento (encoder virtuale)
- La presenza dell'encoder virtuale consente di gestire in modo ottimale i rallentamenti, tracciarne il tragitto (STC System) e gestire l'erogazione della coppia in relazione alla posizione del cancello garantendo massima sicurezza
- Autoprogrammazione da radiocomando attivabile alla prima installazione. Pratici alloggiamenti guidacavi
- **Massime prestazioni e velocità (25,5 m/min con 600 kg)**
- Sistema antischiacciamento con rilevazione amperometrica
- Sensore di sicurezza che interrompe l'alimentazione motore durante le operazioni di sblocco
- Predisposto per la connessione dell'accessorio X.BE per l'integrazione di impianti domotici KNX
- Comodo alloggiamento per 2 batterie mod. DA.BT2 da 2,1 Ah
- Leva di sblocco in metallo
- Possibilità di funzionamento anche in modalità ante contrapposte tramite l'accessorio (SIS)
- Versione con finecorsa magnetici disponibile (BULL624 TURBO.S)



Piastra di fondazione rialzata inclusa. Altezza 34 mm.
Fissaggio a pavimento interasse 353x117 mm, n.4 Ø 11 mm,
interasse fissaggio motore 300x75 mm n.4 M8.

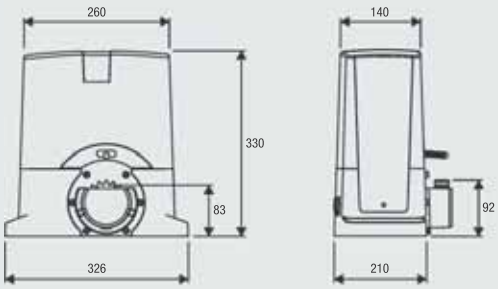

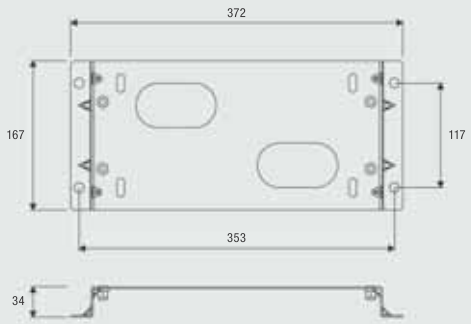

KIT COMPLETI	MOTORE	FOTOCELLULE	LAMPEGGIANTE	SELETTORE	TRASMETTITORE
KBULL624TURBO	1x **BULL624TURBO**	1x **PUPILLA.R**	1x **LAMPI24.LED**	1x **TOKEY**	1x **TO.GO2VA**

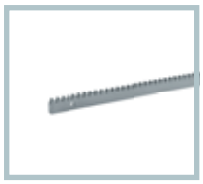

RI.M4F

Cremagliera M4, a saldare o ad avvitare, 30x12x1000 mm asolata e zincata. Fornita di viti passo metrico M6 e distanziali filettati.
Confezione da 4 pz.



RI.M4Z

Cremagliera M4 a saldare 22x22x2000 mm zincata.
Confezione da 2 pz.

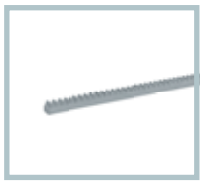

RI.M4ZF

Cremagliera M4 22x22x2010mm zincata e forata per il fissaggio dal lato della dentatura. Fornita di viti M6.
Confezione da 1 pz.

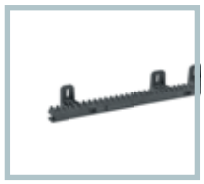

RI.M4P

Cremagliera in nylon ad avvitare, con anima in acciaio, M4, 28x40x1000 mm. Asolata, fornita di viti autoforanti.
Confezione da 10 pz.



BULL.P3

Piastra di fondazione rialzata. Altezza 34 mm. Staffaggio a pavimento interasse 260x117 mm, n.4 Ø 11 mm, interasse fissaggio motore 300x75 mm n.4 M8.



SB.BULL8.F

Dispositivo di sblocco antiscasso a filo (L=4,5m), montaggio esterno.



X.BE

Scheda elettronica di interfaccia tra il sistema di comunicazione KNX e le automazioni Benincà.



ID.TA

Tabella segnaletica.



IRI.TX4VA

Trasmettitore 4 canali con codifica Advanced Rolling Code e Rolling Code.



IRI.TX4AK

Trasmettitore 4 canali con codifica Advanced Rolling Code e Codice Fisso.



IRI.LAMP

Lampeggiante bianco full range, 20-255 Vac con antenna integrata.



IRI.KPAD

Tastiera digitale antivandalo a batteria con funzionamento wireless, buzzer di segnalazione e tasti retroilluminati. Triplice codifica: Rolling Code, Codice Programmabile e Advanced Rolling Code. 254 codici memorizzabili.



IRI.CELL

Coppia di cover antivandalo in metallo per fotocellule PUPILLA/ PUPILLA.R composto da guscio frontale e da fondo con vite a scomparsa. Consente di mantenere l'orientabilità a 180° gradi.



PUPILLA

Coppia di fotocellule orientabili a 180°. Possibilità di sincronizzazione fino a 4 coppie, alimentazione 24 Vdc. Facilità di regolazione tramite un LED che segnala l'allineamento ottimale. Dimensioni contenute: 36x110x35 mm



BULL624T.CB

Kit composto da 5 cavi e 5 staffe per installazione batterie e funzionamento anche in mancanza di energia elettrica.



SIS

Scheda elettronica a connessione rapida che consente il movimento sincronizzato di 2 automazioni. (ante contrapposte). È necessaria una scheda per ciascun motore.

DATI TECNICI	BULL624 TURBO	BULL624 TURBO.S
Alimentazione di rete	115 Vac / 230 Vac (50-60Hz)	115 Vac / 230 Vac (50-60Hz)
Alimentazione motore	24 Vdc	24 Vdc
Corrente massima assorbita	3 A	3 A
Assorbimento in stand-by	8 mA	8 mA
Spinta massima	330 N	330 N
Velocità d'apertura	12,5÷25,5 m/min	12,5÷25,5 m/min
Ciclo di lavoro	60%*	60%*
Indice di protezione	IP44	IP44
Finecorsa magnetici	NO	SI
Temperatura di funzionamento	-20°C /+50°C	-20°C /+50°C
Peso max cancello	600 kg	600 kg
Pignone per cremagliera	M4 Z18	M4 Z18
Peso	10 kg	10 kg
N. pezzi per pallet	40	40
Peso kit	10,6 kg	---
N. kit per pallet	40	---

*** In condizioni di utilizzo estreme (T ambiente 50°C, velocità 25,5 m/min, peso del cancello 600 kg) il ciclo scende a 40%**

230 VAC

ENCODER

64

BULL8M

USO RESIDENZIALE

centrale con ricevitore ed encoder incorporati
chiave di sblocco personalizzata

fino a 800 kg

CENTRALI DI COMANDO:

BULL8M ——— CP.BULL8-OM 150
BULL8M.S ——— CP.BULL8-OM 150



230 Vac

- Motoriduttore elettromeccanico 230 Vac con centrale ed encoder incorporati
- Il dispositivo encoder garantisce sicurezza antischiacciamento e precisione nelle fasi di movimentazione del cancello
- Leva di sblocco in metallo
- Versione con finecorsa magnetici disponibile (BULL8M.S)



Piastra di fondazione rialzata inclusa. Altezza 34 mm.
Fissaggio a pavimento interasse 353x117 mm, n.4 Ø 11 mm,
interasse fissaggio motore 300x75 mm n.4 M8.

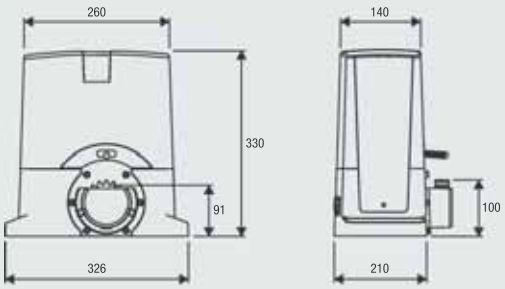

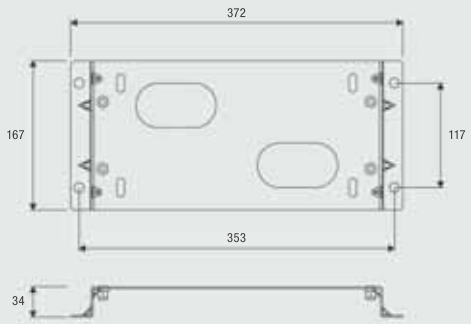

KIT COMPLETI	MOTORE	FOTOCELLULE	LAMPEGGIANTE	SELETTORE	TRASMETTITORE
KBULL8M	1x **BULL8M**	1x **PUPILLA.R**	1x **LAMPI.LED**	1x **TOKEY**	1x **TO.GO2VA**

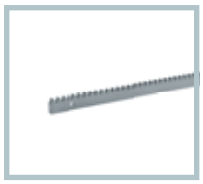

RI.M4F

Cremagliera M4, a saldare o ad avvitare, 30x12x1000 mm asolata e zincata. Fornita di viti passo metrico M6 e distanziali filettati. **Confezione da 4 pz.**



RI.M4Z

Cremagliera M4 a saldare 22x22x2000 mm zincata. **Confezione da 2 pz.**

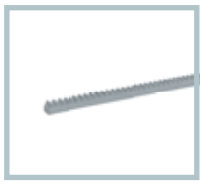

RI.M4ZF

Cremagliera M4 22x22x2010mm zincata e forata per il fissaggio dal lato della dentatura. Fornita di viti M6. **Confezione da 1 pz.**

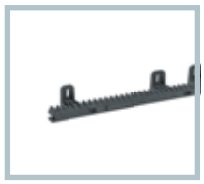

RI.M4P

Cremagliera in nylon ad avvitare, con anima in acciaio, M4, 28x40x1000 mm. Asolata, fornita di viti autoforanti. **Confezione da 10 pz.**



BULL.P3

Piastra di fondazione rialzata. Altezza 34 mm. Staffaggio a pavimento interasse 260x117 mm, n.4 Ø 11 mm, interasse fissaggio motore 300x75 mm n.4 M8.



SB.BULL8.F

Dispositivo di sblocco antiscasso a filo (L=4,5m), montaggio esterno.



ID.TA

Tabella segnaletica.



IRI.TX4VA

Trasmettitore 4 canali con codifica Advanced Rolling Code e Rolling Code.



IRI.TX4AK

Trasmettitore 4 canali con codifica Advanced Rolling Code e Codice Fisso.



IRI.LAMP

Lampeggiante bianco full range, 20-255 Vac con antenna integrata.



IRI.KPAD

Tastiera digitale antivandalo a batteria con funzionamento wireless, buzzer di segnalazione e tasti retroilluminati. Triplice codifica: Rolling Code, Codice Programmabile e Advanced Rolling Code. 254 codici memorizzabili.



IRI.CELL

Coppia di cover antivandalo in metallo per fotocellule PUPILLA/ PUPILLA.R composto da guscio frontale e da fondo con vite a scomparsa. Consente di mantenere l'orientabilità a 180° gradi.



PUPILLA

Coppia di fotocellule orientabili a 180°. Possibilità di sincronizzazione fino a 4 coppie, alimentazione 24 Vdc. Facilità di regolazione tramite un LED che segnala l'allineamento ottimale. Dimensioni contenute: 36x110x35 mm



DA.2S

Scheda elettronica che consente il movimento sincronizzato di 2 automazioni (ante contrapposte).

DATI TECNICI	BULL8M*	BULL8M.S*
Alimentazione di rete	230 Vac (50-60Hz)	230 Vac (50-60Hz)
Alimentazione motore	230 Vac	230 Vac
Corrente massima assorbita	2,6 A	2,6 A
Spinta massima	940 N	940 N
Velocità d'apertura	10,5 m/min	10,5 m/min
Ciclo di lavoro	30%	30%
Indice di protezione	IP44	IP44
Finecorsa magnetici	NO	SI
Temperatura di funzionamento	-20°C /+50°C	-20°C /+50°C
Peso max cancello	800 kg	800 kg
Pignone per cremagliera	M4 Z18	M4 Z18
Peso	13,6 kg	13,7 kg
N. pezzi per pallet	40	40
Peso kit	14,5 kg	---
N. kit per pallet	40	---

*** Disponibile versione 115 Vac**

~ 230VAC

ENCODER

64

BULL8 OM

USO CONDOMINIALE

centrale con ricevitore ed encoder incorporati
chiave di sblocco personalizzata
lubrificazione a olio

fino a 800 kg

CENTRALI DI COMANDO:

BULL8 OM ——— CP.BULL8-OM 150
BULL8 OM.S ——— CP.BULL8-OM 150



230 Vac

- Motoriduttore elettromeccanico 230 Vac con centrale ed encoder incorporati
- Il dispositivo encoder garantisce sicurezza antischiacciamento e precisione nelle fasi di movimentazione del cancello
- Meccanica totalmente in metallo e lubrificazione a olio garantiscono la massima durata del riduttore. La tipologia di olio utilizzato inoltre è particolarmente efficace e garantisce ottimi rendimenti anche alle basse temperature
- Usura meccanica dei componenti ridotta
- Leva di sblocco in metallo
- Versione con finecorsa magnetici disponibile (BULL8OM.S)



Piastra di fondazione rialzata inclusa. Altezza 34 mm.
Fissaggio a pavimento interasse 353x117 mm, n.4 Ø 11 mm,
interasse fissaggio motore 300x75 mm n.4 M8.

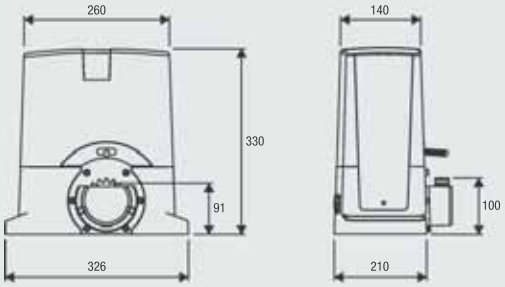

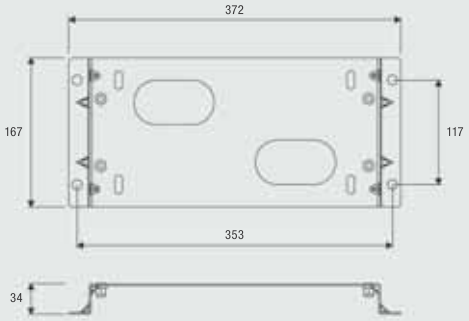

KIT COMPLETI	 MOTORE	 FOTOCELLULE	 LAMPEGGIANTE	 SELETTORE	 TRASMETTITORE
KBULL8OM	1x **BULL8 OM**	1x **PUPILLA.R**	1x **LAMPI.LED**	1x **TOKEY**	1x **TO.GO2VA**

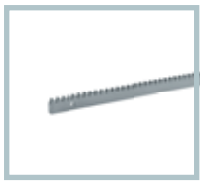

RI.M4F

Cremagliera M4, a saldare o ad avvitare, 30x12x1000 mm asolata e zincata. Fornita di viti passo metrico M6 e distanziali filettati.
Confezione da 4 pz.



RI.M4Z

Cremagliera M4 a saldare 22x22x2000 mm zincata.
Confezione da 2 pz.

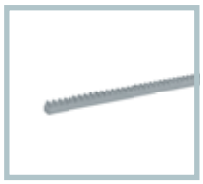

RI.M4ZF

Cremagliera M4 22x22x2010mm zincata e forata per il fissaggio dal lato della dentatura. Fornita di viti M6.
Confezione da 1 pz.

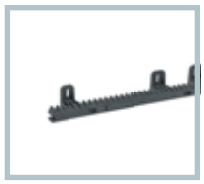

RI.M4P

Cremagliera in nylon ad avvitare, con anima in acciaio, M4, 28x40x1000 mm. Asolata, fornita di viti autoforanti.
Confezione da 10 pz.



BULL.P3

Piastra di fondazione rialzata. Altezza 34 mm. Staffaggio a pavimento interasse 260x117 mm, n.4 Ø 11 mm, interasse fissaggio motore 300x75 mm n.4 M8.



SB.BULL8.F

Dispositivo di sblocco antiscasso a filo (L=4,5m), montaggio esterno.



ID.TA

Tabella segnaletica.



IRI.TX4VA

Trasmettitore 4 canali con codifica Advanced Rolling Code e Rolling Code.



IRI.TX4AK

Trasmettitore 4 canali con codifica Advanced Rolling Code e Codice Fisso.



IRI.LAMP

Lampeggiante bianco full range, 20-255 Vac con antenna integrata.



IRI.KPAD

Tastiera digitale antivandalo a batteria con funzionamento wireless, buzzer di segnalazione e tasti retroilluminati. Triplice codifica: Rolling Code, Codice Programmabile e Advanced Rolling Code. 254 codici memorizzabili.



IRI.CELL

Coppia di cover antivandalo in metallo per fotocellule PUPILLA/ PUPILLA.R composto da guscio frontale e da fondo con vite a scomparsa. Consente di mantenere l'orientabilità a 180° gradi.



PUPILLA

Coppia di fotocellule orientabili a 180°. Possibilità di sincronizzazione fino a 4 coppie, alimentazione 24 Vdc. Facilità di regolazione tramite un LED che segnala l'allineamento ottimale. Dimensioni contenute: 36x110x35 mm



DA.2S

Scheda elettronica che consente il movimento sincronizzato di 2 automazioni (ante contrapposte).

DATI TECNICI	BULL8 OM*	BULL8 OM.S*
Alimentazione di rete	230 Vac (50-60Hz)	230 Vac (50-60Hz)
Alimentazione motore	230 Vac	230 Vac
Corrente massima assorbita	2,6 A	2,6 A
Spinta massima	940 N	940 N
Velocità d'apertura	10,5 m/min	10,5 m/min
Ciclo di lavoro	40%	40%
Indice di protezione	IP44	IP44
Finecorsa magnetici	NO	SI
Temperatura di funzionamento	-20°C /+50°C	-20°C /+50°C
Lubrificazione	OLIO	OLIO
Peso max cancello	800 kg	800 kg
Pignone per cremagliera	M4 Z18	M4 Z18
Peso	14,6 kg	14,7 kg
N. pezzi per pallet	40	40
Peso kit	15,4 kg	---
N. kit per pallet	40	---

*** Disponibile versione 115 Vac**

230 VAC

ENCODER

64

BULL10M

USO CONDOMINIALE

centrale con ricevitore ed encoder incorporati
chiave di sblocco personalizzata

fino a 1000 kg

CENTRALI DI COMANDO:

BULL10M ——— CP.BULL-RI 151
BULL10M.S ——— CP.BULL-RI 151



230 Vac

- Motoriduttore 230 Vac con centrale incorporata ed encoder
- Il dispositivo encoder garantisce sicurezza antischiacciamento e precisione nelle fasi di movimentazione del cancello
- Leva di sblocco in metallo
- Disponibile versione dotata di finecorsa magnetici (BULL10M.S)



Piastra di fondazione con tirafondi inclusa.
Staffaggio motore ed a pavimento
269 mm x 106 mm n.4 Ø 12 mm.

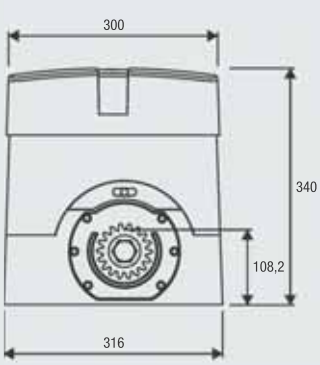

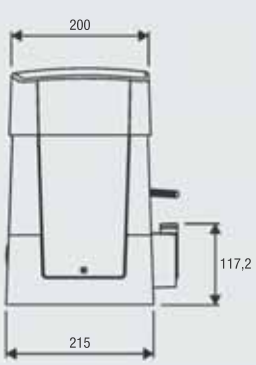

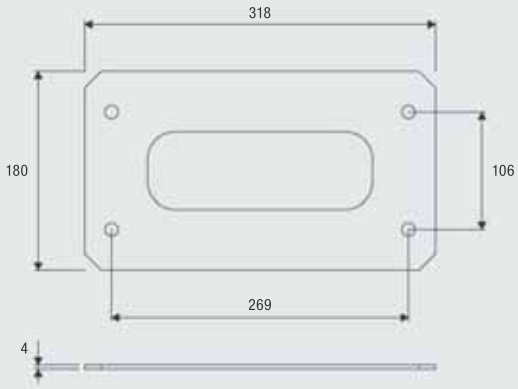

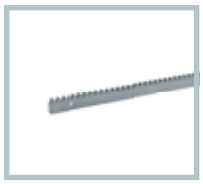

RI.M4F

Cremagliera M4, a saldare o ad avvitare, 30x12x1000 mm asolata e zincata. Fornita di viti passo metrico M6 e distanziali filettati. **Confezione da 4 pz.**



RI.M4Z

Cremagliera M4 a saldare 22x22x2000 mm zincata. **Confezione da 2 pz.**

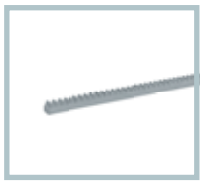

RI.M4ZF

Cremagliera M4 22x22x2010mm zincata e forata per il fissaggio dal lato della dentatura. Fornita di viti M6. **Confezione da 1 pz.**

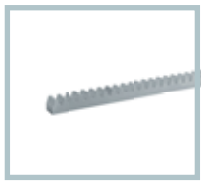

RI.M6Z

Cremagliera M6 a saldare 30x30x2000mm zincata. Necessita di pignone RI.P6.



RI.P6

Pignone zincato modulo M6 Z13. Necessita di cremagliera RI.M6Z.



BULL.PI

Piastra di fondazione rialzata. Altezza 32 mm. Staffaggio a pavimento interasse 280x170 mm, n.4 Ø 11 mm, interasse fissaggio motore 269x106 mm n.4 M10.



SB.BULL20.F

Dispositivo di sblocco antiscasso a filo (L=4,5m), montaggio esterno.



ID.TA

Tabella segnaletica.



IRI.TX4VA

Trasmettitore 4 canali con codifica Advanced Rolling Code e Rolling Code.



IRI.TX4AK

Trasmettitore 4 canali con codifica Advanced Rolling Code e Codice Fisso.



IRI.LAMP

Lampeggiante bianco full range, 20-255 Vac con antenna integrata.



IRI.KPAD

Tastiera digitale antivandalo a batteria con funzionamento wireless, buzzer di segnalazione e tasti retroilluminati. Triplice codifica: Rolling Code, Codice Programmabile e Advanced Rolling Code. 254 codici memorizzabili.



IRI.CELL

Coppia di cover antivandalo in metallo per fotocellule PUPILLA/ PUPILLA.R composto da guscio frontale e da fondo con vite a scomparsa. Consente di mantenere l'orientabilità a 180° gradi.



PUPILLA

Coppia di fotocellule orientabili a 180°. Possibilità di sincronizzazione fino a 4 coppie, alimentazione 24 Vdc. Facilità di regolazione tramite un LED che segnala l'allineamento ottimale. Dimensioni contenute: 36x110x35 mm



DA.2S

Scheda elettronica che consente il movimento sincronizzato di 2 automazioni (ante contrapposte).

DATI TECNICI	BULL10M*	BULL10M.S*
Alimentazione di rete	230 Vac (50-60Hz)	230 Vac (50-60Hz)
Alimentazione motore	230 Vac	230 Vac
Corrente massima assorbita	1,6 A	1,6 A
Spinta massima	1000 N	1000 N
Velocità d'apertura	10,5 m/min	10,5 m/min
Ciclo di lavoro	40%	40%
Indice di protezione	IP44	IP44
Finecorsa magnetici	NO	SI
Temperatura di funzionamento	-20°C /+50°C	-20°C /+50°C
Peso max cancello	1000 kg	1000 kg
Pignone per cremagliera	M4 Z18	M4 Z18
Peso	19 kg	19,1 kg
N. pezzi per pallet	20	20

*** Disponibile versione 115 Vac**

BULL1224 *TURBO*

CENTRALI DI COMANDO:

BULL1224 TURBO — CP.B24 TURBO 163
BULL1224 TURBO.S — CP.B24 TURBO 163

USO CONDOMINIALE

centrale con ricevitore ed encoder virtuale incorporati
riduttore a bagno d'olio
chiave di sblocco personalizzata
caricabatterie integrato

fino a 1200 kg

24 Vdc | uso intensivo

- Motoriduttore veloce 24 Vdc per uso intensivo con riduzione in bagno d'olio. Centrale incorporata dotata di alimentatore switching 115/230 Vac che consente consumi ridotti e una lunga vita dell'attuatore
- La centrale di comando, posta nella parte superiore del motore, permette di agevolare le operazioni di cablaggio e consente di calcolare la posizione del motore a partire dalla misurazione della velocità istantanea di movimento (encoder virtuale)
- La presenza dell'encoder virtuale consente di gestire in modo ottimale i rallentamenti, tracciarne il tragitto (STC System) e gestire l'erogazione della coppia in relazione alla posizione del cancello garantendo massima sicurezza
- Autoprogrammazione da radiocomando attivabile alla prima installazione. Pratici alloggiamenti guidacavi
- **Massime prestazioni e velocità (24 m/min con 1200 kg)**
- Sistema antischiacciamento con rilevazione amperometrica
- Sensore di sicurezza che interrompe l'alimentazione motore durante le operazioni di sblocco
- Predisposto per la connessione dell'accessorio X.BE per l'integrazione di impianti domotici KNX
- Comodo alloggiamento per 2 batterie mod. DA.BT6 da 7 Ah
- Leva di sblocco in metallo
- Possibilità di funzionamento anche in modalità ante contrapposte tramite l'accessorio (SIS)
- Versione con finecorsa magnetici disponibile (BULL1224 TURBO.S)





Piastra di fondazione con tirafondi inclusa.
Staffaggio motore ed a pavimento
269 mm x 106 mm n.4 Ø 12 mm.

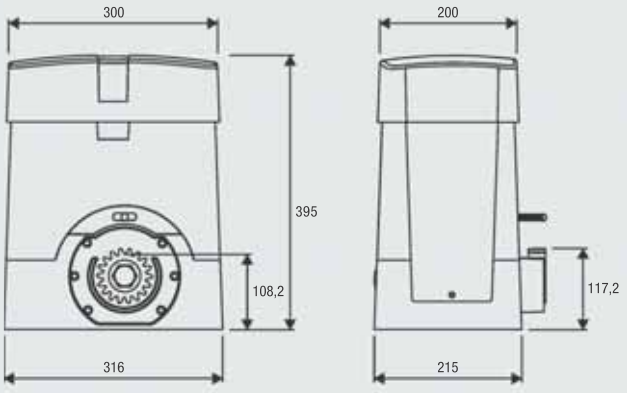

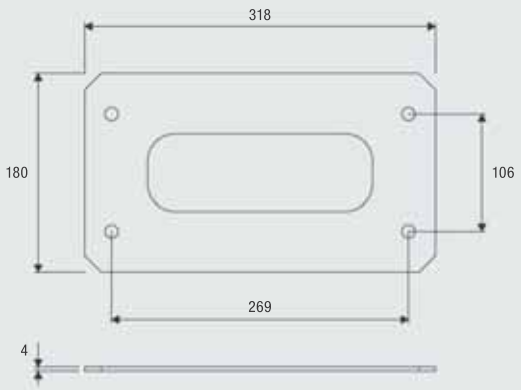

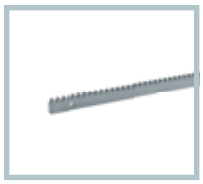

RI.M4F

Cremagliera M4, a saldare o ad avvitare, 30x12x1000 mm asolata e zincata. Fornita di viti passo metrico M6 e distanziali filettati. **Confezione da 4 pz.**



RI.M4Z

Cremagliera M4 a saldare 22x22x2000 mm zincata. **Confezione da 2 pz.**

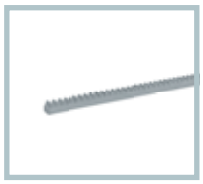

RI.M4ZF

Cremagliera M4 22x22x2010mm zincata e forata per il fissaggio dal lato della dentatura. Fornita di viti M6. **Confezione da 1 pz.**

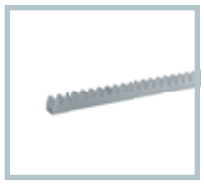

RI.M6Z

Cremagliera M6 a saldare 30x30x2000mm zincata. Necessita di pignone RI.P6.



RI.P6

Pignone zincato modulo M6 Z13. Necessita di cremagliera RI.M6Z.



BULL.PI

Piastra di fondazione rialzata. Altezza 32 mm. Staffaggio a pavimento interasse 280x170 mm, n.4 Ø 11 mm, interasse fissaggio motore 269x106 mm n.4 M10.



SB.BULL20.F

Dispositivo di sblocco antiscasso a filo (L=4,5m), montaggio esterno.



X.BE

Scheda elettronica di interfaccia tra il sistema di comunicazione KNX e le automazioni Benincà.



RF.SUN

Dispositivo a batteria ricaricabile tramite pannello fotovoltaico da applicare ad un bordo mobile.



RF

Dispositivo a batteria non ricaricabile da applicare ad un bordo mobile. Durata garantita della batteria 2 anni.

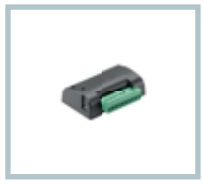

SC.RF

Dispositivo alimentato 12/24 Vdc con funzione di autotest e n.2 uscite per collegamento alle centrali elettroniche di comando.



IRI.TX4VA

Trasmettitore 4 canali con codifica Advanced Rolling Code e Rolling Code.

IRI.TX4AK

Trasmettitore 4 canali con codifica Advanced Rolling Code e Codice Fisso.



IRI.LAMP

Lampeggiante bianco full range, 20-255 Vac con antenna integrata.



IRI.KPAD

Tastiera digitale antivandalo a batteria con funzionamento wireless, buzzer di segnalazione e tasti retroilluminati. Triplice codifica: Rolling Code, Codice Programmabile e Advanced Rolling Code. 254 codici memorizzabili.



IRI.CELL

Coppia di cover antivandalo in metallo per fotocellule PUPILLA/ PUPILLA.R composto da guscio frontale e da fondo con vite a scomparsa. Consente di mantenere l'orientabilità a 180° gradi.



PUPILLA

Coppia di fotocellule orientabili a 180°. Possibilità di sincronizzazione fino a 4 coppie, alimentazione 24 Vdc. Facilità di regolazione tramite un LED che segnala l'allineamento ottimale. Dimensioni contenute: 36x110x35 mm



BULL1224T.CB

Kit composto da 5 cavi e 5 staffe per installazione batterie e funzionamento anche in mancanza di energia elettrica.

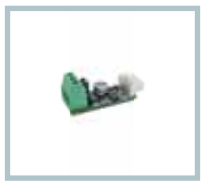

SIS

Scheda elettronica a connessione rapida che consente il movimento sincronizzato di 2 automazioni. (ante contrapposte). È necessaria una scheda per ciascun motore.

DATI TECNICI	BULL1224 TURBO	BULL1224 TURBO.S
Alimentazione di rete	115 Vac / 230 Vac (50-60Hz)	115 Vac / 230 Vac (50-60Hz)
Alimentazione motore	24 Vdc	24 Vdc
Corrente massima assorbita	3 A	3 A
Assorbimento in stand-by	8 mA	8 mA
Spinta massima	390 N	390 N
Velocità d'apertura	12,5÷24 m/min	12,5÷24 m/min
Ciclo di lavoro	80%*	80%*
Indice di protezione	IP44	IP44
Finecorsa magnetici	NO	SI
Temperatura di funzionamento	-20°C /+50°C	-20°C /+50°C
Peso max cancello	1200 kg	1200 kg
Pignone per cremagliera	M4 Z18	M4 Z18
Peso	17,3 kg	17,4 kg
N. pezzi per pallet	20	20

*** In condizioni di utilizzo estreme (T ambiente 50°C, velocità 24 m/min, peso del cancello di 1200 kg) il ciclo scende a 40%**

230 VAC

ENCODER

64

BULL15M

USO CONDOMINIALE

centrale con ricevitore ed encoder incorporati
chiave di sblocco personalizzata

fino a 1500 kg

CENTRALI DI COMANDO:

BULL15M ——— CP.BULL-RI 151

BULL15M.S ——— CP.BULL-RI 151



230 Vac

- Motoriduttore 230 Vac con centrale incorporata ed encoder
- Il dispositivo encoder garantisce sicurezza antischiacciamento e precisione nelle fasi di movimentazione del cancello
- Leva di sblocco in metallo
- Disponibile versione dotata di finecorsa magnetici (BULL15M.S)



Piastra di fondazione con tirafondi inclusa.
Staffaggio motore ed a pavimento
269 mm x 106 mm n.4 Ø 12 mm.

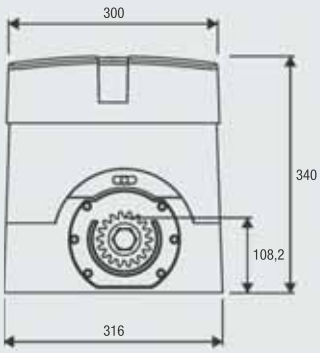

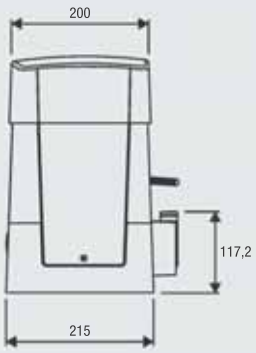

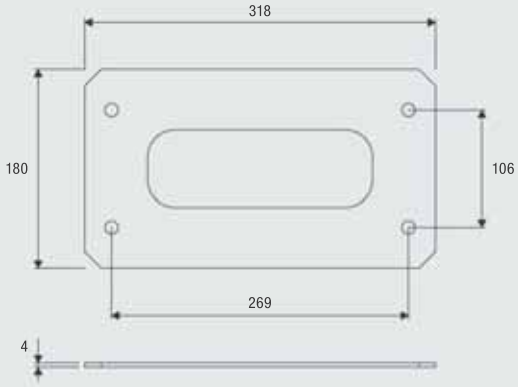

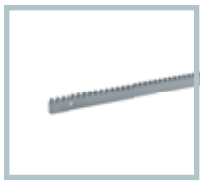

RI.M4F

Cremagliera M4, a saldare o ad avvitare, 30x12x1000 mm asolata e zincata. Fornita di viti passo metrico M6 e distanziali filettati. **Confezione da 4 pz.**



RI.M4Z

Cremagliera M4 a saldare 22x22x2000 mm zincata. **Confezione da 2 pz.**

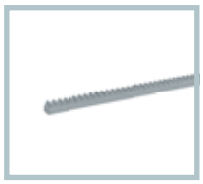

RI.M4ZF

Cremagliera M4 22x22x2010mm zincata e forata per il fissaggio dal lato della dentatura. Fornita di viti M6. **Confezione da 1 pz.**

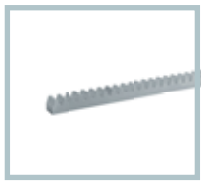

RI.M6Z

Cremagliera M6 a saldare 30x30x2000mm zincata. Necessita di pignone RI.P6.



RI.P6

Pignone zincato modulo M6 Z13. Necessita di cremagliera RI.M6Z.



BULL.PI

Piastra di fondazione rialzata. Altezza 32 mm. Staffaggio a pavimento interasse 280x170 mm, n.4 Ø 11 mm, interasse fissaggio motore 269x106 mm n.4 M10.



SB.BULL20.F

Dispositivo di sblocco antiscasso a filo (L=4,5m), montaggio esterno.



ID.TA

Tabella segnaletica.



IRI.TX4VA

Trasmettitore 4 canali con codifica Advanced Rolling Code e Rolling Code.



IRI.TX4AK

Trasmettitore 4 canali con codifica Advanced Rolling Code e Codice Fisso.



IRI.LAMP

Lampeggiante bianco full range, 20-255 Vac con antenna integrata.



IRI.KPAD

Tastiera digitale antivandalo a batteria con funzionamento wireless, buzzer di segnalazione e tasti retroilluminati. Triplice codifica: Rolling Code, Codice Programmabile e Advanced Rolling Code. 254 codici memorizzabili.



IRI.CELL

Coppia di cover antivandalo in metallo per fotocellule PUPILLA/ PUPILLA.R composto da guscio frontale e da fondo con vite a scomparsa. Consente di mantenere l'orientabilità a 180° gradi.



PUPILLA

Coppia di fotocellule orientabili a 180°. Possibilità di sincronizzazione fino a 4 coppie, alimentazione 24 Vdc. Facilità di regolazione tramite un LED che segnala l'allineamento ottimale. Dimensioni contenute: 36x110x35 mm



DA.2S

Scheda elettronica che consente il movimento sincronizzato di 2 automazioni (ante contrapposte).

DATI TECNICI	BULL15M*	BULL15M.S*
Alimentazione di rete	230 Vac (50-60Hz)	230 Vac (50-60Hz)
Alimentazione motore	230 Vac	230 Vac
Corrente massima assorbita	2,5 A	2,5 A
Spinta massima	1250 N	1250 N
Velocità d'apertura	10,5 m/min	10,5 m/min
Ciclo di lavoro	60%	60%
Indice di protezione	IP44	IP44
Finecorsa magnetici	NO	SI
Temperatura di funzionamento	-20°C /+50°C	-20°C /+50°C
Peso max cancello	1500 kg	1500 kg
Pignone per cremagliera	M4 Z18	M4 Z18
Peso	19,6 kg	20,1 kg
N. pezzi per pallet	20	20

*** Disponibile versione 115 Vac**

~ 230VAC

ENCODER

64

KBULL15M.S-HM

CENTRALI DI COMANDO:

BULL15M.S-HM —— CP.BULL-RI 151

USO CONDOMINIALE

centrale con ricevitore ed encoder incorporati
chiave di sblocco personalizzata

fino a 1500 kg



230 Vac

- Motoriduttore 230 Vac con centrale incorporata ed encoder
- Il dispositivo encoder garantisce sicurezza antischiacciamento e precisione nelle fasi di movimentazione del cancello
- Leva di sblocco in metallo
- Disponibile nel kit KBULL15M.S-HM per l'automazione di cancelli scorrevoli autoportanti, con 9 metri di monorotaia inclusi
- Il sistema, caratterizzato dalla cremagliera interna, garantisce massima sicurezza anti-convogliamento e/o schiacciamento negli organi di trasmissione
- Il sistema viene fissato su uno dei due carrelli presenti all'interno della guida, permettendo così il rispetto delle normative in termini di sicurezza, rientrando nei parametri della curva di impatto

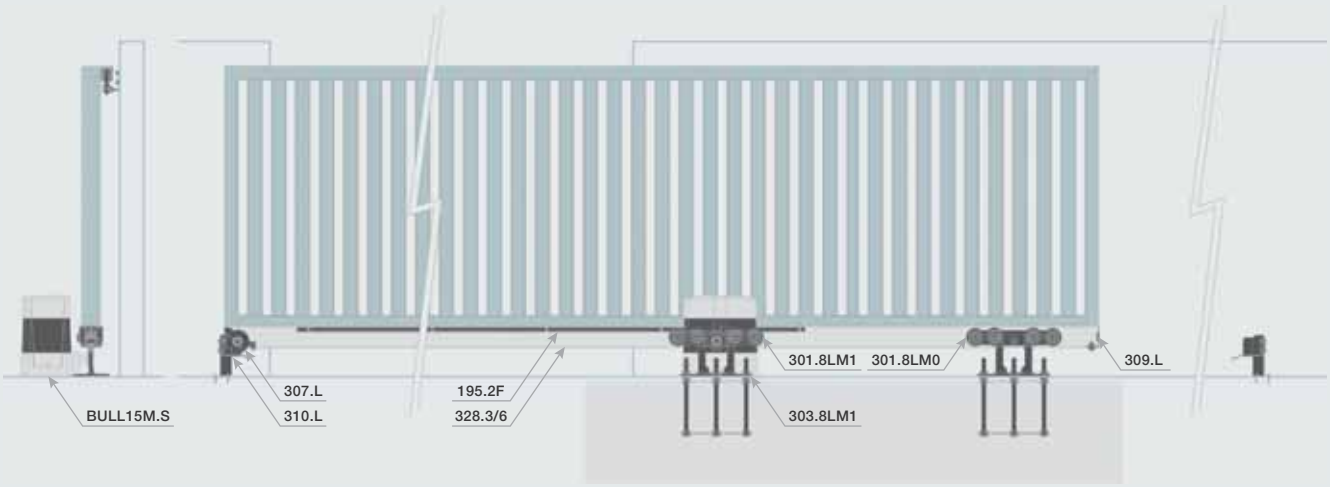

☐ **CONTENUTO KIT:**

BULL15M.S	PUPILLA	LAMPI.LED	TOKEY	TO.GO2VA	301.8LM0	301.8LM1	303.8LM1	328.3/6	195.2F	307.L	309.L	310.L



ID.TA
Tabella segnaletica.



IRI.TX4VA
Trasmettitore 4 canali con codifica Advanced Rolling Code e Rolling Code.



IRI.TX4AK
Trasmettitore 4 canali con codifica Advanced Rolling Code e Codice Fisso.



IRI.LAMP
Lampeggiante bianco full range, 20-255 Vac con antenna integrata.



IRI.KPAD
Tastiera digitale antivandalo a batteria con funzionamento wireless, buzzer di segnalazione e tasti retroilluminati. Triplice codifica: Rolling Code, Codice Programmabile e Advanced Rolling Code. 254 codici memorizzabili.



IRI.CELL
Coppia di cover antivandalo in metallo per fotocellule PUPILLA/ PUPILLA.R composto da guscio frontale e da fondo con vite a scomparsa. Consente di mantenere l'orientabilità a 180° gradi.



PUPILLA
Coppia di fotocellule orientabili a 180°. Possibilità di sincronizzazione fino a 4 coppie, alimentazione 24 Vdc. Facilità di regolazione tramite un LED che segnala l'allineamento ottimale. Dimensioni contenute: 36x110x35 mm



DA.2S
Scheda elettronica che consente il movimento sincronizzato di 2 automazioni (ante contrapposte).

GUARDA IL VIDEO

DATI TECNICI	BULL15M.S-HM
Alimentazione di rete	230 Vac (50-60Hz)
Alimentazione motore	230 Vac
Corrente massima assorbita	2,5 A
Spinta massima	1250 N
Velocità d'apertura	10,5 m/min
Ciclo di lavoro	60%
Indice di protezione	IP44
Finecorsa magnetici	SI
Temperatura di funzionamento	-20°C /+50°C
Peso max cancello	1500 kg
Pignone per cremagliera	M4 Z18
Peso	18,9 kg
N. pezzi per pallet	20

BULL1524

USO CONDOMINIALE

centrale con ricevitore ed encoder virtuale incorporati
chiave di sblocco personalizzata
caricabatterie integrato

fino a 1500 kg

CENTRALI DI COMANDO:

BULL1524 ——— CP.B1524 164



24 Vdc | uso intensivo

- Motoriduttore 24 Vdc con centrale incorporata dotata di alimentatore switching (85÷265 Vac) che consente consumi ridotti e lunga vita dell'attuatore
- Elevata intensità d'uso, ideale per applicazioni condominiali
- Sistema antischiacciamento con rilevazione amperometrica
- La centrale di comando consente di calcolare la posizione del motore a partire dalla misurazione della velocità istantanea di movimento (encoder virtuale)
- La presenza dell'encoder virtuale consente di gestire in modo ottimale i rallentamenti, tracciarne il tragitto (STC System) e gestire l'erogazione della coppia in relazione alla posizione del cancello garantendo massima sicurezza
- Facile e veloce da installare grazie alla funzione di autoprogrammazione da radiocomando attivabile alla prima installazione
- Possibilità di funzionamento anche in modalità ante contrapposte tramite l'accessorio (SIS) e in mancanza di corrente tramite accessorio caricabatterie integrato
- Leva di sblocco in metallo
- Disponibile versione con finecorsa magnetici (BULL1524.S)



Piastra di fondazione con tirafondi inclusa.
Staffaggio motore ed a pavimento
269 mm x 106 mm n.4 Ø 12 mm.

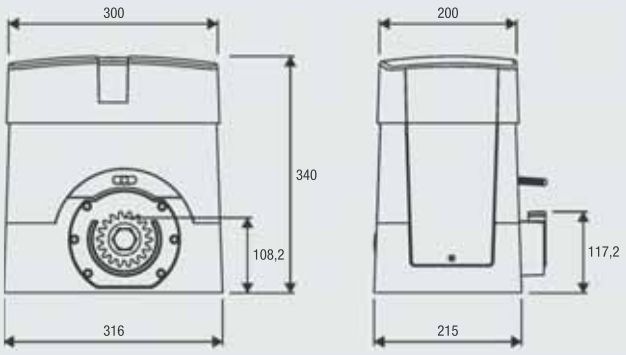

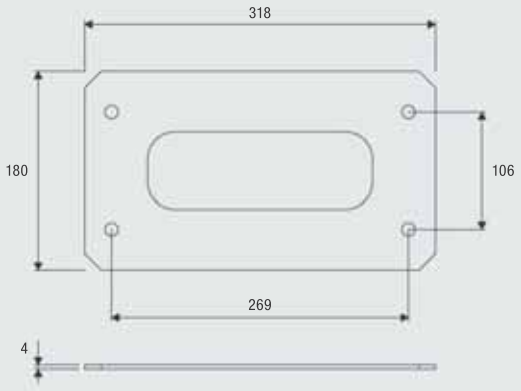

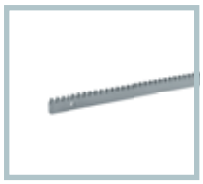

RI.M4F

Cremagliera M4, a saldare o ad avvitare, 30x12x1000 mm asolata e zincata. Fornita di viti passo metrico M6 e distanziali filettati. **Confezione da 4 pz.**



RI.M4Z

Cremagliera M4 a saldare 22x22x2000 mm zincata. **Confezione da 2 pz.**

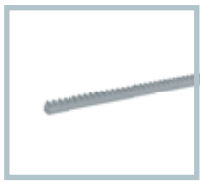

RI.M4ZF

Cremagliera M4 22x22x2010mm zincata e forata per il fissaggio dal lato della dentatura. Fornita di viti M6. **Confezione da 1 pz.**

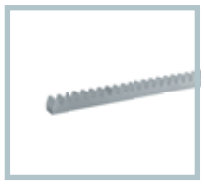

RI.M6Z

Cremagliera M6 a saldare 30x30x2000mm zincata. Necessita di pignone RI.P6.



RI.P6

Pignone zincato modulo M6 Z13. Necessita di cremagliera RI.M6Z.



BULL.PI

Piastra di fondazione rialzata. Altezza 32 mm. Staffaggio a pavimento interasse 280x170 mm, n.4 Ø 11 mm, interasse fissaggio motore 269x106 mm n.4 M10.



SB.BULL20.F

Dispositivo di sblocco antiscasso a filo (L=4,5m), montaggio esterno.



ID.TA

Tabella segnaletica.



IRI.TX4VA

Trasmettitore 4 canali con codifica Advanced Rolling Code e Rolling Code.



IRI.TX4AK

Trasmettitore 4 canali con codifica Advanced Rolling Code e Codice Fisso.



IRI.LAMP

Lampeggiante bianco full range, 20-255 Vac con antenna integrata.



IRI.KPAD

Tastiera digitale antivandalo a batteria con funzionamento wireless, buzzer di segnalazione e tasti retroilluminati. Triplice codifica: Rolling Code, Codice Programmabile e Advanced Rolling Code. 254 codici memorizzabili.



IRI.CELL

Coppia di cover antivandalo in metallo per fotocellule PUPILLA/ PUPILLA.R composto da guscio frontale e da fondo con vite a scomparsa. Consente di mantenere l'orientabilità a 180° gradi.



PUPILLA

Coppia di fotocellule orientabili a 180°. Possibilità di sincronizzazione fino a 4 coppie, alimentazione 24 Vdc. Facilità di regolazione tramite un LED che segnala l'allineamento ottimale. Dimensioni contenute: 36x110x35 mm



BULL1524.CB

Accessorio dotato di batterie 1,2 Ah e supporto.

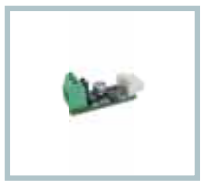

SIS

Scheda elettronica a connessione rapida che consente il movimento sincronizzato di 2 automazioni. (ante contrapposte). È necessaria una scheda per ciascun motore.

DATI TECNICI	BULL1524	BULL1524.S
Alimentazione di rete	85 ÷ 265 Vac (50-60Hz)	85 ÷ 265 Vac (50-60Hz)
Alimentazione motore	24 Vdc	24 Vdc
Corrente massima assorbita	1,7 A	1,7 A
Spinta massima	944 N	944 N
Velocità d'apertura	11,7 m/min	11,7 m/min
Ciclo di lavoro	uso intensivo	uso intensivo
Indice di protezione	IP44	IP44
Finecorsa magnetici	NO	SI
Temperatura di funzionamento	-20°C /+50°C	-20°C /+50°C
Peso max cancello	1500 kg	1500 kg
Pignone per cremagliera	M4 Z18	M4 Z18
Peso	15,9 kg	16 kg
N. pezzi per pallet	20	20

BULL17 OMI

USO INDUSTRIALE

centrale con encoder virtuale e inverter incorporati
riduttore a bagno d'olio
chiave di sblocco personalizzata

fino a 1700 kg

CENTRALI DI COMANDO:

BULL17 OMI ——— CP.BULL OMI 153



230 Vac

- Motoriduttore 230 Vac monofase ad uso intensivo e riduzione in bagno d'olio
- La centrale di comando, posta nella parte superiore del motore e dotata di inverter integrato, consente di calcolare la posizione del motore a partire dalla misurazione dell'intensità di corrente sul motore elettrico (encoder virtuale)
- Lubrificazione a olio che garantisce la massima durata del riduttore. La tipologia di olio utilizzato inoltre è particolarmente efficace e garantisce ottimi rendimenti anche alle basse temperature
- Usura meccanica dei componenti ridotta
- La presenza dell'encoder virtuale consente di gestire in modo ottimale i rallentamenti, tracciarne il tragitto (STC System) e gestire l'erogazione della coppia in relazione alla posizione del cancello garantendo massima sicurezza
- Velocità regolabile da 10 a 24 m/min in funzione del peso del cancello
- Sensore di sicurezza che interrompe l'alimentazione motore durante le operazioni di sblocco
- Ricevente ONE2.WI in dotazione
- Leva di sblocco in metallo



Piastra di fondazione con tirafondi inclusa.
Staffaggio motore ed a pavimento
269 mm x 106 mm n.4 Ø 12 mm.

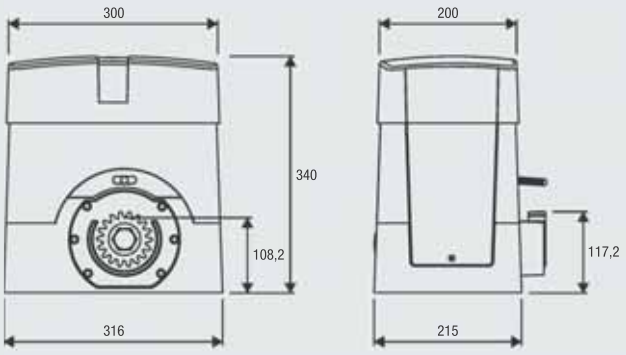

Peso (kg)	**Velocità** (m/min)
1.700	17
1.000	20
500	24

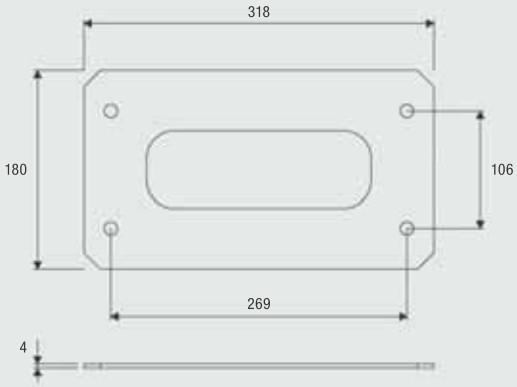

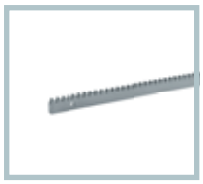

RI.M4F

Cremagliera M4, a saldare o ad avvitare, 30x12x1000 mm asolata e zincata. Fornita di viti passo metrico M6 e distanziali filettati. **Confezione da 4 pz.**



RI.M4Z

Cremagliera M4 a saldare 22x22x2000 mm zincata. **Confezione da 2 pz.**

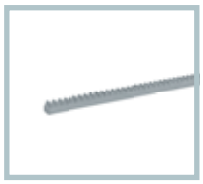

RI.M4ZF

Cremagliera M4 22x22x2010mm zincata e forata per il fissaggio dal lato della dentatura. Fornita di viti M6. **Confezione da 1 pz.**

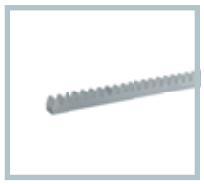

RI.M6Z

Cremagliera M6 a saldare 30x30x2000mm zincata. Necessita di pignone RI.P6.



RI.P6

Pignone zincato modulo M6 Z13. Necessita di cremagliera RI.M6Z.



BULL.PI

Piastra di fondazione rialzata. Altezza 32 mm. Staffaggio a pavimento interasse 280x170 mm, n.4 Ø 11 mm, interasse fissaggio motore 269x106 mm n.4 M10.



SB.BULL20.F

Dispositivo di sblocco antiscasso a filo (L=4,5m), montaggio esterno.



RF.SUN

Dispositivo a batteria ricaricabile tramite pannello fotovoltaico da applicare ad un bordo mobile.



RF

Dispositivo a batteria non ricaricabile da applicare ad un bordo mobile. Durata garantita della batteria 2 anni.

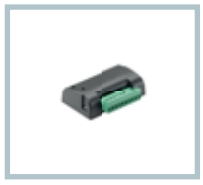

SC.RF

Dispositivo alimentato 12/24 Vdc con funzione di autotest e n.2 uscite per collegamento alle centrali elettroniche di comando.



ID.TA

Tabella segnaletica.



IRI.TX4VA

Trasmettitore 4 canali con codifica Advanced Rolling Code e Rolling Code.



IRI.TX4AK

Trasmettitore 4 canali con codifica Advanced Rolling Code e Codice Fisso.



IRI.LAMP

Lampeggiante bianco full range, 20-255 Vac con antenna integrata.



IRI.KPAD

Tastiera digitale antivandalo a batteria con funzionamento wireless, buzzer di segnalazione e tasti retroilluminati. Triplice codifica: Rolling Code, Codice Programmabile e Advanced Rolling Code. 254 codici memorizzabili.



IRI.CELL

Coppia di cover antivandalo in metallo per fotocellule PUPILLA/ PUPILLA.R composto da guscio frontale e da fondo con vite a scomparsa. Consente di mantenere l'orientabilità a 180° gradi.



PUPILLA

Coppia di fotocellule orientabili a 180°. Possibilità di sincronizzazione fino a 4 coppie, alimentazione 24 Vdc. Facilità di regolazione tramite un LED che segnala l'allineamento ottimale. Dimensioni contenute: 36x110x35 mm



DA.2S

Scheda elettronica che consente il movimento sincronizzato di 2 automazioni (ante contrapposte).

DATI TECNICI	BULL17 OMI*
Alimentazione di rete	230 Vac (50-60Hz)
Alimentazione motore	230 Vac
Corrente massima assorbita	7 A
Spinta massima	1880 N
Velocità d'apertura massima	24 m/min
Ciclo di lavoro	60%**
Indice di protezione	IP44
Finecorsa magnetici	NO
Temperatura di funzionamento	-20°C /+50°C
Lubrificazione	OLIO
Peso max cancello	1700 kg
Pignone per cremagliera	M4 Z18
Peso	21,6 kg
N. pezzi per pallet	20

*** Disponibile versione 115 Vac | ** In condizioni di utilizzo estreme (T ambiente 50°C, velocità 24 m/min, peso del cancello di 500 kg) il ciclo scende a 40%**

230VAC

400VAC

ENCODER

64

BULL20M
BULL20T

USO INDUSTRIALE

BULL20M: centrale con ricevitore ed encoder incorporati
BULL20T: senza centrale
chiave di sblocco personalizzata

fino a 2000 kg

CENTRALI DI COMANDO:

BULL20M	CP.BULL-RI	151
BULL20M.S	CP.BULL-RI	151
BULL20T	THINKY	141
	START	142
BULL20T.S	THINKY	141
	START	142



Motoriduttore elettromeccanico irreversibile disponibile in versione 230 Vac monofase o 400 Vac trifase.
Leva di sblocco in metallo.

230 Vac

- Motoriduttore 230 Vac monofase con centrale incorporata ed encoder
- Il dispositivo encoder garantisce sicurezza antischiacciamento e precisione nelle fasi di movimentazione del cancello
- Centrale dotata di frenatura elettronica
- Disponibile versione dotata di finecorsa magnetici (BULL20M.S)

400 Vac

- Motoriduttore 400 Vac trifase con centrale esterna ed elettrofreno
- Autoventilato per una maggiore intensità d'uso
- Disponibile versione dotata di finecorsa magnetici (BULL20T.S)



Piastra di fondazione con tirafondi inclusa.
Staffaggio motore ed a pavimento
269 mm x 106 mm n.4 Ø 12 mm.

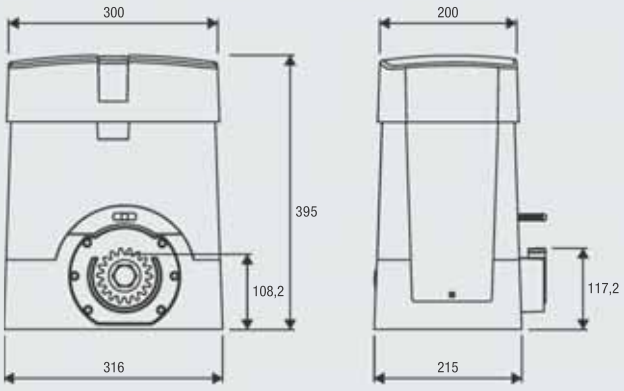

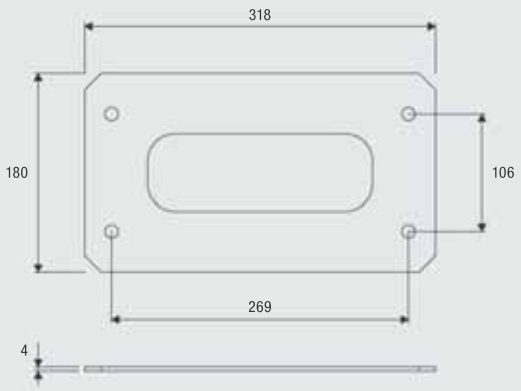

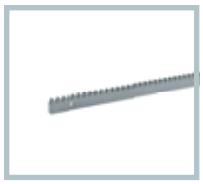

RI.M4F

Cremagliera M4, a saldare o ad avvitare, 30x12x1000 mm asolata e zincata. Fornita di viti passo metrico M6 e distanziali filettati.
Confezione da 4 pz.



RI.M4Z

Cremagliera M4 a saldare 22x22x2000 mm zincata.
Confezione da 2 pz.

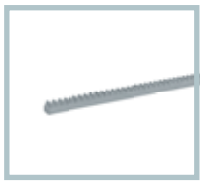

RI.M4ZF

Cremagliera M4 22x22x2010mm zincata e forata per il fissaggio dal lato della dentatura. Fornita di viti M6.
Confezione da 1 pz.

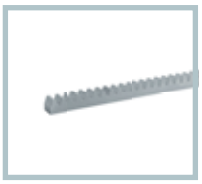

RI.M6Z

Cremagliera M6 a saldare 30x30x2000mm zincata. Necessita di pignone RI.P6.



RI.P6

Pignone zincato modulo M6 Z13. Necessita di cremagliera RI.M6Z.



BULL.PI

Piastra di fondazione rialzata. Altezza 32 mm. Staffaggio a pavimento interasse 280x170 mm, n.4 Ø 11 mm, interasse fissaggio motore 269x106 mm n.4 M10.



SB.BULL20.F

Dispositivo di sblocco antiscasso a filo (L=4,5m), montaggio esterno.



RF.SUN

Dispositivo a batteria ricaricabile tramite pannello fotovoltaico da applicare ad un bordo mobile.



RF

Dispositivo a batteria non ricaricabile da applicare ad un bordo mobile. Durata garantita della batteria 2 anni.



SC.RF

Dispositivo alimentato 12/24 Vdc con funzione di autotest e n.2 uscite per collegamento alle centrali elettroniche di comando.



ID.TA

Tabella segnaletica.



IRI.TX4VA

Trasmettitore 4 canali con codifica Advanced Rolling Code e Rolling Code.



IRI.TX4AK

Trasmettitore 4 canali con codifica Advanced Rolling Code e Codice Fisso.



IRI.LAMP

Lampeggiante bianco full range, 20-255 Vac con antenna integrata.



IRI.KPAD

Tastiera digitale antivandalo a batteria con funzionamento wireless, buzzer di segnalazione e tasti retroilluminati. Triplice codifica: Rolling Code, Codice Programmabile e Advanced Rolling Code. 254 codici memorizzabili.



IRI.CELL

Coppia di cover antivandalo in metallo per fotocellule PUPILLA/ PUPILLA.R composto da guscio frontale e da fondo con vite a scomparsa. Consente di mantenere l'orientabilità a 180° gradi.



PUPILLA

Coppia di fotocellule orientabili a 180°. Possibilità di sincronizzazione fino a 4 coppie, alimentazione 24 Vdc. Facilità di regolazione tramite un LED che segnala l'allineamento ottimale. Dimensioni contenute: 36x110x35 mm



DA.2S

Scheda elettronica che consente il movimento sincronizzato di 2 automazioni (ante contrapposte).

DATI TECNICI	BULL20M*	BULL20M.S*	BULL20T	BULL20T.S
Alimentazione di rete	230 Vac (50-60Hz)	230 Vac (50-60Hz)	≋ 400 Vac (50-60Hz)	≋ 400 Vac (50-60Hz)
Alimentazione motore	230 Vac	230 Vac	≋ 400 Vac	≋ 400 Vac
Corrente massima assorbita	2,9 A	2,9 A	1,7 A	1,7 A
Spinta massima	1667 N	1667 N	2000 N	2000 N
Velocità d'apertura	10,5 m/min	10,5 m/min	10,5 m/min	10,5 m/min
Ciclo di lavoro	40%	40%	uso intensivo	uso intensivo
Indice di protezione	IP44	IP44	IP44	IP44
Centrale incorporata	SI	SI	NO	NO
Finecorsa magnetici	NO	SI	NO	SI
Temperatura di funzionamento	-20°C /+50°C	-20°C /+50°C	-20°C /+50°C	-20°C /+50°C
Peso max cancello	2000 kg	2000 kg	2000 kg	2000 kg
Pignone per cremagliera	M4 Z18	M4 Z18	M4 Z18	M4 Z18
Peso	21,1 kg	21,3 kg	21,3 kg	21,4 kg
N. pezzi per pallet	20	20	20	20

*** Disponibile versione 115 Vac**

BULL20 HE

CENTRALI DI COMANDO:

BULL20 HE ——— CP.BULL20-HE 152

USO CONDOMINIALE | INDUSTRIALE

centrale con ricevitore ed encoder incorporati
riduttore a bagno d'olio
chiave di sblocco personalizzata
auto-ventilato per uso molto intensivo

fino a 2000 kg



230 Vac

- Motoriduttore 230 Vac auto-ventilato con riduzione in bagno d'olio
- Grazie alle caratteristiche del nuovo motore elettrico è particolarmente indicato per utilizzi molto intensivi
- Il dispositivo encoder garantisce massima sicurezza e precisione nelle fasi di movimentazione del cancello
- Leva di sblocco in metallo



Piastra di fondazione con tirafondi inclusa.
Staffaggio motore ed a pavimento
269 mm x 106 mm n.4 Ø 12 mm.

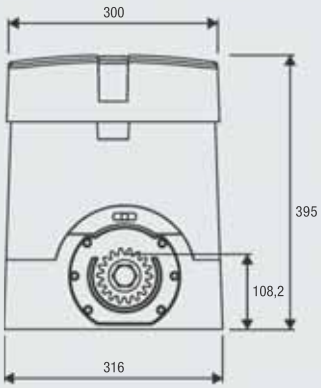

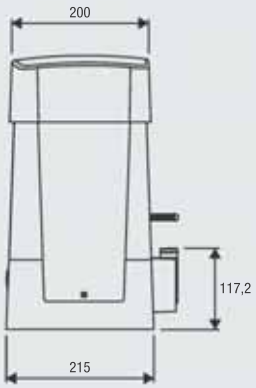

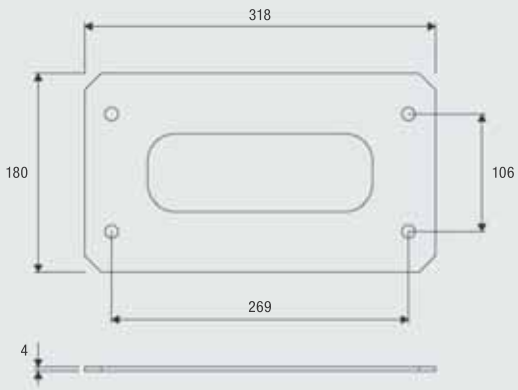

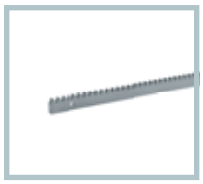

RI.M4F

Cremagliera M4, a saldare o ad avvitare, 30x12x1000 mm asolata e zincata. Fornita di viti passo metrico M6 e distanziali filettati. **Confezione da 4 pz.**



RI.M4Z

Cremagliera M4 a saldare 22x22x2000 mm zincata. **Confezione da 2 pz.**

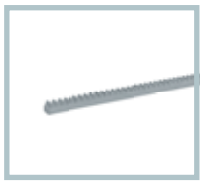

RI.M4ZF

Cremagliera M4 22x22x2010mm zincata e forata per il fissaggio dal lato della dentatura. Fornita di viti M6. **Confezione da 1 pz.**

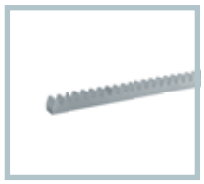

RI.M6Z

Cremagliera M6 a saldare 30x30x2000mm zincata. Necessita di pignone RI.P6.



RI.P6

Pignone zincato modulo M6 Z13. Necessita di cremagliera RI.M6Z.



BULL.PI

Piastra di fondazione rialzata. Altezza 32 mm. Staffaggio a pavimento interasse 280x170 mm, n.4 Ø 11 mm, interasse fissaggio motore 269x106 mm n.4 M10.



SB.BULL20.F

Dispositivo di sblocco antiscasso a filo (L=4,5m), montaggio esterno.



RF.SUN

Dispositivo a batteria ricaricabile tramite pannello fotovoltaico da applicare ad un bordo mobile.



RF

Dispositivo a batteria non ricaricabile da applicare ad un bordo mobile. Durata garantita della batteria 2 anni.

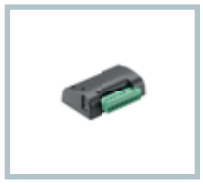

SC.RF

Dispositivo alimentato 12/24 Vdc con funzione di autotest e n.2 uscite per collegamento alle centrali elettroniche di comando.



ID.TA

Tabella segnaletica.



IRI.TX4VA

Trasmettitore 4 canali con codifica Advanced Rolling Code e Rolling Code.



IRI.TX4AK

Trasmettitore 4 canali con codifica Advanced Rolling Code e Codice Fisso.



IRI.LAMP

Lampeggiante bianco full range, 20-255 Vac con antenna integrata.



IRI.KPAD

Tastiera digitale antivandalo a batteria con funzionamento wireless, buzzer di segnalazione e tasti retroilluminati. Triplice codifica: Rolling Code, Codice Programmabile e Advanced Rolling Code. 254 codici memorizzabili.



IRI.CELL

Coppia di cover antivandalo in metallo per fotocellule PUPILLA/ PUPILLA.R composto da guscio frontale e da fondo con vite a scomparsa. Consente di mantenere l'orientabilità a 180° gradi.



PUPILLA

Coppia di fotocellule orientabili a 180°. Possibilità di sincronizzazione fino a 4 coppie, alimentazione 24 Vdc. Facilità di regolazione tramite un LED che segnala l'allineamento ottimale. Dimensioni contenute: 36x110x35 mm



DA.2S

Scheda elettronica che consente il movimento sincronizzato di 2 automazioni (ante contrapposte).

DATI TECNICI	BULL20 HE*
Alimentazione di rete	230 Vac (50Hz)
Alimentazione motore	230 Vac
Corrente massima assorbita	3 A
Spinta massima	1100 N
Velocità d'apertura massima	10,5 m/min
Ciclo di lavoro	80%**
Indice di protezione	IP44
Finecorsa magnetici	SI
Temperatura di funzionamento	-20°C /+50°C
Lubrificazione	OLIO
Peso max cancello	2000 kg
Pignone per cremagliera	M4 Z18
Peso	21,4 kg
N. pezzi per pallet	20

*** Disponibile versione 115 Vac | ** In condizioni di utilizzo estreme (T ambiente 50° C, peso del cancello di 2000 kg) il ciclo scende al 60%**

YAK25 OTI

CENTRALI DI COMANDO:

YAK25 OTI ——— CP.YAK OTI 156

USO INDUSTRIALE

centrale con encoder virtuale e inverter incorporati
riduttore a bagno d'olio
chiave di sblocco personalizzata

fino a 2500 kg



230 Vac

- Motoriduttore 230 Vac trifase per uso intensivo dotato centrale incorporata, sistema di auto ventilazione e riduzione metallica in bagno d'olio per garantire massime prestazioni anche alle basse temperature
- La centrale di comando, posta nella parte superiore del motore e dotata di inverter integrato, consente di calcolare la posizione del motore a partire dalla misurazione dell'intensità di corrente sul motore elettrico (encoder virtuale)
- La presenza dell'encoder virtuale consente di gestire in modo ottimale i rallentamenti, tracciarne il tragitto (STC System) e gestire l'erogazione della coppia in relazione alla posizione del cancello garantendo massima sicurezza
- Velocità regolabile da 10 a 24 m/min in funzione del peso del cancello
- Sensore di sicurezza che interrompe l'alimentazione motore durante le operazioni di sblocco
- Carter esterno metallico con possibilità di installare fotocellule serie PUPILLA/PUPILLA.R (come accessorio)
- Ricevente ONE2.WB in dotazione
- Leva di sblocco in metallo



Piastra di fondazione rialzata inclusa. Altezza 32 mm.
Staffaggio a pavimento interasse 280x170 mm, n.4 Ø 11 mm,
interasse fissaggio motore 269x106 mm n.4 M10.

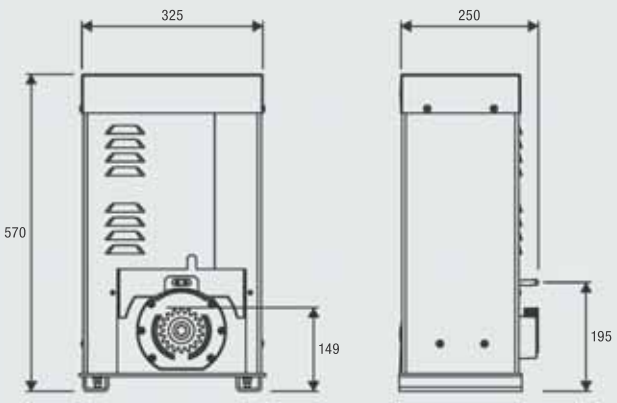

Peso (kg)	**Velocità** (m/min)
2.500	10
2.000	11
1.500	14
1.000	16
500	24

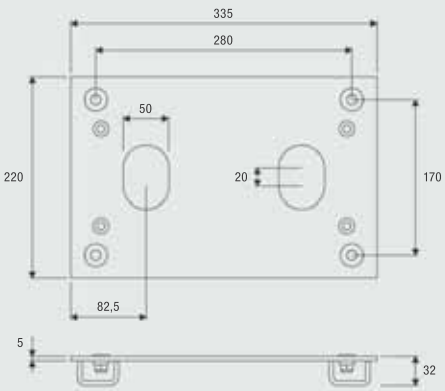



RI.M4Z

Cremagliera M4 a saldare 22x22x2000 mm zincata.
Confezione da 2 pz.

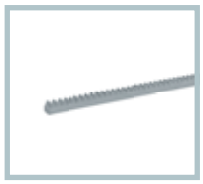

RI.M4ZF

Cremagliera M4 22x22x2010mm zincata e forata per il fissaggio dal lato della dentatura. Fornita di viti M6.
Confezione da 1 pz.

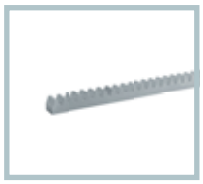

RI.M6Z

Cremagliera M6 a saldare 30x30x2000mm zincata. Necessita di pignone RI.P6.



RI.P6

Pignone zincato modulo M6 Z13. Necessita di cremagliera RI.M6Z.



RF.SUN

Dispositivo a batteria ricaricabile tramite pannello fotovoltaico da applicare ad un bordo mobile.



RF

Dispositivo a batteria non ricaricabile da applicare ad un bordo mobile. Durata garantita della batteria 2 anni.



SC.RF

Dispositivo alimentato 12/24 Vdc con funzione di autotest e n.2 uscite per collegamento alle centrali elettroniche di comando.



ID.TA

Tabella segnaletica.



IRI.TX4VA

Trasmettitore 4 canali con codifica Advanced Rolling Code e Rolling Code.



IRI.TX4AK

Trasmettitore 4 canali con codifica Advanced Rolling Code e Codice Fisso.



IRI.LAMP

Lampeggiante bianco full range, 20-255 Vac con antenna integrata.



IRI.KPAD

Tastiera digitale antivandalo a batteria con funzionamento wireless, buzzer di segnalazione e tasti retroilluminati. Triplice codifica: Rolling Code, Codice Programmabile e Advanced Rolling Code. 254 codici memorizzabili.



IRI.CELL

Coppia di cover antivandalo in metallo per fotocellule PUPILLA/ PUPILLA.R composto da guscio frontale e da fondo con vite a scomparsa. Consente di mantenere l'orientabilità a 180° gradi.



PUPILLA

Coppia di fotocellule orientabili a 180°. Possibilità di sincronizzazione fino a 4 coppie, alimentazione 24 Vdc. Facilità di regolazione tramite un LED che segnala l'allineamento ottimale. Dimensioni contenute: 36x110x35 mm



PUPILLA.R

Coppia di fotocellue fisse caratterizzate dalla presenza di un relè (contatto libero da tensione) con tipologia di funzionamento N.C. Possibilità di montaggio ravvicinato di 2 coppie senza sincronizzazione. Dimensioni contenute: 36x110x35 mm



DA.2S

Scheda elettronica che consente il movimento sincronizzato di 2 automazioni (ante contrapposte).

DATI TECNICI	YAK25 OTI
Alimentazione di rete	230 Vac (50-60Hz)
Alimentazione motore	≋ 230 Vac
Corrente massima assorbita	4,0 A
Spinta massima	2500 N
Velocità d'apertura massima	24 m/min
Ciclo di lavoro	uso intensivo
Indice di protezione	IP44
Temperatura di funzionamento	-20°C /+50°C
Lubrificazione	OLIO
Peso max cancello	2500 kg
Pignone per cremagliera	M4 Z18
Peso	36,3 kg
N. pezzi per pallet	8

BISON25 OTI

CENTRALI DI COMANDO:

BISON25 OTI —— CP.BISON OTI 154

230VAC

ENCODER

64

USO INDUSTRIALE

centrale con ricevitore, encoder magnetico ed inverter incorporati
riduttore a bagno d'olio
finecorsa IP68
chiave di sblocco personalizzata

fino a 2500 kg



230 Vac

- Motoriduttore 230 Vac trifase ventilato per uso intensivo
- Meccanica totalmente in metallo e lubrificazione a olio. La tipologia di olio utilizzato garantisce ottimi rendimenti anche alle basse temperature
- Il dispositivo encoder garantisce precisione nelle fasi di movimentazione del cancello
- Trattamento protettivo e verniciatura del carter metallico
- La tecnologia inverter consente una regolazione più precisa delle fasi di movimentazione del cancello e una maggiore sicurezza antischiacciamento
- Possibilità di fotocellule integrate FTC.S, disponibili come accessorio



Piastra di fondazione con tirafondi inclusa.
Staffaggio motore ed a pavimento
269 mm x 114 mm n.4 Ø 12 mm.

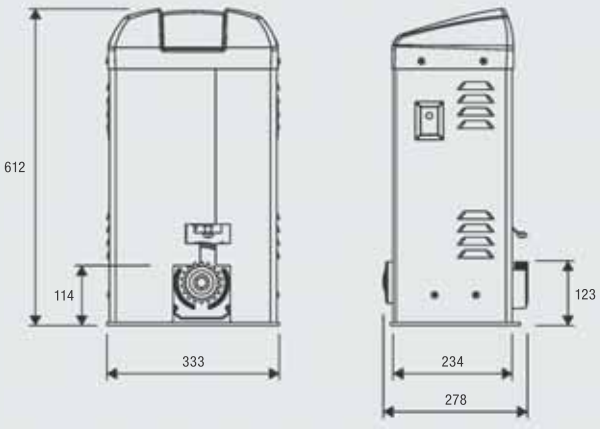

Peso (kg)	**Velocità** (m/min)
2.500	10
2.000	11
1.450	13
1.100	15
650	19

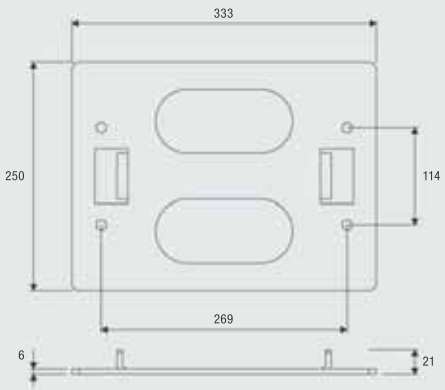



RI.M4Z

Cremagliera M4 a saldare 22x22x2000 mm zincata.
Confezione da 2 pz.

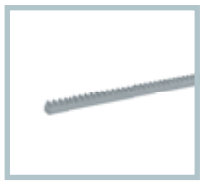

RI.M4ZF

Cremagliera M4 22x22x2010mm zincata e forata per il fissaggio dal lato della dentatura. Fornita di viti M6.
Confezione da 1 pz.

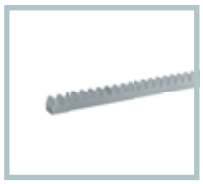

RI.M6Z

Cremagliera M6 a saldare 30x30x2000mm zincata. Necessita di pignone RI.P6.



RI.P6

Pignone zincato modulo M6 Z13. Necessita di cremagliera RI.M6Z.



RF.SUN

Dispositivo a batteria ricaricabile tramite pannello fotovoltaico da applicare ad un bordo mobile.



RF

Dispositivo a batteria non ricaricabile da applicare ad un bordo mobile. Durata garantita della batteria 2 anni.



SC.RF

Dispositivo alimentato 12/24 Vdc con funzione di autotest e n.2 uscite per collegamento alle centrali elettroniche di comando.



ID.TA

Tabella segnaletica.



IRI.TX4VA

Trasmettitore 4 canali con codifica Advanced Rolling Code e Rolling Code.



IRI.TX4AK

Trasmettitore 4 canali con codifica Advanced Rolling Code e Codice Fisso.



IRI.LAMP

Lampeggiante bianco full range, 20-255 Vac con antenna integrata.



IRI.KPAD

Tastiera digitale antivandalo a batteria con funzionamento wireless, buzzer di segnalazione e tasti retroilluminati. Triplice codifica: Rolling Code, Codice Programmabile e Advanced Rolling Code. 254 codici memorizzabili.



FTC.S

Fotocellule per montaggio esterno su colonnina con possibilità di sincronizzazione fino a 4 coppie. Alimentazione 24 Vac/dc.



DA.2S

Scheda elettronica che consente il movimento sincronizzato di 2 automazioni (ante contrapposte).

DATI TECNICI	BISON25 OTI
Alimentazione di rete	230 Vac (50-60Hz)
Alimentazione motore	≋ 230 Vac
Corrente massima assorbita	8 A
Spinta massima	2500 N
Velocità d'apertura massima	19 m/min
Ciclo di lavoro	uso intensivo
Indice di protezione	IP44
Temperatura di funzionamento	-20°C /+50°C
Lubrificazione	OLIO
Peso max cancello	2500 kg
Pignone per cremagliera	M4 Z18
Peso	41,2 kg
N. pezzi per pallet	8

400VAC

230VAC

ENCODER

64

BISON35 OTI
BISON35 OTIL

USO INDUSTRIALE

centrale con ricevitore, encoder magnetico ed inverter incorporati
riduttore a bagno d'olio
finecorsa IP68
chiave di sblocco personalizzata

fino a 3500 kg

CENTRALI DI COMANDO:

BISON35 OTI —— CP.BISON OTI 154
BISON35 OTIL —— CP.BISON OTI L 155



230 Vac | 400 Vac

- Motoriduttore trifase elettromeccanico, disponibile a 230 Vac (collegabile alla rete 230 Vac monofase) o 400 Vac (collegabile alla rete 400 Vac trifase)
- Ventilato per uso intensivo
- Il dispositivo encoder garantisce precisione nelle fasi di movimentazione del cancello
- Meccanica totalmente in metallo e lubrificazione a olio con ottimi rendimenti anche alle basse temperature
- Trattamento protettivo e verniciatura del carter metallico
- La tecnologia inverter consente una regolazione più precisa delle fasi di movimentazione del cancello e una maggiore sicurezza antischiacciamento
- Possibilità di fotocellule integrate FTC.S, disponibili come accessorio

Piastra di fondazione non inclusa

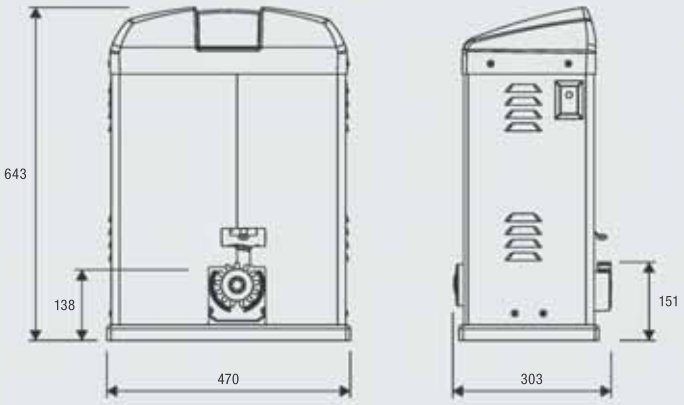

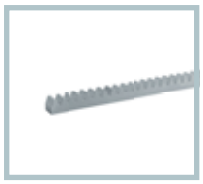

RI.M6Z

Cremagliera M6 a saldare 30x30x2000mm zincata.



BISON.P35

Base di fondazione con tirafondi e base di appoggio per la regolazione in altezza. Staffaggio motore interasse 410x210 mm n.4 Ø 13 mm.



RF.SUN

Dispositivo a batteria ricaricabile tramite pannello fotovoltaico da applicare ad un bordo mobile.



RF

Dispositivo a batteria non ricaricabile da applicare ad un bordo mobile. Durata garantita della batteria 2 anni.



SC.RF

Dispositivo alimentato 12/24 Vdc con funzione di autotest e n.2 uscite per collegamento alle centrali elettroniche di comando.



ID.TA

Tabella segnaletica.



IRI.TX4VA

Trasmettitore 4 canali con codifica Advanced Rolling Code e Rolling Code.



IRI.TX4AK

Trasmettitore 4 canali con codifica Advanced Rolling Code e Codice Fisso.



IRI.LAMP

Lampeggiante bianco full range, 20-255 Vac con antenna integrata.



IRI.KPAD

Tastiera digitale antivandalo a batteria con funzionamento wireless, buzzer di segnalazione e tasti retroilluminati. Triplice codifica: Rolling Code, Codice Programmabile e Advanced Rolling Code. 254 codici memorizzabili.



FTC.S

Fotocellule per montaggio esterno su colonnina con possibilità di sincronizzazione fino a 4 coppie. Alimentazione 24 Vac/dc.



DA.2S

Scheda elettronica che consente il movimento sincronizzato di 2 automazioni (ante contrapposte).

DATI TECNICI	BISON35 OTI	BISON35 OTI L
Alimentazione di rete	≋ 400 Vac (50-60Hz)	230 Vac (50-60Hz)
Alimentazione motore	≋ 400 Vac	≋ 230 Vac
Corrente massima assorbita	3 A	8 A
Spinta massima	3000 N	2500 N
Velocità d'apertura massima	19 m/min	10,5 m/min
Ciclo di lavoro	uso intensivo	uso intensivo
Indice di protezione	IP44	IP44
Temperatura di funzionamento	-20°C /+50°C	-20°C /+50°C
Lubrificazione	OLIO	OLIO
Peso max cancello	3500 kg	3500 kg
Pignone per cremagliera	M6 Z13	M6 Z13
Peso	50,8 kg	51 kg
N. pezzi per pallet	4	4

BISON45 OTI

CENTRALI DI COMANDO:

BISON45 OTI —— CP.BISON OTI 154

USO INDUSTRIALE

centrale con ricevitore, encoder magnetico ed inverter incorporati
riduttore a bagno d'olio
finecorsa IP68
chiave di sblocco personalizzata

fino a 4500 kg



400 Vac

- Motoriduttore 400 Vac trifase ventilato per uso intensivo
- Sensore di sicurezza che interrompe l'alimentazione motore durante le operazioni di sblocco
- Il dispositivo encoder garantisce precisione nelle fasi di movimentazione del cancello
- Meccanica totalmente in metallo e lubrificazione a olio con ottimi rendimenti anche alle basse temperature
- Trattamento protettivo e verniciatura del carter metallico
- La tecnologia inverter consente una regolazione più precisa delle fasi di movimentazione del cancello e una maggiore sicurezza antischiacciamento
- Possibilità di fotocellule integrate FTC.S, disponibili come accessorio

Piastra di fondazione non inclusa

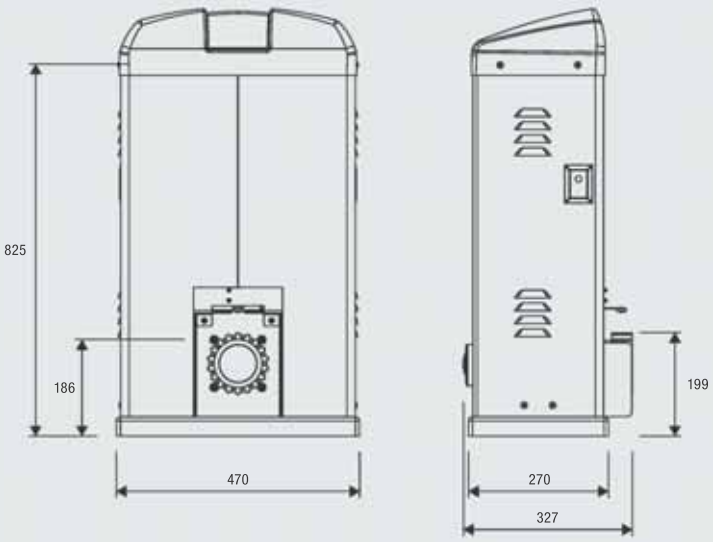

Peso (kg)	**Velocità** (m/min)
4.500	10
3.500	11
2.600	13
2.000	15
1.150	19

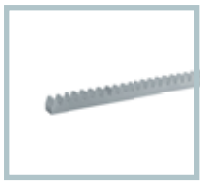

RI.M6Z

Cremagliera M6 a saldare 30x30x2000mm zincata.



BISON.P45

Base di fondazione con tirafondi e base di appoggio per la regolazione in altezza. Staffaggio motore interasse 400x210 mm n.4 Ø 14,5 mm.



RF.SUN

Dispositivo a batteria ricaricabile tramite pannello fotovoltaico da applicare ad un bordo mobile.



RF

Dispositivo a batteria non ricaricabile da applicare ad un bordo mobile. Durata garantita della batteria 2 anni.



SC.RF

Dispositivo alimentato 12/24 Vdc con funzione di autotest e n.2 uscite per collegamento alle centrali elettroniche di comando.



ID.TA

Tabella segnaletica.



IRI.TX4VA

Trasmettitore 4 canali con codifica Advanced Rolling Code e Rolling Code.



IRI.TX4AK

Trasmettitore 4 canali con codifica Advanced Rolling Code e Codice Fisso.



IRI.LAMP

Lampeggiante bianco full range, 20-255 Vac con antenna integrata.



IRI.KPAD

Tastiera digitale antivandalo a batteria con funzionamento wireless, buzzer di segnalazione e tasti retroilluminati. Triplice codifica: Rolling Code, Codice Programmabile e Advanced Rolling Code. 254 codici memorizzabili.



FTC.S

Fotocellule per montaggio esterno su colonnina con possibilità di sincronizzazione fino a 4 coppie. Alimentazione 24 Vac/dc.



DA.2S

Scheda elettronica che consente il movimento sincronizzato di 2 automazioni (ante contrapposte).

DATI TECNICI	BISON45 OTI
Alimentazione di rete	≋ 400 Vac (50-60Hz)
Alimentazione motore	≋ 400 Vac
Corrente massima assorbita	2,85 A
Spinta massima	5000 N
Velocità d'apertura massima	19 m/min
Ciclo di lavoro	uso intensivo
Indice di protezione	IP44
Temperatura di funzionamento	-20°C /+50°C
Lubrificazione	OLIO
Peso max cancello	4500 kg
Pignone per cremagliera	M6 Z18
Peso	66 kg
N. pezzi per pallet	4

APERTURE GARAGE & INDUSTRIALI

				CENTRALI DI COMANDO
USO RESIDENZIALE/ CONDOMINIALE	**ZED** porte basculanti a contrappesi	**230 Vac**	**ZED.RIE**	CP.ZED-AUTR*
			ZED.SC	LOGICA
			ZEDL.RIE	CP.ZED-AUTR*
			ZEDL.SC	LOGICA
		24 Vdc uso intensivo	**ZED24**	CP.ZED24*
			ZED24.SC	LOGICA24
	JIM porte sezionali	**24 Vdc** uso intensivo	**JM.3**	CP.J3M*
			JM.3ESA	CP.J4ESA*
			JM.3ESA TURBO	CP.JT*
			JM.4ESA	CP.J4ESA*

				CENTRALI DI COMANDO
USO INDUSTRIALE	**VN.S** porte sezionali porte avvolgibili	**230 Vac**	**VN.S20**	THINKY | START CELL.P | WAVE 230
			VN.S20UP	UP.VN*
			VN.S20ESW	THINKY | WAVE 230
			VN.S40	THINKY | START CELL.P | WAVE 230
			VN.S40UP	UP.VN*
		400 Vac	**VN.ST20**	THINKY | START
			VN.ST20ESW	THINKY
	VN.S porte scorrevoli industriali e porte a libro con più di 2 ante	**230 Vac**	**VN.S40V**	THINKY | START CELL.P | WAVE 230
	VN.M porte sezionali porte avvolgibili	**230 Vac**	**VN.M20**	THINKY | START CELL.P | WAVE 230
			VN.M20UP	UP.VN*
			VN.M20ESW	THINKY | WAVE 230
			VN.M40	THINKY | START CELL.P | WAVE 230
			VN.M40UP	UP.VN*
			KVN.M20ESW	THINKY
		400 Vac	**VN.MT20**	THINKY | START
			VN.MT20ESW	THINKY
			VN.MT40	THINKY | START
	VN.M porte sezionali di grandi dimensioni, porte avvolgibili e serrande non bilanciate	**400 Vac** uso intensivo	**VN.MT40V**	THINKY | START
	ADAM porte a libro a 2 ante	**230 Vac**	**ADAM**	BRAINY
		24 Vdc uso intensivo	**ADAM24**	BRAINY24 | BRAINY24+

*** Centrale incorporata nel motore**

230VAC

24VDC

ENCODER

arc only

64

ZED
ZED24

PER PORTE BASCULANTI A CONTRAPPESI USO RESIDENZIALE/CONDOMINIALE

nuova centrale elettronica con ricevitore ed encoder incorporati

fino a 12,5 m²

PROGETTATO PER RISPONDERE AGLI STANDARD EUROPEI IN MATERIA DI SICUREZZA

CENTRALI DI COMANDO:

ZED.RIE	CP.ZED-AUTR	157
ZED.SC	LOGICA	138
ZED.LRIE	CP.ZED-AUTR	157
ZED.LSC	LOGICA	138
ZED24.RI	CP.ZED24	165
ZED24.SC	LOGICA24	146



Motoriduttore elettromeccanico ed irreversibile
per porte basculanti a contrappesi ad uso residenziale.
Disponibile nella versione 230 Vac e 24 Vdc con o senza centrale.
Luce di cortesia, finecorsa e pulsanti di controllo integrati.

230 Vac

- Motoriduttore elettromeccanico irreversibile 230 Vac disponibile anche nella versione ZED.LRIE per porte di grandi dimensioni
- Il dispositivo encoder garantisce sicurezza antischiacciamento e precisione nelle fasi di movimentazione della porta
- Maggiore silenziosità grazie alla nuova centrale con autotrasformatore pensata per ridurre al minimo le vibrazioni della porta

24 Vdc | uso intensivo

- Motoriduttore elettromeccanico irreversibile 24 Vdc per utilizzi intensivi
- Possibilità di funzionamento a batteria
- Sistema antischiacciamento con rilevazione amperometrica

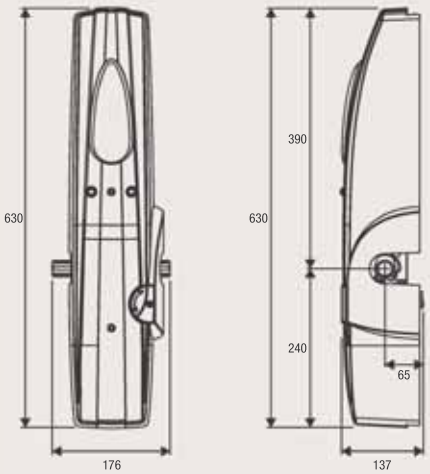

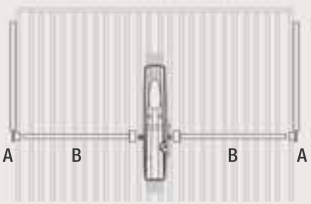

Montaggio Centrale	A	B
Senza saldature	AU2.DNS	AU.45Z / AU.45ZL
Con saldature	AU2.D / AU2.C	AU.45Z / AU.45ZL

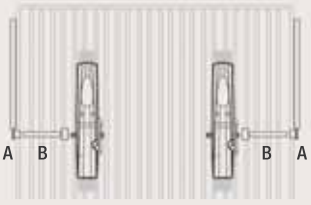

Montaggio Laterale	A	B
Senza saldature	AU2.D45 /AU2D.45 L	---
	AU2.DNS	AU2.45T
Con saldature	AU2.D / AU2.C	AU2.45T / AU.45B



AU.125
Piastra L. 1.250 mm.



AU.20
Piastra L. 1.950 mm.



AU.65
Piastra L= 650 mm.



AU2.DNS
Coppia di bracci dritti con bussola cilindrica Ø 30,5 mm per montaggio centrale senza saldature (L=600mm).



AU2.D
Coppia di bracci dritti zincati completi di accessori per il fissaggio, senza bussola (L=600 mm).

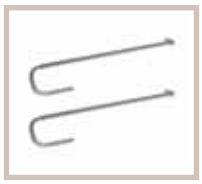

AU2.C
Coppia di bracci curvi zincati completi di accessori per il fissaggio, senza bussola.



AU2.D45
Coppia di bracci dritti zincati con bussola scanalata Ø$_i$ 21,2 mm saldata completi di accessori per il fissaggio (L=600 mm).



AU2.D45L
Coppia di bracci dritti zincati con bussola scanalata Ø$_i$ 21,2 mm saldata completi di accessori per il fissaggio (L=2000 mm).



AU.45Z
AU.45ZL
Coppia tubi zincati con bussola bussola scanalata Ø$_i$ 21,2 mm L. 1.500 mm (AU.45Z) e L. 2.000 mm (AU.45ZL) completi di accessori (montaggio centrale).



AU2.45T
Coppia di tubi L. 150 mm con bussola scanalata Ø$_i$ 21,2 mm saldata e zincata completi di accessori (montaggio laterale).



AU.45B
Bussola scanalata Ø$_i$ 21,2 mm con foro di fissaggio M6.



ZED.20Q
Bussola scanalata Ø$_i$ 21,2 mm a profilo quadro 20x20 mm. Dotata di fori di fissaggio M6. L = 62 mm



ZED.MS
Sblocco a filo.



ZED.E
Sblocco esterno.



ZED.SE
Sblocco esterno da collegare alla maniglia della porta basculante.



MAG.E
Dispositivo magnetico per rilevazione ostacoli e gestione rallentamenti.



CABLE.24E
Matassa cavo a 5 conduttori (2 per motore, 3 per encoder) per il collegamento del dispositivo encoder nelle versioni 24 Vdc. L= 100 m.



ID.TA
Tabella segnaletica.

DATI TECNICI	ZED.RIE	ZED.SC	ZED.LRIE	ZED.LSC	ZED24.RI	ZED24.SC
Alimentazione di rete	230 Vac (50-60Hz)	230 Vac (50-60Hz)	230 Vac (50-60Hz)	230 Vac (50-60Hz)	230 Vac (50-60Hz)	230 Vac (50-60Hz)
Alimentazione motore	230 Vac	230 Vac	230 Vac	230 Vac	24 Vdc	24 Vdc
Corrente massima assorbita	1,5 A	1,5 A	1,4 A	1,4 A	1 A	8 A
Coppia	350 Nm	350 Nm	330 Nm	330 Nm	260 Nm	260 Nm
Tempo d'apertura	14"	14"	22"	22"	10"/15"	10"/15"
Ciclo di lavoro	30%	30%	30%	30%	uso intensivo	uso intensivo
Indice di protezione	IP40	IP40	IP40	IP40	IP40	IP40
Centrale incorporata	SI	NO	SI	NO	SI	NO
Ricevitore integrato	SI	NO	SI	NO	SI	NO
Encoder	SI	NO	SI	NO	NO	NO
Temperatura di funzionamento	-20°C /+50°C	-20°C /+50°C	-20°C /+50°C	-20°C /+50°C	-20°C /+50°C	-20°C /+50°C
Superfice porta	11 m^2/max	11 m^2/max	12,5 m^2/max	12,5 m^2/max	10 m^2/max	10 m^2/max
Peso	10 kg	9,3 kg	9,9 kg	9,2 kg	10,2 kg	7,9 kg
N. pezzi per pallet	50	50	50	50	50	50

JIM

PER PORTE SEZIONALI USO RESIDENZIALE/CONDOMINIALE

centrale con ricevitore ed encoder incorporati
trazione a cinghia o a catena
1 trasmettitore TO.GO2VA incluso

fino a 22 m²

CENTRALI DI COMANDO:

JM.3	CP.J3M	166
JM.3ESA	CP.J4ESA	167
JM.4ESA	CP.J4ESA	167





24 Vdc | uso intensivo

- Motoriduttore irreversibile 24 Vdc per uso intensivo
- Corsa regolabile con un fermo meccanico incluso nei binari a cinghia e due nei binari a catena
- Sistema antischiacciamento con rilevazione amperometrica
- Funzionamento garantito anche in mancanza di energia elettrica tramite batterie perfettamente integrabili nel motore
- Elettronica evoluta con display e luce di cortesia a basso consumo nelle versioni JM.3/4ESA
- Il dispositivo encoder garantisce la massima sicurezza e precisione nelle fasi di movimentazione della porta
- Sistema di aggancio rapido del braccio di collegamento del pattino alla porta

Rotaia non inclusa

□ CON ROTAIA A CINGHIA

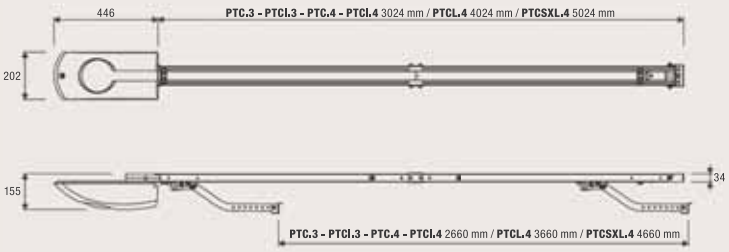

□ CON ROTAIA A CATENA

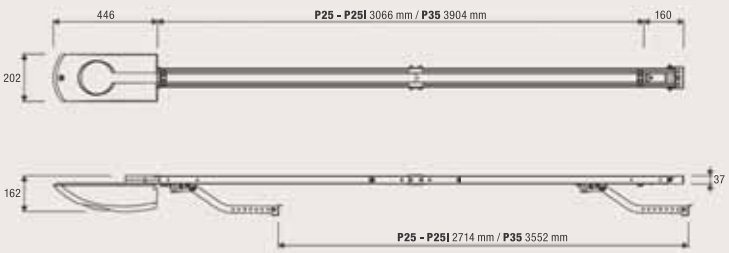

	ROTAIA	JM.3	JM.3ESA	JM.4ESA
CINGHIA	PTC.3	✓	✓	×
	PTC.4	✓	✓	✓
	PTCI.3	✓	✓	×
	PTCL.4	✓	✓	✓
	PTCI.4	✓	✓	✓
	PTCSXL.4	✓	✓	✓

	ROTAIA	JM.3	JM.3ESA	JM.4ESA
CATENA	P25	✓	✓	✓
	P25I	✓	✓	✓
	P35	✓	✓	✓

✓ Compatibile × Non Compatibile



PTC.3
Rotaia pre-assemblata e pre-tensionata con cinghia per porte H max. 2,5 m.
[2 pezzi da 1,5 m]



PTCI.3
Rotaia pre-assemblata e pre-tensionata con cinghia per porte H max. 2,5 m, intera.
[1 pezzo da 3 m]



PTC.4
Rotaia pre-assemblata e pre-tensionata con cinghia per porte H max. 2,5 m.
[2 pezzi da 1,5 m]



PTCL.4
Rotaia pre-assemblata e pre-tensionata con cinghia per porte H max. 3,5 m.
[2 pezzi da 2 m]



PTCI.4
Rotaia pre-assemblata e pre-tensionata con cinghia per porte H max. 2,5 m, intera.
[1 pezzo da 3 m]



PTCSXL.4
Rotaia non assemblata con cinghia per porte H max 4,5 m.
[5 pezzi da 1 m]

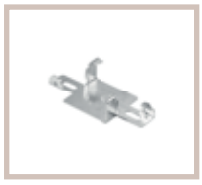

PTC.AR
Staffa per attacco rapido a soffitto dei modelli JIM a cinghia (PTC).
Confezione da 5 pezzi.



PTC.STOP
Fermo meccanico per binari a cinghia (PTC.3/ PTCI.3/PTC.4/PTCL.4/ PTCI.4/PTCSXL.4).
Confezione da 5 pezzi.



P25
Rotaia pre-assemblata con catena per porte H max 2,5 m.
[2 pezzi da 1,4 m]



P25I
Rotaia pre-assemblata e pre-tensionata con catena per porte H max 2,5 m, intera.
[1 pezzo da 2,8 m]



P35
Rotaia pre-assemblata con catena per porte H max 3,5 m.
[2 pezzi da 1,8 m]



AU.C25
Braccio oscillante per porte basculanti. Un fermo meccanico per binario a cinghia incluso.



JK.UL
Sblocco a chiave per porte sezionali e basculanti.



SB.PULS
Sblocco a chiave con maniglia per porte sezionali e basculanti.



ZED.MS
Sblocco a filo per porte basculanti.



ID.TA
Tabella segnaletica.



JM.CBY
Accessorio dotato di carica batterie CBY.24V, batterie 1,2 Ah e supporto.

DATI TECNICI	JM.3*	JM.3ESA	JM.4ESA*
Alimentazione di rete	230 Vac (50-60Hz)	230 Vac (50-60Hz)	230 Vac (50-60Hz)
Alimentazione motore	24 Vdc	24 Vdc	24 Vdc
Corrente massima assorbita	0,7 A	0,7 A	1,5 A
Assorbimento in stand-by	60 mA	8 mA	8 mA
Forza trazione/spinta	600 N	600 N	1200 N
Velocità d'apertura	8,9 m/min	8,9 m/min	8,9 m/min
Ciclo di lavoro	uso intensivo	uso intensivo	uso intensivo
Indice di protezione	IP40	IP40	IP40
Temperatura di funzionamento	-20°C /+50°C	-20°C /+50°C	-20°C /+50°C
Superfice porta	11 m^2/max	11 m^2/max	22 m^2/max
Finecorsa	elettronico ad encoder	elettronico ad encoder	elettronico ad encoder
Peso	4,6 kg	4,8 kg	6,6 kg
N. pezzi per pallet	50	50	50

*** Disponibile versione 115 Vac**

JIM *TURBO*

CENTRALI DI COMANDO:

JM.3ESA TURBO — CP.JT 168

PER PORTE SEZIONALI USO RESIDENZIALE/CONDOMINIALE

centrale con ricevitore incorporato ed encoder
trazione a cinghia
1 trasmettitore TO.GO2VA incluso

fino a 11 m²





24 Vdc | uso intensivo

- Motoriduttore veloce 24 Vdc per uso intensivo con centrale e ricevitore incorporato
- Il dispositivo encoder garantisce la massima sicurezza e precisione nelle fasi di movimentazione della porta
- Dispositivo STC System che consente di gestire l'erogazione della coppia in relazione alla posizione del cancello garantendo massima sicurezza
- **Massime prestazioni e velocità (15,5 m/min)**
- Possibilità di impostare la velocità di apertura indipendentemente dalla velocità di chiusura
- Luce di cortesia integrata a LED a basso consumo
- Funzionamento garantito anche in mancanza di energia elettrica tramite batterie perfettamente integrabili nel motore
- Sistema antischiacciamento con rilevazione amperometrica
- Corsa regolabile con 2 fermi meccanici in dotazione
- Sistema di aggancio rapido del braccio di collegamento del pattino alla porta

Rotaia non inclusa

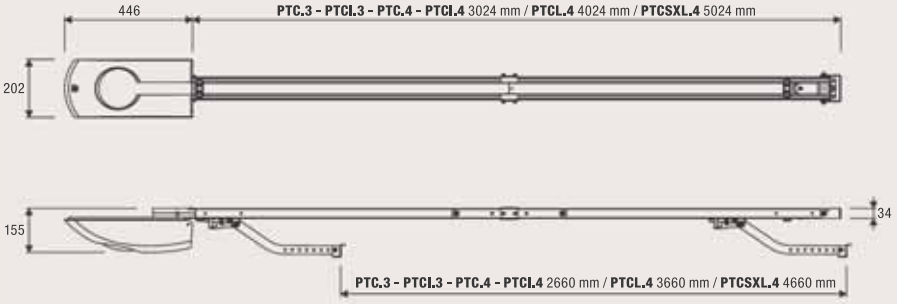



PTC.3
Rotaia pre-assemblata e pre-tensionata con cinghia per porte H max. 2,5 m.
[2 pezzi da 1,5 m]



PTCI.3
Rotaia pre-assemblata e pre-tensionata con cinghia per porte H max. 2,5 m, intera.
[1 pezzo da 3 m]



PTC.4
Rotaia pre-assemblata e pre-tensionata con cinghia per porte H max. 2,5 m.
[2 pezzi da 1,5 m]



PTCL.4
Rotaia pre-assemblata e pre-tensionata con cinghia per porte H max. 3,5 m.
[2 pezzi da 2 m]



PTCI.4
Rotaia pre-assemblata e pre-tensionata con cinghia per porte H max. 2,5 m, intera.
[1 pezzo da 3 m]



PTCSXL.4
Rotaia non assemblata con cinghia per porte H max 4,5 m.
[5 pezzi da 1 m]

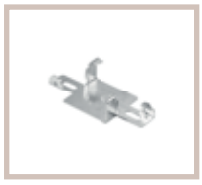

PTC.AR
Staffa per attacco rapido a soffitto dei modelli JIM a cinghia (PTC).
Confezione da 5 pezzi.



AU.C25
Braccio oscillante per porte basculanti. Un fermo meccanico per binario a cinghia incluso.



JK.UL
Sblocco a chiave per porte sezionali e basculanti.



SB.PULS
Sblocco a chiave con maniglia per porte sezionali e basculanti.



ZED.MS
Sblocco a filo per porte basculanti.



ID.TA
Tabella segnaletica.



JM.CBY
Accessorio dotato di carica batterie CBY.24V, batterie 1,2 Ah e supporto.

DATI TECNICI	JM.3ESA TURBO
Alimentazione di rete	230 Vac (50-60Hz)
Alimentazione motore	24 Vdc
Corrente massima assorbita	0,7 A
Assorbimento in stand-by	8 mA
Forza trazione/spinta	600 N
Velocità d'apertura	8,9÷15,5 m/min
Ciclo di lavoro	uso intensivo
Indice di protezione	IP40
Temperatura di funzionamento	-20°C /+50°C
Superfice porta	11 m^2/max
Finecorsa	elettronico ad encoder
Peso	5,8 kg
N. pezzi per pallet	50

230VAC

400VAC

VN.S/M
VN.ST/MT

PER PORTE SEZIONALI E PORTE AVVOLGIBILI USO INDUSTRIALE

nuovo box plastico

fino a 40 m²

CENTRALI DI COMANDO:

VN.S20 **VN.M20**	THINKY	141
	START	142
	CELL.P	139
	WAVE230	140
VN.S40 **VN.M40**	THINKY	141
	START	142
	CELL.P	139
	WAVE230	140
VN.ST20 **VN.MT20** **VN.MT40**	THINKY	141
	START	142



230 Vac | 400 Vac

- Motoriduttore elettromeccanico irreversibile con sblocco rapido o manovra manuale a catena disponibile nella versione monofase o trifase con rapporto di riduzione 1/20 e 1/40
- Nuovo box plastico che consente di agevolare le operazioni di cablaggio del motore grazie alla posizione del morsetto frontale e alla possibilità di accedere con i cavi da tre diverse posizioni.
- Disponibili due accessori per il rinvio a catena con rapporto di riduzione 1:1 (installazione del motore fuori asse) o 1:1,8 (moltiplicatore di coppia o di velocità)
- Regolazione della posizione dei finecorsa facile e precisa
- Massima sicurezza garantita anche nelle fasi di azionamento dello sblocco rapido, grazie ad un micro-interruttore che interrompe l'alimentazione del motore
- Le riduzioni in bagno d'olio con vite in acciaio temprato e l'ingranaggio in bronzo garantiscono elevate prestazioni, massima affidabilità e silenziosità
- 4 finecorsa a regolazione micrometrica

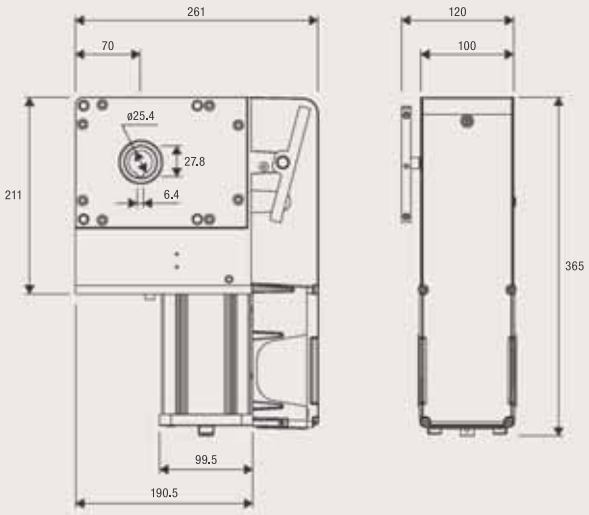

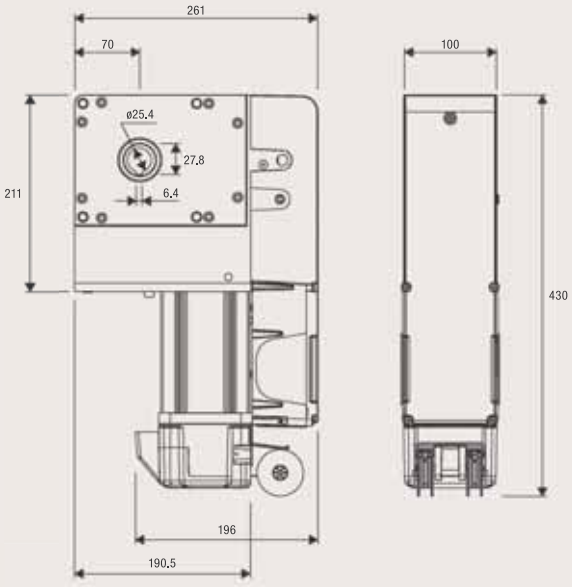



VN.A30
Adattatore per albero Ø 30 mm.



VN.A3175
Adattatore per albero Ø 31,75 mm.



VN.A40
Adattatore per albero avvolgibile Ø 40 mm.



VN.RV
Set rinvio moto 1:1,8 per albero 1" (25,4 mm) composto da due ingranaggi con diametro esterno 78 mm e 138,4 mm e catena L= 1 m.



VN.RM
Set rinvio moto 1:1 per albero 1" (25,4 mm) composto da due ingranaggi con diametro esterno 78 mm e catena L= 1 m.



VN.CTA
Catena per manovra d'emergenza.



VN.M4
Pignone M4 per utilizzo con cremagliera applicazione porta a scorrimento orizzontale.

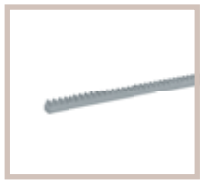

RI.M4ZF
Cremagliera M4 22x22x2010mm zincata e forata per il fissaggio dal lato della dentatura. Fornita di viti M6.
Confezione da 1 pz.



IPB.NO
Pulsantiera industriale dotata di 2 contatti normalmente aperti.



IPB.NC
Pulsantiera industriale dotata di un contatto normalmente aperto e un contatto normalmente chiuso.



RF.SUN
Dispositivo a batteria ricaricabile tramite pannello fotovoltaico da applicare ad un bordo mobile.



RF
Dispositivo a batteria non ricaricabile da applicare ad un bordo mobile. Durata garantita della batteria 2 anni.



SC.RF
Dispositivo alimentato 12/24 Vdc con funzione di autotest e n.2 uscite per collegamento alle centrali elettroniche di comando.

Sblocco a filo	**VN.S20**	**VN.S40**	**VN.ST20**	**---**
Manovra di soccorso manuale	**VN.M20**	**VN.M40**	**VN.MT20**	**VN.MT40**
Alimentazione di rete	230 Vac (50-60Hz)	230 Vac (50-60Hz)	≋ 400 Vac (50-60Hz)	≋ 400 Vac (50-60Hz)
Alimentazione motore	230 Vac	230 Vac	≋ 400 Vac	≋ 400 Vac
Corrente massima assorbita	3,3 A	3,3 A	1,7 A	1,7 A
Coppia massima	130 Nm	130 Nm	180 Nm	180 Nm
Rotazioni massime in uscita	18	38	18	38
Velocità d'uscita	24 r.p.m.	24 r.p.m.	24 r.p.m.	24 r.p.m.
Foro albero	1" (25,4 mm)	1" (25,4 mm)	1" (25,4 mm)	1" (25,4 mm)
Rapp. riduzione finecorsa	1/20	1/40	1/20	1/40
Ciclo di lavoro	30%	30%	50%	50%
Indice di protezione	IP40	IP40	IP40	IP40
Temperatura di funzionamento	-20°C /+50°C	-20°C /+50°C	-20°C /+50°C	-20°C /+50°C
Lubrificazione	OLIO	OLIO	OLIO	OLIO
Superfice porta	35 m²/max	35 m²/max	40 m²/max	40 m²/max
Peso	15,1 kg (VN.S20) 15,3 kg (VN.M20)	15,2 kg (VN.S40) 15,3 kg (VN.M40)	14,8 kg (VN.ST20) 15,1 kg (VN.MT20)	15 kg
N. pezzi per pallet	32 (VN.S20) 24 (VN.M20)	32 (VN.S40) 24 (VN.M40)	32 (VN.ST20) 24 (VN.MT20)	24

~ 230VAC

VN.S UP
VN.M UP

PER PORTE SEZIONALI E PORTE AVVOLGIBILI USO INDUSTRIALE

nuovo box plastico
centrale integrata

fino a 35 m²

CENTRALI DI COMANDO:

VN.S20 UP	UP.VN	158
VN.S40 UP	UP.VN	158
VN.M20 UP	UP.VN	158
VN.M40 UP	UP.VN	158



230 Vac

- Motoriduttore elettromeccanico monofase irreversibile disponibile con sblocco rapido o manovra manuale a catena e rapporto di riduzione 1/20 o 1/40
- Nuovo box plastico che consente di agevolare le operazioni di cablaggio del motore grazie alla posizione frontale e alla possibilità di accedere con i cavi da tre diverse posizioni
- Dotato di centrale per il comando a uomo presente (UP.VN), dotata di comandi in bassissima tensione di sicurezza 12 Vdc. Ideale per installazioni semplici
- Disponibili due accessori per il rinvio a catena con rapporto di riduzione 1:1 (installazione del motore fuori asse) o 1:1,8 (moltiplicatore di coppia o di velocità)
- Massima sicurezza garantita anche nelle fasi di azionamento dello sblocco rapido, grazie ad un micro-interruttore che interrompe l'alimentazione del motore
- Le riduzioni in bagno d'olio con vite in acciaio temprato e l'ingranaggio in bronzo garantiscono elevate prestazioni, massima affidabilità e silenziosità
- 4 finecorsa a regolazione micrometrica

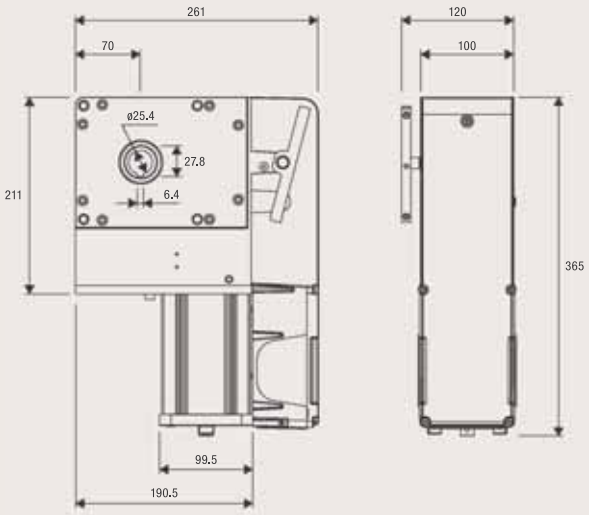

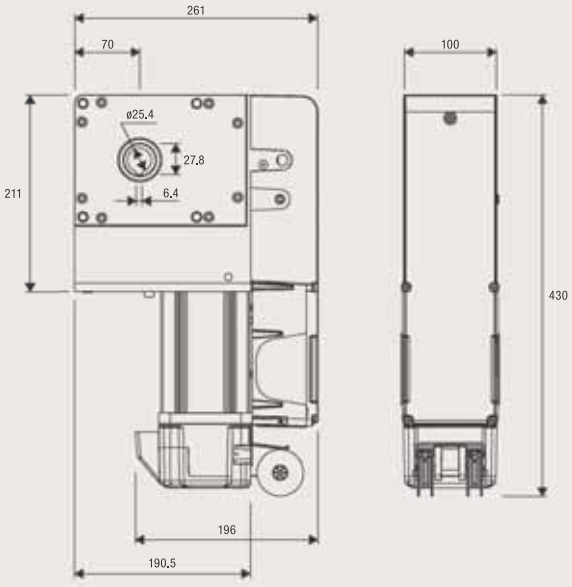



VN.A30
Adattatore per albero Ø 30 mm.



VN.A3175
Adattatore per albero Ø 31,75 mm.



VN.A40
Adattatore per albero avvolgibile Ø 40 mm.



VN.RV
Set rinvio moto 1:1,8 per albero 1" (25,4 mm) composto da due ingranaggi con diametro esterno 78 mm e 138,4 mm e catena L= 1 m.



VN.RM
Set rinvio moto 1:1 per albero 1" (25,4 mm) composto da due ingranaggi con diametro esterno 78 mm e catena L= 1 m.



VN.CTA
Catena per manovra d'emergenza.



VN.M4
Pignone M4 per utilizzo con cremagliera applicazione porta a scorrimento orizzontale.

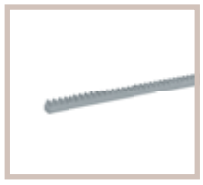

RI.M4ZF
Cremagliera M4 22x22x2010mm zincata e forata per il fissaggio dal lato della dentatura. Fornita di viti M6.
Confezione da 1 pz.



IPB.NO
Pulsantiera industriale dotata di 2 contatti normalmente aperti.



IPB.NC
Pulsantiera industriale dotata di un contatto normalmente aperto e un contatto normalmente chiuso.



RF.SUN
Dispositivo a batteria ricaricabile tramite pannello fotovoltaico da applicare ad un bordo mobile.



RF
Dispositivo a batteria non ricaricabile da applicare ad un bordo mobile. Durata garantita della batteria 2 anni.



SC.RF
Dispositivo alimentato 12/24 Vdc con funzione di autotest e n.2 uscite per collegamento alle centrali elettroniche di comando.

DATI TECNICI	VN.S20 UP	VN.S40 UP	VN.M20 UP	VN.M40 UP
Alimentazione di rete	230 Vac (50-60Hz)	230 Vac (50-60Hz)	230 Vac (50-60Hz)	230 Vac (50-60Hz)
Alimentazione motore	230 Vac	230 Vac	230 Vac	230 Vac
Corrente massima assorbita	3,3 A	3,3 A	3,3 A	3,3 A
Coppia massima	130 Nm	130 Nm	130 Nm	130 Nm
Rotazioni massime in uscita	18	38	18	38
Velocità d'uscita	24 r.p.m.	24 r.p.m.	24 r.p.m.	24 r.p.m.
Foro albero	1" (25,4 mm)	1" (25,4 mm)	1" (25,4 mm)	1" (25,4 mm)
Rapp. riduzione finecorsa	1/20	1/40	1/20	1/40
Ciclo di lavoro	30%	30%	30%	30%
Indice di protezione	IP40	IP40	IP40	IP40
Temperatura di funzionamento	-20°C /+50°C	-20°C /+50°C	-20°C /+50°C	-20°C /+50°C
Lubrificazione	OLIO	OLIO	OLIO	OLIO
Superfice porta	35 m²/max	35 m²/max	35 m²/max	35 m²/max
Peso	15,4 kg	15,4 kg	15,6 kg	15,6 kg
N. pezzi per pallet	32	32	24	24

230VAC

400VAC

ENCODER

VN.S/M ESW
VN.ST/MT ESW

PER PORTE SEZIONALI E PORTE AVVOLGIBILI USO INDUSTRIALE

nuovo box plastico
cablaggio rapido ad innesto
dotato di encoder assoluto

fino a 40 m²

CENTRALI DI COMANDO:

VN.S20 ESW	THINKY	141
	WAVE 230	140
VN.ST20 ESW	THINKY	141
VN.M20 ESW	THINKY	141
	WAVE 230	140
VN.MT20 ESW	THINKY	141



230 Vac | 400 Vac

- Motoriduttore elettromeccanico irreversibile con sblocco rapido o manovra manuale di soccorso, disponibile sia nella versione monofase 230 Vac che trifase 400 Vac e rapporto di riduzione 1/20
- Nuovo box plastico che consente di agevolare le operazioni di cablaggio del motore grazie alla posizione frontale e alla possibilità di accedere con i cavi da tre diverse posizioni
- Dotato di encoder assoluto che permette la regolazione della posizione dei finecorsa di apertura e chiusura della porta direttamente nella centrale di comando
- Cablaggio rapido ad innesto per una facile e veloce installazione
- Disponibili due accessori per il rinvio a catena con rapporto di riduzione 1:1 (installazione del motore fuori asse) o 1:1,8 (moltiplicatore di coppia o di velocità)
- Massima sicurezza garantita anche nelle fasi di azionamento dello sblocco rapido, grazie ad un micro-interruttore che interrompe l'alimentazione del motore
- Riduzioni in bagno d'olio con vite in acciaio temprato e l'ingranaggio in bronzo garantiscono elevate prestazioni, massima affidabilità e silenziosità
- Il modello monofase (VN.M20ESW) è disponibile anche nella versione in kit con motore, cavo da 5 m e centrale di comando THINKY

KIT COMPLETI	 MOTORE	 CENTRALE	 CAVO
KVN.M20ESW	1x **VN.M20ESW**	1x **THINKY**	1x **CABLE VN.ESW 5**

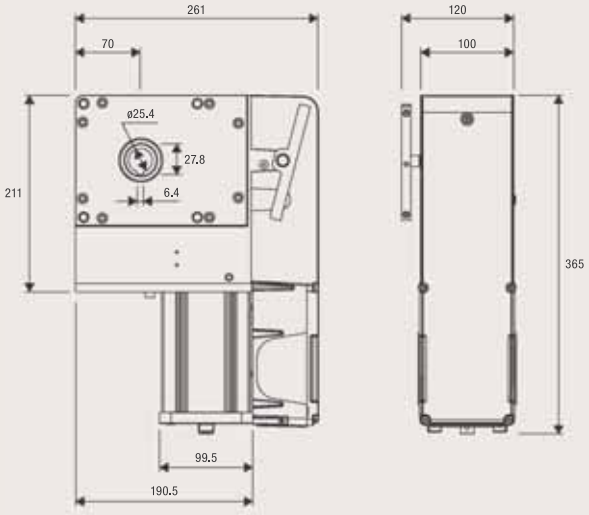

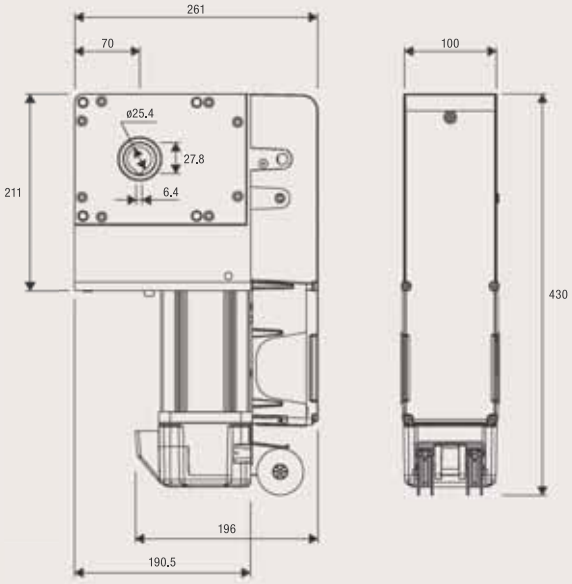



VN.A30
Adattatore per albero Ø 30 mm.



VN.A3175
Adattatore per albero Ø 31,75 mm.



VN.A40
Adattatore per albero avvolgibile Ø 40 mm.



VN.RV
Set rinvio moto 1:1,8 per albero 1" (25,4 mm) composto da due ingranaggi con diametro esterno 78 mm e 138,4 mm e catena L= 1 m.



VN.RM
Set rinvio moto 1:1 per albero 1" (25,4 mm) composto da due ingranaggi con diametro esterno 78 mm e catena L= 1 m.



VN.CTA
Catena per manovra d'emergenza.



VN.M4
Pignone M4 per utilizzo con cremagliera applicazione porta a scorrimento orizzontale.

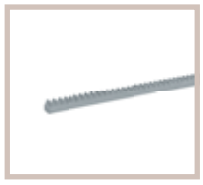

RI.M4ZF
Cremagliera M4 22x22x2010mm zincata e forata per il fissaggio dal lato della dentatura. Fornita di viti M6.
Confezione da 1 pz.



CABLE VN.ESW 5
Cavo con cablaggio rapido ad innesto.
L = 5 m.



CABLE VN.ESW 8
Cavo con cablaggio rapido ad innesto.
L = 8 m.



CABLE VN.ESW 11
Cavo con cablaggio rapido ad innesto.
L = 11 m.



IPB.NO
Pulsantiera industriale dotata di 2 contatti normalmente aperti.



IPB.NC
Pulsantiera industriale dotata di un contatto normalmente aperto e un contatto normalmente chiuso.



RF.SUN
Dispositivo a batteria ricaricabile tramite pannello fotovoltaico da applicare ad un bordo mobile.



RF
Dispositivo a batteria non ricaricabile da applicare ad un bordo mobile. Durata garantita della batteria 2 anni.



SC.RF
Dispositivo alimentato 12/24 Vdc con funzione di autotest e n.2 uscite per collegamento alle centrali elettroniche di comando.

DATI TECNICI	VN.S20 ESW	VN.ST20 ESW	VN.M20 ESW	VN.MT20 ESW
Alimentazione di rete	230 Vac (50-60Hz)	≋ 400 Vac (50-60Hz)	230 Vac (50-60Hz)	≋ 400 Vac (50-60Hz)
Alimentazione motore	230 Vac	≋ 400 Vac	230 Vac	≋ 400 Vac
Corrente massima assorbita	3,3 A	1,7 A	3,3 A	1,7 A
Coppia massima	130 Nm	180 Nm	130 Nm	180 Nm
Rotazioni massime in uscita	18	18	18	18
Velocità d'uscita	24 r.p.m.	24 r.p.m.	24 r.p.m.	24 r.p.m.
Foro albero	1" (25,4 mm)	1" (25,4 mm)	1" (25,4 mm)	1" (25,4 mm)
Rapp. riduzione finecorsa	1/20	1/20	1/20	1/20
Ciclo di lavoro	30%	50%	30%	50%
Indice di protezione	IP40	IP40	IP40	IP40
Temperatura di funzionamento	-20°C /+50°C	-20°C /+50°C	-20°C /+50°C	-20°C /+50°C
Lubrificazione	OLIO	OLIO	OLIO	OLIO
Superfice porta	35 m²/max	40 m²/max	35 m²/max	40 m²/max
Peso	15,2 kg	15,2 kg	15,5 kg	15,5 kg
N. pezzi per pallet	32	32	24	24

400VAC

VN.MT40V

CENTRALI DI COMANDO:

VN.MT40V — THINKY 141
START 142

PER PORTE SEZIONALI DI GRANDI DIMENSIONI, PORTE AVVOLGIBILI E SERRANDE NON BILANCIATE USO INDUSTRIALE

manovra di soccorso manuale a catena
sblocco rapido



400 Vac

- Motoriduttore elettromeccanico irreversibile dotato di manovra manuale a catena e sblocco in caso di emergenza
- Motore elettrico ventilato ideale per utilizzi intensivi e dotato di elettrofreno
- Disponibili due accessori per il rinvio a catena con rapporto di riduzione 1:1 (installazione del motore fuori asse) o 1:1,8 (moltiplicatore di coppia o di velocità)
- Massima sicurezza garantita anche nelle fasi di manovra manuale, grazie ad un micro-interruttore che interrompe l'alimentazione del motore
- Le riduzioni in bagno d'olio con vite in acciaio temprato e l'ingranaggio in bronzo garantiscono elevate prestazioni, massima affidabilità e silenziosità
- 4 finecorsa a regolazione micrometrica

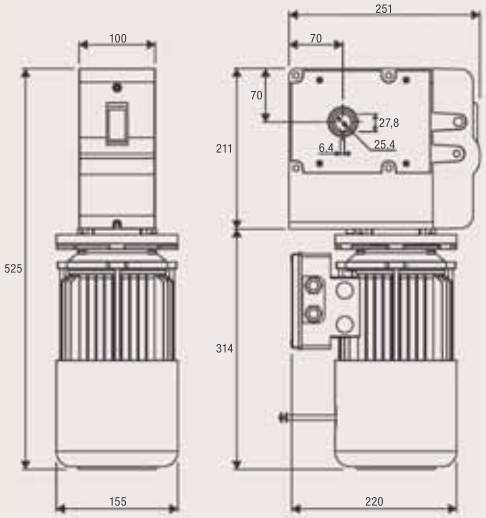



VN.A30
Adattatore per albero Ø 30 mm.



VN.A3175
Adattatore per albero Ø 31,75 mm.



VN.A40
Adattatore per albero avvolgibile Ø 40 mm.



VN.RV
Set rinvio moto 1:1,8 per albero 1" (25,4 mm) composto da due ingranaggi con diametro esterno 78 mm e 138,4 mm e catena L= 1 m.



VN.RM
Set rinvio moto 1:1 per albero 1" (25,4 mm) composto da due ingranaggi con diametro esterno 78 mm e catena L= 1 m.



VN.CTA
Catena per manovra d'emergenza.



IPB.NO
Pulsantiera industriale dotata di 2 contatti normalmente aperti.



IPB.NC
Pulsantiera industriale dotata di un contatto normalmente aperto e un contatto normalmente chiuso.



RF.SUN
Dispositivo a batteria ricaricabile tramite pannello fotovoltaico da applicare ad un bordo mobile.



RF
Dispositivo a batteria non ricaricabile da applicare ad un bordo mobile. Durata garantita della batteria 2 anni.



SC.RF
Dispositivo alimentato 12/24 Vdc con funzione di autotest e n.2 uscite per collegamento alle centrali elettroniche di comando.

DATI TECNICI	VN.MT40V
Alimentazione di rete	≋ 400 Vac (50-60Hz)
Alimentazione motore	≋ 400 Vac
Corrente massima assorbita	2,2 A
Coppia massima	340 Nm
Rotazioni massime in uscita	38
Velocità d'uscita	24 r.p.m.
Foro albero	1" (25,4 mm)
Rapp. riduzione finecorsa	1/40
Ciclo di lavoro	uso intensivo
Indice di protezione	IP40
Temperatura di funzionamento	-20°C /+50°C
Lubrificazione	OLIO
Peso	22,9 kg
N. pezzi per pallet	16

~ 230VAC

VN.S40V

PER PORTE SCORREVOLI INDUSTRIALI E PORTE A LIBRO CON PIÙ DI 2 ANTE USO INDUSTRIALE

sblocco a filo e maniglia incorporati

CENTRALI DI COMANDO:

VN.S40V
- THINKY 141
- START 142
- CELL.P 139



230 Vac

- Motoriduttore elettromeccanico irreversibile
- Massima sicurezza garantita anche nelle fasi di azionamento dello sblocco rapido, grazie ad un micro-interruttore che interrompe l'alimentazione del motore
- Le riduzioni in bagno d'olio con vite in acciaio temprato e l'ingranaggio in bronzo garantiscono elevate prestazioni, massima affidabilità e silenziosità
- 4 finecorsa a regolazione micrometrica

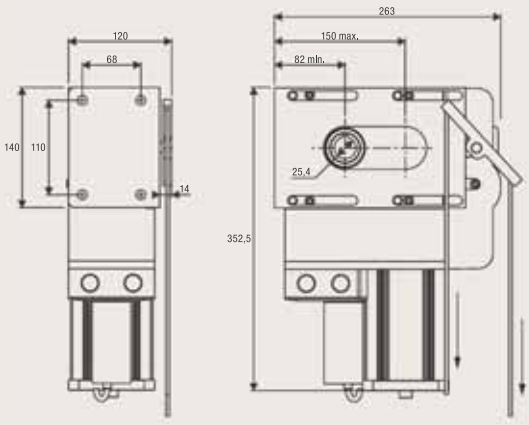



VN.CT
Catena 1/2”, confezione da 5 m.



VN.GT
Giunto per catena VN.CT.



VN.T
Tendicatena.



VN.S
Staffe attacco porta per VN.T.



IPB.NO
Pulsantiera industriale dotata di 2 contatti normalmente aperti.



IPB.NC
Pulsantiera industriale dotata di un contatto normalmente aperto e un contatto normalmente chiuso.



RF.SUN
Dispositivo a batteria ricaricabile tramite pannello fotovoltaico da applicare ad un bordo mobile.



RF
Dispositivo a batteria non ricaricabile da applicare ad un bordo mobile. Durata garantita della batteria 2 anni.



SC.RF
Dispositivo alimentato 12/24 Vdc con funzione di autotest e n.2 uscite per collegamento alle centrali elettroniche di comando.

DATI TECNICI	VN.S40V
Alimentazione di rete	230 Vac (50-60Hz)
Alimentazione motore	230 Vac
Corrente massima assorbita	1,5 A
Coppia massima	135 Nm
Rotazioni massime in uscita	38
Velocità d’uscita	48 r.p.m.
Foro albero	1” (25,4 mm)
Rapp. riduzione finecorsa	1/40
Ciclo di lavoro	40%
Indice di protezione	IP40
Temperatura di funzionamento	-20°C /+50°C
Lubrificazione	OLIO
Peso max porta	800 kg
Peso	15,3 kg
N. pezzi per pallet	32

230VAC

24VDC

ENCODER

ADAM
ADAM24

CENTRALI DI COMANDO:

ADAM — BRAINY 134

ADAM24 — BRAINY24+ 143
BRAINY24 144

PER PORTE A LIBRO, MASSIMO 2 ANTE USO INDUSTRIALE

dispositivo encoder integrato

fino a 120 kg



Motoriduttore elettromeccanico irreversibile disponibile a 230 Vac o 24 Vdc con encoder. Semplice e rapido da installare dotato di sblocco rapido a filo.
Disponibile accessorio per luci di cortesia a LED.

230 Vac

- Motoriduttore irreversibile 230 Vac
- Il dispositivo encoder garantisce la massima sicurezza e precisione nelle fasi di movimentazione della porta
- Ingranaggi interni in metallo garantiscono massime prestazioni e durata nel tempo

24 Vdc | uso intensivo

- Motoriduttore irreversibile 24 Vdc per utilizzi intensivi
- Il dispositivo encoder garantisce la massima sicurezza e precisione nelle fasi di movimentazione della porta
- Sistema antischiacciamento con rilevazione amperometrica
- Ingranaggi interni in metallo garantiscono massime prestazioni e durata nel tempo

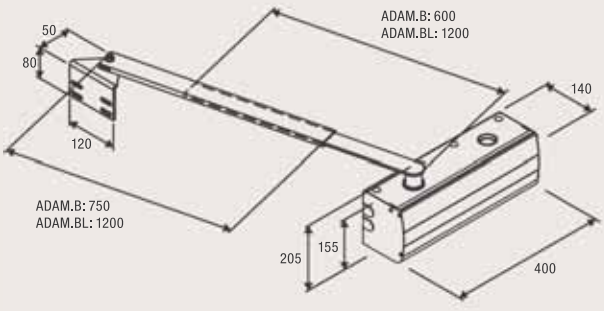



ADAM.B
Braccio telescopico zincato con bussola saldata completo di accessori per il fissaggio (L=600 mm).



ADAM.BL
Braccio telescopico zincato con bussola saldata completo di accessori per il fissaggio (L=1200 mm).



ADAM.LED
Accessorio per luci di cortesia a LED.



VN.MS
Accessorio per sblocco interno con maniglia.



FC.ADAM
Kit finecorsa.



ID.TA
Tabella segnaletica.

DATI TECNICI	ADAM	ADAM.24*
Alimentazione di rete	230 Vac (50-60Hz)	230 Vac (50-60Hz)
Alimentazione motore	230 Vac	24 Vdc
Corrente massima assorbita	1,75 A	8 A
Coppia	350 Nm	260 Nm
Ciclo di lavoro	30%	uso intensivo
Indice di protezione	IP44	IP44
Temperatura di funzionamento	-20°C /+50°C	-20°C /+50°C
Lunghezza massima anta	1,5 m	1,3 m
Peso massimo anta	120 kg	100 kg
Peso	12,4 kg	11,2 kg
N. pezzi per pallet	27	27

*** Disponibile versione 115 Vac**

BARRIERE STRADALI & SALVA POSTO AUTO

				CENTRALI DI COMANDO
BARRIERE STRADALI	**LADY** fino a 4 m	**24 Vdc** uso intensivo	**LADY**	CP.LADY*
			LADY.I	CP.LADY*
	LADY.5 fino a 5 m	**24 Vdc** uso intensivo	**LADY.5**	CP.LADY*
			LADY.5I	CP.LADY*
	EVA.5 fino a 5 m	**24 Vdc** uso intensivo	**EVA.5**	CP.EVA*
	VE.650 fino a 6,5 m	**24 Vdc** uso intensivo	**VE.650**	DA.24V*
			VE.650I	DA.24V*
	EVA.7 fino a 7 m	**24 Vdc** uso intensivo	**EVA.7**	CP.EVA*
	EVA.8 fino a 8 m	**24 Vdc** uso intensivo	**EVA.8**	CP.EVA*

				CENTRALI DI COMANDO
SALVA POSTO AUTO	**VE.SOR** automatico	**24 Vdc** uso intensivo	**VE.SOR**	DA.SO4
	VE.SOM manuale		**VE.SOM**	---

*** Centrale incorporata nel motore**

EVA.5

BARRIERE STRADALI

centrale con ricevitore ed encoder assoluto integrati
caricabatterie integrato
sblocco esterno

per passaggi fino a 5 m

CENTRALI DI COMANDO:

EVA.5 ——— CP.EVA 169



24 Vdc | uso intensivo

- Barriera elettromeccanica 24 Vdc per uso intensivo dotata di centrale con ricevitore e carica batterie integrati ed alimentatore switching a range esteso da 100 a 250 Vac, 50/60 Hz
- Dotata di encoder assoluto integrato, per consentire massima precisione nei rallentamenti e un controllo avanzato sul movimento dell'asta, senza perderne mai il riferimento anche in caso di mancanza di rete elettrica o di sblocco dell'automazione
- Sistema STC System integrato per il calcolo puntuale della coppia
- Facilità di installazione e possibilità di connessione rapida per un funzionamento in modalità aste contrapposte grazie alle scheda accessorio SIS
- Ridotti consumi in stand-by
- Possibilità di installazione fotocellule FTC.S grazie al sistema a scomparsa che ne permette la perfetta integrazione
- Lampeggiante integrato (necessita di scheda accessorio EVA.LAMP)

Piastra di fondazione non inclusa

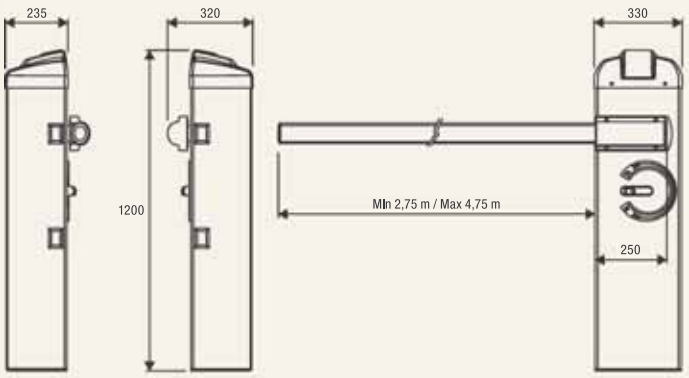

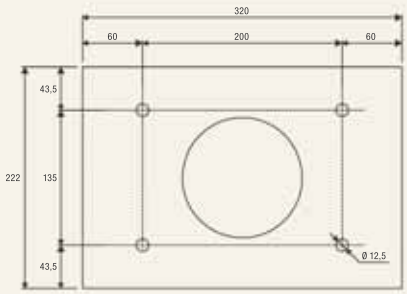

VE.PS

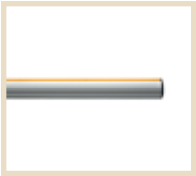

EVA5.A
Asta ellittica in alluminio verniciato completa di tappo, profilo in gomma antiurto (L. 5 m).



EVA5.A2
Asta elittica in alluminio verniciato tagliata in due pezzi da 2,5 m ciascuno. Dotata di giunto.



EVA5.G
Giunto per asta.



VE.PS
Piastra di fondazione con tirafondi.

VE.AM
Appoggio mobile per asta.

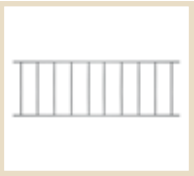

VE.RAST
Rastrelliera in alluminio. L. 2 m. Altezza 60 cm.



EVA.AF
Appoggio fisso per asta. Verniciato.



EVA.L
Set luci per aste. L= 8 m.



EVA.LAMP
Circuito per lampeggiante.



EVA.SUP
Supporto per accessori EVA.



VE.CS
Scheda semaforica per utilizzo LED.TL.



LED.TL
Semaforo 2 luci 230 Vac a LED.



SIS
Scheda elettronica a connessione rapida che consente il movimento sincronizzato di 2 automazioni. (ante contrapposte). È necessaria una scheda per ciascun motore.



DA.2S
Scheda elettronica che consente il movimento sincronizzato di 2 automazioni (ante contrapposte).



VE.KM1HN
Spira magnetica 24 Vac/dc monocanale.



VE.KM2HN
Spira magnetica 24 Vac/dc bicanale.



FTC.S
Fotocellule per montaggio esterno su colonnina con possibilità di sincronizzazione fino a 4 coppie. Alimentazione 24 Vac/dc.



EVA.CAT5
Set di adesivi.
Confezione da 20 unità.

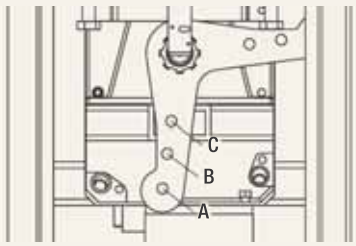

ACCESSORI UTILIZZABILI	LUNGHEZZA ASTA (m)				
	3	3,5	4	4,5	5
EVA5.A	C	C	B	B	A
EVA5.A + VE.RAST	C	B	B	A	A
EVA5.A + VE.AM	C	C	B	B	A
EVA5.A + VE.RAST + VE.AM	C	B	B	A	A
EVA5.A + SC.RES	C	B	B	A	A
EVA5.A + SC.RES + VE.AM	C	B	B	A	A

Legenda: EVA5.A: Asta con gomma e cupolino / VE.RAST: Rastrelliera in alluminio / VE.AM: Appoggio mobile per asta / SC.RES: Bordo sensibile e resistivo (conforme allegato 4 della Direttiva Macchine)

Attenzione: L'installazione della VE.RAST pregiudica l'uso della SC.RES e viceversa. L'installazione del Kit luci EVA.L non influenza il bilanciamento dell'asta.

DATI TECNICI	EVA.5
Alimentazione di rete	100 ÷ 250 Vac (50-60Hz)
Alimentazione motore	24 Vdc
Corrente massima assorbita	1,6 A
Assorbimento in stand-by	40 mA
Coppia	205 Nm
Tempo di manovra	3,5" ÷ 6"
Ciclo di lavoro	uso intensivo
Indice di protezione	IP44
Temperatura di funzionamento	-20°C /+50°C
Peso	54,8 kg
N. pezzi per pallet	9

EVA.7

BARRIERE STRADALI

centrale con ricevitore ed encoder assoluto integrati
caricabatterie integrato
sblocco esterno
2 molle standard da 480 mm incluse

per passaggi fino a 7 m

CENTRALI DI COMANDO:

EVA.7 ——— CP.EVA 169



24 Vdc | uso intensivo

- Barriera elettromeccanica 24 Vdc per uso intensivo dotata di centrale con ricevitore e carica batterie integrati ed alimentatore switching a range esteso da 100 a 250 Vac, 50/60 Hz
- Dotata di encoder assoluto integrato, per consentire massima precisione nei rallentamenti e un controllo avanzato sul movimento dell'asta, senza perderne mai il riferimento anche in caso di mancanza di rete elettrica o di sblocco dell'automazione
- Sistema STC System integrato per il calcolo puntuale della coppia
- Facilità di installazione e possibilità di connessione rapida per un funzionamento in modalità aste contrapposte grazie alle scheda accessorio SIS
- Ridotti consumi in stand-by
- Possibilità di installazione fotocellule FTC.S grazie al sistema a scomparsa che ne permette la perfetta integrazione
- Lampeggiante integrato (necessita di scheda accessorio EVA.LAMP)

Piastra di fondazione non inclusa

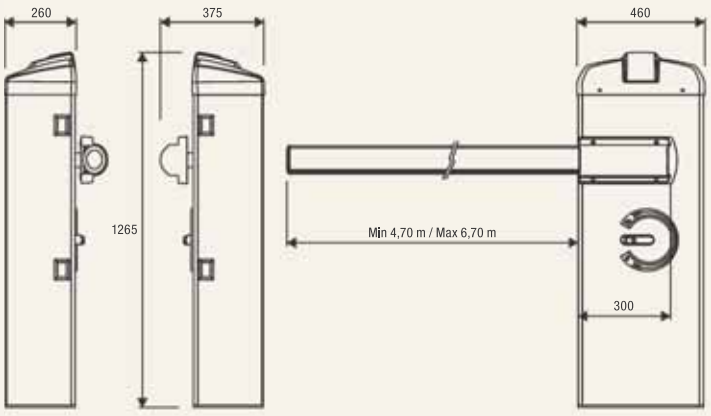

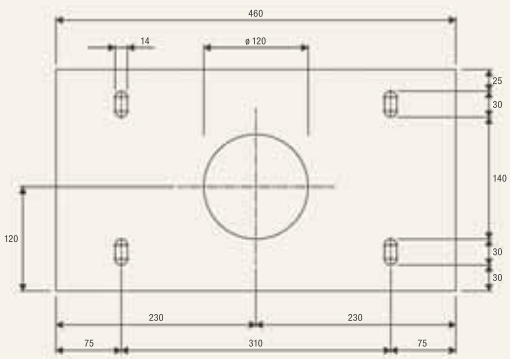

VE.P650

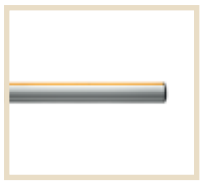

EVA7.A
Asta elittica in alluminio verniciato completa di tappo, profilo in gomma antiurto e cupolino. (L. 7 m).

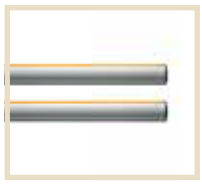

EVA7.A2
Asta elittica in alluminio verniciato tagliata in due pezzi da 3,5 m ciascuno. Dotata di giunto.



EVA7.G
Giunto per asta.



VE.P650
Piastra di fondazione con tirafondi.

VE.AM
Appoggio mobile per asta.

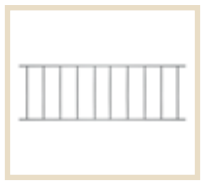

VE.RAST
Rastrelliera in alluminio. L. 2 m. Altezza 60 cm.



EVA.AF
Appoggio fisso per asta. Verniciato.



EVA.L8
Set luci per aste. L= 11 m.

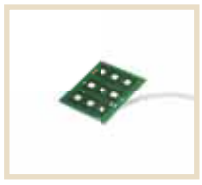

EVA.LAMP
Circuito per lampeggiante.



EVA.SUP
Supporto per accessori EVA.



VE.CS
Scheda semaforica per utilizzo LED.TL.



LED.TL
Semaforo 2 luci 230 Vac a LED.



EVA.KM
Molla 364 mm.



SIS
Scheda elettronica a connessione rapida che consente il movimento sincronizzato di 2 automazioni. (ante contrapposte). È necessaria una scheda per ciascun motore.



DA.2S
Scheda elettronica che consente il movimento sincronizzato di 2 automazioni (ante contrapposte).



VE.KM1HN
Spira magnetica 24 Vac/dc monocanale.

VE.KM2HN
Spira magnetica 24 Vac/dc bicanale.



FTC.S
Fotocellule per montaggio esterno su colonnina con possibilità di sincronizzazione fino a 4 coppie. Alimentazione 24 Vac/dc.



EVA.CAT7
Set di adesivi.
Confezione da 20 unità.

☐ **SENZA ACCESSORI**

LUNGHEZZA ASTA (m)	MOLLE DA UTILIZZARE	PRE-TENSIONAMENTO INDICATIVO DA EFFETTUARE SULLE MOLLE mm	
		EVA.KM	MOLLA STANDARD
5	MOLLA STANDARD	---	35
5,5	MOLLA STANDARD	---	90
6	EVA.KM + MOLLA STANDARD	31	15
6,5	N° 2 MOLLE STANDARD	---	5 / 5
7	N° 2 MOLLE STANDARD	---	35 / 35

☐ **CON ACCESSORI:** (CUPOLINO SUPERIORE, EVA.L, SC.RES/VE.RAST, VE.AM)

LUNGHEZZA ASTA (m)	MOLLE DA UTILIZZARE	PRE-TENSIONAMENTO INDICATIVO DA EFFETTUARE SULLE MOLLE mm	
		EVA.KM	MOLLA STANDARD
5	MOLLA STANDARD	---	35
5,5	EVA.KM + MOLLA STANDARD	---	90
6	N° 2 MOLLE STANDARD	31	15
6,5	N° 2 MOLLE STANDARD	---	5 / 5
7	---	---	35 / 35

Attenzione: L'installazione della VE.RAST pregiudica l'uso della SC.RES e viceversa. L'installazione del Kit luci EVA.L8 non influenza il bilanciamento dell'asta.

DATI TECNICI	EVA.7
Alimentazione di rete	100 ÷ 250 Vac (50-60Hz)
Alimentazione motore	24 Vdc
Corrente massima assorbita	1,6 A
Assorbimento in stand-by	40 mA
Coppia	285 Nm
Tempo di manovra	3,5" ÷ 6"
Ciclo di lavoro	uso intensivo
Indice di protezione	IP44
Temperatura di funzionamento	-20°C /+50°C
Peso	78,4 kg
N. pezzi per pallet	6

EVA.8

BARRIERE STRADALI

centrale con ricevitore ed encoder assoluto integrati
caricabatterie integrato
sblocco esterno
2 molle standard da 480 mm e una da 364 mm incluse

per passaggi fino a 8 m

CENTRALI DI COMANDO:

EVA.8 ——— CP.EVA 169



24 Vdc | uso intensivo

- Barriera elettromeccanica 24 Vdc per uso intensivo dotata di centrale con ricevitore e carica batterie integrati ed alimentatore switching a range esteso da 100 a 250 Vac, 50/60 Hz
- Dotata di encoder assoluto integrato, per consentire massima precisione nei rallentamenti e un controllo avanzato sul movimento dell'asta, senza perderne mai il riferimento anche in caso di mancanza di rete elettrica o di sblocco dell'automazione
- Sistema STC System integrato per il calcolo puntuale della coppia
- Facilità di installazione e possibilità di connessione rapida per un funzionamento in modalità aste contrapposte grazie alle scheda accessorio SIS
- Ridotti consumi in stand-by
- Possibilità di installazione fotocellule FTC.S grazie al sistema a scomparsa che ne permette la perfetta integrazione
- Lampeggiante integrato (necessita di scheda accessorio EVA.LAMP)

Piastra di fondazione non inclusa

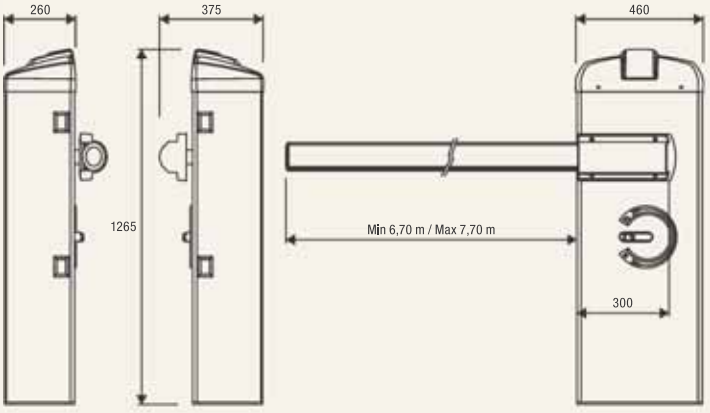

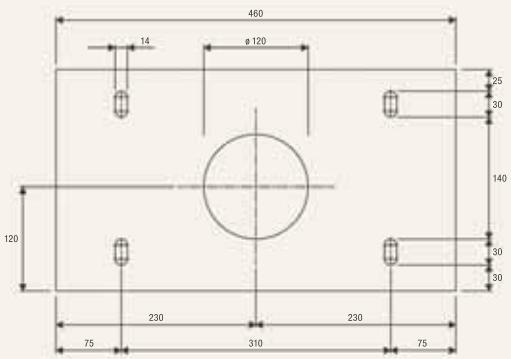

VE.P650



EVA8.A2
Asta ellittica in alluminio verniciato completa di tappo profilo in gomma antiurto e cupolino. (L. 8 m). Disponibile solo nella versione tagliata dotata di due giunti.



VE.P650
Piastra di fondazione con tirafondi.

VE.AM
Appoggio mobile per asta.

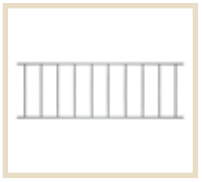

VE.RAST
Rastrelliera in alluminio. L. 2 m. Altezza 60 cm.



EVA.AF
Appoggio fisso per asta. Verniciato.



EVA.L8
Set luci per aste. L= 11 m.



EVA.LAMP
Circuito per lampeggiante.



EVA.SUP
Supporto per accessori EVA.



VE.CS
Scheda semaforica per utilizzo LED.TL.



LED.TL
Semaforo 2 luci 230 Vac a LED.



SIS
Scheda elettronica a connessione rapida che consente il movimento sincronizzato di 2 automazioni. (ante contrapposte). È necessaria una scheda per ciascun motore.



DA.2S
Scheda elettronica che consente il movimento sincronizzato di 2 automazioni (ante contrapposte).



VE.KM1HN
Spira magnetica 24 Vac/dc monocanale.



VE.KM2HN
Spira magnetica 24 Vac/dc bicanale.



FTC.S
Fotocellule per montaggio esterno su colonnina con possibilità di sincronizzazione fino a 4 coppie. Alimentazione 24 Vac/dc.



EVA.CAT7
Set di adesivi.
Confezione da 20 unità.

LUNGHEZZA ASTA	ACCESSORI UTILIZZABILI
8 m	---
7 m	VE.RAST
	SC.RES
	VE.RAST + VE.AM
	SC.RES + VE.AM

Attenzione: L'installazione della VE.RAST pregiudica l'uso della SC.RES e viceversa. L'installazione del Kit luci EVA.L8 non influenza il bilanciamento dell'asta.

DATI TECNICI	EVA.8
Alimentazione di rete	100 ÷ 250 Vac (50-60Hz)
Alimentazione motore	24 Vdc
Corrente massima assorbita	1,6 A
Assorbimento in stand-by	40 mA
Coppia	285 Nm
Tempo di manovra	3,5" ÷ 6"
Ciclo di lavoro	uso intensivo
Indice di protezione	IP44
Temperatura di funzionamento	-20°C /+50°C
Peso	82 kg
N. pezzi per pallet	6

24VDC

64

LADY

BARRIERE STRADALI

centrale con ricevitore integrato
caricabatterie integrato
sblocco esterno

per passaggi fino a 4 m

CENTRALI DI COMANDO:

LADY ——— CP.LADY 170



24 Vdc | uso intensivo

- Barriera elettromeccanica 24 Vdc per uso intensivo dotata di centrale con ricevitore e carica batterie integrati ed alimentatore switching a range esteso da 100 a 250 Vac, 50/60 Hz
- Facilità di installazione e possibilità di connessione rapida per un funzionamento in modalità aste contrapposte grazie alle scheda accessorio SIS
- Ridotti consumi in stand by
- Possibilità di installazione fotocellule FTC.S grazie al sistema a scomparsa che ne permette la perfetta integrazione
- Sistema di bilanciamento asta semplice, veloce e affidabile
- Rallentamenti regolabili
- Disponibile anche nella versione inox LADY.I

Piastra di fondazione non inclusa

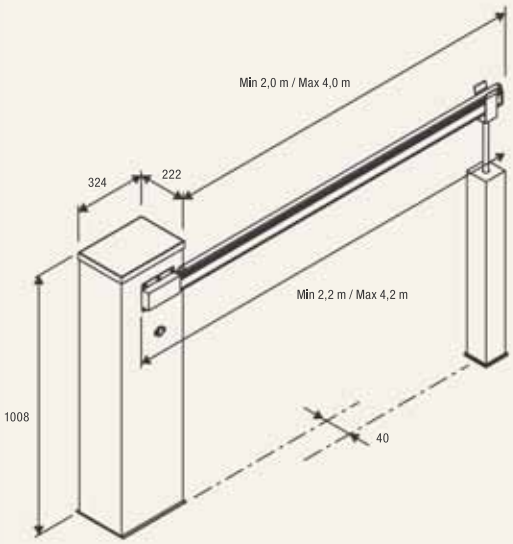

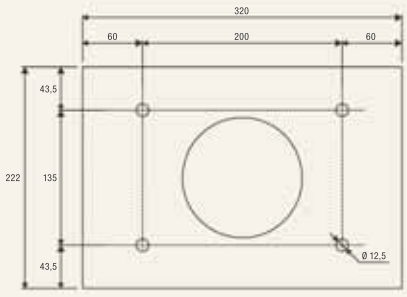

VE.PS

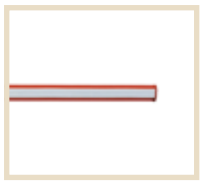

LADY.P
Asta completa di profili in gomma da 4,2 m.

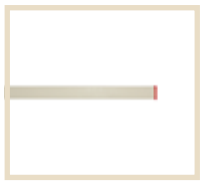

LADY.A
Asta in alluminio da 4,2 m, con tappo. Dimensioni 60x38 mm.



LADY.A2
Asta in alluminio tagliata in due pezzi da 2,1 m ciascuno. Dimensioni 60x38 mm. Necessita di giunto LADY.GT.

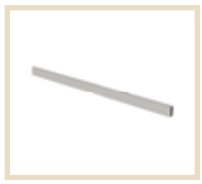

LADY.GT
Giunto per asta LADY.A2.



VE.PS
Piastra di fondazione con tirafondi.

VE.AM
Appoggio mobile per asta.

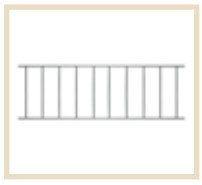

VE.RAST
Rastrelliera in alluminio. L. 2 m. Altezza 60 cm.



VE.AF
Appoggio fisso per asta. Verniciato.

VE.AFI
Appoggio fisso per asta. Inox.



LADY.COL
Supporto per l'installazione della 2° fotocellula.



LADY.SN
Set snodo per LADY.A / LADY.P (è necessario rimuovere i profili in gomma). Pregiudica l'utilizzo di qualsiasi altro accessorio.



LADY.L
Set lampeggianti per aste LADY.P. L= 6 m.



VE.CS
Scheda semaforica per utilizzo LED.TL.



LED.TL
Semaforo 2 luci 230 Vac a LED.



SIS
Scheda elettronica a connessione rapida che consente il movimento sincronizzato di 2 automazioni. (ante contrapposte). È necessaria una scheda per ciascun motore.



DA.2S
Scheda elettronica che consente il movimento sincronizzato di 2 automazioni (ante contrapposte).



VE.KM1HN
Spira magnetica 24 Vac/dc monocanale.

VE.KM2HN
Spira magnetica 24 Vac/dc bicanale.



FTC.S
Fotocellule per montaggio esterno su colonnina con possibilità di sincronizzazione fino a 4 coppie. Alimentazione 24 Vac/dc.



VE.CAT500
Set di adesivi.
Confezione da 20 unità.

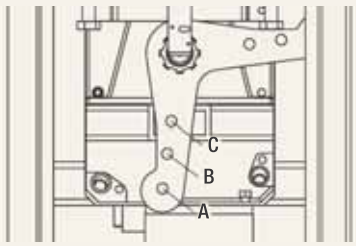

ACCESSORI UTILIZZABILI	LUNGHEZZA ASTA (m)				
	2,2	2,7	3,2	3,7	4,2
Nessun accessorio	C	C	C	B	A
LADY.P (solo superiore)	C	C	B	B	A
LADY.P (superiore e inferiore)	C	C	B	B	A
VE.RAST	C	B	B	A	---
LADY.P (solo superiore) + VE.RAST	C	B	B	A	---
LADY.P (solo superiore) + VE.AM	C	B	B	A	A
LADY.P (superiore e inferiore) + VE.AM	C	B	B	A	---
LADY.P (solo superiore) + VE.RAST + VE.AM	C	B	A	---	---
SC.RES	C	B	B	A	---
LADY.P (solo superiore) + SC.RES	C	B	A	A	---
SC.RES + VE.AM	C	B	A	A	---
LADY.P (solo superiore) + SC.RES + VE.AM	C	B	A	---	---

L'installazione della VE.RAST pregiudica l'uso della SC.RES e viceversa.
L'installazione del kit luci LADY.L non influenza il bilanciamento dell'asta.

DATI TECNICI	LADY
Alimentazione di rete	100 ÷ 250 Vac (50-60Hz)
Alimentazione motore	24 Vdc
Corrente massima assorbita	1,5 A
Assorbimento in stand-by	40 mA
Coppia	195 Nm
Tempo di manovra	3,5" ÷ 6"
Ciclo di lavoro	uso intensivo
Indice di protezione	IP44
Temperatura di funzionamento	-20°C /+50°C
Peso	50,8 kg
N. pezzi per pallet	9

24VDC

64

LADY.5

BARRIERE STRADALI

centrale con ricevitore integrato
caricabatterie integrato
sblocco esterno

per passaggi fino a 5 m

CENTRALI DI COMANDO:

LADY.5 ——— CP.LADY 170



24 Vdc | uso intensivo

- Barriera elettromeccanica 24 Vdc per uso intensivo dotata di centrale con ricevitore e carica batterie integrati ed alimentatore switching a range esteso da 100 a 250 Vac, 50/60 Hz
- Facilità di installazione e possibilità di connessione rapida per un funzionamento in modalità aste contrapposte grazie alle scheda accessorio SIS
- Ridotti consumi in stand by
- Possibilità di installazione fotocellule FTC.S grazie al sistema a scomparsa che ne permette la perfetta integrazione
- Sistema di bilanciamento asta semplice, veloce e affidabile
- Rallentamenti regolabili
- Disponibile anche nella versione inox LADY5.I

Piastra di fondazione non inclusa

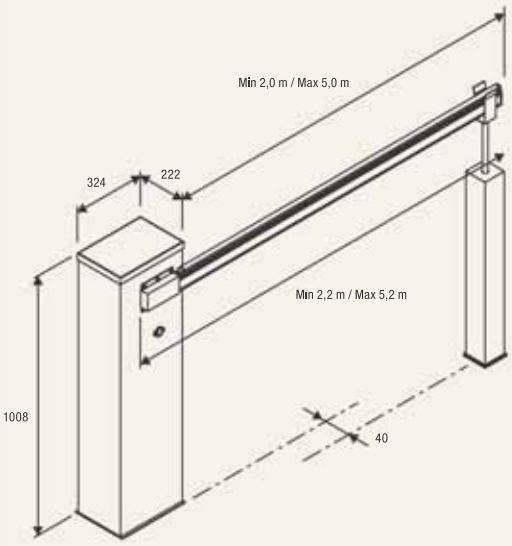

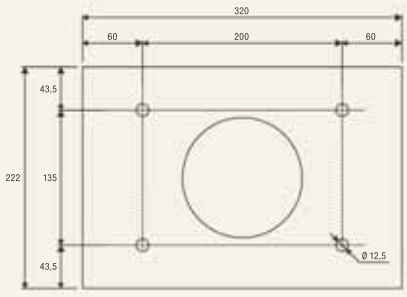

VE.PS

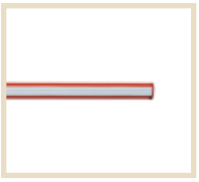

LADY.P5
Asta completa di profili in gomma da 5,2 m.



LADY.A5
Asta in alluminio da 5,2 m, con tappo. Dimensioni 60x38 mm.



VE.PS
Piastra di fondazione con tirafondi.

VE.AM
Appoggio mobile per asta.

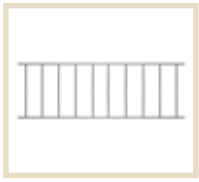

VE.RAST
Rastrelliera in alluminio. L. 2 m. Altezza 60 cm.



VE.AF
Appoggio fisso per asta. Verniciato.



VE.AFI
Appoggio fisso per asta. Inox.



LADY.COL
Supporto per l'installazione della 2° fotocellula.



LADY.SN
Set snodo per LADY.P5 (è necessario rimuovere i profili in gomma). Pregiudica l'utilizzo di qualsiasi altro accessorio.



LADY.L
Set lampeggianti per aste LADY.P. L= 6 m.



VE.CS
Scheda semaforica per utilizzo LED.TL.



LED.TL
Semaforo 2 luci 230 Vac a LED.



SIS
Scheda elettronica a connessione rapida che consente il movimento sincronizzato di 2 automazioni. (ante contrapposte). È necessaria una scheda per ciascun motore.



DA.2S
Scheda elettronica che consente il movimento sincronizzato di 2 automazioni (ante contrapposte).



VE.KM1HN
Spira magnetica 24 Vac/dc monocanale.



VE.KM2HN
Spira magnetica 24 Vac/dc bicanale.



FTC.S
Fotocellule per montaggio esterno su colonnina con possibilità di sincronizzazione fino a 4 coppie. Alimentazione 24 Vac/dc.



VE.CAT500
Set di adesivi.
Confezione da 20 unità.

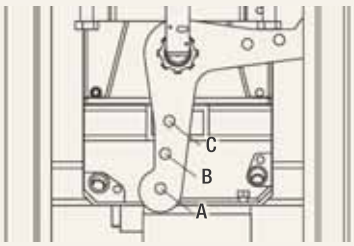

ACCESSORI UTILIZZABILI	LUNGHEZZA ASTA (m)			
	3,7	4,2	4,7	5,2
Nessun accessorio	---	---	C	C
LADY.P (solo superiore)	---	C	B	B
LADY.P (superiore e inferiore)	C	C	B	B
VE.RAST	C	B	B	A
LADY.P (solo superiore) + VE.RAST	C	B	A	A
LADY.P (solo superiore) + VE.AM	C	C	B	B
LADY.P (superiore e inferiore) + VE.AM	C	B	B	A
LADY.P (solo superiore) + VE.RAST + VE.AM	B	B	A	A
SC.RES	C	B	B	A
LADY.P (solo superiore) + SC.RES	C	B	A	A
SC.RES + VE.AM	B	B	A	A
LADY.P (solo superiore) + SC.RES + VE.AM	B	B	A	A
VE.RAST + VE.AM	B	B	A	A

L'installazione della VE.RAST pregiudica l'uso della SC.RES e viceversa.
L'installazione del kit luci LADY.L non influenza il bilanciamento dell'asta.

DATI TECNICI	LADY.5
Alimentazione di rete	100 ÷ 250 Vac (50-60Hz)
Alimentazione motore	24 Vdc
Corrente massima assorbita	1,6 A
Assorbimento in stand-by	40 mA
Coppia	205 Nm
Tempo di manovra	3,5" ÷ 6"
Ciclo di lavoro	uso intensivo
Indice di protezione	IP44
Temperatura di funzionamento	-20°C /+50°C
Peso	50,8 kg
N. pezzi per pallet	9

24VDC

VE.650

BARRIERE STRADALI

centrale incorporata
2 molle neutre incluse

per passaggi fino a 6,5 m

CENTRALI DI COMANDO:

VE.650 ——— DA.24V 171



24 Vdc | uso intensivo

- Barriera elettromeccanica 24 Vdc destra per utilizzi intensivi. La barriera può essere facilmente convertita in operatore sinistro
- Possibilità di installazione di fotocellule FTC.S grazie al sistema a scomparsa che ne permette la perfetta integrazione
- 2 Fermi meccanici regolabili
- Possibilità di funzionamento a batteria
- Sistema antischiacciamento con rilevazione amperometrica
- Tre finecorsa regolabili per le fasi di rallentamento e per la posizione di chiusura
- Disponibile la versione in acciaio inox VE.650I

Piastra di fondazione non inclusa

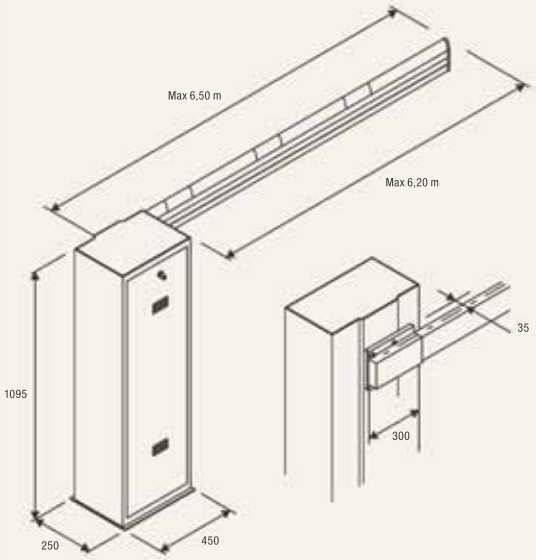

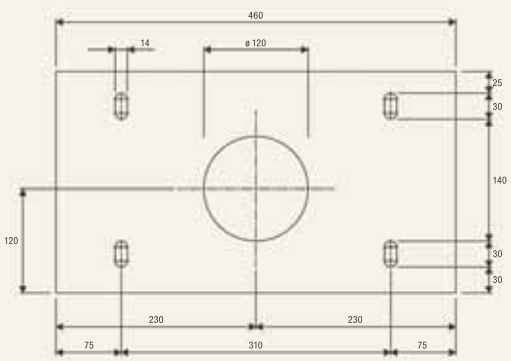

VE.P650

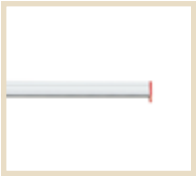

VE.650A
Asta alluminio verniciato con tappi. Dimensioni: 6500x100x40 mm.



VE.650A2
Asta alluminio verniciato tagliata in due pezzi da 3,25 m ciascuno. Necessita di giunto VE.GT24.

VE.C650
Asta tubolare Ø 90 mm in alluminio L=6500 mm verniciata con tappi, e staffa di fissaggio zincata. Adatta per zone soggette a forte vento.



VE.C6502
Asta tubolare Ø 90 mm tagliata in due pezzi da 3,25 m ciascuno. Necessita di giunto VE.GT90.



VE.GT24
Giunto in alluminio per asta VE.650A2.

VE.GT90
Giunto in alluminio per asta VE.C6502.



VE.RP
Profilo in gomma per VE.650A con profilo in alluminio e tappi.
Confezione da 10 m.



VE.P650
Piastra di fondazione con tirafondi.

VE.AM
Appoggio mobile per asta.

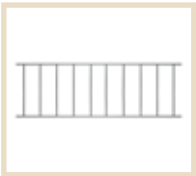

VE.RAST
Rastrelliera in alluminio. L. 2 m. Altezza 60 cm.



VE.AF
Appoggio fisso per asta. Verniciato.

VE.AFI
Appoggio fisso per asta. Inox.



VE.L650
Set lampeggianti per asta VE.650A/VE.650A2.



LED.TL
Semaforo 2 luci 230 Vac a LED.

VE.CS
Scheda semaforica per utilizzo LED.TL.



VE.KMB
Molla bianca.

VE.KMG
Molla gialla.

VE.KMN
Molla neutra.



VE.KM24
Set n. 3 molle: bianca, gialla, neutra.



DA.2S
Scheda elettronica che consente il movimento sincronizzato di 2 automazioni (ante contrapposte).



VE.KM1HN
Spira magnetica 24 Vac/dc monocanale.

VE.KM2HN
Spira magnetica 24 Vac/dc bicanale.



FTC.S
Fotocellule per montaggio esterno su colonnina con possibilità di sincronizzazione fino a 4 coppie. Alimentazione 24 Vac/dc.

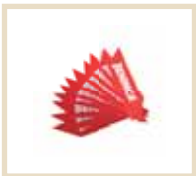

VE.CAT650
Set di adesivi.
Confezione da 20 unità.

ACCESSORI UTILIZZABILI	TIPO MOLLA	LUNGHEZZA ASTA (m)
VE.AM - VE.L650 - SC.RES - VE.RP - VE.RAST	1 neutra	4,5
VE.AM - VE.L650 - SC.RES - VE.RP - VE.RAST	1 gialla + 1 neutra	5
VE.AM - VE.L650 - SC.RES - VE.RP - VE.RAST	1 gialla + 1 neutra	5,5
---	1 gialla + 1 neutra	6
VE.AM - VE.L650 - SC.RES - VE.RP - VE.RAST	2 neutre	6
VE.AM - VE.L650 - SC.RES - VE.RP - VE.RAST	2 neutre	6,5

Le installazioni degli accessori VE.RAST, SC.RES e VE.RP si escludono a vicenda.

DATI TECNICI	VE.650*
Alimentazione di rete	230 Vac (50-60Hz)
Alimentazione motore	24 Vdc
Corrente massima assorbita	1,6 A
Assorbimento in stand-by	40 mA
Coppia	285 Nm
Tempo di manovra	5” ÷ 7”
Ciclo di lavoro	uso intensivo
Indice di protezione	IP44
Temperatura di funzionamento	-20°C /+50°C
Peso	77,2 kg
N. pezzi per pallet	6

*** Disponibile versione 115 Vac**

24VDC

VE.SOR
VE.SOM

CENTRALI DI COMANDO:

VE.SOR ——— DA.SO4 147

SALVA POSTO AUTO

disponibile in versione automatica e manuale



24 Vdc | uso intensivo

- Automatismo per la salvaguardia del parcheggio privato
- Installazione pratica e veloce
- Disponibile in versione manuale ed automatica

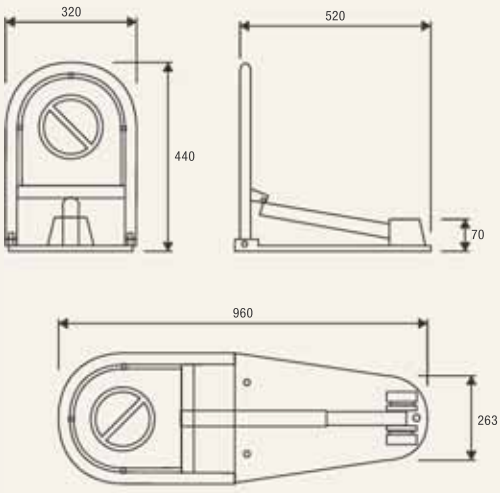





DATI TECNICI	VE.SOM	VE.SOR
Tipo	manuale	24 Vdc / automatico
Alimentazione di rete	---	230 Vac (50-60Hz)
Alimentazione motore	---	24 Vdc
Corrente massima assorbita	---	2 A
Tempo di manovra	---	9”
Ciclo di lavoro	---	uso intensivo
Indice di protezione	---	IP54
Temperatura di funzionamento	---	-20°C /+50°C
Peso	8 kg	9 kg
N. pezzi per pallet	22	22

CENTRALI DI COMANDO

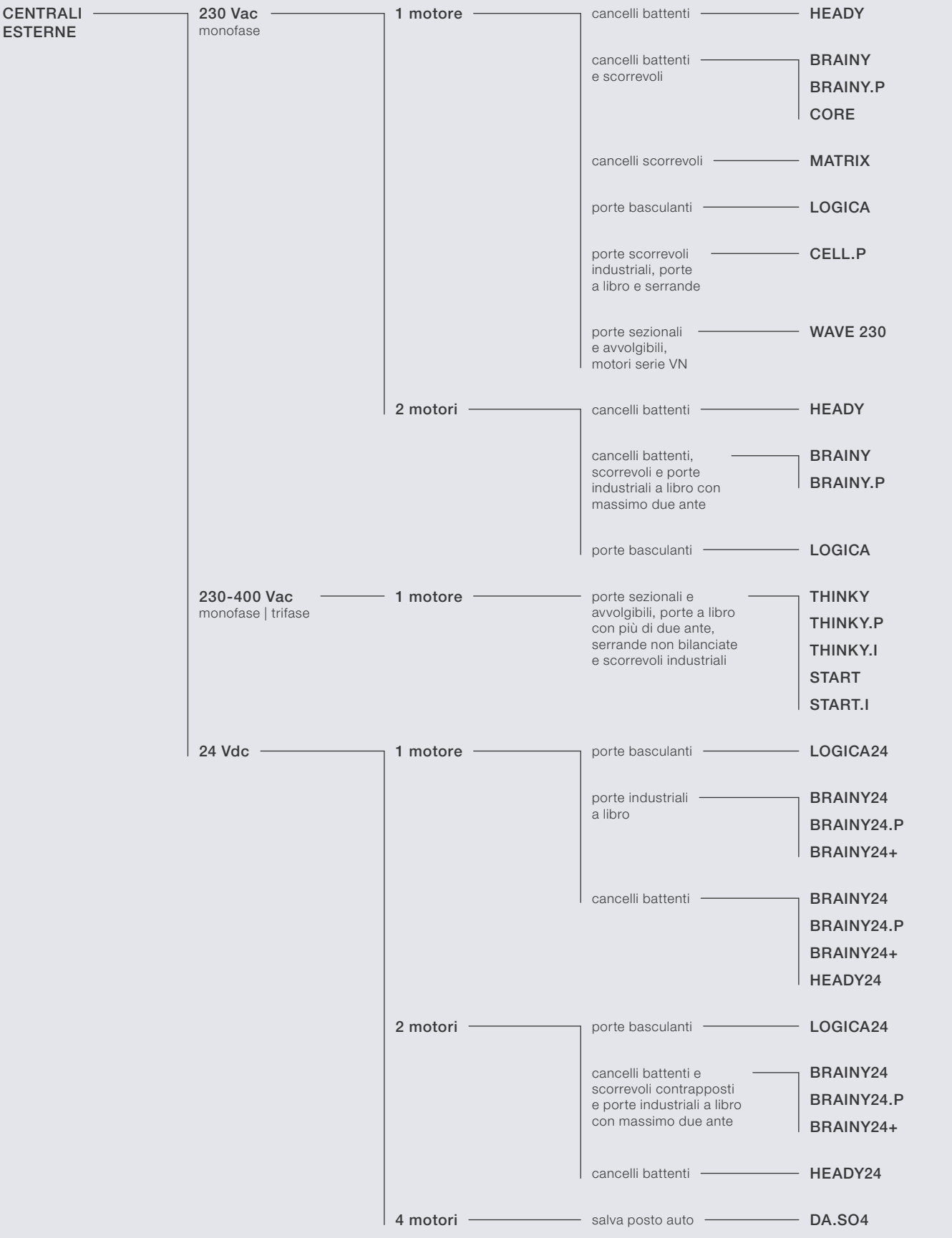

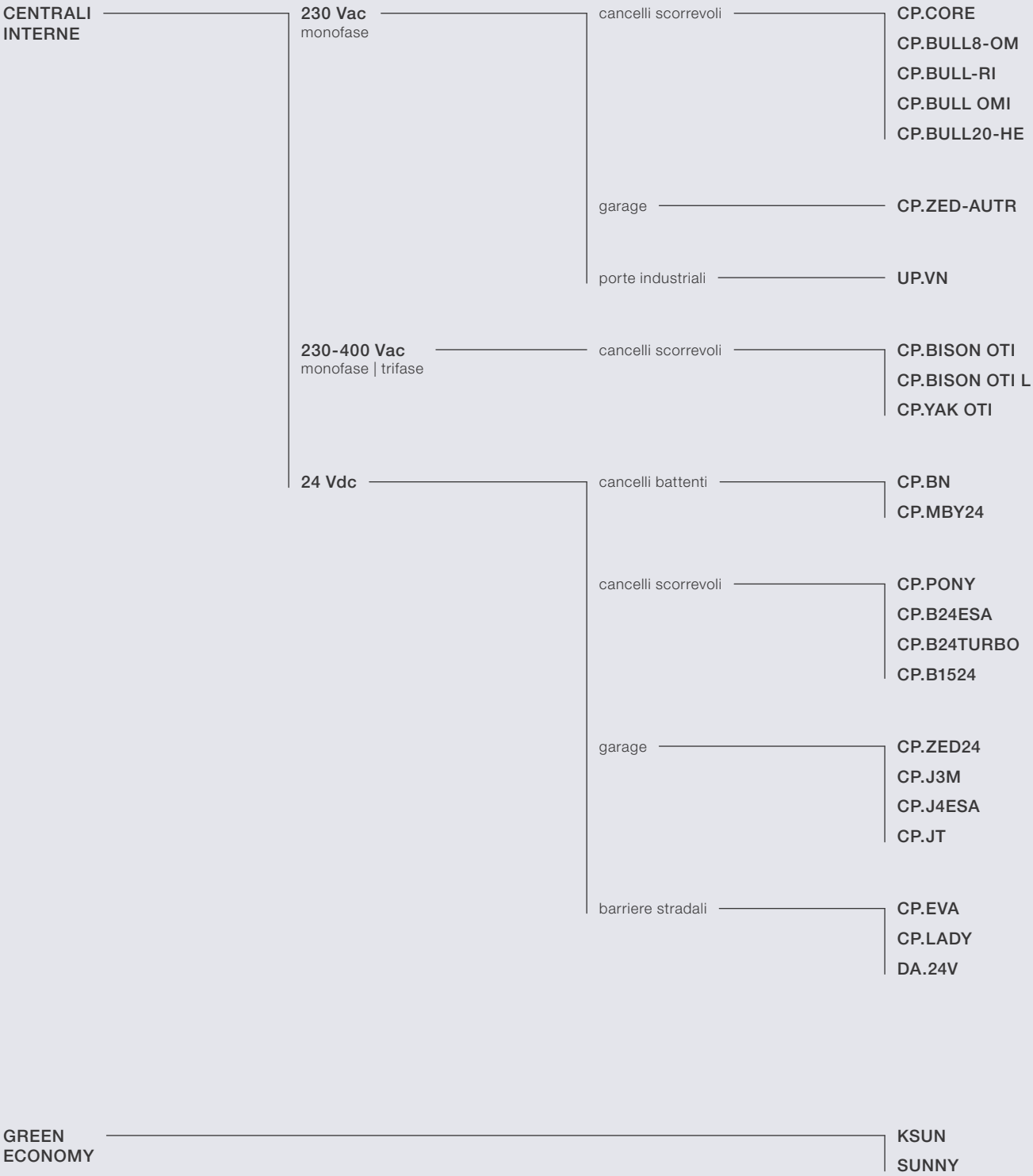
CENTRALI INTERNE
230 Vac
monofase
cancelli scorrevoli
CP.CORE
CP.BULL8-OM
CP.BULL-RI
CP.BULL OMI
CP.BULL20-HE
garage
CP.ZED-AUTR
porte industriali
UP.VN
230-400 Vac
monofase | trifase
cancelli scorrevoli
CP.BISON OTI
CP.BISON OTI L
CP.YAK OTI
24 Vdc
cancelli battenti
CP.BN
CP.MBY24
cancelli scorrevoli
CP.PONY
CP.B24ESA
CP.B24TURBO
CP.B1524
garage
CP.ZED24
CP.J3M
CP.J4ESA
CP.JT
barriere stradali
CP.EVA
CP.LADY
DA.24V
GREEN ECONOMY
KSUN
SUNNY

SUN SYSTEM

GREEN ECONOMY

PANNELLO SOLARE DA 30W



PRATICO, ECOLOGICO!

SUN SYSTEM rappresenta la soluzione perfetta per permettere l'installazione di automazioni anche in luoghi difficili da collegare alla rete elettrica senza eseguire costose opere murarie

TECNOLOGICO ED EVOLUTO

La presenza nella scheda di un display consente di monitorare in modo costante alcuni importanti parametri:

- Valori istantanei relativi alla tensione della batteria e del pannello fotovoltaico
- Valori istantanei relativi alla corrente erogata dal pannello fotovoltaico e dalle batterie
- Numero di giorni di funzionamento del sistema
- Valori medi di corrente di carica della batteria e dati storici di consumo
- Messaggi di errore dovuti a problemi di sovracorrente sulle batterie
- Verifica dello stato di carica delle batterie

FLESSIBILE PERCHÈ APERTO

- È possibile collegare alla centrale fino a tre pannelli solari
- È possibile utilizzare inoltre accumulatori di capacità differente (7-50Ah)

BASSI CONSUMI = PIÙ APERTURE!

- Il funzionamento del sistema avviene attraverso la centrale SUNNY
- SUNNY mantiene disattivata la centrale dell'automatismo provvedendo a fornire alimentazione solo dopo la ricezione di un segnale o comando cablato
- Grazie al basso consumo in stand-by della scheda, il sistema è in grado di garantire un elevato numero di manovre anche in fasce orarie o periodi caratterizzati da un irraggiamento solare non ottimale



DA.BT18

Batteria 18 Ah 12 Vdc.



SUN.PANEL

Pannello fotovoltaico (30W) in silicio monocristallino ad alta efficienza.



COL.KSUN

Colonnina per alloggiamento batterie DA.BT18 e unità di controllo SUNNY, dotata di vassoio batterie estraibile. H= 650x323x230 mm.



COL.BR

Coppia di morsetti per il fissaggio del pannello solare alla colonna COL.KSUN.



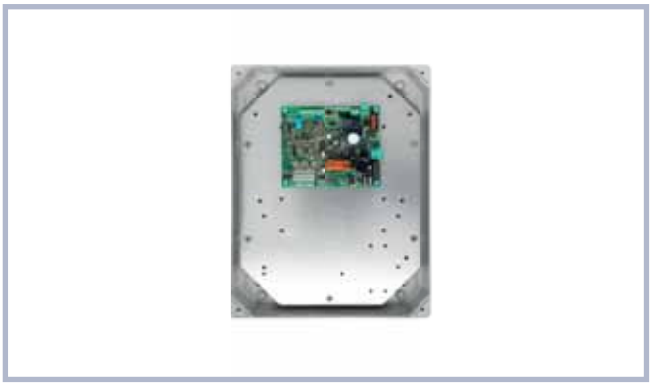

KSUN

KIT composto da pannello fotovoltaico (30W) in silicio monocristallino ad alta efficienza e da una centrale di comando (SUNNY) completa di display e ricevitore radio integrato. Il ricevitore è in grado di gestire tre diversi tipi di codifiche, Advanced Rolling Code (ARC), Rolling Code e Codice Fisso.

SUNNY

Unità di controllo completa di display, ricevitore radio 3 codifiche, Advanced Rolling Code (ARC), Rolling Code e Codice Fisso.
È possibile collegare alla centrale fino a tre pannelli solari.

GRAFICO RELATIVO ALLA DISTRIBUZIONE DELL'IRRAGGIAMENTO SOLARE MEDIO

numero medio di manovre al giorno con KBOB24 / KBULL624*	133	114	95	76	57	37	18
numero medio di manovre al giorno con KBULL424*	191	163	136	108	81	54	26

* Per valori più precisi fare riferimento al manuale
I dati sopra riportati fanno riferimento ad alcune delle configurazioni possibili con SUN SYSTEM

Emisfero	Orientamento
	
	

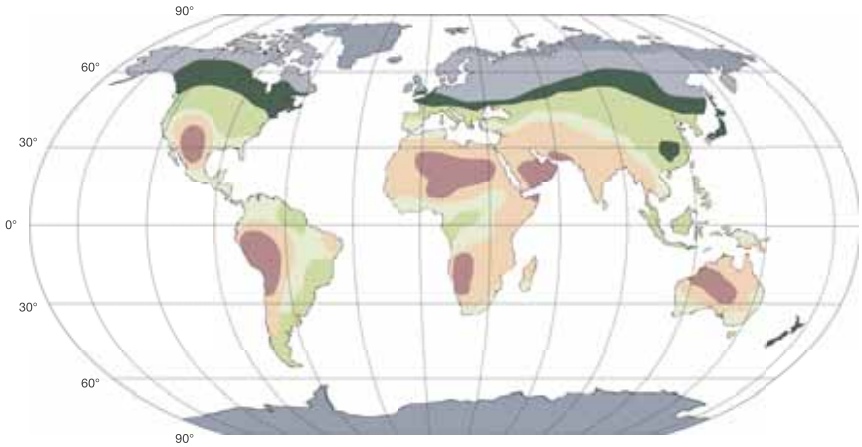

Latitudine	Angolo di inclinazione α
0° - 15°	15°
15° - 25°	Stesso valore di latitudine
25° - 30°	Aggiungere 5° al valore di latitudine
30° - 35°	Aggiungere 10° al valore di latitudine
35° - 40°	Aggiungere 15° al valore di latitudine
> 40°	Aggiungere 20° al valore di latitudine

DATI TECNICI CENTRALE	SUNNY
Tipologia pannello fotovoltaico	Vmp: 15 ÷ 40V (tensione a carico) Wp: 15 ÷ 80 W (potenza massima)
Uscita alimentazione	24 Vdc
Grado di protezione	IP55
Temperatura di funzionamento	-20°C / +50°C
Ricevitore radio	433,92 Mhz 64 codici e 3 codifiche radio (Advanced Rolling Code, Rolling Code, Codice Fisso)
N° codici memorizzabili	64

DATI TECNICI PANNELLO	SUN.PANEL
Tensione a circuito aperto (Voc)	21,5
Tensione alla massima potenza (Vmp)	17,5
Corrente di corto circuito Isc (A)	1,88
Corrente alla massima potenza Imp (A)	1,7
Potenza di picco Wp +/- 5%	30

BRAINY

APPLICAZIONE
1 o 2 attuatori per cancelli a battente, scorrevoli contrapposti, operatori idraulici e porte industriali a libro

ALIMENTAZIONE CENTRALE
230 Vac

ALIMENTAZIONE MOTORI
230 Vac 600W + 600W

FUNZIONI PRINCIPALI
Display LCD integrato | Ricevitore radio integrato 433,92 MHz 64 codici e 3 codifiche radio (Advanced Rolling Code, Rolling Code, Codice Fisso) | Morsettiere estraibili | Logica di funzionamento automatica, semiautomatica e uomo presente | Ingresso encoder per rilevamento ostacoli | Ingressi finecorsa separati per ogni motore | Ingressi apre, chiude, pedonale, passo-passo, stop | Ingressi separati per fotocellula attiva in apertura-chiusura e fotocellula attiva solo in chiusura | Ingresso per bordo sensibile N.C o 8K2 | Uscita per elettroserratura 230 Vac e 12 Vac/dc | Uscite configurabili come spia segnalazione cancello aperto, luce di servizio, secondo canale radio o test fotocellule | Autoset parametri di funzionamento (con motori dotati di encoder) | Regolazione elettronica della coppia separata per ogni motore e dei tempi di lavoro | Rallentamenti regolabili | Possibilità di configurazione parametri e gestione radiocomandi con sistema Advantouch | Numero manovre | Password di accesso e programmazione | Avviso manutenzione





DU.V96
Elettroserratura 12 Vac/dc verticale fornita con piastra d'incontro e doppio cilindro. Consente sblocco interno/esterno.



DU.V90
Elettroserratura 12 Vac/dc orizzontale fornita con piastra d'incontro e doppio cilindro. Consente sblocco interno/esterno.



DU.9990
Piastra di protezione per DU.V90.



E.LOCK
Elettroserratura 230 Vac verticale fornita con piastra d'incontro.



E.LOCKSE
Cilindro prolungato per elettroserratura E.LOCK. Consente lo sblocco dall'esterno per cancelli con spessore massimo 55 mm.



BRAINY.P
Centrale BRAINY con pulsanti di apre, chiude e stop incorporati nel quadro di comando.

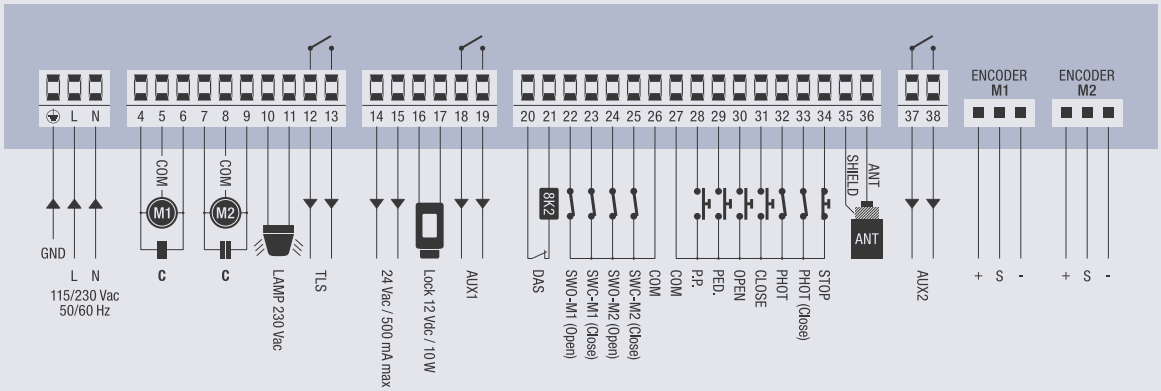

HEADY

APPLICAZIONE
1 o 2 attuatori per cancelli a battente

ALIMENTAZIONE CENTRALE
230 Vac

ALIMENTAZIONE MOTORI
230 Vac 500W + 500W

FUNZIONI PRINCIPALI
Display LCD integrato | Ricevitore radio integrato 433,92 MHz 64 codici e 3 codifiche radio (Advanced Rolling Code, Rolling Code, Codice Fisso) | Morsettiere estraibili | Logica di funzionamento automatica e semiautomatica | Ingresso passo-passo, pedonale e stop | Ingresso fotocellula programmabile attivo sia in apertura che chiusura o attivo solo in chiusura | Uscita per elettroserratura 230 Vac/luce di servizio | Uscita per spia segnalazione cancello aperto, secondo canale radio e test fotocellule | Regolazione elettronica della coppia separata per ogni motore e dei tempi di lavoro | Rallentamenti fissi | Possibilità di configurazione parametri e gestione radiocomandi con sistema Advantouch | Numero manovre | Password di accesso programmazione | Avviso manutenzione





E.LOCK
Elettroserratura 230 Vac verticale fornita con piastra d'incontro.



E.LOCKSE
Cilindro prolungato per elettroserratura E.LOCK. Consente lo sblocco dall'esterno per cancelli con spessore massimo 55 mm.

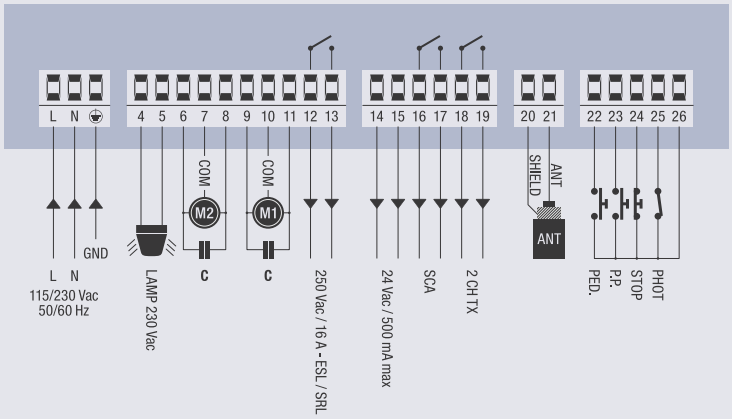

CORE

APPLICAZIONE
1 attuatore per scorrevole o 1 anta a battente

ALIMENTAZIONE CENTRALE
230 Vac

ALIMENTAZIONE MOTORI
230 Vac 750W

FUNZIONI PRINCIPALI
Regolazione parametri e logiche di funzionamento tramite trimmer e dip-switch | Ricevitore radio integrato 433,92 MHz 64 codici e 3 codifiche radio (Advanced Rolling Code, Rolling Code, Codice Fisso) | Morsettiere estraibili | Logica di funzionamento automatica, semiautomatica e uomo presente | Ingresso encoder MAG.E per rilevamento ostacoli | Ingressi finecorsa motore | Ingressi passo-passo, stop, fotocellula | Ingresso passo-passo configurabile come apre | Ingresso stop configurabile come chiude o pedonale | Ingresso fotocellula programmabile attivo sia in apertura che chiusura o attivo solo in chiusura | Uscita per spia segnalazione cancello aperto | Autoset parametri di funzionamento e rallentamenti | Rallentamenti regolabili | Regolazione elettronica della coppia motore su 5 livelli | Possibilità di gestire radiocomandi memorizzati su ricevente integrata con sistema Advantouch





E.LOCK
Elettroserratura 230 Vac verticale fornita con piastra d'incontro.



E.LOCKSE
Cilindro prolungato per elettroserratura E.LOCK. Consente lo sblocco dall'esterno per cancelli con spessore massimo 55 mm.



DA.2S
Scheda elettronica che consente il movimento sincronizzato di 2 automazioni (ante contrapposte).

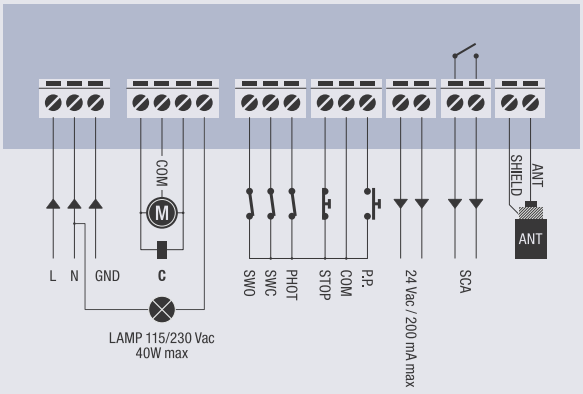

MATRIX

APPLICAZIONE
1 attuatore per cancello scorrevole

ALIMENTAZIONE CENTRALE
230 Vac

ALIMENTAZIONE MOTORI
230 Vac 1000W

FUNZIONI PRINCIPALI
Display LCD integrato | Ricevitore radio integrato 433,92 MHz 64 codici e 3 codifiche radio (Advanced Rolling Code, Rolling Code, Codice Fisso) | Morsettiere estraibili | Logica di funzionamento automatico, semiautomatico e uomo presente | Ingresso encoder per rilevamento ostacoli | Ingressi finecorsa motore | Ingressi stop, apre, chiude, pedonale e passo-passo | Ingresso per bordo sensibile N.C. o 8K2 | Ingresso fotocellula (PHOT O) programmabile attivo sia in apertura che chiusura o attivo solo in chiusura | Ingresso fotocellula (PHOT C) attivo sia in apertura che chiusura | Uscita configurabile come spia segnalazione cancello aperto, secondo canale radio o luce di servizio | Uscita test fotocellule | Autoset parametri di funzionamento con motori dotati di encoder | Regolazione elettronica della coppia motore | Rallentamenti regolabili | Frenatura elettronica garantisce un arresto di precisione anche con porte pesanti | Possibilità di configurazione parametri e gestione radiocomandi con sistema Advantouch | Password di accesso programmazione | Avviso manutenzione





DA.2S
Scheda elettronica che consente il movimento sincronizzato di 2 automazioni (ante contrapposte).

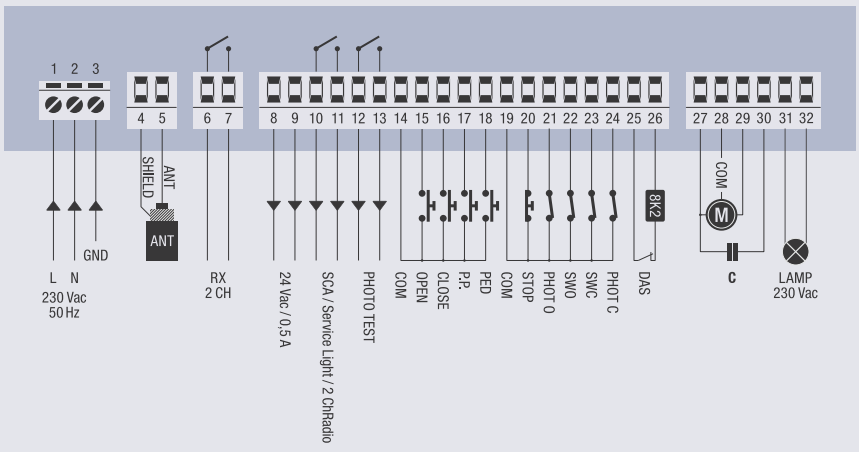

LOGICA

APPLICAZIONE
1 o 2 attuatori per porte basculanti

ALIMENTAZIONE CENTRALE
230 Vac

ALIMENTAZIONE MOTORI
230 Vac 300W + 300W

FUNZIONI PRINCIPALI
Display LCD integrato | Ricevitore radio integrato 433,92 MHz 64 codici e codifica radio ARC | Morsettiere estraibili | Logica di funzionamento automatica, semiautomatica e uomo presente | Ingresso encoder per rilevamento ostacoli | Ingressi finecorsa separati per ogni motore | Ingressi passo-passo, chiude e stop | Ingresso per bordo sensibile N.C. o 8K2 | Ingresso fotocellula programmabile attivo sia in apertura che chiusura o attivo solo in chiusura | Uscita per luce di servizio 24Vdc | Autoset parametri di funzionamento con motori serie ZED dotati di encoder | Regolazione elettromeccanica della coppia su 4 livelli | Autoset parametri di funzionamento e rallentamenti | Rallentamenti regolabili | Possibilità di configurazione parametri e gestione radiocomandi con sistema Advantouch | Numero manovre | Password di accesso programmazione | Avviso manutenzione





KPO
Set di 2 pulsanti verdi (contatto N.C.) con frontalino per box LB.



KPC
Set di 1 pulsante verde (contatto N.O.) e 1 rosso (contatto N.C.) con frontalino per box LB.

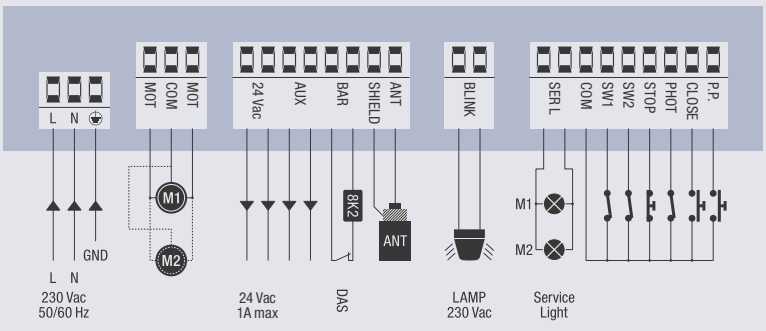

CELL.P

64

ADVANTOUCH READY

APPLICAZIONE

1 attuatore per porte scorrevoli industriali,
porte a libro e serrande

ALIMENTAZIONE CENTRALE

230 Vac

ALIMENTAZIONE MOTORI

230 Vac 750W

FUNZIONI PRINCIPALI

Regolazione parametri e logiche di funzionamento tramite trimmer e dip-switch | Ricevitore radio integrato 433,92 MHz 64 codici e 3 codifiche radio (Advanced Rolling Code, Rolling Code, Codice Fisso) | Morsettiere estraibili | Logica di funzionamento automatica, semiautomatica e uomo presente | Ingressi finecorsa motore | Ingresso per bordo sensibile N.C. o 8K2 o fotocellula | Ingressi per pulsanti di apre, programmabile come passo-passo, e di chiude | Uscita per spia segnalazione cancello aperto | Regolazione elettronica della coppia motore su 5 livelli | Possibilità di gestire radiocomandi memorizzati su ricevente integrata con sistema Advantouch



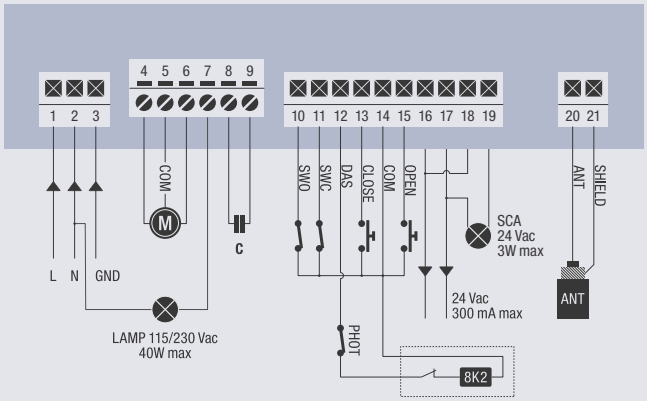

WAVE 230

APPLICAZIONE
1 attuatore per porte sezionali e avvolgibili serie VN

ALIMENTAZIONE CENTRALE
100/250 Vac – 50/60 Hz

ALIMENTAZIONE MOTORI
230 Vac 1000W

FUNZIONI PRINCIPALI
Display LCD integrato | Ricevitore radio 433.92MHz modello ONE2.WI fornito in dotazione di serie | Morsettiere estraibili | Logica di funzionamento automatica, semiautomatica e uomo presente | Ingressi finecorsa motore | Predisposta per collegamento encoder assoluto e cablaggio rapido (motori VN “ESW”) | Autoset parametri di funzionamento | Ingressi passo-passo, apre, chiude, pedonale, stop | Ingresso per bordo sensibile N.C. o 8K2 | Ingresso per sensore di sicurezza | n° 2 ingressi configurabili per fotocellula attiva sia in apertura che chiusura o attiva solo in chiusura | Uscita configurabile come spia segnalazione cancello aperto, luce di servizio, luce di zona | Uscita per test fotocellule | Uscita secondo canale radio | Regolazione elettronica della coppia con calcolo automatico per ogni punto della corsa (STC SYSTEM) | Sicurezza antischiacciamento con rilevazione amperometrica | Rallentamenti regolabili | Possibilità di configurazione parametri e gestione radiocomandi con sistema Advantouch | Inverter integrato | Encoder virtuale | Numero manovre | Password di accesso programmazione | Avviso manutenzione





XLB.L

Lampeggiante con alimentazione 24 Vdc. Possibilità di montaggio nel box XLB o esternamente. Lampeggio a luce intermittente o fissa selezionabile. Necessita di antenna.

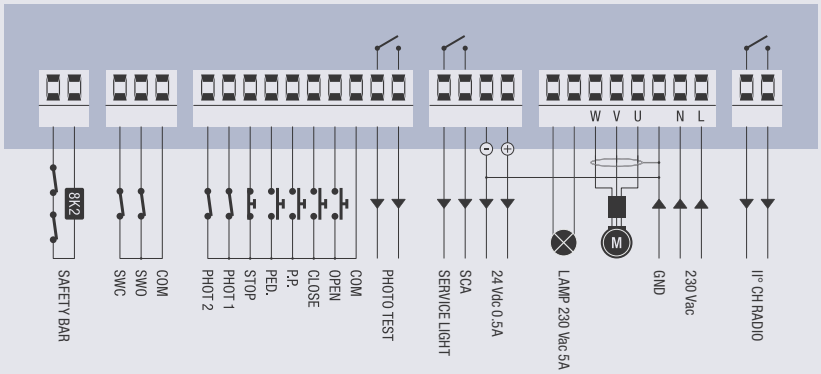

THINKY

APPLICAZIONE

1 attuatore per porte sezionali e avvolgibili, porte a libro con più di due ante, serrande non bilanciate e scorrevoli industriali

ALIMENTAZIONE CENTRALE

230 Vac o 400 Vac

ALIMENTAZIONE MOTORI

230 Vac 900W o 400 Vac 2200W

FUNZIONI PRINCIPALI

Display LCD integrato | Ricevitore radio integrato 433,92 MHz 64 codici e codifica radio ARC e predisposizione per ricevitore radio ad innesto | Predisposta per collegamento encoder assoluto e cablaggio rapido (motori VN “ESW”) | Autoset parametri di funzionamento con motori provvisti di encoder assoluto (VN “ESW”) | Morsettiere estraibili | Logica di funzionamento automatica, semiautomatica e uomo presente | Ingressi finecorsa motore | Ingressi apre, chiude, passo-passo, pedonale e stop | Ingressi per 4 coppie di fotocellule (impostabili attive sia in apertura che chiusura o attive solo in chiusura) e dotati di logica PHOTO TEST | Ingresso per bordo sensibile N.C o 8K2 | Ingresso per sensore di sicurezza | Uscita configurabile come spia segnalazione cancello aperto, secondo canale radio, luce di cortesia e luce di zona | Uscita configurabile come spia segnalazione cancello aperto o test fotocellule | Protezione mancanza fase e superamento soglia corrente motore | Possibilità di gestire parametri memorizzati su centrale elettronica con sistema Advantouch | Numero manovre | Password di accesso programmazione | Avviso manutenzione





DA.2S

Scheda elettronica che consente il movimento sincronizzato di 2 automazioni (ante contrapposte).



ONE.2WI

Ricevitore universale 433,92 MHz a 2 canali con triplice codifica, Advanced Rolling Code, Rolling Code e Codice Fisso, a innesto.



XLB.L

Lampeggiante con alimentazione 24 Vdc. Possibilità di montaggio nel box XLB o esternamente. Lampeggio a luce intermittente o fissa selezionabile. Necessita di antenna.



THINKY.P

Centrale THINKY con pulsanti di apre, chiude e stop incorporati nel quadro di comando.



THINKY.I

Centrale THINKY con pulsanti di apre, chiude, arresto autoritenuta e interruttore tripolare con blocco porta incorporati nel quadro di comando. Disponibile lampeggiante come accessorio (XLB.L)

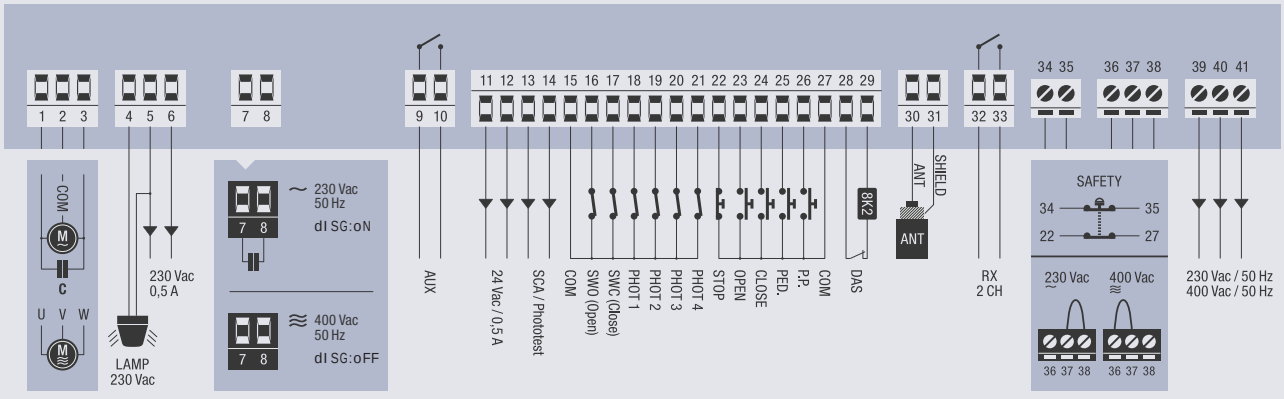

START

APPLICAZIONE

1 attuatore per porte sezionali e avvolgibili, porte a libro con più di due ante, serrande non bilanciate e scorrevoli industriali

ALIMENTAZIONE CENTRALE

230 Vac o 400 Vac

ALIMENTAZIONE MOTORI

230 Vac 900W o 400 Vac 2200W

FUNZIONI PRINCIPALI

Solo logica di funzionamento uomo presente | Morsettiere fisse | Ingressi finecorsa motore | Ingressi apre, chiude e arresto emergenza | Pulsanti di apre e chiude integrati nell'unità di controllo | Uscita per collegamento lampeggiante e condensatore ausiliario di spunto avviamento motore





DA.2S

Scheda elettronica che consente il movimento sincronizzato di 2 automazioni (ante contrapposte).



XLB.L

Lampeggiante con alimentazione 24 Vdc. Possibilità di montaggio nel box XLB o esternamente. Lampeggio a luce intermittente o fissa selezionabile. Necessita di antenna.



START.I

Centrale START con pulsanti di apre, chiude, arresto autoritenuta e interruttore tripolare con blocco porta incorporati nel quadro di comando. Disponibile lampeggiante come accessorio (XLB.L)

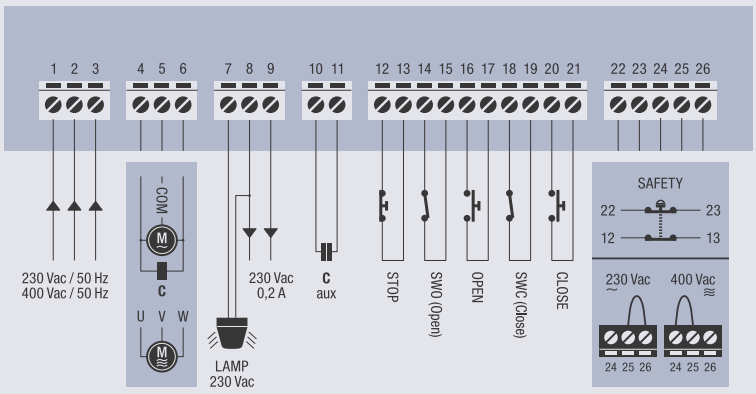

BRAINY24+

APPLICAZIONE
1 o 2 attuatori per cancelli a battente, cancelli scorrevoli contrapposti e porte industriali a libro con massimo 2 ante

ALIMENTAZIONE CENTRALE
100/250 Vac – 50/60 Hz

ALIMENTAZIONE MOTORI
24 Vdc 200W + 200W

FUNZIONI PRINCIPALI
Display LCD integrato | Ricevitore radio integrato 433,92 MHz 64 codici e 3 codifiche radio (Advanced Rolling Code, Rolling Code, Codice Fisso) | Morsettiere estraibili | Logica di funzionamento automatica, semiautomatica e uomo presente | Ingressi finecorsa separati per ogni motore | Ingressi apre, chiude, passo-passo, pedonale e stop | Ingressi separati per fotocellula attiva in apertura-chiusura e fotocellula attiva solo in chiusura | Ingresso per bordo sensibile N.C. o 8K2 | Uscita per elettroserratura 12 Vdc | Uscita configurabile come spia segnalazione cancello aperto o test fotocellule | Uscita configurabile come secondo canale radio o luce di servizio | Autoset parametri di funzionamento | Regolazione elettronica della coppia separata per ogni motore | Sicurezza antischiacciamento con rilevazione amperometrica e gestione encoder | Rallentamenti regolabili separatamente per ogni motore | Possibilità di configurazione parametri e gestione radiocomandi con sistema Advantouch | Numero manovre | Password di accesso programmazione | Avviso manutenzione | **Caricabatterie integrato, compatibile con batterie mod. DA.BT2/DA.BT6**





DU.V96
Elettroserratura 12 Vac/dc verticale fornita con piastra d'incontro e doppio cilindro. Consente sblocco interno/esterno.



DU.V90
Elettroserratura 12 Vac/dc orizzontale fornita con piastra d'incontro e doppio cilindro. Consente sblocco interno/esterno.



DU.9990
Piastra di protezione per DU.V90.



BRAINY24.CB-SW
Accessorio dotato di batterie 1,2 Ah e supporto.

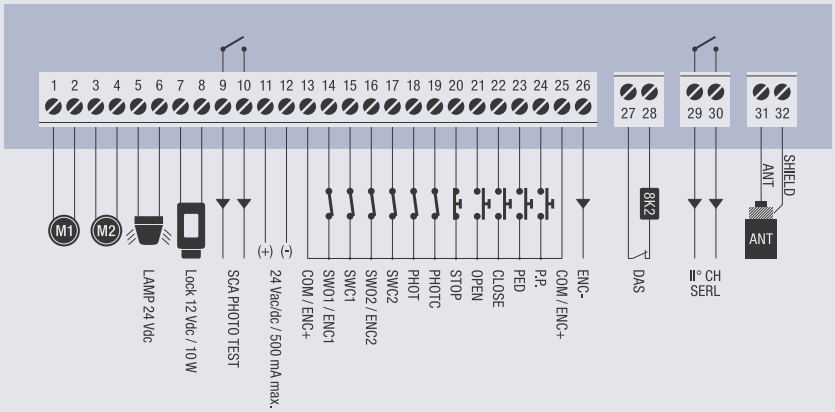

BRAINY24

64 · ENCODER · ADVANTOUCH READY · AUTO · PSW

APPLICAZIONE

1 o 2 attuatori per cancelli a battente, cancelli scorrevoli contrapposti e porte industriali a libro con massimo 2 ante

ALIMENTAZIONE CENTRALE

230 Vac – 50/60 Hz

ALIMENTAZIONE MOTORI

24 Vdc 120W + 120W

FUNZIONI PRINCIPALI

Display LCD integrato | Ricevitore radio integrato 433,92 MHz 64 codici e 3 codifiche radio (Advanced Rolling Code, Rolling Code, Codice Fisso) | Morsettiere estraibili | Ingressi finecorsa separati per ogni motore | Ingressi apre, chiude e pedonale | Ingressi fotocellula in apertura-chiusura e in chiusura | Ingresso per bordo sensibile N.C. o 8K2 | Uscita per elettroserratura 12 Vdc | Uscita spia segnalazione cancello aperto, luce di servizio, secondo canale radio e test fotocellule | Autoset parametri di funzionamento | Regolazione elettronica della coppia separata per ogni motore | Sicurezza antischiacciamento con rilevazione amperometrica e gestione encoder | Rallentamenti in apertura e chiusura separati per ogni motore | Possibilità di configurazione parametri e gestione radiocomandi con sistema Advantouch | Numero manovre | Password di accesso programmazione | Avviso manutenzione





DU.V96

Elettroserratura 12 Vac/dc verticale fornita con piastra d'incontro e doppio cilindro. Consente sblocco interno/esterno.



DU.V90

Elettroserratura 12 Vac/dc orizzontale fornita con piastra d'incontro e doppio cilindro. Consente sblocco interno/esterno.



DU.9990

Piastra di protezione per DU.V90.



BRAINY24.CB

Accessorio dotato di carica batterie CBY.24V, batterie 1,2 Ah e supporto.



BRAINY24.P

Centrale BRAINY24 con pulsanti di apre, chiude e stop incorporati nel quadro di comando.

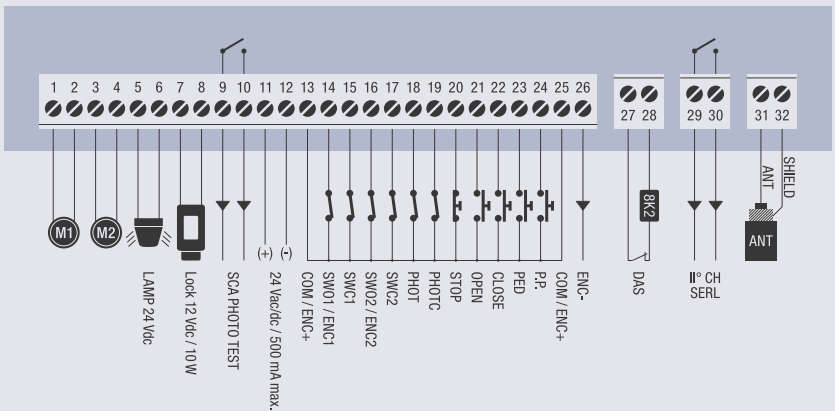

HEADY24

64 | ENCODER | ADVANTOUCH READY | AUTO | PSW

APPLICAZIONE
1 o 2 attuatori per cancelli a battente

ALIMENTAZIONE CENTRALE
230 Vac

ALIMENTAZIONE MOTORI
24 Vdc 60W + 60W

FUNZIONI PRINCIPALI
Display LCD integrato | Ricevitore radio integrato 433,92 MHz 64 codici e 3 codifiche radio (Advanced Rolling Code, Rolling Code, Codice Fisso) | Morsettiere estraibili | Logica di funzionamento automatica e semiautomatica | Ingressi finecorsa separati per ogni motore | Ingressi passo-passo, pedonale e stop | Ingressi separati per fotocellula attiva in apertura-chiusura e fotocellula attiva solo in chiusura | Uscita configurabile come spia segnalazione cancello aperto, secondo canale radio o test fotocellule | Autoset parametri di funzionamento | Regolazione elettronica della coppia separata per ogni motore | Sicurezza antischiacciamento con rilevazione amperometrica e gestione encoder | Rallentamenti regolabili separatamente per ogni motore | Possibilità di configurare parametri e gestione radiocomandi con sistema Advantouch | Numero manovre | Password di accesso programmazione | Avviso manutenzione





DU.V96
Elettroserratura 12 Vac/dc verticale fornita con piastra d'incontro e doppio cilindro. Consente sblocco interno/esterno.



DU.V90
Elettroserratura 12 Vac/dc orizzontale fornita con piastra d'incontro e doppio cilindro. Consente sblocco interno/esterno.



DU.9990
Piastra di protezione per DU.V90.



L.BY
Scheda di comando per elettroserratura a 12/24 Vdc.



BRAINY24.CB
Accessorio dotato di carica batterie CBY.24V, batterie 1,2 Ah e supporto.

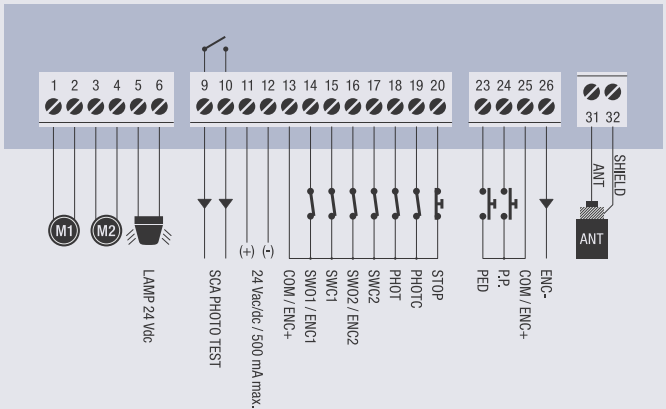

LOGICA24

64 arc only ADVANTOUCH READY

APPLICAZIONE
1 o 2 attuatori per porte basculanti

ALIMENTAZIONE CENTRALE
230 Vac

ALIMENTAZIONE MOTORI
24 Vdc 80W + 80W

FUNZIONI PRINCIPALI
Regolazione parametri e logiche di funzionamento tramite trimmer e dip-switch | Ricevitore radio integrato 433,92 MHz 64 codici e codifica radio ARC | Morsettiere estraibili | Logica di funzionamento automatica e semiautomatica | Ingressi finecorsa motore | Ingressi apre, chiude, stop, passo-passo, fotocellula | Ingresso per bordo sensibile N.C. o 8K2 | Uscita per luce di servizio 24 Vac/dc | Regolazione elettronica della coppia | Sicurezza antischiacciamento con rilevazione amperometrica | Rallentamenti fissi | Possibilità di gestire radiocomandi memorizzati su ricevente integrata con sistema Advantouch





KPO
Set di 2 pulsanti verdi (contatto N.C.) con frontalino per box LB.



KPC
Set di 1 pulsante verde (contatto N.O.) e 1 rosso (contatto N.C.) con frontalino per box LB.



CBY.24V
Scheda caricabatteria. Consente di caricare due diverse tipologie di batterie: nichel metalidrato e piombo.



DA.BT2
Batteria 2.1Ah 12 Vdc.

DA.BT6
Batteria 7Ah 12 Vdc.



LB
Box standard per centrali. Grado di protezione IP55. Dim. 290 x 220 x 118 mm.

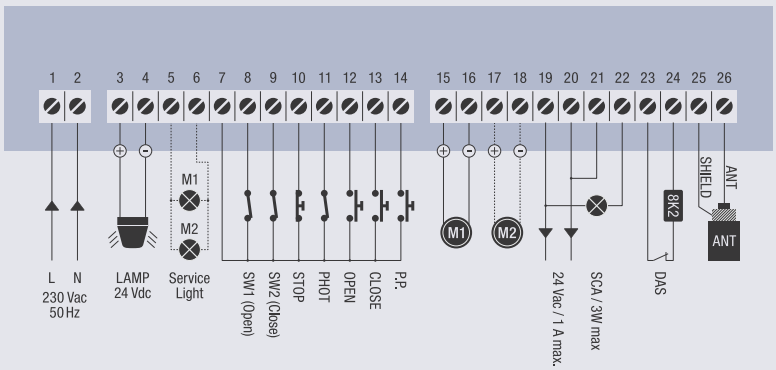

DA.SO4

APPLICAZIONE
da 1 a 4 salva posto auto VE.SOR

ALIMENTAZIONE CENTRALE
230 Vac

ALIMENTAZIONE MOTORI
24 Vdc 20W

DA.SO4 | FUNZIONI PRINCIPALI
Predisposta per ricevitore radio ad innesto | Predisposta per caricabatterie DA.RB | Morsettiere fisse | Uscita ausiliaria 24 Vdc max 1 A | Predisposta per la connessione rapida di max 4 moduli di comando DA.E | Ingresso antenna

DA.E | FUNZIONI PRINCIPALI
Ingresso passo-passo | Logica di funzionamento semiautomatica | Regolazione elettronica della coppia tramite trimmer | Morsettiere fisse





DA.E



DA.RB
Scheda caricabatteria per DA.SO4.



DA.BT2
Batteria 2.1Ah 12 Vdc.

DA.BT6
Batteria 7Ah 12 Vdc.



LB
Box standard per centrali. Grado di protezione IP55. Dim. 290 x 220 x 118 mm.

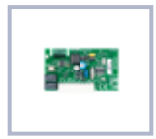

ONE.2WI
Ricevitore universale 433,92 MHz a 2 canali con triplice codifica, Advanced Rolling Code, Rolling Code e Codice Fisso, a innesto.



ONE.4WB
Ricevitore 4 canali con alimentazione full range (115-230 Vac/dc) dotato di triplice codifica, Advanced Rolling Code, Rolling Code e a Codice Fisso. 512 codici memorizzabili.

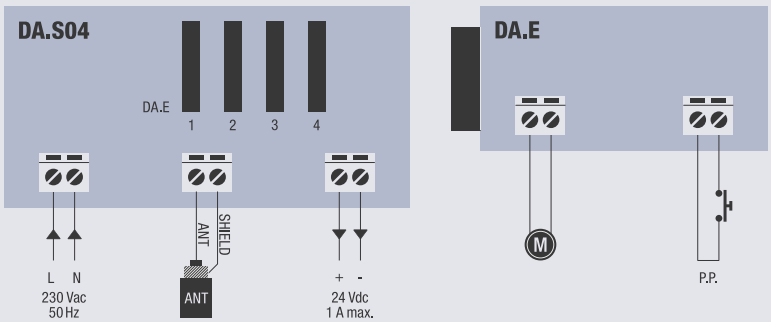

TABELLA COMPARATIVA

CENTRALI ESTERNE

FUNZIONI CENTRALI	BRAINY	HEADY	CORE	MATRIX	LOGICA	CELL.P	WAVE 230	THINKY	START	BRAINY24+	BRAINY24	HEADY24	LOGICA24	DA.SO4 + DA.E
alimentazione motori 24 Vdc										•	•	•	•	•
alimentazione motori 230 Vac	•	•	•	•	•	•	•	•	•					
alimentazione motori 400 Vac								•	•					
INGRESSI														
ingresso passo passo	•	•	•	•	•	*	•	•		•	•	•	•	•
ingresso apre	•	*	*	•	*	•	•	•	•	•	•	*	•	
ingresso chiude	•	*	*	•	•	•	•	•	•	•	•	*	•	
ingresso pedonale	•	•	*	•			•	•		•	•	•		
ingresso fotocellula in apertura	•	*	*	•	*		•	•		•	•	•		
ingresso fotocellula in chiusura	•	•	•	•	•	•	•	•		•	•	•	•	
ingresso stop	•	•	•	•	•		•	•	•	•	•	•	•	
ingresso costa resistiva	•			•	•	•	•	•		•	•		•	
ingressi finecorsa apre/chiude motore 1	•		•	•	•	•	•	•	•	•	•	•	•	
ingressi finecorsa apre/chiude motore 2	•									•	•	•		
ingresso per sensore di sicurezza							•	•	•					
USCITE														
uscita motore 1	•	•	•	•	•	•	•	•	•	•	•	•	•	•
uscita motore 2	•	•			•					•	•	•	•	
uscita lampeggiante	•	•	•	•	•	•	•	•	•	•	•	•	•	
uscita elettroserratura 12 Vac	•									•	•			
predisposizione comando elettroserratura		•												
uscita luce cortesia	•	•		*	•		*	•		•	•	•	•	
uscita alimentazione accessori 24 Vac/dc	•	•	•	•	•	•	•	•		•	•	•	•	•
uscita segnalazione cancello aperto	•	•	•	•	•	•	•	•		•	•	•	•	
uscita alimentazione fotocellule con autotest	*	*		•	*		•	*		*	*	*		
uscita secondo canale radio	•	•		*	*		•	•		*	*	*		
LOGICHE/PARAMETRI DI FUNZIONAMENTO														
logica di funzionamento uomo presente	•		•	•	•	•	•	•	•	•	•			
logica di funzionamento semi -automatica	•	•	•	•	•	•	•	•		•	•	•	•	•
logica di funzionamento automatica	•	•	•	•	•	•	•	•		•	•	•	•	
logica di funzionamento condominiale	•	•	•	•	•	•	•	•		•	•	•	•	
logica di funzionamento apre-chiude-apre	•	•	•	•	•		•	•		•	•	•	•	
funzionamento apre-orologio	•			•		•		•		•	•			
rallentamenti regolabili	•		•	•	•		•			•	•	•		
rallentamenti fissi		•											•	
frenatura elettronica				•			•							
prelampeggio	•	•	•	•	•		•	•		•	•	•	•	
disabilita fotocellule in apertura		•	•	•	•		•	•						
chiusura rapida dopo fotocellula	•	•	•	•			•	•		•	•	•		
mantenimento blocco per attuatori idraulici	•									•		•		
ritardo in chiusura motore 1	•	•								•	•	•		
ritardo in apertura motore 2	•	•								•	•	•		
REGOLAZIONI														
regolazione elettromeccanica della forza					•									
regolazione elettronica della forza	•	•	•	•	•	•	•			•	•	•	•	•
regolazione velocità							•			•	•	•	•	
autoset parametri di funzionamento	•		•	•	•		•			•	•	•		
regolazione parametri tramite potenziometri			•			•							•	•
regolazione parametri tramite display integrato	•	•		•	•		•	•		•	•	•		
ALTRE CARATTERISTICHE														
diagnostica ingressi tramite LED			•			•							•	
ricevitore radio 433,92 MHz con codifica Rolling Code														
ricevitore radio 433,92 MHz triplice codifica	•	•	•	•		•	•			•	•	•		
ricevitore radio 433,92 MHz con codifica esclusiva ARC					•			•					•	
diagnostica ingressi tramite display integrato	•	•		•	•		•	•		•	•	•		
contatore manovre	•	•		•	•		•	•		•	•	•		
predisposto per batteria tampone										•	•	•	•	•
gestione encoder	•		•	•	•		•	•		•	•	•		
gestione inverter							•							
gestione interfaccia KNX														
sistema risparmio energetico ESA integrato														
avviso manutenzione	•			•	•		•	•		•	•			
password accesso programmazione	•	•		•	•		•	•		•	•	•		
caricabatterie integrato										•				

*** funzioni abilitabili in alternativa alle funzionalità di default**

CP.CORE

APPLICAZIONE
1 attuatore per scorrevole serie BULL5M

ALIMENTAZIONE CENTRALE
230 Vac

ALIMENTAZIONE MOTORI
230 Vac 750W

FUNZIONI PRINCIPALI
Regolazione parametri e logiche di funzionamento tramite trimmer e dip-switch | Ricevitore radio integrato 433,92 MHz 64 codici e 3 codifiche radio (Advanced Rolling Code, Rolling Code, Codice Fisso) | Morsettiere estraibili | Logica di funzionamento automatica, semiautomatica e uomo presente | Ingresso encoder MAG.E per rilevamento ostacoli | Ingressi finecorsa motore | Ingressi passo-passo, stop, fotocellula | Ingresso passo-passo configurabile come apre | Ingresso stop configurabile come chiude o pedonale | Ingresso fotocellula programmabile attivo sia in apertura che chiusura o attivo solo in chiusura | Uscita per spia segnalazione cancello aperto | Autoset parametri di funzionamento e rallentamenti | Rallentamenti regolabili | Regolazione elettronica della coppia motore su 5 livelli | Possibilità di gestire radiocomandi memorizzati su ricevente integrata con sistema Advantouch





DA.2S
Scheda elettronica che consente il movimento sincronizzato di 2 automazioni (ante contrapposte).



MAG.E
Dispositivo magnetico per rilevazione ostacoli e gestione rallentamenti.

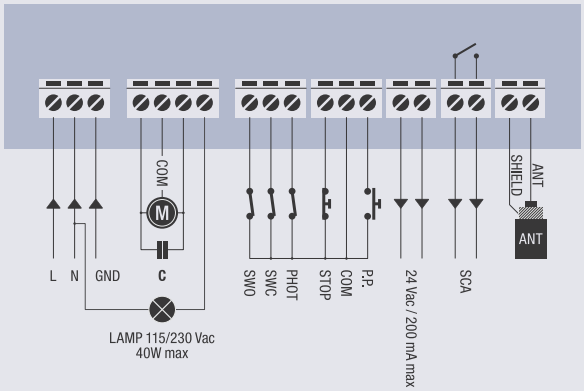

CP.BULL8-OM

64 · ENCODER · ADVANTOUCH READY · AUTO · PSW

APPLICAZIONE
1 attuatore per scorrevole serie BULL8M e BULL8 OM

ALIMENTAZIONE CENTRALE
230 Vac

ALIMENTAZIONE MOTORI
230 Vac 280W

FUNZIONI PRINCIPALI
Display LCD integrato | Ricevitore radio integrato 433,92 MHz 64 codici e 3 codifiche radio (Advanced Rolling Code, Rolling Code, Codice Fisso) | Morsettiere estraibili | Logica di funzionamento automatica, semiautomatica e uomo presente | Ingresso encoder per rilevamento ostacoli | Ingressi finecorsa motore | Ingressi stop, passo-passo, pedonale | Ingresso fotocellula (PHOT O) programmabile attivo sia in apertura che chiusura o attivo solo in chiusura | Ingresso fotocellula (PHOT C) attivo sia in apertura che chiusura | Ingresso per bordo sensibile N.C. o 8K2 | Uscita per spia segnalazione cancello aperto, secondo canale radio, test fotocellule e luce di servizio | Autoset parametri di funzionamento | Regolazione elettronica della coppia motore | Rallentamenti regolabili | Frenatura elettronica | Possibilità di configurazione parametri e gestione radiocomandi con sistema Advantouch | Numero di manovre | Password di accesso programmazione





DA.2S
Scheda elettronica che consente il movimento sincronizzato di 2 automazioni (ante contrapposte).

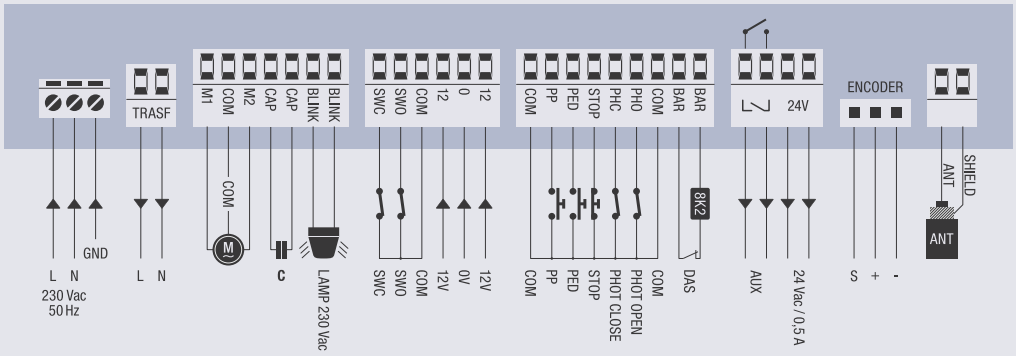

CP.BULL-RI

APPLICAZIONE
1 attuatore per scorrevole serie
BULL10M e BULL15M e BULL20M

ALIMENTAZIONE CENTRALE
230 Vac

ALIMENTAZIONE MOTORI
230 Vac 1000W

FUNZIONI PRINCIPALI
Display LCD integrato | Ricevitore radio integrato 433,92 MHz 64 codici e 3 codifiche radio (Advanced Rolling Code, Rolling Code, Codice Fisso) | Morsettiere estraibili | Logica di funzionamento automatica, semiautomatica e uomo presente | Ingresso encoder per rilevamento ostacoli | Ingresso finecorsa motore | Ingressi stop, apre, chiude, pedonale e passo-passo | Ingresso fotocellula (PHOT O) programmabile attivo sia in apertura che chiusura o attivo solo in chiusura | Ingresso fotocellula (PHOT C) attivo sia in apertura che chiusura | Ingresso per bordo sensibile N.C. o 8K2 | Uscita configurabile come spia segnalazione cancello aperto, secondo canale radio o luce di servizio | Uscita test fotocellule | Autoset parametri di funzionamento | Regolazione elettronica della coppia motore | Rallentamenti regolabili | Frenatura elettronica garantisce un arresto di precisione anche con porte pesanti | Possibilità di configurazione parametri e gestione radiocomandi con sistema Advantouch | Numero di manovre | Password di accesso programmazione | Avviso manutenzione





DA.2S
Scheda elettronica che consente il movimento sincronizzato di 2 automazioni (ante contrapposte).

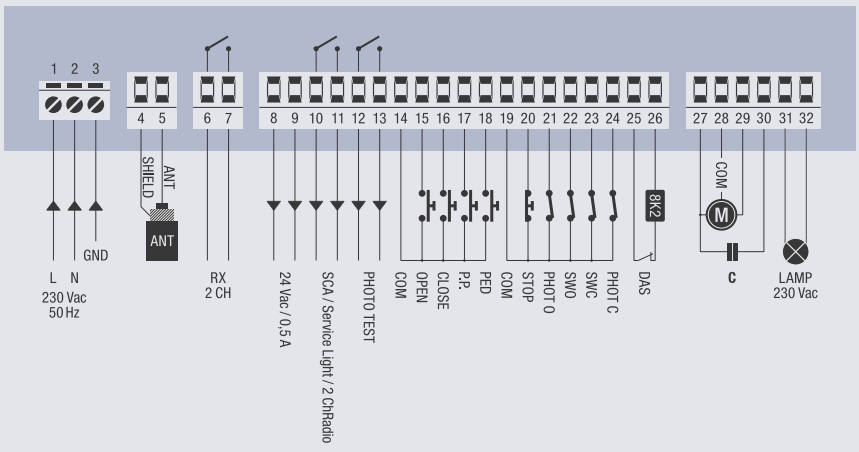

CP.BULL20-HE

APPLICAZIONE
1 attuatore per scorrevole serie BULL20 HE

ALIMENTAZIONE CENTRALE
230 Vac

ALIMENTAZIONE MOTORI
230 Vac 1000W

FUNZIONI PRINCIPALI
Display LCD integrato | Ricevitore radio integrato 433,92 MHz 64 codici e codifica radio ARC | Morsettiere estraibili | Logica di funzionamento automatica, semiautomatica e uomo presente | Ingresso encoder per rilevamento ostacoli | Ingresso finecorsa motore | Ingressi stop, apre, chiude, pedonale e passo-passo | Ingresso fotocellula (PHOT O) programmabile attivo sia in apertura che chiusura o attivo solo in chiusura | Ingresso fotocellula (PHOT C) attivo sia in apertura che chiusura | Ingresso per bordo sensibile N.C. o 8K2 | Uscita configurabile come spia segnalazione cancello aperto, secondo canale radio o luce di servizio | Uscita test fotocellule | Autoset parametri di funzionamento | Regolazione elettronica della coppia motore | Rallentamenti regolabili | Frenatura elettronica garantisce un arresto di precisione anche con porte pesanti | Possibilità di configurazione parametri e gestione radiocomandi con sistema Advantouch | Numero di manovre | Password di accesso programmazione | Avviso manutenzione





DA.2S
Scheda elettronica che consente il movimento sincronizzato di 2 automazioni (ante contrapposte).

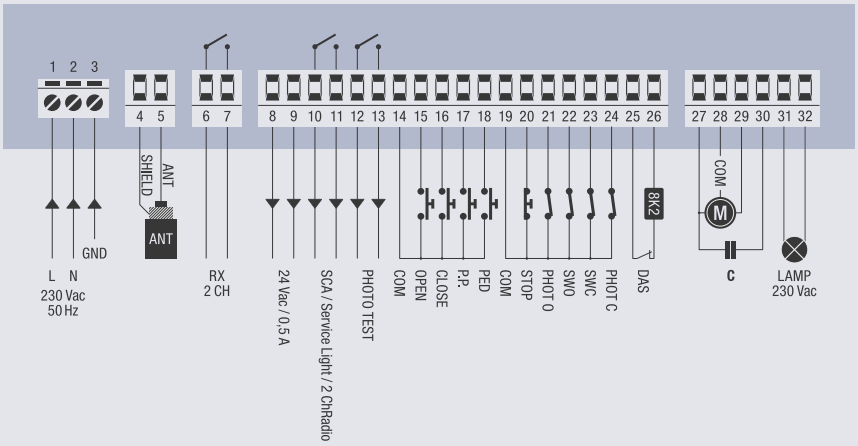

CP.BULL OMI

APPLICAZIONE
1 attuatore per cancello scorrevole serie BULL17 OMI

ALIMENTAZIONE CENTRALE
100/250 Vac – 50/60 Hz

ALIMENTAZIONE MOTORI
230 Vac 1000W

FUNZIONI PRINCIPALI
Display LCD integrato | Ricevitore radio 433.92MHz modello ONE2.WI fornito in dotazione di serie | Morsettiere estraibili | Logica di funzionamento automatica, semiautomatica e uomo presente | Ingressi finecorsa motore | Ingressi passo-passo, apre, chiude, pedonale, stop | n° 2 ingressi configurabili per fotocellula attiva sia in apertura che chiusura o attiva solo in chiusura | Ingresso per bordo sensibile N.C. o 8K2 | Ingresso per sensore di sicurezza | Uscita configurabile come spia segnalazione cancello aperto, luce di servizio, luce di zona | Uscita per test fotocellule | Uscita secondo canale radio | Autoset parametri di funzionamento | Regolazione elettronica della coppia con calcolo automatico per ogni punto della corsa (STC SYSTEM) | Sicurezza antischiacciamento con rilevazione amperometrica | Rallentamenti regolabili | Possibilità di configurazione parametri e gestione radiocomandi con sistema Advantouch | Inverter integrato | Encoder virtuale | Numero manovre | Password di accesso programmazione | Avviso manutenzione





DA.2S
Scheda elettronica che consente il movimento sincronizzato di 2 automazioni (ante contrapposte).

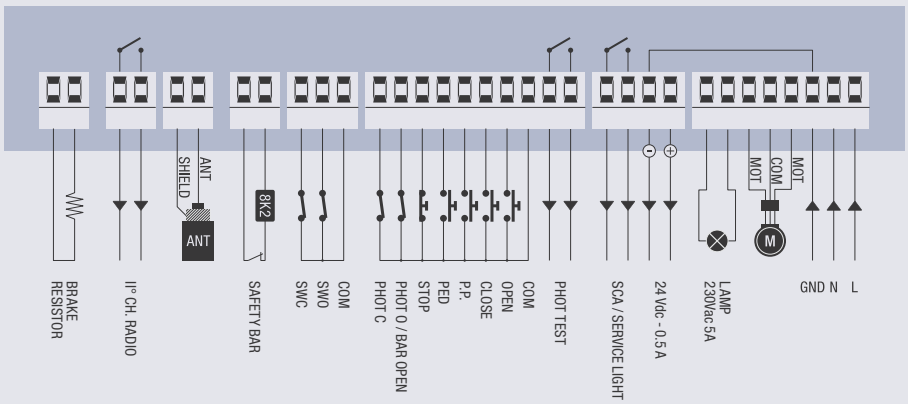

CP.BISON OTI

APPLICAZIONE
1 attuatore per cancello scorrevole serie
BISON25 OTI, BISON35 OTI e BISON45 OTI

ALIMENTAZIONE CENTRALE
230 Vac o 400 Vac

ALIMENTAZIONE MOTORI
220 Vac 750W trifase con inverter
o 380 Vac 1500W trifase con inverter

FUNZIONI PRINCIPALI
Display LCD integrato | Ricevitore radio integrato 433,92 MHz 64 codici e 3 codifiche radio (Advanced Rolling Code, Rolling Code, Codice Fisso) | Morsettiere estraibili | Logica di funzionamento automatica, semiautomatica e uomo presente | Ingresso encoder per rilevamento ostacoli | Ingressi finecorsa motore | Ingressi stop, apre, chiude, pedonale e passo-passo | Ingressi per 4 coppie di fotocellule (impostabili attive sia in apertura che chiusura o attive solo in chiusura) e dotati di logica PHOTO TEST | Ingresso per bordo sensibile N.C. o 8K2 | Ingresso per sensore di sicurezza | Predisposizione per collegamento inverter | Uscita per spia segnalazione cancello aperto | Uscita configurabile come secondo canale radio, luce di servizio o luce di zona | Uscita test fotocellule | Autoset parametri di funzionamento | Regolazione elettronica della coppia motore | Rallentamenti regolabili | Frenatura elettronica garantisce un arresto di precisione anche porte pesanti | Possibilità di configurazione parametri e gestione radiocomandi con sistema Advantouch | Numero manovre | Password di accesso programmazione | Avviso manutenzione





DA.2S
Scheda elettronica che consente il movimento sincronizzato di 2 automazioni (ante contrapposte).

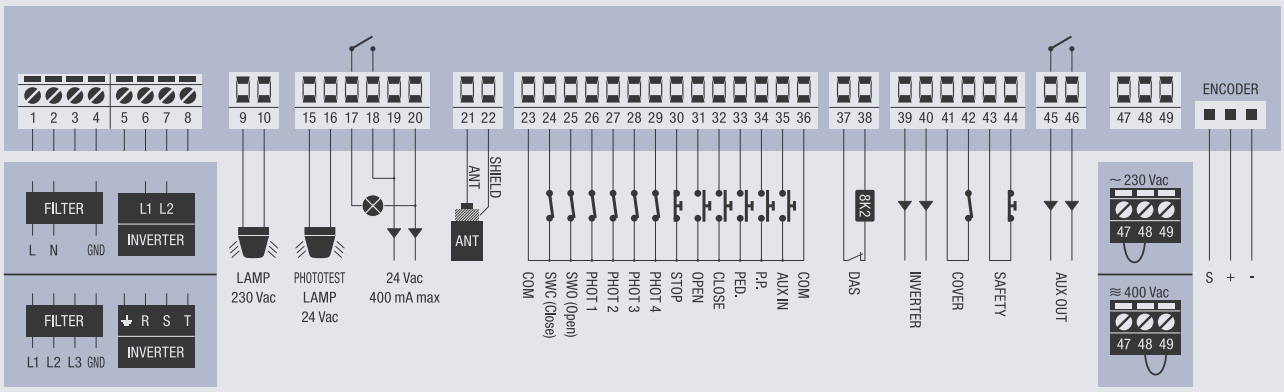

CP.BISON OTI L

APPLICAZIONE
1 attuatore per scorrevole serie BISON35 OTI L

ALIMENTAZIONE CENTRALE
230 Vac

ALIMENTAZIONE MOTORI
230 Vac 750W trifase con inverter

FUNZIONI PRINCIPALI
Display LCD integrato | Ricevitore radio integrato 433,92 MHz 64 codici e 3 codifiche radio (Advanced Rolling Code, Rolling Code, Codice Fisso) | Morsettiere estraibili | Logica di funzionamento automatica, semiautomatica e uomo presente | Ingresso encoder per rilevamento ostacoli | Ingressi finecorsa motore | Ingressi stop, apre, chiude, pedonale e passo-passo | Ingressi per 4 coppie di fotocellule (impostabili attive sia in apertura che chiusura o attive solo in chiusura) e dotati di logica PHOTO TEST | Ingresso per bordo sensibile N.C. o 8K2 | Ingresso per sensore di sicurezza | Predisposizione per collegamento inverter | Uscita per spia segnalazione cancello aperto | Uscita configurabile come secondo canale radio, luce di servizio o luce di zona | Uscita test fotocellule | Autoset parametri di funzionamento | Regolazione elettronica della coppia motore | Rallentamenti regolabili | Frenatura elettronica garantisce un arresto di precisione anche con porte pesanti | Possibilità di configurazione parametri e gestione radiocomandi con sistema Advantouch | Numero manovre | Password di accesso e programmazione | Avviso manutenzione





DA.2S
Scheda elettronica che consente il movimento sincronizzato di 2 automazioni (ante contrapposte).

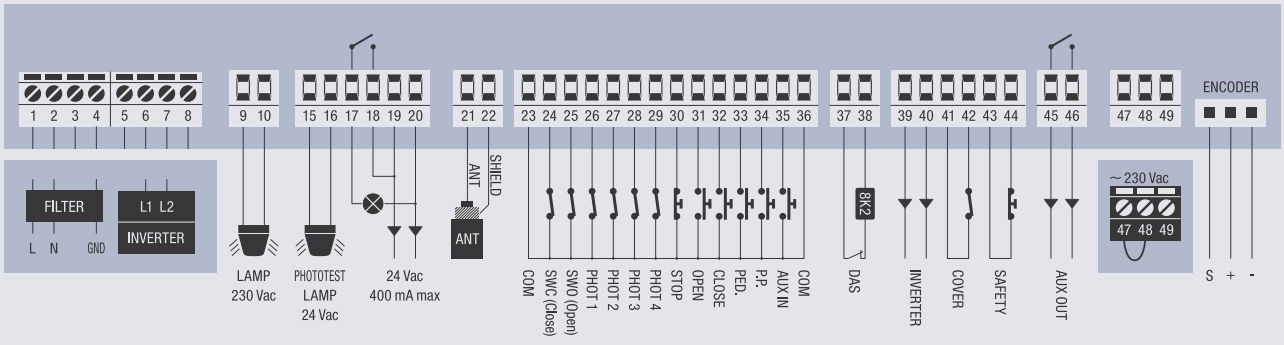

CP.YAK OTI



APPLICAZIONE
1 attuatore per cancello scorrevole serie YAK25 OTI

ALIMENTAZIONE CENTRALE
100/250 Vac – 50/60 Hz

ALIMENTAZIONE MOTORI
230 Vac 1000W

FUNZIONI PRINCIPALI
Display LCD integrato | Ricevitore radio 433.92MHz modello ONE2.WB fornito in dotazione di serie | Morsettiere estraibili | Logica di funzionamento automatica, semiautomatica e uomo presente | Ingressi finecorsa motore | Ingressi passo-passo, apre, chiude, pedonale, stop | n° 2 ingressi configurabili per fotocellula attiva sia in apertura che chiusura o attiva solo in chiusura | Ingresso per bordo sensibile N.C. o 8K2 | Ingresso per sensore di sicurezza | Uscita configurabile come spia segnalazione cancello aperto, luce di servizio o luce di zona | Uscita per test fotocellule | Uscita secondo canale radio | Autoset parametri di funzionamento | Regolazione elettronica della coppia con calcolo automatico per ogni punto della corsa (STC SYSTEM) | Sicurezza antischiacciamento con rilevazione amperometrica | Rallentamenti regolabili | Possibilità di configurazione parametri e gestione radiocomandi con sistema Advantouch | Inverter integrato | Encoder virtuale | Numero manovre | Password di accesso programmazione | Avviso manutenzione



DA.2S
Scheda elettronica che consente il movimento sincronizzato di 2 automazioni (ante contrapposte).

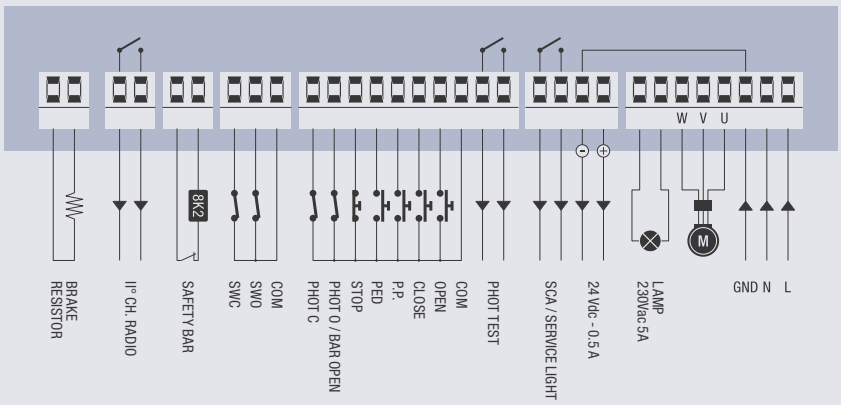

CP.ZED-AUTR



APPLICAZIONE
1 o 2 attuatori serie ZED.RIE, ZED.LRIE

ALIMENTAZIONE CENTRALE
230 Vac

ALIMENTAZIONE MOTORI
230 Vac 300W + 300W

FUNZIONI PRINCIPALI
Display LCD integrato | Ricevitore radio integrato 433,92 MHz 64 codici e codifica radio ARC | Morsettiere estraibili | Logica di funzionamento automatica, semiautomatica e uomo presente | Ingresso encoder per rilevamento ostacoli | Ingressi finecorsa separati per ogni motore | Ingressi passo-passo, chiude e stop | Ingresso per bordo sensibile N.C. o 8K2 | Ingresso fotocellula programmabile attivo sia in apertura che chiusura o attivo solo in chiusura | Uscita per luce di servizio 24Vdc | Autoset parametri di funzionamento con motori serie ZED dotati di encoder | Regolazione elettromeccanica della coppia su 4 livelli | Autoset parametri di funzionamento e rallentamenti | Rallentamenti regolabili | Possibilità di configurazione parametri e gestione radiocomandi con sistema Advantouch | Numero manovre | Password di accesso programmazione | Avviso manutenzione



MAG.E
Dispositivo magnetico per rilevazione ostacoli e gestione rallentamenti.

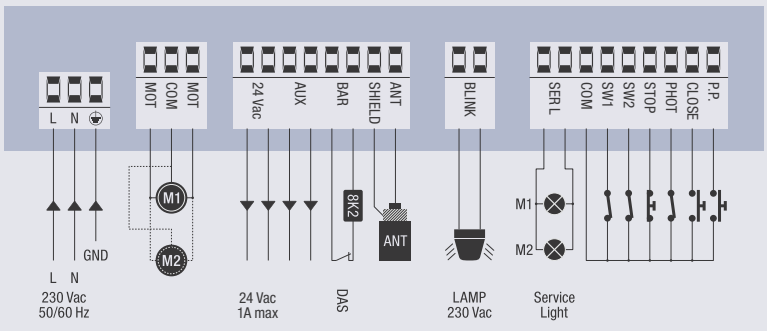

UP.VN



APPLICAZIONE

1 attuatore per porte industriali serie
VN.M20 UP, VN.M40 UP, VN.S20 UP, VN.S40 UP

ALIMENTAZIONE CENTRALE

230 Vac - 50/60 Hz

ALIMENTAZIONE MOTORI

230 Vac 1500W max

FUNZIONI PRINCIPALI

Logica di funzionamento a uomo presente | Morsettiere estraibili | Ingressi separati per comandi di OPEN e CLOSE in bassissima tensione di sicurezza 12 Vdc | Diagnostica ingressi tramite LED

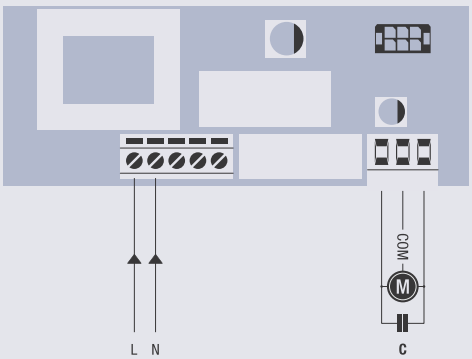

CP.BN

APPLICAZIONE
2 attuatori per cancelli a battente serie BEN

ALIMENTAZIONE CENTRALE
230 Vac – 50/60 Hz

ALIMENTAZIONE MOTORI
24 Vdc 50W + 50W

FUNZIONI PRINCIPALI
Display LCD integrato | Ricevitore radio integrato 433,92 MHz 64 codici e 3 codifiche radio (Advanced Rolling Code, Rolling Code, Codice Fisso) | Morsettiere estraibili | Logica di funzionamento automatica e semiautomatica | Ingressi stop, passo-passo e pedonale | Ingressi separati per fotocellula attiva in apertura-chiusura e fotocellula attiva solo in chiusura | Ingresso passo-passo impostabile come apre | Ingresso pedonale impostabile come chiude | Uscita configurabile come spia segnalazione cancello aperto, luce di servizio o secondo canale radio | Autoset parametri di funzionamento | Regolazione elettronica della coppia separata per ogni motore | Sicurezza antischiacciamento con rilevazione amperometrica | Rallentamenti regolabili separatamente per ogni motore | Possibilità di configurazione parametri e gestione radiocomandi con sistema Advantouch | Numero manovre





DU.V96
Elettroserratura 12 Vac/dc verticale fornita con piastra d'incontro e doppio cilindro. Consente sblocco interno/esterno.



DU.V90
Elettroserratura 12 Vac/dc orizzontale fornita con piastra d'incontro e doppio cilindro. Consente sblocco interno/esterno.



DU.9990
Piastra di protezione per DU.V90.



L.BY
Scheda di comando per elettroserratura a 12/24 Vdc.

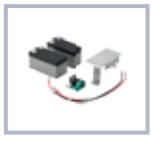

BN.CB
Accessorio dotato di carica batterie BN.24V, batterie 1,2 Ah e supporto.

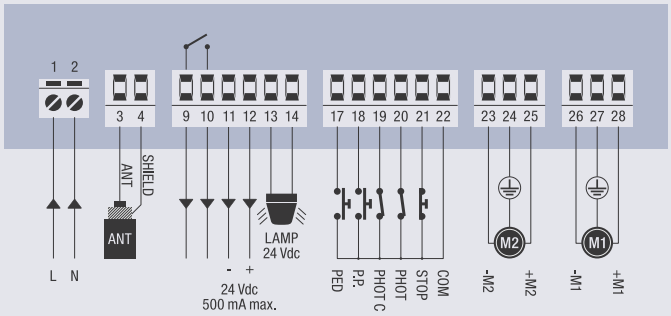

CP.MBY24

64 | READY | AUTO | PSW

APPLICAZIONE
1 o 2 attuatori per cancelli a battente serie MBE24

ALIMENTAZIONE CENTRALE
230 Vac

ALIMENTAZIONE MOTORI
24 Vdc 90W + 90W

FUNZIONI PRINCIPALI
Display LCD integrato | Ricevitore radio integrato 433,92 MHz 64 codici e 3 codifiche radio (Advanced Rolling Code, Rolling Code, Codice Fisso) | Morsettiere estraibili | Logica di funzionamento automatica, semiautomatica e uomo presente | Ingressi finecorsa separati per ogni motore | Ingressi stop, passo-passo, apre, chiude, e pedonale | Ingressi separati per fotocellula attiva in apertura-chiusura e fotocellula attiva solo in chiusura | Ingresso per bordo sensibile N.C o 8K2 | Uscita per elettroserratura 12 Vdc | Uscita configurabile come spia segnalazione cancello aperto o test fotocellule | Uscita configurabile come secondo canale radio o luce di servizio | Autoset parametri di funzionamento | Regolazione elettronica delle coppia separata per ogni motore | Sicurezza antischiacciamento con rilevazione amperometrica | Rallentamenti regolabili separatamente per ogni motore | Possibilità di configurazione parametri e gestione radiocomandi con sistema Advantouch | Numero manovre | Password di accesso programmazione | Avviso manutenzione





DU.V96
Elettroserratura 12 Vac/dc verticale fornita con piastra d'incontro e doppio cilindro. Consente sblocco interno/esterno.



DU.V90
Elettroserratura 12 Vac/dc orizzontale fornita con piastra d'incontro e doppio cilindro. Consente sblocco interno/esterno.



DU.9990
Piastra di protezione per DU.V90.



CBY.24V
Scheda caricabatteria. Consente di caricare due diverse tipologie di batterie: nichel metalidrato e piombo.



DA.BT2
Batteria 2.1Ah 12 Vdc.

DA.BT6
Batteria 7Ah 12 Vdc.



LB
Box standard per centrali. Grado di protezione IP55. Dim. 290 x 220 x 118 mm.

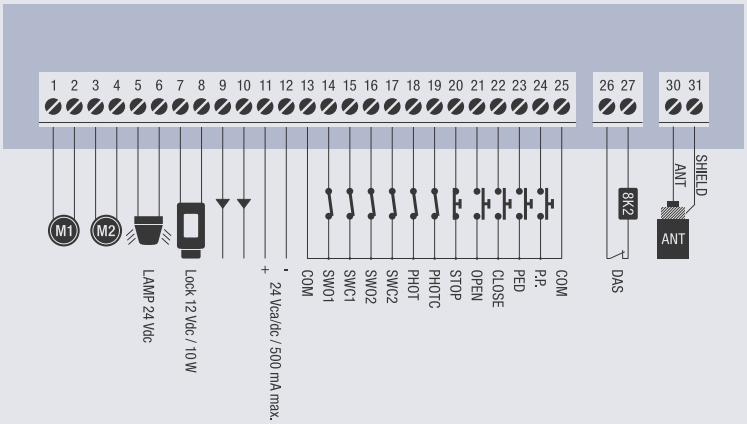

CP.PONY

64 AUTO

APPLICAZIONE
1 attuatore per cancello scorrevole serie PONY

ALIMENTAZIONE CENTRALE
230 Vac

ALIMENTAZIONE MOTORI
24 Vdc 80W

FUNZIONI PRINCIPALI
Display LCD integrato | Ricevitore radio integrato 433,92 MHz 64 codici e 3 codifiche radio (Advanced Rolling Code, Rolling Code, Codice Fisso) | Dispositivo ESA SYSTEM integrato per risparmio energetico | Morsettiere fisse colorate | Logica di funzionamento automatica e semiautomatica | Ingressi finecorsa motore | Ingressi passo-passo e stop | Ingresso fotocellula programmabile attivo sia in apertura che chiusura o attivo solo in chiusura | Test fotocellule | Autoset parametri funzionamento | Regolazione elettronica della coppia | Sicurezza antischiacciamento con rilevazione amperometrica | Rallentamenti regolabili | Possibilità di impostare apertura pedonale da radiocomando





DA.2S
Scheda elettronica che consente il movimento sincronizzato di 2 automazioni (ante contrapposte).



CBY.24V
Scheda caricabatteria. Consente di caricare due diverse tipologie di batterie: nichel metalidrato e piombo.



DA.BT2
Batteria 2.1Ah 12 Vdc.

DA.BT6
Batteria 7Ah 12 Vdc.



LB
Box standard per centrali. Grado di protezione IP55. Dim. 290 x 220 x 118 mm.

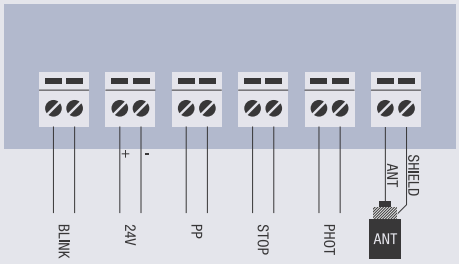

CP.B24ESA

APPLICAZIONE
1 attuatore per cancello scorrevole
serie BULL424ESA e BULL624ESA

ALIMENTAZIONE CENTRALE
230 Vac

ALIMENTAZIONE MOTORI
24 Vdc 80W

FUNZIONI PRINCIPALI
Display LCD integrato | Ricevitore radio integrato 433,92 MHz 64 codici e 3 codifiche radio (Advanced Rolling Code, Rolling Code, Codice Fisso) | Dispositivo ESA SYSTEM integrato per risparmio energetico | Morsettiere estraibili | Logica di funzionamento automatica, semiautomatica e uomo presente | Ingressi finecorsa motore | Ingressi separati per fotocellula attiva in apertura-chiusura e fotocellula attiva solo in chiusura | Ingresso pedonale, passo-passo e stop | Ingresso per bordo sensibile N.C. o 8K2 | Due uscite configurabili come spia segnalazione cancello aperto, luce di servizio, secondo canale radio o luce di zona | Test fotocellule | Autoset parametri di funzionamento | Regolazione elettronica della coppia con calcolo automatico per ogni punto della corsa (STC SYSTEM) | Sicurezza antischiacciamento con rilevazione amperometrica e gestione encoder | Rallentamenti regolabili | Possibilità di configurazione parametri e gestione radiocomandi con sistema Advantouch | Numero manovre | Password di accesso programmazione | Avviso manutenzione





DA.2S
Scheda elettronica che consente il movimento sincronizzato di 2 automazioni (ante contrapposte).



BULL24.CBY
Accessorio dotato di carica batterie CBY.24V, batterie 1,2 Ah e supporto.

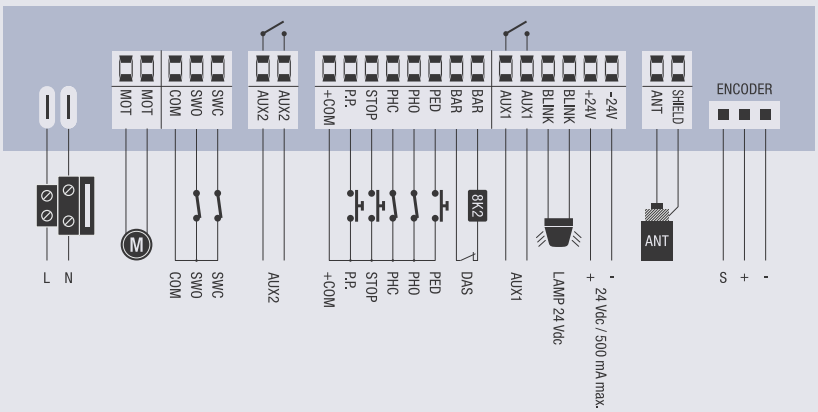

CP.B24 TURBO

APPLICAZIONE
1 attuatore per cancello scorrevole serie BULL624/1224 TURBO

ALIMENTAZIONE CENTRALE
115 o 230 Vac (selezionabile) 50/60Hz

ALIMENTAZIONE MOTORI
24 Vdc 400W

FUNZIONI PRINCIPALI
Display LCD integrato | Ricevitore radio integrato 433.92MHz 512 codici e codifica radio ARC | Morsettiere estraibili | Logica di funzionamento automatica, semiautomatica e uomo presente | Ingressi finecorsa motore | Ingressi stop, apre, chiude, passo-passo | Ingresso fotocellula (PHO) programmabile attivo sia in apertura che chiusura o attivo solo in chiusura | Ingresso fotocellula (PHC) attivo sia in apertura che chiusura | Ingresso per bordo sensibile N.C. o 8K2 | Ingresso per sensore di sicurezza | Ingresso APRE configurabile come pedonale | Due uscite configurabili come spia segnalazione cancello aperto, secondo canale radio della ricevente incorporata, luce di servizio, test fotocellule | Predisposizione per funzionamento ante contrapposte tramite schedina di sincronizzazione SIS (opzionale) | Predisposizione per collegamento KNX tramite schedina X.BE (opzionale) | Autoset parametri di funzionamento | Regolazione elettronica della coppia con calcolo automatico per ogni punto della corsa (STC SYSTEM) | Sicurezza antischiacciamento con rilevazione amperometrica | Encoder virtuale | Rallentamenti regolabili | Possibilità di configurazione parametri e gestione radiocomandi con sistema Advantouch | Numero manovre | Password di accesso programmazione | Avviso manutenzione | **Caricabatterie integrato, compatibile con batterie mod. DA.BT2/DA.BT6**





SIS
Scheda elettronica a connessione rapida che consente il movimento sincronizzato di 2 automazioni (ante contrapposte). È necessaria una scheda per ciascun motore.



BULL624T.CB
Kit composto da 5 cavi e 5 staffe per installazione batterie e funzionamento anche in mancanza di energia elettrica.



BULL1224T.CB
Kit composto da 5 cavi e 5 staffe per installazione batterie e funzionamento anche in mancanza di energia elettrica.



DA.BT2
Batteria 2.1Ah 12 Vdc.

DA.BT6
Batteria 7Ah 12 Vdc.

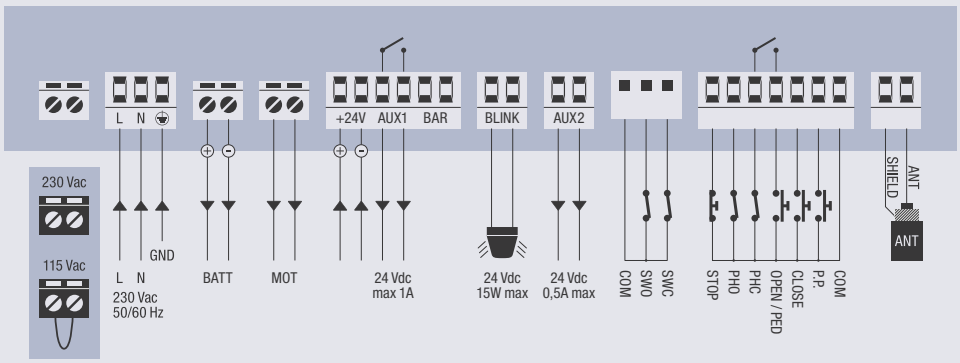

CP.B1524



APPLICAZIONE

1 attuatore per cancello scorrevole BULL1524

ALIMENTAZIONE CENTRALE

100/250 Vac – 50/60 Hz

ALIMENTAZIONE MOTORI

24 Vdc 220W

FUNZIONI PRINCIPALI

Display LCD integrato | Ricevitore radio integrato 433,92 MHz 2048 codici e codifica radio ARC | Morsettiere estraibili | Logica di funzionamento automatica, semiautomatica e uomo presente | Ingressi finecorsa motore | Ingressi passo-passo, pedonale, stop | Ingresso fotocellula (PHOT O) programmabile attivo sia in apertura che chiusura o attivo solo in chiusura | Ingresso fotocellula (PHOT C) attivo sia in apertura che chiusura | Ingresso per bordo sensibile N.C. o 8K2 | Ingresso passo-passo configurabile come apre | Ingresso pedonale configurabile come chiude | Due uscite configurabili come spia segnalazione cancello aperto, secondo canale radio della ricevente incorporata, luce di servizio, test fotocellule | Predisposizione per funzionamento ante contrapposte tramite schedina di sincronizzazione SIS (opzionale) | Autoset parametri di funzionamento | Regolazione elettronica della coppia | Sicurezza antischiacciamento con rilevazione amperometrica | Regolazione elettronica della coppia con calcolo automatico per ogni punto della corsa (STC SYSTEM) | Rallentamenti regolabili | Possibilità di configurazione parametri e gestione radiocomandi con sistema Advantouch | Encoder virtuale | Numero manovre | Password di accesso programmazione | Avviso manutenzione | **Caricabatterie integrato, compatibile con batterie mod. DA.BT2/DA.BT6**



SIS

Scheda elettronica a connessione rapida che consente il movimento sincronizzato di 2 automazioni (ante contrapposte). È necessaria una scheda per ciascun motore.



BULL1524.CB

Accessorio dotato di batterie 1,2 Ah e supporto.

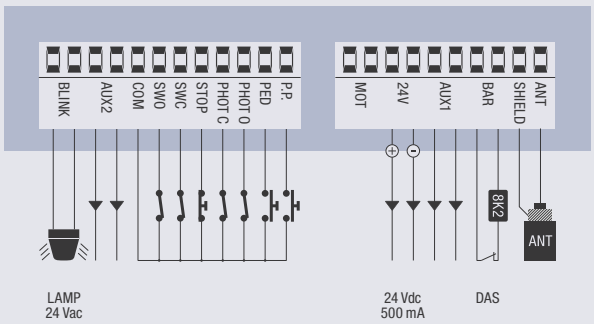

CP.ZED24

APPLICAZIONE
1 o 2 attuatori serie ZED24.RI

ALIMENTAZIONE CENTRALE
230 Vac

ALIMENTAZIONE MOTORI
24 Vdc 80W + 80W

FUNZIONI PRINCIPALI
Regolazione parametri e logiche di funzionamento tramite trimmer e dip-switch | Ricevitore radio integrato 433,92 MHz 64 codici e codifica radio ARC | Morsettiere estraibili | Logica di funzionamento automatica e semiautomatica | Ingressi finecorsa motore | Ingressi apre, chiude, stop, passo-passo, fotocellula | Ingresso per bordo sensibile N.C. o 8K2 | Uscita per luce di servizio 24 Vac/dc | Regolazione elettronica della coppia | Sicurezza antischiacciamento con rilevazione amperometrica | Rallentamenti fissi | Possibilità di gestire radiocomandi memorizzati su ricevente integrata con sistema Advantouch





CBY.24V
Scheda caricabatteria. Consente di caricare due diverse tipologie di batterie: nichel metalidrato e piombo.



DA.BT2
Batteria 2.1Ah 12 Vdc.

DA.BT6
Batteria 7Ah 12 Vdc.



LB
Box standard per centrali. Grado di protezione IP55. Dim. 290 x 220 x 118 mm.

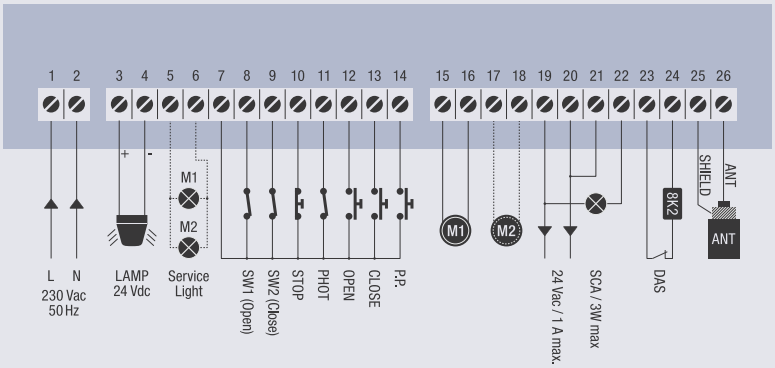

CP.J3M

64 ENCODER ADVANTOUCH READY

APPLICAZIONE
1 attuatore JM.3

ALIMENTAZIONE CENTRALE
230 Vac

ALIMENTAZIONE MOTORI
24 Vdc 80W

FUNZIONI PRINCIPALI
Regolazione parametri e logiche di funzionamento tramite trimmer e dip-switch | Ricevitore radio integrato 433,92 MHz 64 codici e 3 codifiche radio (Advanced Rolling Code, Rolling Code, Codice Fisso) | Morsettiere fisse | Logica di funzionamento automatica e semiautomatica | Ingressi passo passo, stop, fotocellula | Luce di cortesia integrata | Regolazione elettronica della coppia | Impostazione elettronica delle posizioni di finecorsa in apertura e chiusura | Sicurezza antischiacciamento con rilevazione amperometrica e gestione encoder | Regolazione elettronica su 4 livelli della tensione residua della cinghia a fine manovra | Rallentamenti fissi | Possibilità di configurazione parametri e gestione radiocomandi con sistema Advantouch





JM.CBY
Accessorio dotato di carica batterie CBY.24V, batterie 1,2 Ah e supporto.

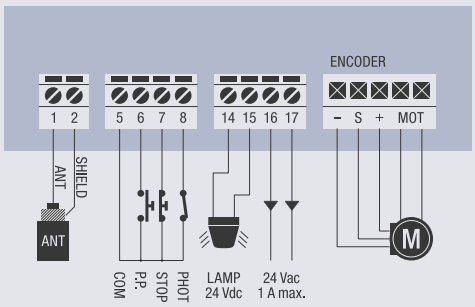

CP.J4ESA

APPLICAZIONE
1 attuatore JM.3ESA, JM.4ESA

ALIMENTAZIONE CENTRALE
230 Vac

ALIMENTAZIONE MOTORI
24 Vdc 150W

FUNZIONI PRINCIPALI
Display LCD integrato | Ricevitore radio integrato 433,92 MHz 64 codici e 3 codifiche radio (Advanced Rolling Code, Rolling Code, Codice Fisso) | Dispositivo ESA SYSTEM integrato per risparmio energetico | Morsettiere fisse | Logica di funzionamento automatica e semiautomatica | Ingressi passo-passo, apre, chiude, stop, fotocellula | Ingresso per bordo sensibile N.C. o 8K2 | Uscita configurabile come spia segnalazione cancello aperto, luce di servizio, secondo canale radio o luce di zona | Test fotocellule | Autoset parametri di funzionamento | Regolazione elettronica della coppia con calcolo automatico per ogni punto della corsa (STC SYSTEM) | Sicurezza antischiacciamento con rilevazione amperometrica e gestione encoder | Possibilità di impostare la partenza a velocità rallentata per 2 secondi (SOFT START) | Rallentamenti regolabili | Possibilità di configurazione parametri e gestione radiocomandi con sistema Advantouch | Numero di manovre | Password di accesso programmazione | Avviso manutenzione





JM.CBY
Accessorio dotato di carica batterie CBY.24V, batterie 1,2 Ah e supporto.

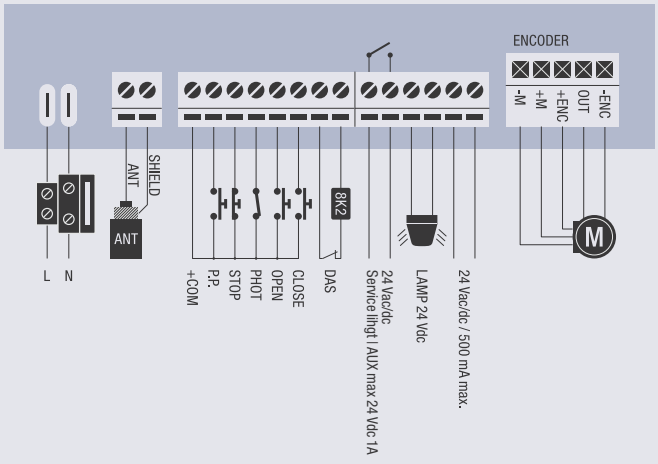

CP.JT

APPLICAZIONE
1 attuatore JM.3ESA TURBO

ALIMENTAZIONE CENTRALE
230 Vac

ALIMENTAZIONE MOTORI
24 Vdc 150W

FUNZIONI PRINCIPALI
Display LCD integrato | Ricevitore radio integrato 433,92 Mhz 64 codici e 3 codifiche radio (Advanced Rolling Code, Rolling Code, Codice Fisso) | Dispositivo ESA SYSTEM integrato per risparmio energetico | Morsettiere fisse | Logica di funzionamento automatica e semiautomatica | Ingressi passo-passo, apre, chiude, stop, fotocellula | Ingresso per bordo sensibile N.C. o 8K2 | Uscita configurabile come spia segnalazione cancello aperto, luce di servizio, secondo canale radio o luce di zona | Test fotocellule | Autoset parametri di funzionamento | Regolazione elettronica della coppia con calcolo automatico per ogni punto della corsa (STC SYSTEM) | Sicurezza antischiacciamento con rilevazione amperometrica e gestione encoder | Possibilità di impostare la partenza a velocità rallentata per 2 secondi (SOFT START) | Rallentamenti regolabili | Possibilità di configurazione parametri e gestione radiocomandi con sistema Advantouch | Numero di manovre | Password di accesso programmazione | Avviso manutenzione





JM.CBY
Accessorio dotato di carica batterie CBY.24V, batterie 1,2 Ah e supporto.

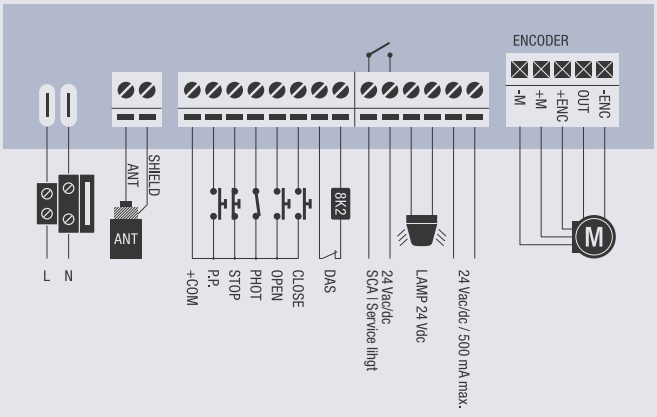

CP.EVA

APPLICAZIONE
1 barriera stradale serie EVA.5, EVA.7, EVA.8

ALIMENTAZIONE CENTRALE
100/250 Vac – 50/60 Hz

ALIMENTAZIONE MOTORI
24 Vdc 220W

FUNZIONI PRINCIPALI
Display LCD integrato | Ricevitore radio integrato 433,92 MHz 64 codici e 3 codifiche radio (Advanced Rolling Code, Rolling Code, Codice Fisso) | Gestione encoder di tipo assoluto | Morsettiere estraibili | Logica di funzionamento automatica, semiautomatica e uomo presente | Ingressi finecorsa motore | Ingressi apre, chiude, stop, passo-passo, fotocellula | Uscita per accessorio EVA.L, LED integrati su asta | Uscita configurabile spia segnalazione barriera aperta, secondo canale radio della ricevente incorporata, luci asta, luce di servizio, test fotocellule o spia manutenzione | Predisposizione per funzionamento barriere contrapposte tramite schedina di sincronizzazione SIS (opzionale) | Autoset parametri di funzionamento | Regolazione elettronica della coppia con calcolo automatico per ogni punto della corsa (STC SYSTEM) | Sicurezza antischiacciamento con rilevazione amperometrica | Rallentamenti regolabili | Numero manovre | Password di accesso programmazione | Avviso manutenzione | **Caricabatterie integrato, compatibile con batterie mod. DA.BT2/DA.BT6**





SIS
Scheda elettronica a connessione rapida che consente il movimento sincronizzato di 2 automazioni (ante contrapposte). È necessaria una scheda per ciascun motore.



DA.2S
Scheda elettronica che consente il movimento sincronizzato di 2 automazioni (ante contrapposte).



DA.BT2
Batteria 2.1Ah 12 Vdc.

DA.BT6
Batteria 7Ah 12 Vdc.

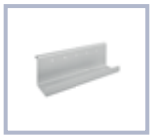

EVA.SUP
Supporto per accessori EVA.

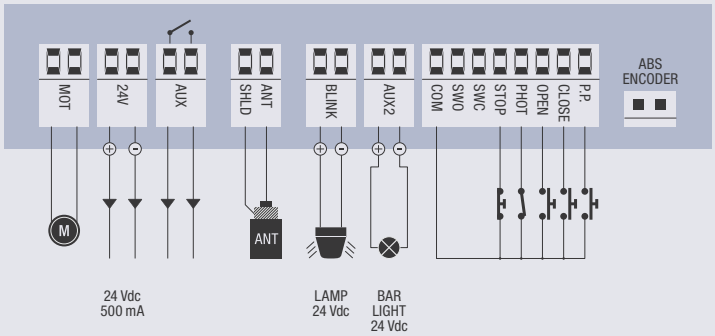

CP.LADY

64 AUTO PSW

APPLICAZIONE
1 barriera stradale serie LADY, LADY.5

ALIMENTAZIONE CENTRALE
100/250 Vac – 50/60 Hz

ALIMENTAZIONE MOTORI
24 Vdc 220W

FUNZIONI PRINCIPALI
Display LCD integrato | Ricevitore radio integrato 433,92 MHz 64 codici e 3 codifiche radio (Advanced Rolling Code, Rolling Code, Codice Fisso) | Morsettiere estraibili | Logica di funzionamento automatica, semiautomatica e uomo presente | Ingressi finecorsa motore | Ingressi apre, chiude, stop, passo-passo, fotocellula | Uscita per accessorio LADY.L, LED integrati su asta | Uscita configurabile spia segnalazione barriera aperta, secondo canale radio della ricevente incorporata, luci asta, luce di servizio, test fotocellule o spia manutenzione | Predisposizione per funzionamento barriere contrapposte tramite schedina di sincronizzazione SIS (opzionale) | Autoset parametri di funzionamento | Sicurezza antischiacciamento con rilevazione amperometrica | Rallentamenti regolabili | Numero manovre | Password di accesso programmazione | Avviso manutenzione | **Caricabatterie integrato, compatibile con batterie mod. DA.BT2/DA.BT6**





SIS
Scheda elettronica a connessione rapida che consente il movimento sincronizzato di 2 automazioni (ante contrapposte). È necessaria una scheda per ciascun motore.



DA.2S
Scheda elettronica che consente il movimento sincronizzato di 2 automazioni (ante contrapposte).



DA.BT2
Batteria 2.1Ah 12 Vdc.

DA.BT6
Batteria 7Ah 12 Vdc.

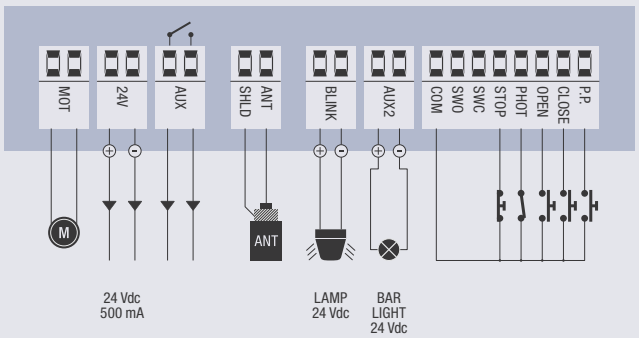

DA.24V

APPLICAZIONE
1 barriera stradale serie VE.650

ALIMENTAZIONE CENTRALE
230 Vac

ALIMENTAZIONE MOTORI
24 Vdc 160W

FUNZIONI PRINCIPALI
Regolazione parametri e logiche di funzionamento tramite trimmer e dip-switch | Predisposta per ricevitore radio ad innesto | Morsettiere estraibili | Logica di funzionamento automatica e semiautomatica | Ingressi finecorsa motore | Ingressi apre, chiude, stop, passo-passo e fotocellula | Uscita per accessorio VE.L650, LED integrati su asta | Regolazione elettronica della coppia | Sicurezza antischiacciamento con rilevazione amperometrica | Rallentamenti regolabili





DA.2S
Scheda elettronica che consente il movimento sincronizzato di 2 automazioni (ante contrapposte).



CBY.24V
Scheda caricabatteria. Consente di caricare due diverse tipologie di batterie: nichel metalidrato e piombo.



DA.BT2
Batteria 2.1Ah 12 Vdc.

DA.BT6
Batteria 7Ah 12 Vdc.



ONE.2WI
Ricevitore universale 433,92 MHz a 2 canali con triplice codifica, Advanced Rolling Code, Rolling Code e Codice Fisso, a innesto.

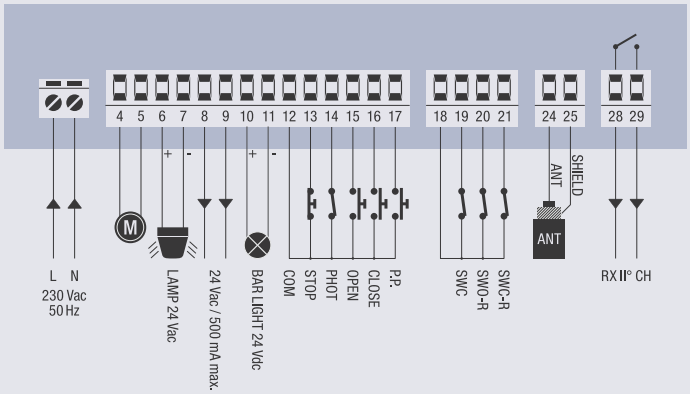

TABELLA COMPARATIVA

CENTRALI INTERNE

FUNZIONI CENTRALI	CP.CORE	CP.BULL8-OM	CP.BULL-RI	CP.BULL20-HE	CP.BULL OMI	CP.BISON OTI	CP.BISON OTI L	CP.YAK OTI	CP.ZED-AUTR	UP.VN	CP.BN	CP.MBY24	CP.PONY	CP.B24ESA	CP.B24TURBO	CP.B1524	CP.ZED24	CP.J3M	CP.J4ESA	CP.JT	CP.EVA	CP.LADY	DA.24V
alimentazione motori 24 Vdc											•	•	•	•	•	•	•	•	•	•	•	•	•
alimentazione motori 230 Vac	•	•	•	•	•	•	•	•	•	•													
alimentazione motori 400 Vac						•																	
INGRESSI																							
ingresso passo passo	•	•	•	•	•	•	•	•	•		•	•	•	•	•	•	•	•	•	•	•	•	•
ingresso apre	*	*	•	•	•	•	•	•	*	•	*	•		*	•	*	•		•	•	•	•	•
ingresso chiude	*	*	•	•	•	•	•	•	•	•	*	•		*	•	*	•		•	•	•	•	•
ingresso pedonale	*	•	•	•	•	•	•	•			•	•		•	*	•							
ingresso fotocellula in apertura	*	•	•	•	•	•	•	•	*		•	•	*	•	•	•							
ingresso fotocellula in chiusura	•	•	•	•	•	•	•	•	•		•	•	•	•	•	•	•	•	•	•	•	•	•
ingresso stop	•	•	•	•	•	•	•	•	•		•	•	•	•	•	•	•	•	•	•	•	•	•
ingresso costa resistiva		•	•	•	•	•	•	•	•			•		•	•	•	•		•	•			
ingressi finecorsa apre/chiude motore 1	•	•	•	•	•	•	•	•	•	•		•	•	•	•	•	•				•	•	•
ingressi finecorsa apre/chiude motore 2												•											
ingresso per sensore di sicurezza					•	•	•	•		•					•								
USCITE																							
uscita motore 1	•	•	•	•	•	•	•	•	•	•	•	•	•	•	•	•	•	•	•	•	•	•	•
uscita motore 2									•		•	•					•						
uscita lampeggiante	•	•	•	•	•	•	•	•	•		•	•	•	•	•	•	•	•	•	•	•	•	•
uscita elettroserratura 12 Vac												•											
predisposizione comando elettroserratura																							
uscita luce cortesia		*	*	*	*	*	*	*	•		*	•		*	*	*	•		*	*	*	*	
uscita alimentazione accessori 24 Vac/dc	•	•	•	•	•	•	•	•	•		•	•	•	•	•	•	•	•	•	•	•	•	•
uscita segnalazione cancello aperto	•	•	•	•	•	•	•	•	•		•	•		•	•	•	•		*	*	•	•	
uscita alimentazione fotocellule con autotest		*	•	•	•	•	•	•	*			*	•	•	*	*			•	•	*	*	
uscita secondo canale radio		*	*	*	•	•	•	•	*		*	*		•	•	•			*	*	*	*	•
LOGICHE/PARAMETRI DI FUNZIONAMENTO																							
logica di funzionamento uomo presente	•	•	•	•	•	•	•	•	•	•		•		•	•	•					•	•	
logica di funzionamento semi -automatica	•	•	•	•	•	•	•	•	•		•	•	•	•	•	•	•	•	•	•	•	•	•
logica di funzionamento automatica	•	•	•	•	•	•	•	•	•		•	•	•	•	•	•	•	•	•	•	•	•	•
logica di funzionamento condominiale	•	•	•	•	•	•	•	•	•		•	•	•	•	•	•	•	•	•	•	•	•	•
logica di funzionamento apre-chiude-apre	•	•	•	•	•	•	•	•	•		•	•	•	•	•	•	•		•	•	•	•	•
funzionamento apre-orologio		•	•	•	•	•	•				•	•		•	•	•			•	•	•	•	
rallentamenti regolabili	•	•	•	•	•	•	•	•	•		•	•	•	•	•	•			•	•	•	•	•
rallentamenti fissi																	•	•					
frenatura elettronica		•	•	•	•	•	•	•							•								
prelampeggio	•	•	•	•	•	•	•	•	•		•	•	•	•	•	•	•		•	•	•	•	•
disabilita fotocellule in apertura	•	•	•	•	•	•	•	•	•				•		•	•							
chiusura rapida dopo fotocellula	•	•	•	•	•	•	•	•			•	•		•	•	•			•	•	•	•	•
mantenimento blocco per attuatori idraulici												•											
ritardo in chiusura motore 1											•	•											
ritardo in apertura motore 2											•	•											
REGOLAZIONI																							
regolazione elettromeccanica della forza									•														
regolazione elettronica della forza	•	•	•	•	•	•	•	•	•		•	•	•	•	•	•	•	•	•	•	•	•	•
regolazione velocità					•	•	•	•				•		•	•	•	•	•	•	•	•	•	•
autoset parametri di funzionamento	•	•	•	•	•	•	•	•	•		•	•	•	•	•	•			•	•	•	•	
regolazione parametri tramite potenziometri	•																•	•					•
regolazione parametri tramite display integrato		•	•	•	•	•	•	•	•		•	•	•	•	•	•			•	•	•	•	
ALTRE CARATTERISTICHE																							
diagnostica ingressi tramite LED	•									•							•	•					•
ricevitore radio 433,92 MHz con codifica Rolling Code																							
ricevitore radio 433,92 MHz triplice codifica	•	•	•		•	•	•	•			•	•	•	•				•	•	•	•	•	
ricevitore radio 433,92 MHz con codifica esclusiva ARC				•					•						•	•	•						
diagnostica ingressi tramite display integrato		•	•	•	•	•	•	•	•		•	•	•	•	•	•			•	•	•	•	
contatore manovre		•	•	•	•	•	•	•	•		•	•		•	•	•			•	•	•	•	
predisposto per batteria tampone											•	•	•	•			•	•	•	•			•
gestione encoder	•	•	•	•	•	•	•	•	•			•		•	•	•		•	•	•	•		
gestione inverter					•	•	•	•															
gestione interfaccia KNX															•								
sistema risparmio energetico ESA integrato													•	•					•	•			
avviso manutenzione		•	•	•	•	•	•	•	•			•		•	•	•			•	•	•	•	
password accesso programmazione		•	•	•	•	•	•	•	•			•		•	•	•			•	•	•	•	
caricabatterie integrato												•			•	•					•	•	

*** funzioni abilitabili in alternativa alle funzionalità di default**

ACCESSORI



BN.24V
Scheda caricabatteria per CP.BN.



DA.RB
Scheda caricabatteria per DA.SO4.



CBY.24V
Scheda caricabatteria. Consente di caricare due diverse tipologie di batterie: nichel metalidrato e piombo.



DA.BT2
Batteria 2.1 Ah 12 Vdc.



DA.BT6
Batteria 7 Ah 12 Vdc.



DA.BT18
Batteria 18 Ah 12 Vdc.



SB
Box per centrali di dimensioni ridotte.



HB
Box per centrali HEADY/HEADY24. Grado di protezione IP55.



LB
Box standard per centrali. Grado di protezione IP55.



KPO
Set di 2 pulsanti verdi (contatto N.C.) con frontalino per box LB.



KPC
Set di 1 pulsante verde (contatto N.O.) e 1 rosso (contatto N.C.) con frontalino per box LB.



DA.LB
Colonna zincata per montaggio esterno di centrali su box LB.
Confezione da 2 pezzi.



XLB
Box per centrali industriali. Grado di protezione IP55.



XLB.L
Lampeggiante con alimentazione 24 Vdc. Possibilità di montaggio nel box XLB o esternamente. Lampeggio a luce intermittente o fissa selezionabile. Necessita di antenna.



SC.RD
Scheda n. 4 relè di appoggio/ disaccoppiamento ingressi centrali di comando. Da utilizzare in caso di collegamenti molto lunghi (es. pulsanti interno abitazione).



AWO
Antenna 433,92 MHz per montaggio esterno con box IP54, dotata di cavo schermato RG58 da 5 m.



AW
Antenna stilo 433,92 MHz per montaggio esterno, dotata di cavo schermato RG58 da 3 m.

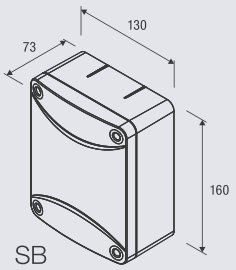

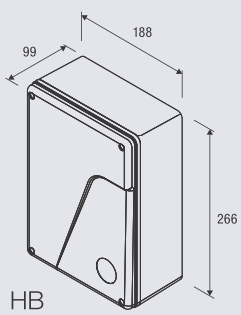

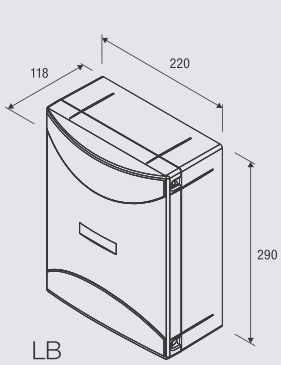

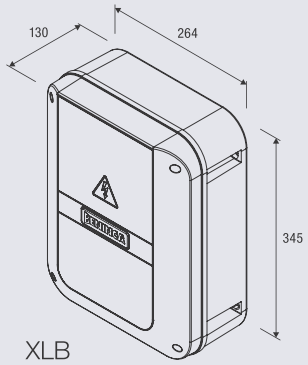

ELETTRONICA COMANDO & CONTROLLO

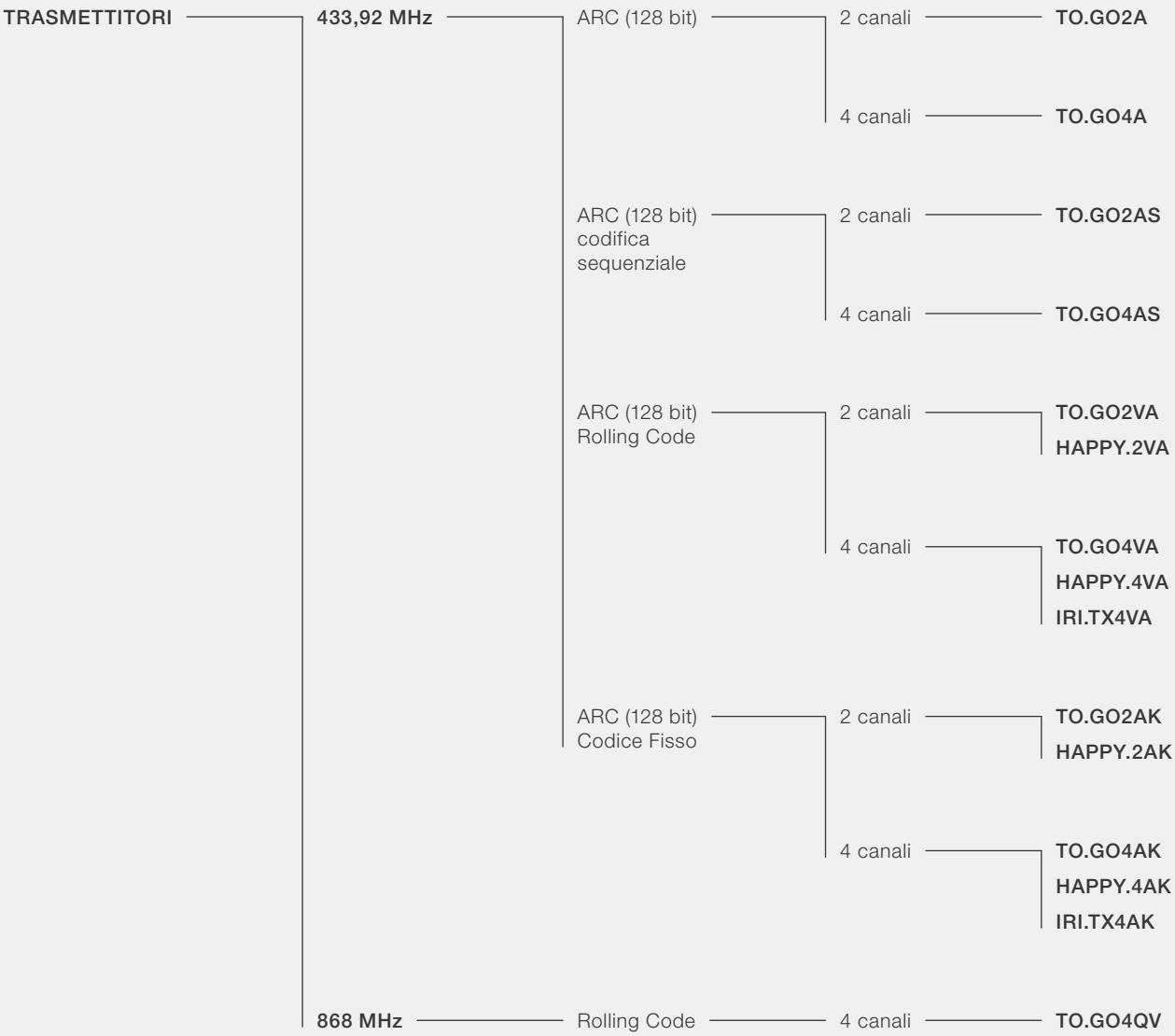

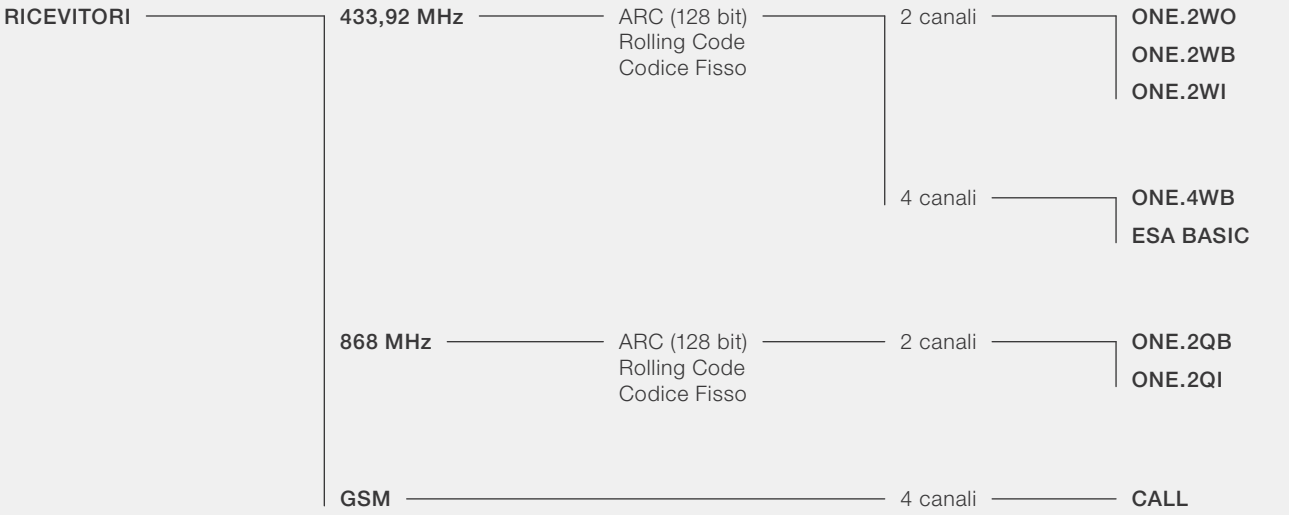
RICEVITORI
433,92 MHz
ARC (128 bit)
Rolling Code
Codice Fisso
2 canali
ONE.2WO
ONE.2WB
ONE.2WI
4 canali
ONE.4WB
ESA BASIC
868 MHz
ARC (128 bit)
Rolling Code
Codice Fisso
2 canali
ONE.2QB
ONE.2QI
GSM
4 canali
CALL

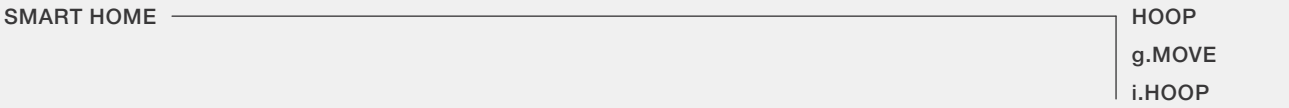
SMART HOME
HOOP
g.MOVE
i.HOOP

SISTEMI DI PROGRAMMAZIONE
ADVANTOUCH

SMART HOME

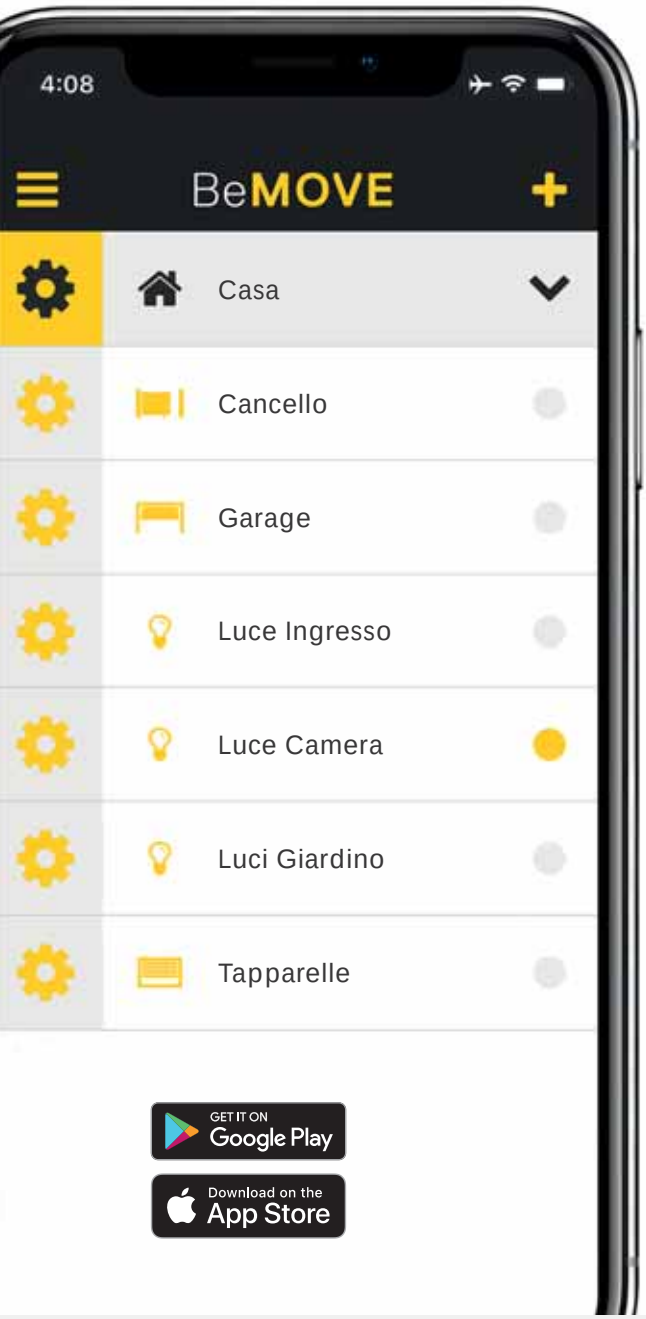

BeMOVE

- Applicazione per tablet e Smartphone iOS /Android per la gestione di automazioni o dispositivi da remoto attraverso il dialogo con un gateway centrale (HOOP)
- Facile e veloce la configurazione del sistema grazie alle guide di installazione e ai tutorial integrati (step by step)
- Possibilità di associare dall'applicazione diverse tipologie di dispositivi radio, 433,92 MHz o 868 MHz, per ciascun gateway HOOP
- Comando da remoto delle automazioni e controllo dello stato delle stesse tramite smartphone ("La porta è chiusa?", "Ho spento la luce?")
- Gestione delle automazioni con funzioni di programmazione avanzata: come la gestione di eventi pianificati, l'accesso di utenti per fasce orarie, il comando tramite posizione GPS dello smartphone e l'impostazione di scenari di comando di più automazioni
- Possibilità di gestire e inserire più gateway HOOP associando un'icona, un nome specifico per ciascuno, ruoli e modalità di accesso diverse per ogni utente
- Tre le modalità di utilizzo: OPEN MODE, funzionamento senza restrizioni; SECURITY MODE, l'utente Master ha la facoltà di gestire e impostare restrizioni per gli utenti Slave; OFFLINE MODE quando non è disponibile una connessione internet

BeUP

- Applicazione dedicata ai professionisti disponibile per iOS e Android che consente di configurare e gestire gli impianti BeMOVE
- Possibilità di creare e gestire una personale rubrica circa le installazioni eseguite
- Consultazione manuali, cataloghi, istruzioni
- Formazione on line attraverso video tutorial

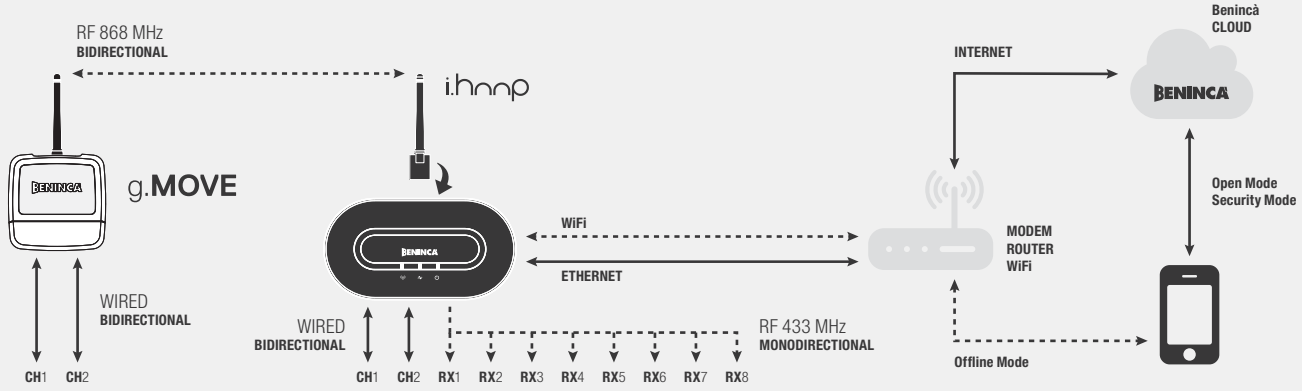



HOOP

- Gateway di interfaccia tra i dispositivi in radiofrequenza e l'applicazione BeMOVE
- HOOP è caratterizzato da un design lineare e moderno che lo rende perfettamente integrabile in ogni contesto installativo anche grazie alle tre diverse modalità di installazione (in appoggio sul fondo, sul lato o a parete)
- Trasmissione in radiofrequenza 433,92 MHz (monodirezionale) con 8 canali e triplice codifica impostabile, Advanced Rolling Code, Rolling Code e a Codice Fisso
- Trasmissione in radiofrequenza 868 MHz (bidirezionale) possibile con modulo ricetrasmittente ad innesto i.HOOP (accessorio)
- Connessione al router possibile tramite modulo WiFi integrato o tramite porta Ethernet
- 3 LED di segnalazione per indicare la presenza di energia elettrica, connessione WiFi o Ethernet e segnale radio (RGB)
- HOOP è predisposto anche per il cablaggio diretto alla centrale dell'automazione tramite 2 uscite a relé 250V 5A e 2 ingressi (contatti puliti)
- È possibile gestire fino a 64 dispositivi g.MOVE 868 MHz, 8 dispositivi 433,92 MHz e 2 dispositivi cablati
- Alimentatore incluso



i.HOOP

- Modulo ricetrasmettitore 868 MHz da installare a bordo del gateway centrale HOOP
- Consente la comunicazione bidirezionale con le automazioni per il controllo da remoto dello stato



g.MOVE

- Modulo ricetrasmettitore 868 MHz per automazioni o altri dispositivi azionabili tramite un contatto libero da tensione (luci, irrigazione giardino, impianto di condizionamento, etc)
- Permette il comando e il controllo da remoto (feedback di stato) dei dispositivi collegati
- Dotato di due ingressi con comando libero da tensione e due uscite a relè 230V 5A (carico resistivo)
- Alimentazione 12 o 24 Vac/dc

Training

Guida alla configurazione di un gateway HOOP o di un modulo g.MOVE. Guarda il video.



ONE.2WO

Ricevitore 433,92 MHz con alimentazione 12÷28 Vdc / 21÷28 Vac, 2 canali con triplice codifica: Advanced Rolling Code, Rolling Code e a Codice Fisso con box da esterno IP54. 512 codici memorizzabili.



ONE.2WB

Ricevitore 433,92 MHz con alimentazione 12÷28 Vdc / 21÷28 Vac, 2 canali con triplice codifica: Advanced Rolling Code, Rolling Code e Codice Fisso, in box. 512 codici memorizzabili.



ONE.2WI

Ricevitore 433,92 MHz con alimentazione 12÷28 Vdc / 21÷28 Vac, 2 canali con triplice codifica: Advanced Rolling Code, Rolling Code e Codice Fisso, a innesto. 512 codici memorizzabili.



ONE.4WB

Ricevitore 4 canali con alimentazione full range (115-230 Vac/dc) dotato di triplice codifica, Advanced Rolling Code, Rolling Code e a Codice Fisso, con box da esterno IP54. 512 codici memorizzabili.

TO.GO A

ADVANTOUCH READY

arc only

TRASMETTITORI ADVANCED ROLLING CODE

2 e 4 canali



Configurazione e lista dei canali disponibili:

CH1	CH5
CH2	CH6
CH3	CH7
CH4	CH8
tasto nascosto	CH9

- Trasmettitore 2 o 4 canali della serie TO.GO con codifica Advanced Rolling Code
- La nuova codifica ARC garantisce massima sicurezza grazie alla lunghezza del codice trasmesso (128 bit) e all'elevato numero di combinazioni possibili
- Il modello TO.GO4A consente di impostare fino a 9 canali, grazie alla possibilità di attivare il comando attraverso la pressione simultanea di due tasti a scelta. Questa funzionalità consente di evitare aperture involontarie dovute alla pressione accidentale ed è particolarmente indicata per l'utilizzo con i sistemi di allarme
- Dotato di batteria a 12 V che garantisce lunga durata
- Portata in area libera fino a 230 m
- Disponibile accessorio auto (TO.CLIP) o da parete (SMART)

Training

Guida alla memorizzazione di un trasmettitore serie TO.GO all'interno di una ricevente o di una centrale di comando
Guarda il video.



ONE.2WO
Ricevitore 433,92 MHz con alimentazione 12÷28 Vdc / 21÷28 Vac, 2 canali con triplice codifica: Advanced Rolling Code, Rolling Code e a Codice Fisso con box da esterno IP54. 512 codici memorizzabili.



ONE.2WB
Ricevitore 433,92 MHz con alimentazione 12÷28 Vdc / 21÷28 Vac, 2 canali con triplice codifica: Advanced Rolling Code, Rolling Code e Codice Fisso, in box. 512 codici memorizzabili.



ONE.2WI
Ricevitore 433,92 MHz con alimentazione 12÷28 Vdc / 21÷28 Vac, 2 canali con triplice codifica: Advanced Rolling Code, Rolling Code e Codice Fisso, a innesto. 512 codici memorizzabili.



ONE.4WB
Ricevitore 4 canali con alimentazione full range (115-230 Vac/dc) dotato di triplice codifica, Advanced Rolling Code, Rolling Code e a Codice Fisso, con box da esterno IP54. 512 codici memorizzabili.



CALL
Ricevitore quadricanale GSM ideale per il comando di più automatismi senza limiti di distanza. Rende possibile l'utilizzo del dispositivo tramite telefono cellulare.



MEM2048
Memoria di espansione fino a 2048 codici. Per ricevitori serie ONE.



TO.GO2A

Trasmettitore 2 canali con codifica Advanced Rolling Code.



TO.GO4A

Trasmettitore 4 canali con codifica Advanced Rolling Code.



TO.GO2AS

Trasmettitore 2 canali con codifica Advanced Rolling Code.
Codifica sequenziale per inserimenti multipli.



TO.GO4AS

Trasmettitore 4 canali con codifica Advanced Rolling Code.
Codifica sequenziale per inserimenti multipli.



AWO
Antenna 433,92 MHz per montaggio esterno con box IP54, dotata di cavo schermato RG58 da 5 m.



RG58 MT5
Cavo per antenna AWO L = 5 m.



AW
Antenna stilo 433,92 MHz per montaggio esterno, dotata di cavo schermato RG58 da 3 m.



SMART
Cover compatibile con telecomandi serie TO.GO per montaggio interno a parete.

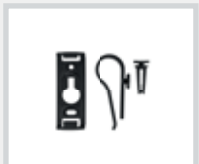

TO.CLIP
Accessorio auto per telecomandi serie TO.GO.



BT12
Batteria 12V per trasmettitore.
Confezioni da 50 unità.

TO.GO VA

ADVANTOUCH READY

TRASMETTITORI CON DUPLICE CODIFICA, ADVANCED ROLLING CODE E ROLLING CODE

2 e 4 canali



Configurazione e lista dei canali disponibili (solo con codifica ARC):

CH1	CH5
CH2	CH6
CH3	CH7
CH4	CH8
tasto nascosto	CH9

- Trasmettitore 2 o 4 canali con duplice codifica, Advanced Rolling Code e Rolling Code
- La nuova codifica ARC garantisce massima sicurezza grazie alla lunghezza del codice trasmesso (128 bit) e all'elevato numero di combinazioni possibili
- Il trasmettitore è impostato di fabbrica con codifica ARC, tuttavia è possibile cambiare codifica utilizzandolo in versione Rolling Code o ancora con codifica mista (ARC e Rolling Code)
- Nel caso di utilizzo con codifica mista la codifica ARC è impostabile sui tasti T1/T3 mentre la codifica Rolling Code sui tasti T2/T4
- Il modello TO.GO4VA consente di impostare fino a 9 canali, grazie alla possibilità di attivare il comando attraverso la pressione simultanea di due tasti a scelta. Questa funzionalità consente di evitare aperture involontarie dovute alla pressione accidentale ed è particolarmente indicata per l'utilizzo con i sistemi di allarme
- Dotato di batteria a 12 V che garantisce lunga durata
- Portata in area libera fino a 230 m
- Disponibile accessorio auto (TO.CLIP) o da parete (SMART)

Training

Guida alla memorizzazione di un trasmettitore serie TO.GO all'interno di una ricevente o di una centrale di comando e cambio codifica. Guarda il video.

433,92 MHz



ONE.2WO

Ricevitore 433,92 MHz con alimentazione 12÷28 Vdc / 21÷28 Vac, 2 canali con triplice codifica: Advanced Rolling Code, Rolling Code e a Codice Fisso con box da esterno IP54. 512 codici memorizzabili.

433,92 MHz



ONE.2WB

Ricevitore 433,92 MHz con alimentazione 12÷28 Vdc / 21÷28 Vac, 2 canali con triplice codifica: Advanced Rolling Code, Rolling Code e Codice Fisso, in box. 512 codici memorizzabili.

433,92 MHz



ONE.2WI

Ricevitore 433,92 MHz con alimentazione 12÷28 Vdc / 21÷28 Vac, 2 canali con triplice codifica: Advanced Rolling Code, Rolling Code e Codice Fisso, a innesto. 512 codici memorizzabili.

433,92 MHz



ONE.4WB

Ricevitore 4 canali con alimentazione full range (115-230 Vac/dc) dotato di triplice codifica, Advanced Rolling Code, Rolling Code e a Codice Fisso, con box da esterno IP54. 512 codici memorizzabili.

433,92 MHz



CALL

Ricevitore quadricanale GSM ideale per il comando di più automatismi senza limiti di distanza. Rende possibile l'utilizzo del dispositivo tramite telefono cellulare.

868 MHz



ONE.2QB

Ricevitore universale 868 MHz, 2 canali, in box.

ONE.2QI

Ricevitore universale 868 MHz, 2 canali, a innesto.



TO.GO2VA

Trasmettitore 2 canali con codifica Advanced Rolling Code e Rolling Code.



TO.GO4VA

Trasmettitore 4 canali con codifica Advanced Rolling Code e Rolling Code.



TO.GO4QV

Trasmettitore 4 canali, 868 MHz, con codifica Rolling Code.



MEM2048
Memoria di espansione fino a 2048 codici.
Per ricevitori serie ONE.

433,92 MHz



AWO
Antenna 433,92 MHz per montaggio esterno con box IP54, dotata di cavo schermato RG58 da 5 m.

RG58 MT5
Cavo per antenna AWO L = 5 m.

433,92 MHz

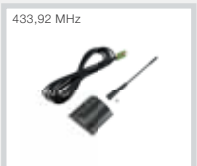

AW
Antenna stilo 433,92 MHz per montaggio esterno, dotata di cavo schermato RG58 da 3 m.



SMART
Cover compatibile con telecomandi serie TO.GO per montaggio interno a parete.

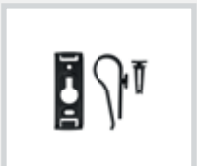

TO.CLIP
Accessorio auto per telecomandi serie TO.GO.



BT12
Batteria 12V per trasmettitore.
Confezioni da 50 unità.

TO.GO AK

TRASMETTITORI CON DUPLICE CODIFICA, ADVANCED ROLLING CODE E CODICE FISSO

Compatibili con i trasmettitori a codice fisso più diffusi

2 e 4 canali



Training

Guida alla procedura di copiatura dei codici fissi e abilitazione codici ARC. Guarda il video.

- Trasmettitore 2 o 4 canali con duplice codifica, Advanced Rolling Code e Codice Fisso
- La nuova codifica ARC garantisce massima sicurezza grazie alla lunghezza del codice trasmesso (128 bit) e all'elevato numero di combinazioni possibili
- Il trasmettitore consente di estendere la comodità della duplicazione da remoto (senza accedere all'impianto), tipica dei Codici Fissi anche alla codifica ARC. I trasmettitori TO.GO2/4AK possono diventare dei duplicati dei telecomandi a codice fisso, ma anche essere abilitati per comandare impianti con codifica Advanced Rolling Code
- È possibile associare a ciascun tasto diverse codifiche (Advanced Rolling Code o Codice Fisso) in modo indipendente
- Dotato di batteria a 12 V che garantisce lunga durata
- Portata in area libera fino a 230 m
- Disponibile accessorio auto (TO.CLIP) o da parete (SMART)



ONE.2WO

Ricevitore 433,92 MHz con alimentazione 12÷28 Vdc / 21÷28 Vac, 2 canali con triplice codifica: Advanced Rolling Code, Rolling Code e a Codice Fisso con box da esterno IP54. 512 codici memorizzabili.



ONE.2WB

Ricevitore 433,92 MHz con alimentazione 12÷28 Vdc / 21÷28 Vac, 2 canali con triplice codifica: Advanced Rolling Code, Rolling Code e Codice Fisso, in box. 512 codici memorizzabili.



ONE.2WI

Ricevitore 433,92 MHz con alimentazione 12÷28 Vdc / 21÷28 Vac, 2 canali con triplice codifica: Advanced Rolling Code, Rolling Code e Codice Fisso, a innesto. 512 codici memorizzabili.



ONE.4WB

Ricevitore 4 canali con alimentazione full range (115-230 Vac/dc) dotato di triplice codifica, Advanced Rolling Code, Rolling Code e a Codice Fisso, con box da esterno IP54. 512 codici memorizzabili.



CALL

Ricevitore quadricanale GSM ideale per il comando di più automatismi senza limiti di distanza. Rende possibile l'utilizzo del dispositivo tramite telefono cellulare.



MEM2048

Memoria di espansione fino a 2048 codici. Per ricevitori serie ONE.



TO.GO2AK

Trasmettitore 2 canali con codifica Advanced Rolling Code e Codice Fisso.



TO.GO4AK

Trasmettitore 4 canali con codifica Advanced Rolling Code e Codice Fisso.



AWO
Antenna 433,92 MHz per montaggio esterno con box IP54, dotata di cavo schermato RG58 da 5 m.



RG58 MT5
Cavo per antenna AWO L = 5 m.



AW
Antenna stilo 433,92 MHz per montaggio esterno, dotata di cavo schermato RG58 da 3 m.



SMART
Cover compatibile con telecomandi serie TO.GO per montaggio interno a parete.

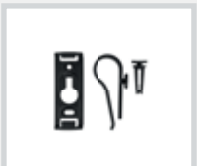

TO.CLIP
Accessorio auto per telecomandi serie TO.GO.



BT12
Batteria 12V per trasmettitore.
Confezioni da 50 unità.

HAPPY VA

ADVANTOUCH READY

TRASMETTITORI CON DUPLICE CODIFICA, ADVANCED ROLLING CODE E ROLLING CODE

2 e 4 canali



Configurazione e lista dei canali disponibili (solo con codifica ARC):

- CH1
- CH2
- CH3
- CH4
- tasto nascosto
- CH5
- CH6
- CH7
- CH8
- CH9

- Trasmettitore 2 o 4 canali con duplice codifica, Advanced Rolling Code e Rolling Code con cover verde intercambiabile, caratterizzato da linee morbide e da un design essenziale
- La nuova codifica ARC garantisce massima sicurezza grazie alla lunghezza del codice trasmesso (128 bit) e all'elevato numero di combinazioni possibili
- Il trasmettitore è impostato di fabbrica con codifica ARC, tuttavia è possibile cambiare codifica utilizzandolo in versione Rolling Code o ancora con codifica mista (ARC e Rolling Code)
- Nel caso di utilizzo con codifica mista la codifica ARC è impostabile sui tasti T1/T3 mentre la codifica Rolling Code sui tasti T2/T4
- Il modello HAPPY.4VA consente di impostare fino a 9 canali, grazie alla possibilità di attivare il comando attraverso la pressione simultanea di due tasti a scelta. Questa funzionalità consente di evitare aperture involontarie dovute alla pressione accidentale ed è particolarmente indicata per l'utilizzo con i sistemi di allarme
- Disponibili come accessorio tre diversi colori di cover, rispettivamente per la versione a 2 o 4 canali. (FLIP.2/FLIP.4)
- Facile accesso alla batteria e al type del trasmettitore situati frontalmente sotto la cover colorata

Training

Guida al cambio di codifica e utilizzo con codifica mista dei trasmettitori serie HAPPY.VA. Guarda il video.



FLIP.2
Confezione di cover 2 canali per trasmettitori serie Happy. Contiene 10 pezzi per ciascun colore disponibile, arancio, azzurro e giallo.
Confezione da 30 pz.



FLIP.4
Confezione di cover 4 canali per trasmettitori serie Happy. Contiene 10 pezzi per ciascun colore disponibile, arancio, azzurro e giallo.
Confezione da 30 pz.



ONE.2WO
Ricevitore 433,92 MHz con alimentazione 12÷28 Vdc / 21÷28 Vac, 2 canali con triplice codifica: Advanced Rolling Code, Rolling Code e a Codice Fisso con box da esterno IP54. 512 codici memorizzabili.



ONE.2WB
Ricevitore 433,92 MHz con alimentazione 12÷28 Vdc / 21÷28 Vac, 2 canali con triplice codifica: Advanced Rolling Code, Rolling Code e Codice Fisso, in box. 512 codici memorizzabili.

ONE.2WI
Ricevitore 433,92 MHz con alimentazione 12÷28 Vdc / 21÷28 Vac, 2 canali con triplice codifica: Advanced Rolling Code, Rolling Code e Codice Fisso, a innesto. 512 codici memorizzabili.

ONE.4WB
Ricevitore 4 canali con alimentazione full range (115-230 Vac/dc) dotato di triplice codifica, Advanced Rolling Code, Rolling Code e a Codice Fisso, con box da esterno IP54. 512 codici memorizzabili.



HAPPY.2VA

Trasmettitore 2 canali con codifica Advanced Rolling Code e Rolling Code.



HAPPY.4VA

Trasmettitore 4 canali con codifica Advanced Rolling Code e Rolling Code.

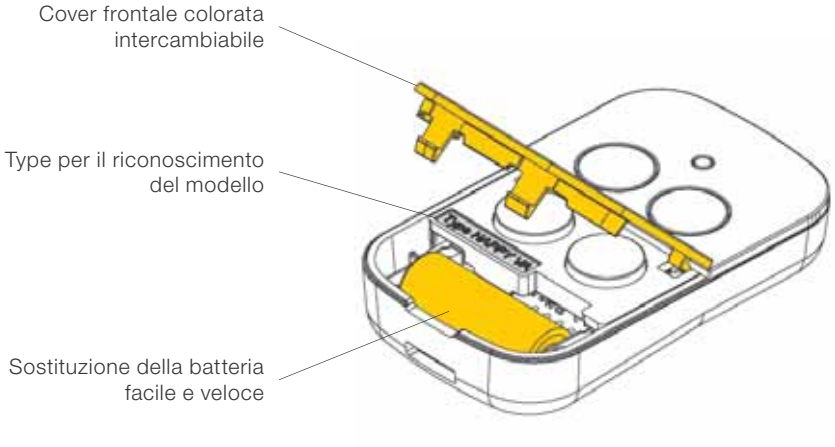



CALL

Ricevitore quadricanale GSM ideale per il comando di più automatismi senza limiti di distanza. Rende possibile l'utilizzo del dispositivo tramite telefono cellulare.



MEM2048

Memoria di espansione fino a 2048 codici. Per ricevitori serie ONE.



AWO

Antenna 433,92 MHz per montaggio esterno con box IP54, dotata di cavo schermato RG58 da 5 m.



RG58 MT5

Cavo per antenna AWO L = 5 m.



AW

Antenna stilo 433,92 MHz per montaggio esterno, dotata di cavo schermato RG58 da 3 m.



BT12

Batteria 12V per trasmettitore. **Confezioni da 50 unità.**

HAPPY AK

TRASMETTITORI CON DUPLICE CODIFICA, ADVANCED ROLLING CODE E CODICE FISSO

Compatibili con i trasmettitori a codice fisso più diffusi

2 e 4 canali



Training

Guida alla procedura di copiatura dei codici fissi e abilitazione codici ARC. Guarda il video.

- Trasmettitore 2 o 4 canali con duplice codifica, Advanced Rolling Code e Codice Fisso con cover vinaccia intercambiabile, caratterizzato da linee morbide e da un design essenziale
- La nuova codifica ARC garantisce massima sicurezza grazie alla lunghezza del codice trasmesso (128 bit) e all'elevato numero di combinazioni possibili
- Il trasmettitore consente di estendere la comodità della duplicazione da remoto (senza accedere all'impianto), tipica dei Codici Fissi anche alla codifica ARC. I trasmettitori HAPPY.AK possono diventare dei duplicati dei telecomandi a Codice Fisso, ma anche essere abilitati per comandare impianti con codifica Advanced Rolling Code
- È possibile associare a ciascun tasto diverse codifiche (Advanced Rolling Code o Codice Fisso) in modo indipendente
- Disponibili come accessorio tre diversi colori di cover, rispettivamente per la versione a 2 o 4 canali. (FLIP.2/FLIP.4)
- Facile accesso alla batteria e al type del trasmettitore situati frontalmente sotto la cover colorata



FLIP.2

Confezione di cover 2 canali per trasmettitori serie Happy. Contiene 10 pezzi per ciascun colore disponibile, arancio, azzurro e giallo.
Confezione da 30 pz.



FLIP.4

Confezione di cover 4 canali per trasmettitori serie Happy. Contiene 10 pezzi per ciascun colore disponibile, arancio, azzurro e giallo.
Confezione da 30 pz.



ONE.2WO

Ricevitore 433,92 MHz con alimentazione 12÷28 Vdc / 21÷28 Vac, 2 canali con triplice codifica: Advanced Rolling Code, Rolling Code e a Codice Fisso con box da esterno IP54. 512 codici memorizzabili.



ONE.2WB

Ricevitore 433,92 MHz con alimentazione 12÷28 Vdc / 21÷28 Vac, 2 canali con triplice codifica: Advanced Rolling Code, Rolling Code e Codice Fisso, in box. 512 codici memorizzabili.



ONE.2WI

Ricevitore 433,92 MHz con alimentazione 12÷28 Vdc / 21÷28 Vac, 2 canali con triplice codifica: Advanced Rolling Code, Rolling Code e Codice Fisso, a innesto. 512 codici memorizzabili.



ONE.4WB

Ricevitore 4 canali con alimentazione full range (115-230 Vac/dc) dotato di triplice codifica, Advanced Rolling Code, Rolling Code e a Codice Fisso, con box da esterno IP54. 512 codici memorizzabili.



HAPPY.2AK

Trasmettitore 2 canali con codifica Advanced Rolling Code e codice fisso.



HAPPY.4AK

Trasmettitore 4 canali con codifica Advanced Rolling Code e codice fisso.

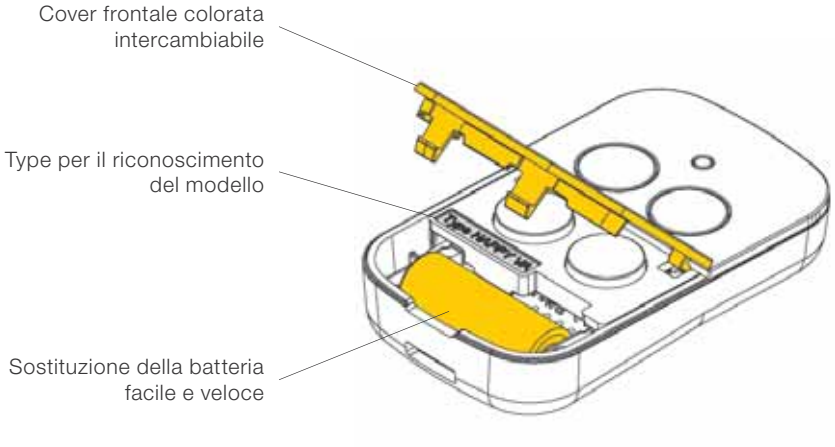



CALL

Ricevitore quadricanale GSM ideale per il comando di più automatismi senza limiti di distanza. Rende possibile l'utilizzo del dispositivo tramite telefono cellulare.



MEM2048

Memoria di espansione fino a 2048 codici. Per ricevitori serie ONE.



AWO

Antenna 433,92 MHz per montaggio esterno con box IP54, dotata di cavo schermato RG58 da 5 m.



RG58 MT5

Cavo per antenna AWO L = 5 m.



AW

Antenna stilo 433,92 MHz per montaggio esterno, dotata di cavo schermato RG58 da 3 m.



BT12

Batteria 12V per trasmettitore. **Confezioni da 50 unità.**

IRI.TX

TRASMETTITORI CON DUPLICE CODIFICA

4 canali



Configurazione e lista dei canali disponibili (IRI.TX4VA solo con codifica ARC):



Training

Guida alla procedura di copiatura dei codici fissi, abilitazione codici ARC e cambio codifica. Guarda il video.

- Trasmettitore 4 canali caratterizzato da un design ricercato ed elegante realizzato con materiali di elevata qualità e finiture ricercate
- Le plastiche frontali sono dotate di una doppia finitura che accentua il contrasto tra lucido-opaco e da un anello portachiavi in metallo
- Batteria a 12 V che garantisce lunga durata



ONE.2WO

Ricevitore 433,92 MHz con alimentazione 12÷28 Vdc / 21÷28 Vac, 2 canali con triplice codifica: Advanced Rolling Code, Rolling Code e a Codice Fisso con box da esterno IP54. 512 codici memorizzabili.



ONE.2WB

Ricevitore 433,92 MHz con alimentazione 12÷28 Vdc / 21÷28 Vac, 2 canali con triplice codifica: Advanced Rolling Code, Rolling Code e Codice Fisso, in box. 512 codici memorizzabili.



ONE.2WI

Ricevitore 433,92 MHz con alimentazione 12÷28 Vdc / 21÷28 Vac, 2 canali con triplice codifica: Advanced Rolling Code, Rolling Code e Codice Fisso, a innesto. 512 codici memorizzabili.



ONE.4WB

Ricevitore 433,92 MHz 4 canali con alimentazione full range (115-230 Vac/dc) dotato di triplice codifica, Advanced Rolling Code, Rolling Code e a Codice Fisso, con box da esterno IP54. 512 codici memorizzabili.



CALL

Ricevitore quadricanale GSM ideale per il comando di più automatismi senza limiti di distanza. Rende possibile l'utilizzo del dispositivo tramite telefono cellulare.



MEM2048

Memoria di espansione fino a 2048 codici. Per ricevitori serie ONE.



IRI.TX4VA

- Trasmettitore 4 canali con duplice codifica Advanced Rolling Code e Rolling Code
- La nuova codifica ARC garantisce massima sicurezza grazie alla lunghezza del codice trasmesso (128 bit) e all'elevato numero di combinazioni possibili
- Il trasmettitore è impostato di fabbrica con codifica ARC, tuttavia è possibile cambiare codifica utilizzandolo in versione Rolling Code o ancora con codifica mista (ARC e Rolling Code)
- Nel caso di utilizzo con codifica mista la codifica ARC è impostabile sui tasti T1/T3 mentre la codifica Rolling Code sui tasti T2/T4
- Il modello IRI.TX4VA consente di impostare fino a 9 canali, grazie alla possibilità di attivare il comando attraverso la pressione simultanea di due tasti a scelta. Questa funzionalità consente di evitare aperture involontarie dovute alla pressione accidentale ed è particolarmente indicata per l'utilizzo con i sistemi di allarme



IRI.TX4AK

- Trasmettitore 4 canali con duplice codifica Advanced Rolling Code e Codice Fisso
- La nuova codifica ARC garantisce massima sicurezza grazie alla lunghezza del codice trasmesso (128 bit) e all'elevato numero di combinazioni possibili
- Il trasmettitore consente di estendere la comodità della duplicazione da remoto (senza accedere all'impianto), tipica dei codici fissi anche alla codifica ARC.
- I trasmettitori IRI.TX4AK possono diventare dei duplicati dei telecomandi a codice fisso, ma anche essere abilitati per comandare impianti con codifica Advanced Rolling Code
- E possibile associare a ciascun tasto diverse codifiche (Advanced Rolling Code o Codice Fisso) in modo indipendente
- Compatibili con i trasmettitori a codice fisso più diffusi



AWO
Antenna 433,92 MHz per montaggio esterno con box IP54, dotata di cavo schermato RG58 da 5 m.



RG58 MT5
Cavo per antenna AWO L = 5 m.



AW
Antenna stilo 433,92 MHz per montaggio esterno, dotata di cavo schermato RG58 da 3 m.



BT12
Batteria 12V per trasmettitore.
Confezioni da 50 unità.

ONE.2

RICEVITORI UNIVERSALI | 2 CANALI

433,92 MHz



ONE.2WO

Ricevitore 433,92 MHz con alimentazione 12÷28 Vdc / 21÷28 Vac, 2 canali con triplice codifica: Advanced Rolling Code, Rolling Code e a Codice Fisso con box da esterno IP54. Apprendimento della codifica dopo la prima trasmissione con il trasmettitore.

433,92 MHz



ONE.2WB

Ricevitore 433,92 MHz con alimentazione 12÷28 Vdc / 21÷28 Vac, 2 canali con triplice codifica: Advanced Rolling Code, Rolling Code e Codice Fisso, in box. Apprendimento della codifica dopo la prima trasmissione con il trasmettitore.

433,92 MHz



ONE.2WI

Ricevitore 433,92 MHz con alimentazione 12÷28 Vdc / 21÷28 Vac, 2 canali con triplice codifica: Advanced Rolling Code, Rolling Code e Codice Fisso, a innesto. Apprendimento della codifica dopo la prima trasmissione con il trasmettitore.

868 MHz



ONE.2QB

Ricevitore 868 MHz con alimentazione 12÷28 Vdc / 21÷28 Vac, 2 canali con triplice codifica: Advanced Rolling Code, Rolling Code e Codice Fisso, in box. Apprendimento della codifica dopo la prima trasmissione con il trasmettitore.

868 MHz



ONE.2QI

Ricevitore 868 MHz con alimentazione 12÷28 Vdc / 21÷28 Vac, 2 canali con triplice codifica: Advanced Rolling Code, Rolling Code e Codice Fisso, a innesto. Apprendimento della codifica dopo la prima trasmissione con il trasmettitore.



MEM2048

Memoria di espansione fino a 2048 codici. Per ricevitori serie ONE.



AWO

Antenna 433,92 MHz per montaggio esterno con box IP54, dotata di cavo schermato RG58 da 5 m.



RG58 MT5

Cavo per antenna AWO L = 5 m.



AW

Antenna stilo 433,92 MHz per montaggio esterno, dotata di cavo schermato RG58 da 3 m.

ONE.4WB

RICEVITORI UNIVERSALI | 4 CANALI



- Ricevitore 4 canali con alimentazione wide range (115÷230 Vac) dotato di triplice codifica, Advanced Rolling Code, Rolling Code e a Codice Fisso
- La nuova codifica ARC garantisce massima sicurezza grazie alla lunghezza del codice trasmesso (128 bit) e all'elevato numero di combinazioni possibili
- Il primo trasmettitore associato imposta il tipo di codifica accettato dal ricevitore
- Compatibile con il programmatore Advantouch che permette di gestire in modo semplice e veloce impianti caratterizzati da molte utenze, nonché l'aggiornamento del firmware della ricevente
- Dotato di due ingressi cablati, 4 uscite a relè 230V 5A e memoria EEprom 512 codici estraibile
- Possibilità di impostare il tipo di contatto da utilizzare negli ingressi (NO o NC)
- Il tipo di commutazione dei relè delle uscite può essere impostato come impulsivo, bistabile o temporizzato
- Possibilità di impostare a display una password per garantire la massima sicurezza contro manomissioni da parte di terzi
- La nuova funzione "rEcn" permette di consultare e visualizzare le posizioni occupate dai trasmettitori memorizzati e procedere dunque alla cancellazione singola degli stessi in modo facile e veloce
- Logica di funzionamento "SAFE", attivabile per l'applicazione sugli impianti di allarme: il canale 1 si attiva solamente con pressione prolungata oltre i 3 s

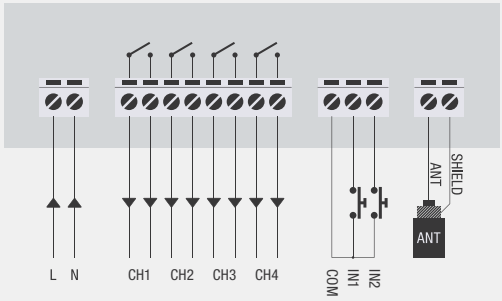



MEM2048
Memoria di espansione fino a 2048 codici. Per ricevitori serie ONE.



AWO
Antenna 433,92 MHz per montaggio esterno con box IP54, dotata di cavo schermato RG58 da 5 m.



RG58 MT5
Cavo per antenna AWO L = 5 m.

ESA BASIC

RICEVITORI UNIVERSALI | 4 CANALI



TIPICO ANDAMENTO DELL'ASSORBIMENTO DI CORRENTE CON ESA SYSTEM ATTIVO SU MODELLO BULL624ESA

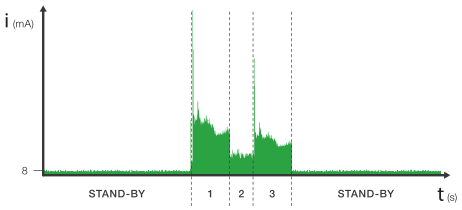

TIPICO ANDAMENTO DELL'ASSORBIMENTO DI CORRENTE CON ESA SYSTEM DISATTIVATO SU MODELLO BULL624ESA

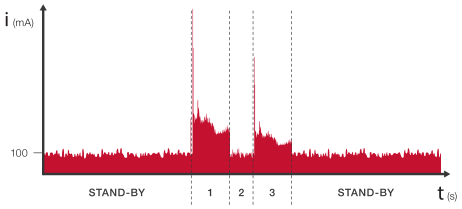

1. MANOVRA DI APERTURA 2. TCA 3. MANOVRA DI CHIUSURA

- Sistema che consente di ridurre il consumo di energia elettrica attraverso un dispositivo applicabile a tutti i sistemi di automazione nuovi o esistenti, BENINCÀ o appartenenti ad altri produttori. Questo permette a qualsiasi utilizzatore di rendere il proprio automatismo in linea con le tematiche odierne legate al risparmio energetico
- ESA è la centrale che connessa al sistema di automazione funziona permettendo di abbattere l'assorbimento nella condizione di stand by, in perfetto allineamento con la nuova direttiva europea
- ESA SYSTEM è un brevetto BENINCÀ
- Il sistema permette non solo la riduzione dell'assorbimento del motore, ma consente di tradurre questo risparmio energetico (pari a 250 kW/annui in un'installazione residenziale standard) in risparmio monetario
- La centrale può essere utilizzata inoltre come un normale ricevitore 4 canali con possibilità di memorizzare i trasmettitori direttamente nella centrale ESA
- Massima flessibilità grazie alla triplice codifica, Advanced Rolling Code, Rolling Code e Codice Fisso

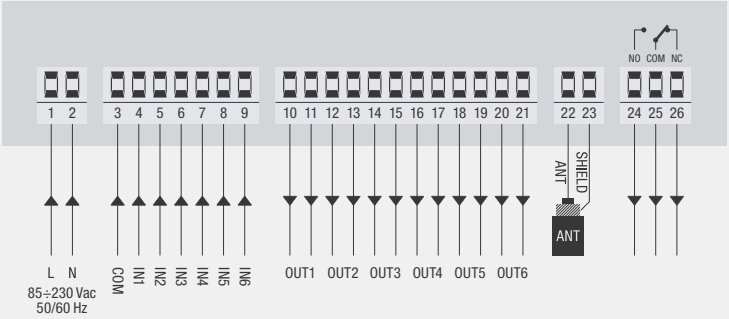

CALL

RICEVITORE GSM | 4 CANALI



- Ricevitore quadricanale per il comando del sistema di automazione, attraverso telefono cellulare (messaggio di testo o una chiamata), oltre alla gestione attraverso radiocomando
- Possibilità di comando di diverse tipologie di impianti come sistemi di allarme, irrigazione giardino etc..
- Il sistema funziona attraverso l'inserimento di un certo numero di utenze (telefoniche) all'interno della SIM del ricevitore. Ogni utenza potrà quindi comandare tutte le funzioni per le quali è stata programmata
- L'associazione del numero di utenze possibili, le impostazioni legate ai numeri di telefono (memorizzazione/cancellazione/cambio impostazioni) e la memorizzazione dei trasmettitori Rolling Code, sono possibili senza accedere alla centrale e senza la necessità del sopralluogo di un operatore, in quanto effettuabili tramite cellulare
- Display integrato che permette di personalizzare la funzione di ciascun relè: monostabile, bistabile o temporizzato fino a 600 secondi
- CALL permette di associare ad uno dei quattro canali una funzione attivabile attraverso chiamata interrotta (costo zero). In questo modo l'attivazione di un determinato comando da parte di un'utenza è resa possibile attraverso una semplice chiamata a costo zero (per esempio apertura cancello, accensione luci, sistema allarme)
- Nel caso di associazione del sistema di allarme ad uno dei quattro canali, CALL è progettato per effettuare una chiamata ad un'utenza predefinita, nel caso di attivazione improvvisa dell'allarme stesso
- Possibilità di disabilitare il sistema allarme semplicemente attraverso il telefono cellulare da parte di un'utenza abilitata a questa funzione
- L'ingresso per batteria tampone con 12 Vdc (opzionale) con controllo di ricarica integrato garantisce il funzionamento del ricevitore anche in assenza di energia elettrica

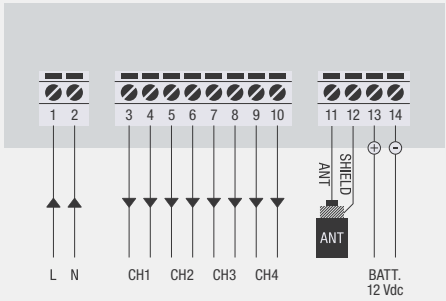

ADVANTOUCH

SISTEMI DI PROGRAMMAZIONE



- Display touch screen da 4,3”
- Utilizzo semplice ed intuitivo con la possibilità di gestire e creare liste di radiocomandi o riceventi direttamente nel dispositivo senza utilizzo di PC grazie alla memoria interna
- Massima semplicità nelle azioni di inserimento, cancellazione o disabilitazione di trasmettitori e nella creazione di database
- Possibilità di configurazione dei parametri e delle logiche di funzionamento delle centrali
- Possibilità di aggiornamento del software delle centrali o del programmatore stesso in modo diretto, semplice e veloce
- Massima sicurezza garantita dalla possibiltà di proteggere la ricevente con un codice di accesso
- Gestione semplificata di trasmettitore e ricevitori multicanale con associazione rapida tra i tasti e i canali attivati
- Compatibilità con trasmettitori e ricevitori 433,92 MHz con codifica ARC, Rolling Code e Codice Fisso
- Supporto per dispositivi USB

□ ACCESSORI INCLUSI



BE.USB
Memoria USB da 8 GB.



USB.C
Cavo per collegamento ADVANTOUCH con alimentazione di rete e PC.



C1
Cavo di connessione per l’aggiornamento software delle centrali di comando.



C2
Cavo di connessione per l’aggiornamento software delle centrali di comando.



C3
Cavo seriale per il collegamento delle centrali e la programmazione, configurazione dei parametri o delle logiche di funzionamento.



C4
Cavo di connessione per la programmazione delle riceventi.



C5
Scheda di programmazione radiocomandi e lettura memoria di trasmettitori e centrali.

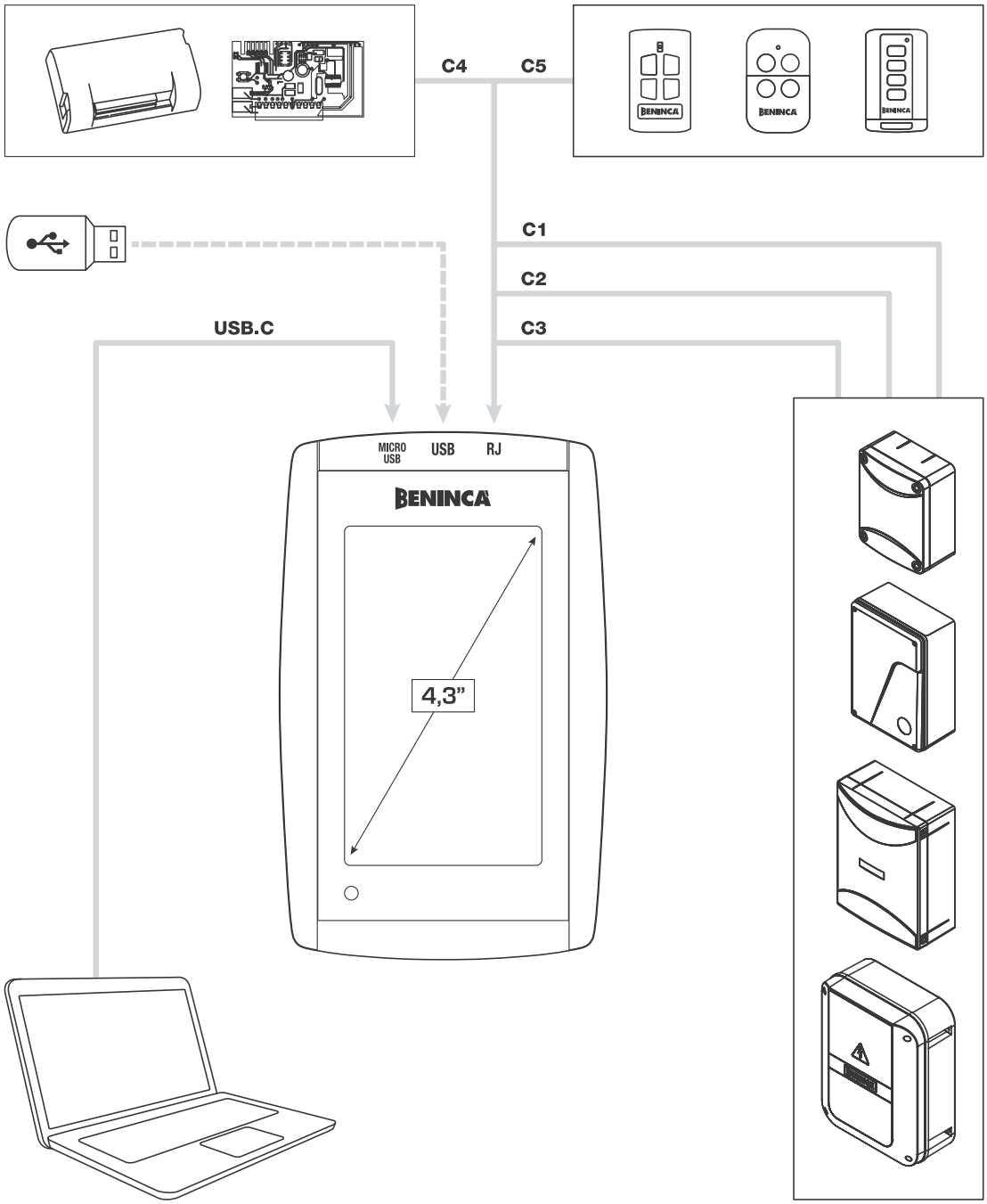
C4
C5
C1
C2
C3
USB.C
MICRO USB
USB
RJ
BENINCA
4,3”







SEGNALAZIONE, COMANDO E SICUREZZA

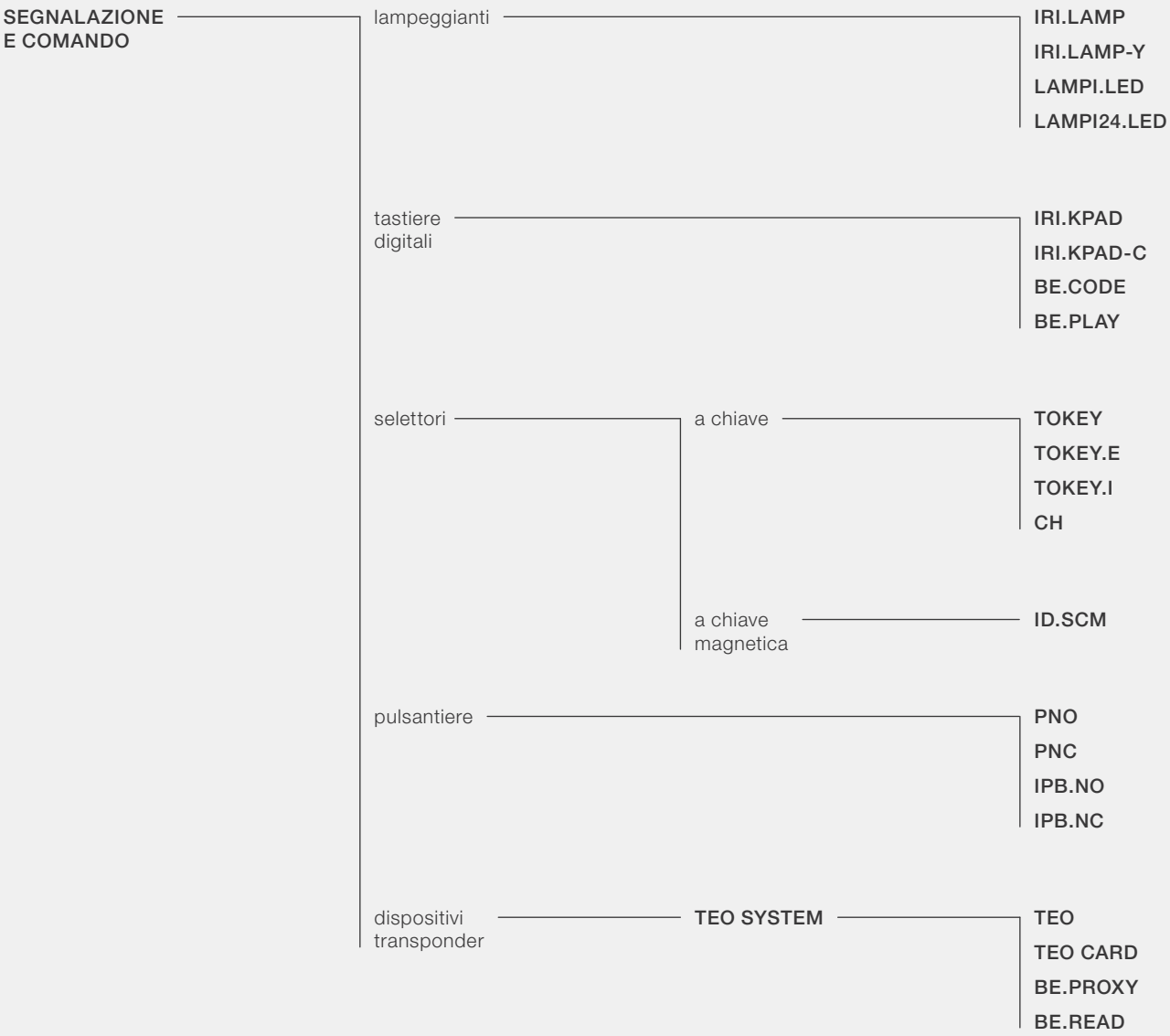

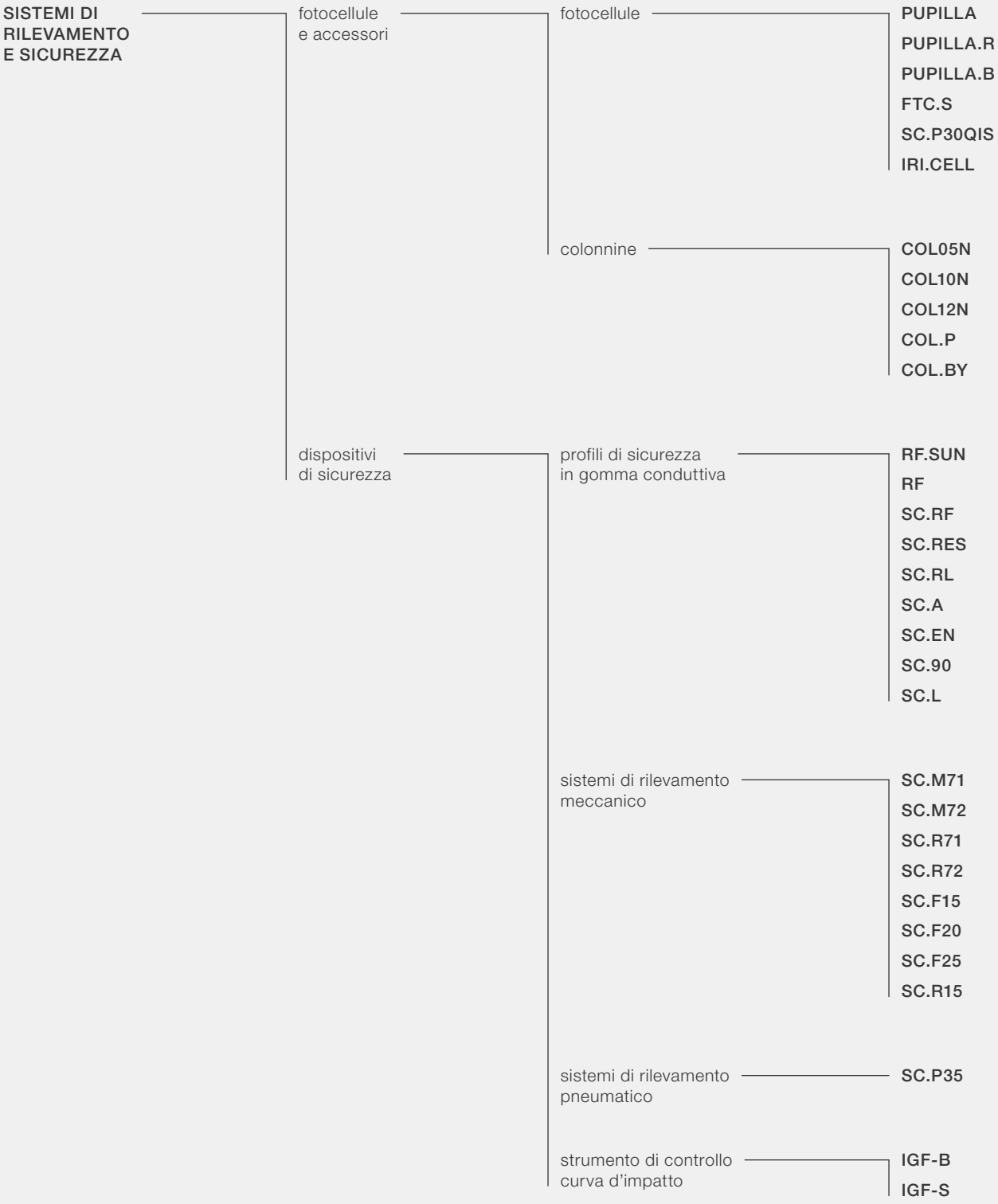
SISTEMI DI RILEVAMENTO E SICUREZZA
fotocellule e accessori
fotocellule
PUPILLA
PUPILLA.R
PUPILLA.B
FTC.S
SC.P30QIS
IRI.CELL
colonnine
COL05N
COL10N
COL12N
COL.P
COL.BY
dispositivi di sicurezza
profili di sicurezza in gomma conduttiva
RF.SUN
RF
SC.RF
SC.RES
SC.RL
SC.A
SC.EN
SC.90
SC.L
sistemi di rilevamento meccanico
SC.M71
SC.M72
SC.R71
SC.R72
SC.F15
SC.F20
SC.F25
SC.R15
sistemi di rilevamento pneumatico
SC.P35
strumento di controllo curva d'impatto
IGF-B
IGF-S

LAMPEGGIANTI

iride
passione italiana



- Lampeggiante a LED universale con antenna integrata compatibile con tensioni di alimentazione da 20 a 255 V alternati o continui
- Dotato della funzione lampeggio di serie, tuttavia può essere installato anche in impianti con centrali già provviste di questa funzione (utile per manutenzione di impianti datati)
- Consumi ridotti grazie ad un valore di potenza assorbita tra i più bassi del mercato (1 W)
- Possibilità di montaggio a parete grazie al supporto incluso
- Facile e veloce da installare, IRI.LAMP può essere impostato anche come luce fissa
- Disponibile anche nella versione con calotta di colore giallo (IRI.LAMP-Y)

Scopri i prodotti della linea IRIDE. Guarda i video.



IRI.LAMP

Lampeggiante bianco full range,
20÷255 Vac/dc con antenna integrata.



IRI.LAMP-Y

Lampeggiante giallo full range,
20÷255 Vac/dc con antenna integrata.



LAMPI.LED

Lampeggiante 230 Vac a LED con antenna integrata.



LAMPI24.LED

Lampeggiante 24 Vdc a LED con antenna integrata.



RG58 MT5

Cavo per antenna
AWO L = 5 m.

TASTIERE DIGITALI

iride
passione italiana



- Tastiera digitale antivandalo con involucro in alluminio, frontalino lucido ad effetto vetro e tasti meccanici in metallo cromato con retroilluminazione a LED
- Rapida e facile da installare IRI.KPAD è disponibile nella versione wireless o cablata.
  Per entrambe le versioni è possibile impostare una password di accesso a protezione di eventuali modifiche di utenti non autorizzati
- Feedback di conferma sonoro e visivo tramite LED centrale bicolore
- Possibilità di impostare il blocco tastiera per 3 minuti dopo 5 tentativi

Versione cablata:

- Possibilità di funzionamento in due modalità, stand alone o remote control
- Il collegamento diretto in centrale della tastiera (stand alone) consente la memorizzazione di 30 PIN
- La modalità remote control, con il collegamento della tastiera all'accessorio BE.REC, permette di memorizzare fino a 254 PIN garantendo massima sicurezza anti-effrazione
- Non necessita di risveglio

Versione wireless:

- Gestione di tre diverse tipologie di codifiche: Advanced Rolling Code, Rolling Code e Codice Fisso
- 254 PIN memorizzabili
- Gestione di PIN Amministratore e PIN Utente allo scopo di consentire massima flessibilità di configurazione e semplicità di installazione (personalizzazione dei PIN per diversi utenti, disattivazione mirata, attivazione senza bisogno di intervenire sul ricevitore)
- Dotata di batteria al litio da 3,6 V (1400 mAh) che garantisce elevata durata
- È possibile utilizzare IRI.KPAD come interruttore di prossimità associando un comando al risveglio della tastiera
- Portata in aria libera 100 m

Scopri i prodotti della linea IRIDE. Guarda i video.



IRI.KPAD

Tastiera digitale antivandalo a batteria (3,6 V 1/2 AA) con funzionamento wireless, buzzer di segnalazione e tasti retroilluminati. Triplice codifica: Advanced Rolling Code, Rolling Code e Codice Fisso. 254 PIN memorizzabili. LED di segnalazione Verde (OK) o Rosso (KO).



IRI.KPAD-C

Tastiera digitale antivandalo cablata con buzzer di segnalazione e tasti retro illuminati. Funzionamento stand alone o attraverso accessorio BE.REC. Alimentazione 12/24 Vac/dc. LED di segnalazione Verde (OK) o Rosso (KO).



BE.CODE

Tastiera wireless a batteria (3 V CR123A), dotata di triplice codifica: Advanced Rolling Code, Rolling Code, e Codice Fisso. Tastierino numerico a membrana per garantire massima sensibilità di attivazione. 254 PIN memorizzabili, gestione dei PIN Amministratore e PIN Utente, possibilità di memorizzare in un secondo momento i PIN Utente senza intervenire sulla ricevente.



BE.PLAY

Tastiera digitale antivandalo in metallo, con tasti numerici luminosi in acciaio inox, cablata. Necessita di decoder BE.REC.



ONE.2WO

Ricevitore 433,92 MHz con alimentazione 12÷28 Vdc / 21÷28 Vac, 2 canali con triplice codifica: Advanced Rolling Code, Rolling Code e a Codice Fisso con box da esterno IP54. 512 codici memorizzabili.



ONE.2WB

Ricevitore 433,92 MHz con alimentazione 12÷28 Vdc / 21÷28 Vac, 2 canali con triplice codifica: Advanced Rolling Code, Rolling Code e Codice Fisso, in box. 512 codici memorizzabili.



BE.REC

Decoder per tastiera digitale dotato di 2 uscite relè. Modalità di funzionamento temporizzata o bistabile. Possibilità di collegare fino a 4 tastiere per ogni decoder. Capacità memoria 254 codici e molte altre funzioni.



KC-BEPLAY

Adattatore per montaggio tastiera BE.PLAY su colonnina COL10N o COL12N.



COL10N

Coppia di colonnine non premontate dotate di base e supporto per selettore CH o pulsantiere PNO/PNC. Possibilità di installazione della tastiera BE-PLAY con accessorio KC-BEPLAY. H= 1 m



COL12N

Coppia di colonnine non premontate dotate di base e supporto per pulsantiere PNO/PNC, fotocellule FTC.S e lettore di prossimità BE.PROXY. Possibilità di installazione della tastiera BE-PLAY con accessorio KC-BEPLAY. H= 1 m

FOTOCELLULE



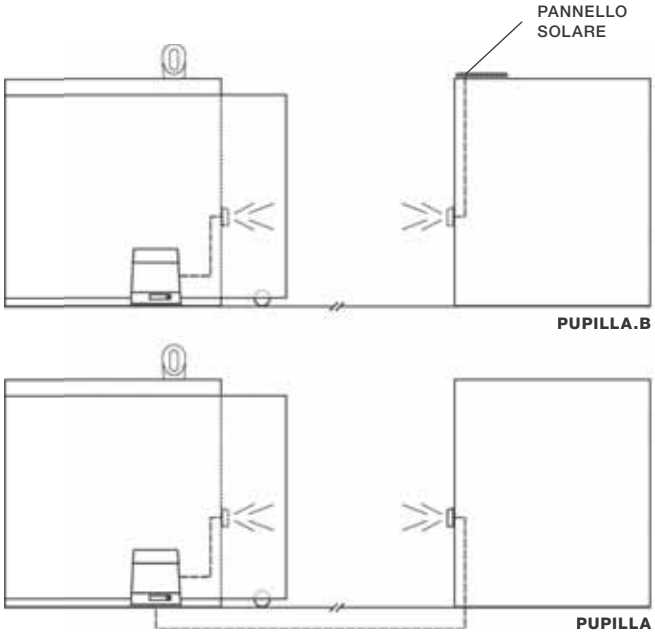

PUPILLA.B

- Coppia di fotocellule con trasmettitore alimentato a batteria
- Sistema di ricarica, attraverso pannello fotovoltaico
- Possibilità di collegare fino a 2 pannelli fotovoltaici per un funzionamento anche in condizioni climatiche non ottimali
- Funzionamento continuo senza necessità di manutenzione
- Abbinato ad un bordo resistivo 8K2 consente il totale rispetto delle normative anche in impianti privi di sistemi di sicurezza intrinseci grazie alla trasmissione dei comandi su ante mobili
- Possibilità di orientamento della fotocellula

□ PUPILLA.B

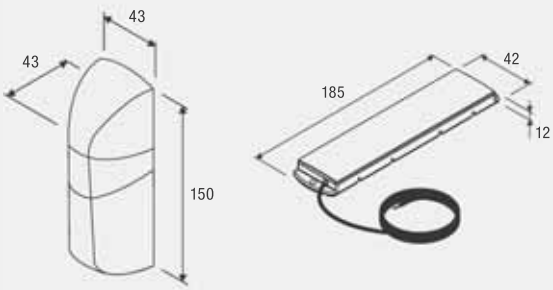

□ PUPILLA | PUPILLA.R

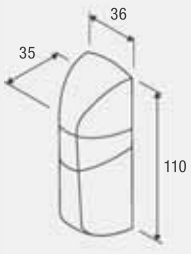

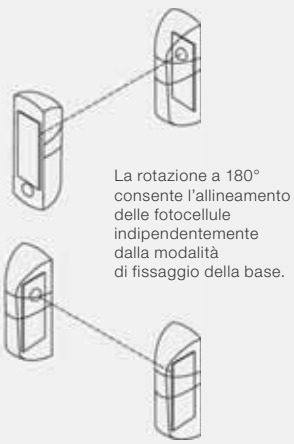



PUPILLA.B

Coppia di fotocellule montaggio esterno orientabili 220° (150x43 mm). Trasmettitore alimentato a batteria attraverso pannello fotovoltaico. Presenza di LED con funzione diagnostica.



PUPILLA | PUPILLA.R

PUPILLA: Coppia di fotocellule orientabili a 180°. Possibilità di sincronizzazione fino a 4 coppie, alimentazione 24 Vdc. Facilità di regolazione tramite un LED che segnala l'allineamento ottimale.
PUPILLA.R: Coppia di fotocellue fisse caratterizzate dalla presenza di un relè (contatto libero da tensione) con tipologia di funzionamento N.C. Possibilità di montaggio ravvicinato di 2 coppie senza sincronizzazione.



FTC.S

Coppia di fotocellule per montaggio esterno su colonnina con possibilità di sincronizzazione fino a 4 coppie. Alimentazione 24 Vac/dc.



SC.P30QIS

Coppia di fotocellule per montaggio da incasso, possibilità di sincronizzazione fino a 4 coppie. Alimentazione 24 Vac/dc. SC.PD non incluso.



IRI.CELL
Coppia di cover antivandalo in metallo per fotocellule PUPILLA/ PUPILLA.R composto da guscio frontale e da fondo con vite a scomparsa. Consente di mantenere l'orientabilità a 180° gradi.



SF
Supporto laterale per fotocellule FTC.S.
Confezione da 2 unità.



SC.PD
Contenitore plastico da incasso per SC.P30QIS.
Confezione da 2 unità.

DISPOSITIVI TRANSPONDER



- Sistema di lettura e gestione di prossimità per l'apertura di automatismi domestici e professionali attraverso dispositivi transponder tag (TEO) o tessere (TEO CARD)
- L'apertura dell'automatismo avviene attraverso l'avvicinamento del transponder TEO al lettore BE.PROXY che dialoga con il ricevitore BE.READ
- Frequenza 13,56 MHz standardizzata
- 250 tessere o tag inseribili
- Distanza di lettura 2-5 cm
- 2 canali di uscita a relé programmabili
- Possibilità di comandare con una tessera una delle due uscite a relé o diversamente entrambe con un singolo o doppio passaggio della tessera o tag stesso
- Possibilità di memorizzare le tessere e i tag ad uno a uno attraverso BE.READ o in modalità remota con BE.PROXY servendosi di una tessera master



TEO
Dispositivo transponder formato portachiavi.
Confezione da 10 pezzi.



TEO CARD
Dispositivo transponder formato tessera.

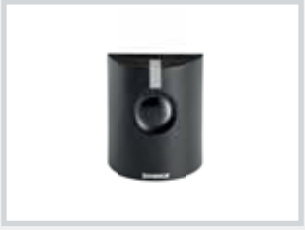

BE.PROXY
Lettore di prossimità per TEO/TEO CARD. Montaggio esterno da abbinare a ricevitore BE.READ. Distanza di lettura 2-5 cm.



BE.READ
Ricevitore bicanale per lettore BE.PROXY. Dotato di due uscite relé. Modalità di funzionamento temporizzata o bistabile. Capacità memoria 250 tessere/tag.

PULSANTIERE



PNO

Pulsantiera da parete/colonnina dotata di 2 contatti normalmente aperti. Per montaggio su colonnina COL10N.



PNC

Pulsantiera da parete/colonnina dotata di 1 contatto normalmente aperto e un contatto normalmente chiuso. Per montaggio su colonnina COL10N.



IPB.NO

Pulsantiera industriale dotata di 2 contatti normalmente aperti.



IPB.NC

Pulsantiera industriale dotata di un contatto normalmente aperto e un contatto normalmente chiuso.



COL10N

Coppia di colonnine non premontate dotate di base e supporto per selettore CH o pulsantiere PNO/PNC. Possibilità di installazione della tastiera BE-PLAY con accessorio KC-BEPLAY. H= 1 m

SELETTORI



TOKEY

Selettore a chiave da esterno.



TOKEY.E

Selettore a chiave da esterno
con cilindro europeo.



TOKEY.I

Selettore ad incasso.
Micro-interruttori stagni IP67.



CH

Selettori a chiave in alluminio
con micro-interruttori stagni,
per montaggio esterno necessita
di adattatore KE.



ID.SCM

Selettore per chiave magnetica.



CEM
Contropiastra
per predisposizione
colonnina COL10N.



COL10N
Coppia di colonnine
non premontate dotate
di base e supporto per
selettore CH o pulsantiere
PNO/PNC. Possibilità di
installazione della tastiera
BE-PLAY con accessorio
KC-BEPLAY. H= 1 m



KE
Contenitore da esterno
per selettore a chiave CH.



KI
Contenitore da incasso
per selettore a chiave CH.



ID.SK
Chiave neutra
per CH / TOKEY.



ID.MK
Chiave magnetica
per ID.SCM.

COLONNINE



COL05N

Coppia di colonnine non premontate dotate di base e supporto per pulsantiere PNO/PNC, fotocellule FTC.S e lettore di prossimità BE.PROXY. Possibilità di installazione della tastiera BE-PLAY con accessorio KC-BEPLAY. **H= 0,5 m**



COL10N

Coppia di colonnine non premontate dotate di base e supporto per selettore CH o pulsantiere PNO/PNC. Possibilità di installazione della tastiera BE-PLAY con accessorio KC-BEPLAY. **H= 1 m**



COL12N

Coppia di colonnine non premontate dotate di base e supporto per pulsantiere PNO/PNC, fotocellule FTC.S e lettore di prossimità BE.PROXY. Possibilità di installazione della tastiera BE-PLAY con accessorio KC-BEPLAY. **H= 1 m**



COL.P

Coppia di colonnine in alluminio anodizzato con base predisposta per PUPILLA, PUPILLA.R. **H= 0,5 m**



COL.BY

Coppia di colonnine per PUPILLA.R dotata di base e coperchio. **H= 0,5 m**



CEM

Contropiastra per predisposizione colonnina COL10N.

RF.SUN
RF
SC.RF

- Sistema radio frequenza BENINCÀ composto da trasmettitore 868 MHz modello RF / RF.SUN abbinato al ricevitore SC.RF
- Consente la comunicazione bidirezionale via radio tra il dispositivo installato sul bordo mobile del cancello e alimentato a batteria (connesso ad un bordo sensibile di sicurezza) e il ricevitore installato a bordo della centrale elettronica di comando
- L'assenza di fili sul dispositivo per anta mobile lo rende particolarmente adatto per porte sezionali, industriali e protezione bordi mobili su cancelli scorrevoli
- Il trasmettitore è disponibile nei due modelli RF.SUN con batteria ricaricabile attraverso pannello fotovoltaico e RF a batteria non ricaricabile con durata garantita 2 anni
- Entrambi i modelli sono provvisti di ingresso per il collegamento di un bordo sensibile 8K2 o di una costa meccanica, grado di protezione IP 55
- Il ricevitore SC.RF, alimentato 12/24 Vdc, è dotato di funzione di autotest e n.2 uscite a relè per collegamento alle centrali elettroniche di comando (possibilità di associare fino a 4 trasmettitori per ogni canale di uscita)
- Il nuovo dispositivo BENINCÀ dunque permette di mettere in sicurezza impianti industriali, senza necessità di avere cavi di collegamento posti nella parte mobile del cancello, agevolando così anche l'installazione su impianti esistenti
- Conforme alla norma EN12978

□ APPLICAZIONE RF + SC.RF

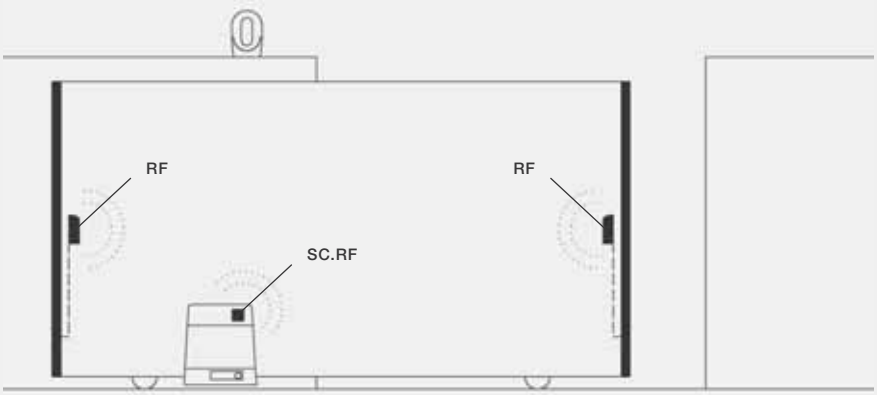



RF.SUN

Dispositivo a batteria ricaricabile tramite pannello fotovoltaico da applicare ad un bordo mobile. Pannello fotovoltaico in silicio amorfo per garantire massima autonomia del dispositivo.



RF

Dispositivo a batteria non ricaricabile da applicare ad un bordo mobile. Durata garantita della batteria 2 anni.



SC.RF

Dispositivo alimentato 12/24 Vdc con funzione di autotest e n.2 uscite per collegamento alle centrali elettroniche di comando.

□ APPLICAZIONE RF.SUN + SC.RF

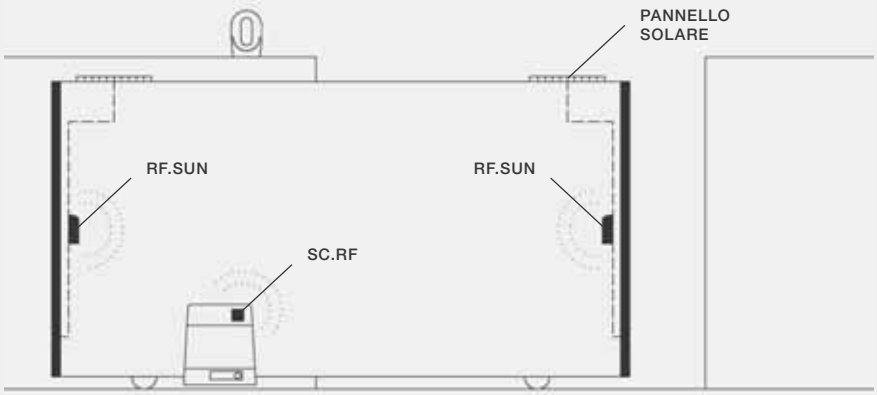

DISPOSITIVI DI SICUREZZA

Profili di sicurezza in **gomma conduttiva**



SC.RES

Bordo sensibile di sicurezza
in gomma conduttiva.
Larghezza 28,5 mm, Altezza 25 mm.
Confezione 20 m.

Profili di sicurezza in **gomma conduttiva**



SC.RL

Bordo sensibile di sicurezza
in gomma conduttiva.
Larghezza 28,5 mm, Altezza 65 mm.
Confezione 20 m.

Profili di sicurezza in **gomma conduttiva**



SC.A

Profilo alluminio per SC.RES / SC.RL.
Confezione da 2 m.

Profili di sicurezza in **gomma conduttiva**



SC.90

Kit dispositivo angolare per SC.RES.

Profili di sicurezza in **gomma conduttiva**



SC.L

Kit dispositivo lineare per SC.RES.

Profili di sicurezza in **gomma conduttiva**



SC.EN

Scheda elettronica di interfaccia
per bordi sensibili 8K2 da utilizzare
con apparecchiature elettroniche
sprovviste di apposito ingresso
per costa resistiva. È possibile
collegare fino a 4 coste resistive.

□ STRUMENTO PER IL CONTROLLO DELLA CURVA D'IMPATTO



IGF-B
Versione bluetooth.



IGF-S
Versione con cavo.





Sistemi di rilevamento **meccanico**



SC.R71 | SC.R72

SC.R71: Profilo in gomma altezza 70 mm. Lunghezza 1,5 m.
SC.R72: Profilo in gomma altezza 70 mm. Lunghezza 2 m.

Sistemi di rilevamento **meccanico**



SC.M71 | SC.M72

Bordo sensibile meccanico 1,5 m.
Bordo sensibile meccanico 2 m.
Compatibile con SC.R15/SC.R71/SC.R72.

Sistemi di rilevamento **meccanico**



SC.F15 | SC.F20 | SC.F25

Bordo sensibile a filo lunghezza 1,5 m.
Bordo sensibile a filo lunghezza 2 m.
Bordo sensibile a filo lunghezza 2,5 m.

Sistemi di rilevamento **meccanico**



SC.R15

Profilo in gomma altezza 15 mm per SC.M71/72.
Confezione da 25 m.

Sistemi di rilevamento **pneumatico**



SC.P35

Bordo pneumatico in gomma bassa.
Completo di tappi e alluminio.
Confezione da 40 m.

CATALOGO IN BREVE

ADAM	9591905	112
ADAM.24	9591906	113
ADAM.B	9099004	113
ADAM.BL	9099005	113
ADAM.LED	9550000	113
ADVANTOUCH	9655050	194
AU.125	9623003	97
AU.20	9623002	97
AU.45B	9117010	97
AU.45Z	9868030	97
AU.45ZL	9868040	97
AU.65	9623004	97
AU.C25	9099021	99
AU2.45T	9868015	97
AU2.C	9099057	97
AU2.D	9099058	97
AU2.D45	9099059	97
AU2.D45L	9099055	97
AU2.DNS	9099056	97
AW	907600922	179
AWO	9076062	173
B.P	9819005	33
B.SR	9819310	33
B5.SR	981900931	37
BA	9099053	45
BE.CODE	9670002	201
BE.PLAY	9670013	201
BE.PROXY	9614250	204
BE.READ	9673010	204
BE.REC	9673028	201
BILL30.CO	9253001	39
BILL30M dx	9592100	38
BILL30M sx	9592101	38
BILL40.CO	9253003	41
BILL4024 dx	9592562	40
BILL4024 sx	9592563	40
BILL40M dx	9592124	40
BILL40M sx	9592125	40
BILL50.CO	9253002	43
BILL50M dx	9592102	42
BILL50M sx	9592103	42
BILL50ML dx	9592104	42
BILL50ML sx	9592105	42
BISON.P35	9623066	91
BISON.P45	9623067	93
BISON25 OTI	9591449	88
BISON35 OTI	9592181	90
BISON35 OTI L	9591929	90
BISON45 OTI	9592183	92
BN.24V	9760073	173
BN.CB	9760072	45
BN.SE	909000703	45
BOB.CS	9765040	33
BOB.SL	9819004	35
BOB2124E	9591351	32
BOB21M	9591534	32
BOB3024E	9591447	34
BOB30M	9591535	34
BOB30ME	9591446	34
BOB5024E	9591328	36
BOB50M	9591022	36
BOB50ME	9591023	36
BRAINY	9176213	134
BRAINY.P	9176252	134
BRAINY24	9176224	144
BRAINY24.CB	9760014	33
BRAINY24.CB-SW	976000841	143
BRAINY24.P	917600973	144
BRAINY24+	917600923	143
BS	9099052	47
BT12	9086010	179
BULL.P3	9623006	59
BULL.PI	9623005	71
BULL10M	9592323	70
BULL10M.S	9592317	71
BULL1224 TURBO	9592317	72
BULL1224 TURBO.S	959000976	72
BULL1224T.CB	976000964	73
BULL1524	9592540	78
BULL1524.CB	9760037	79
BULL1524.S	9592592	78
BULL15M	9592324	74
BULL15M.S	9592318	74
BULL17 OMI	9592569	80
BULL20 HE	959000924	84
BULL20M	9592325	82
BULL20M.S	9592339	82
BULL20T	9590578	82
BULL20T.S	9591412	82
BULL24.CBY	9760022	59
BULL424ESA	9591433	58
BULL5M	9591434	60
BULL624 TURBO	9592632	64
BULL624 TURBO.S	959000904	64
BULL624ESA	9591465	62
BULL624ESA.S	9591480	62
BULL624T.CB	976000963	65
BULL8 OM	9591523	69
BULL8 OM.S	9591497	69
BULL8M	9591522	66
BULL8M.S	9591524	66
CABLE VN.ESW 11	9171130	107
CABLE VN.ESW 5	9171128	107
CABLE VN.ESW 8	9171129	107
CABLE.24E	9171002	33

CALL [DE]	9673176	178
CALL [EN]	9673166	178
CALL [ES]	9673167	178
CALL [FR]	9673168	178
CALL [IT]	9673003	178
CBY.24V	9760016	47
CELL.P	9176142	139
CEM	9623565	206
CH	9764012	206
COL.BR	9585000	132
COL.BY	9230042	207
COL.KSUN	9252060	132
COL.P	9230006	207
COL05N	9230002	207
COL10N	9230004	201
COL12N	9230003	201
CORE	9176136	136
DA.2S	9760100	57
DA.BT18	9086004	132
DA.BT2	9086019	47
DA.BT6	9086020	47
DA.E	9760035	147
DA.LB	9230031	173
DA.RB	9760042	147
DA.S04	9176005	147
DU.350CF	9150021	53
DU.350FC	9567001	53
DU.350N	9590695	52
DU.350NGE	9592374	52
DU.350NV	9590753	52
DU.350NVE	9592029	52
DU.350ST	9747084	53
DU.9990	9623010	33
DU.E2	9099011	49
DU.FCN	9567015	51
DU.IT14N	9590162	50
DU.IT14NE	9592372	50
DU.IT14NV	9591278	50
DU.IT14NVE	9592373	50
DU.IT24NVE	9591457	50
DU.ITCF	9150043	51
DU.ITIX	9150039	51
DU.ITST	9747027	51
DU.V90	9765030	33
DU.V96	9765035	33
DUIT.BR-01	9747006	51
DUIT.BR-03	952000898	51
E.LOCK	9765001	33
E.LOCKSE	9765002	33
ESA BASIC	9176108	192
EVA.5	9083120	116
EVA.7	9083121	118
EVA.8	9083235	120
EVA.AF	9078035	117
EVA.CAT5	9549030	117
EVA.CAT7	9549031	119
EVA.KM	9576001	119
EVA.L	9534002	117
EVA.L8	9534016	119
EVA.LAMP	9534003	117
EVA.SUP	9819035	117
EVA5.A	9081005	117
EVA5.A2	9081007	117
EVA5.G	9424002	117
EVA7.A	9081006	119
EVA7.A2	9081008	119
EVA7.G	9424003	119
EVA8.A2	9081029	121
FC.ADAM	9387003	113
FLIP.2	9560010	184
FLIP.4	9560011	184
FTC.S	9409089	89
g.MOVE	976000650	177
HAPPY.2AK	9863204	187
HAPPY.2VA	9863202	185
HAPPY.4AK	9863205	187
HAPPY.4VA	9863203	185
HB	9252014	173
HEADY	9176217	135
HEADY24	9176229	145
HOOP	917600649	177
i.HOOP	976000651	177
ID.MK	9189010	206
ID.SCM	9764030	206
ID.SK	F8189060	206
ID.TA	9846019	33
IGF-B	9840001	210
IGF-S	9840002	210
IPB.NC	9670050	205
IPB.NO	9670051	205
IRI.CELL	9252070	203
IRI.KPAD	9760033	201
IRI.KPAD-C	9760032	201
IRI.LAMP	9534011	199
IRI.LAMP-Y	9534012	199
IRI.TX4AK	9863208	188
IRI.TX4VA	9863198	188
JK.UL	9747065	99
JM.3	9592381	98
JM.3ESA	9592382	98
JM.3ESA TURBO	9592417	100
JM.4ESA	9592383	98
JM.CBY	9760023	99
KBILL30M	9592184	38
KBILL4024	9592595	40

KBILL40M	9592188	40
KBILL50M	9592191	42
KBN24	9592077	44
KBOB2124E	9592198	32
KBOB21M	9592095	32
KBOB3024E	9592089	34
KBOB30M	9592096	34
KBOB30ME	9592088	34
KBULL15M.S-HM	9592436	76
KBULL424	9592090	58
KBULL5M	9592091	60
KBULL624	9592092	62
KBULL624TURBO	959000901	64
KBULL8M	9592097	66
KBULL8OM	9592098	68
KC-BEPLAY	9005015	201
KE	9252005	206
KI	9252008	206
KMB24	9592071	46
KPC	9855002	138
KPO	9855001	138
KPONY.P	9592170	56
KPR	9592073	48
KPR.24	9592074	48
KSUN	9611004	133
KVN.M20ESW	9592622	106
L.BY	9760024	45
LADY	9083224	122
LADY.5	9083257	124
LADY.A	9081001	123
LADY.A2	9081016	123
LADY.A5	9081028	125
LADY.COL	9230001	123
LADY.GT	9424001	123
LADY.I	9083258	122
LADY.L	9534001	123
LADY.P	9081002	123
LADY.P5	9081027	125
LADY.SN	9780001	123
LADY5.I	9083259	124
LAMPI.LED	9534098	199
LAMPI24.LED	9534099	199
LB	9252001	47
LED.TL	9766003	117
LOGICA	9176244	138
LOGICA24	917600974	146
MAG.E	9760021	61
MATRIX	9176324	137
MB.CP2	9623050	47
MB.SE	9090012	47
MB24	9590330	46
MBE24	9590613	46
MEM2048	9570001	178
MLS	9387001	57
ONE.2QB	9673112	190
ONE.2QI	9673111	190
ONE.2WB	9673103	190
ONE.2WI	9673102	190
ONE.2WO	9673114	190
ONE.4WB	9673177	191
P25	9667016	99
P25I	9667018	99
P35	9667017	99
PNC	9670014	205
PNO	9670012	205
PR.45E	9590684	48
PR.45E24	9590686	48
PR.45EL	9590685	48
PTC.3	9667019	99
PTC.4	9667020	99
PTC.AR	9623399	99
PTC.STOP	9387002	99
PTCI.3	9667021	99
PTCI.4	9667022	99
PTCL.4	9667023	99
PTCSXL.4	9667024	99
PUPILLA	9409001	202
PUPILLA.B	9409006	202
PUPILLA.R	9409017	202
RF	9409016	208
RF.SUN	9409015	208
RG58 MT5	9171131	179
RI.M4F	9272010	57
RI.M4P	9272020	57
RI.M4Z	9272030	57
RI.M4ZF	927200950	57
RI.M6Z	9272040	71
RI.P6	9630001	71
SB	9252003	173
SB.180.K	9747095	53
SB.180.L	9747096	53
SB.BULL20.F	9747026	71
SB.BULL8.F	9747025	59
SB.DU180.K	9747097	51
SB.DU180.L	9747098	51
SB.DU350.K	9747102	53
SB.DU350.L	9747100	53
SB.DUIT.K	9747101	51
SB.DUIT.L	9747099	51
SB.PULS	9747105	99
SC.90	9520005	210
SC.A	9667010	210
SC.EN	9760031	210
SC.F15	9270070	211
SC.F20	9270071	211
SC.F25	9270072	211
SC.L	9520010	210
SC.M71	9270040	211
SC.M72	9270050	211
SC.P30QIS	9409028	203
SC.P35	9270010	211
SC.PD	9252010	203
SC.R15	9270002	211
SC.R71	9667062	211
SC.R72	9667063	211
SC.RD	9760027	173
SC.RES	9270060	210

SC.RF	9409014	73
SC.RL	9270061	210
SF	9830009	203
SIS	9760075	65
SMART	9830075	179
START	9176968	142
START.I	917600939	142
SUN.PANEL	9611021	132
SUNNY	9176316	133
TEO	9614255	204
TEO CARD	9781025	204
THINKY	9176251	141
THINKY.I	917600940	141
THINKY.P	917600975	141
TO.CLIP	9830081	179
TO.GO2A	9863178	179
TO.GO2AK	9863176	183
TO.GO2AS	9863189	179
TO.GO2VA	9863173	181
TO.GO4A	9863179	179
TO.GO4AK	9863177	183
TO.GO4AS	9863190	179
TO.GO4QV	9863107	181
TO.GO4VA	9863174	181
TOKEY	9764006	206
TOKEY.E	9764002	206
TOKEY.I	9764005	206
VE.650	9083104	126
VE.650A	9081030	127
VE.650A2	9081019	127
VE.650I	9083156	126
VE.AF	9078010	123
VE.AFI	9078015	123
VE.AM	9078020	117
VE.C650	9081026	127
VE.C6502	9081020	127
VE.CAT500	9549020	123
VE.CAT650	9549010	127
VE.CS	9760050	117
VE.GT24	9424035	127
VE.GT90	9424006	127
VE.KM1HN	9614267	117
VE.KM24	9576040	127
VE.KM2HN	9614268	117
VE.KMB	9576190	127
VE.KMG	9576210	127
VE.KMN	9576220	127
VE.L650	9534060	127
VE.P650	9623069	119
VE.PS	9623068	117
VE.RAST	9672010	117
VE.RP	9270001	126
VE.SOM	9082040	128
VE.SOR	9082030	128
VN.A30	9004005	103
VN.A3175	9004004	103
VN.A40	9004006	103
VN.CT	9162010	111
VN.CTA	9162011	103
VN.GT	9424010	111
VN.M20	9592605	102
VN.M20 ESW	9592613	106
VN.M20 UP	9592611	104
VN.M4	951300977	103
VN.M40	9592606	102
VN.M40 UP	9592612	104
VN.MS	9558010	113
VN.MT20	9592607	102
VN.MT20 ESW	9592614	106
VN.MT40	9592608	102
VN.MT40V	9590377	108
VN.RM	9520015	103
VN.RV	9520016	103
VN.S	9819020	102
VN.S20	9592602	102
VN.S20 ESW	9592616	106
VN.S20 UP	9592609	104
VN.S40	9592603	102
VN.S40 UP	9592610	104
VN.S40V	9590239	110
VN.ST20	9592604	102
VN.ST20 ESW	9592617	106
VN.T	9857016	111
WAVE 230	917600938	140
X.BE	976000972	65
XLB	925200750	173
XLB.L	953400947	140
YAK25 OTI	9592455	86
ZED.20Q	900500942	97
ZED.E	9747021	97
ZED.LRIE	9592578	96
ZED.LSC	9592636	96
ZED.MS	9558001	97
ZED.RIE	9592599	96
ZED.SC	9592635	96
ZED.SE	9747031	97
ZED24.RI	9592631	96
ZED24.SC	9592631	96

CONDIZIONI DI VENDITA

Le presenti Condizioni di Vendita si applicano a tutte le Vendite dei Prodotti, al momento della sottoscrizione del contratto o della conferma d'ordine. Nel caso in cui vi sia un contrasto tra le presenti Condizioni e le condizioni e i termini pattuiti per la singola vendita o nell'eventuale contratto commerciale in essere, prevarranno questi ultimi. AUTOMATISMI BENINCÀ non sarà vincolata dalle Condizioni Generali di Acquisto del Cliente in nessuna ipotesi, a meno che non presti il proprio consenso preventivamente e per iscritto. AUTOMATISMI BENINCÀ ha il diritto di modifi care qualsiasi articolo delle presenti Condizioni; eventuali aggiunte, modifi cazioni o cancellazioni si applicheranno a tutte le vendite concluse a partire dal trentesimo giorno successivo alla comunicazione uffi ciale ai Clienti dell'avvenuto cambiamento.

DEFINIZIONI:

- AUTOMATISMI BENINCÀ: la società di capitali Automatismi Benincà S.p.A., in persona del legale rappresentante pro tempore, con sede in Italia, Sandrigo, Via Capitello n. 45, P.IVA 02054090242.
- CLIENTE: si intende qualunque soggetto (persona fisica o giuridica) che acquisti i Prodotti e che non rientri nella definizione di Consumatore di cui al Codice del Consumo.
- DATA DI SPEDIZIONE: si intende la data del documento di trasporto.
- PARTI: si intende AUTOMATISMI BENINCÀ S.p.A. e il Cliente.
- PRODOTTI: sono i Prodotti inseriti nel catalogo di AUTOMATISMI BENINCÀ, last version, con le descritte specifi che tecniche. Si precisa che tutto il materiale illustrativo è meramente indicativo. I Prodotti potranno essere modifi cati o messi fuori produzione da Automatismi Benincà in qualunque momento.

1) PREZZO DEI PRODOTTI:I prezzi della merce sono quelli stabiliti nel listino prezzi in vigore al momento dell'ordine, che il Cliente dichiara di conoscere e di accettare; il listino in vigore annulla i precedenti. AUTOMATISMI BENINCÀ S.p.A. potrà modifi care il listino prezzi; tale modifi ca sarà notifi cata ai Clienti e varrà per gli ordini ricevuti a partire dal trentesimo giorno successivo a detta comunicazione. AUTOMATISMI BENINCÀ si riserva comunque il diritto di modifi care unilateralmente il listino, se tale modifi ca è imposta da circostanze indipendenti dalla sua volontà: in questo caso la variazione potrà avere effetto immediato.

2) TRASPORTO: La merce di intende resa franco stabilimento AUTOMATISMI BENINCÀ S.p.A. – Sandrigo (VI), così come questo termine è definito negli INCOTERMS® della Camera di Commercio Internazionale, nella versione più aggiornata. Le parti, con accordo scritto, potranno concordare un diverso termine; qualunque sia il termine scelto, lo stesso sarà interpretato secondo gli INCOTERMS® ultima versione. La merce viaggia a rischio e pericolo del Cliente, anche se spedita porto franco. Non si accettano reclami trascorsi cinque giorni dal ricevimento della merce, anche in ordine a qualsiasi difformità dei prodotti rispetto al tipo e alla quantità indicata nell'ordine. Il reclamo nei termini non potrà comunque dar luogo ad annullamento o riduzione dell'ordine da parte del Cliente né, tanto meno, a corresponsione di indennizzi di sorte da parte di AUTOMATISMI BENINCÀ S.p.A. Qualsiasi reso di merce per accredito deve essere preventivamente autorizzato da parte di AUTOMATISMI BENINCÀ S.p.A. e spedito in porto franco.

3) RISERVA DI PROPRIETÀ: Fino alla data in cui AUTOMATISMI BENINCÀ S.p.A. non abbia ricevuto il pagamento dell'intero prezzo dei prodotti forniti, tali prodotti rimarranno di proprietà di AUTOMATISMI BENINCÀ S.p.A. Nel corso dello svolgimento della sua attività, il Cliente avrà diritto di vendere tali prodotti, o i nuovi prodotti in cui quelli forniti da AUTOMATISMI BENINCÀ S.p.A. siano stati incorporati, fermo restando che, in quel caso, tutti i proventi verranno trasferiti ad AUTOMATISMI BENINCÀ S.p.A., fino alla concorrenza del prezzo dovuto dal Cliente per la fornitura dei prodotti. AUTOMATISMI BENINCÀ S.p.A. avrà diritto di notifi care al Cliente la revoca del diritto a vendere i Prodotti in suo possesso e la cui proprietà, in conseguenza della presente clausola di riserva della proprietà, non sia ancora passata al Cliente stesso, qualora il Cliente sia rimasto inadempiente per un periodo di tempo superiore a sette giorni lavorativi rispetto al pagamento di una qualsivoglia somma dovuta ad AUTOMATISMI BENINCÀ S.p.A. (sia in rispetto di tali Prodotti che di qualsivoglia altra merce o servizio forniti da AUTOMATISMI BENINCÀ S.P.A. al Cliente). Qualora AUTOMATISMI BENINCÀ S.p.A. eserciti il diritto di cui al precedente capoverso, il Cliente dovrà mettere i prodotti a disposizione di AUTOMATISMI BENINCÀ S.p.A., che potrà accedere presso la sede del Cliente per provvedere a riprenderli in proprio possesso. Pendente comunque il riservato dominio, il Cliente assume la veste, gli obblighi e le responsabilità del depositario della cosa venduta, seconda gli art. 1766 e seguenti del Codice Civile Italiano. Il Cliente si impegna a adempiere a tutti gli obblighi previsti dalle leggi locali per rendere valida ed eseguibile nei confronti dei terzi la presente clausola di riserva di proprietà, effettuando altresì, se richiesta, l'iscrizione in ogni apposito registro.

4) ORDINI: L'ordine viene assunto da AUTOMATISMI BENINCÀ S.p.A. senza alcun impegno e subordinatamente alla possibilità di approvvigionamento delle materie prime occorrenti alla produzione. Eventuali mancate esecuzioni totali o parziali non possono dar luogo a reclami e riserve per danni. Il Cliente, in caso di disdetta di specifi ci ordini di produzione di Prodotti non in catalogo, è tenuto a corrispondere ad AUTOMATISMI BENINCÀ S.p.A. un'indennità risarcitoria pari al 30% (trenta per cento) dell'ordine disdettato, salvi ed impregiudicati i diritti per danni ulteriori. Gli ordini regolarmente accettati da AUTOMATISMI BENINCÀ S.p.A. non potranno essere annullati dal Cliente senza il consenso scritto di AUTOMATISMI BENINCÀ S.p.A. Si precisa che AUTOMATISMI BENINCÀ S.P.A. non accetterà ordini di importo inferiore a € 100,00 (euro cento/00) Iva esclusa, al netto dello sconto e delle spese di trasporto.

5) TERMINI DI CONSEGNA: I termini di consegna decorrono dal ricevimento dell'ordine e si intendono espressi in termini di giorni lavorativi. Sono indicativi e non essenziali ai sensi dell'art. 1457 c.c.: pertanto, eventuali ritardi non possono dar luogo né a pretese per danni, né ad annullamento o riduzione del contratto da parte del Cliente.

6) FORZA MAGGIORE: Oltre a quelli previsti dal Codice Civile Italiano, tra i casi di forza maggiore che impediscono l'attività dello stabilimento di AUTOMATISMI BENINCÀ S.p.A. e giustifi cano il ritardo o la sospensione nell'esecuzione dei contratti, deresponsabilizzando AUTOMATISMI BENINCÀ S.p.A. per ritardi o mancata consegna dei prodotti, vanno considerati, a titolo meramente esemplifi cativo e senza pretesa di esaustività: eventi atmosferici, terremoti, incendi, scioperi nazionali, locali o di stabilimento, interruzioni dei trasporti e delle comunicazioni, scarsità di energia e della materia prima necessaria, guasti ai macchinari ed impianti di produzione.

7) CONDIZIONI DI PAGAMENTO: I pagamenti dovranno essere effettuati in Euro, con i termini e le modalità indicate in fattura. Il pagamento in valuta diversa dall'Euro sarà accettato solo se preventivamente concordato per iscritto con AUTOMATISMI BENINCÀ S.p.A. Nel caso in cui le Parti concordino un pagamento con credito documentario irrevocabile, lo stesso sarà accettato da AUTOMATISMI BENINCÀ se inviato almeno sessanta giorni prima della data di consegna dei Prodotti e se confermato da una banca italiana di gradimento di AUTOMATISMI BENINCÀ. Trascorso il termine di pagamento previsto, AUTOMATISMI BENINCÀ S.p.A. potrà chiedere al Cliente il pagamento degli interessi scaduti al tasso stabilito dal Decreto Legislativo 231/02. Superati i 5 (cinque) giorni lavorativi dalla scadenza della fattura senza che sia intervenuto il pagamento, AUTOMATISMI BENINCÀ S.p.A. potrà sospendere l'esecuzione e/o la consegna di tutti gli altri ordini e risolvere ogni vendita o contratto similare che fosse sottoscritto in quel momento con il Cliente. Tali misure intraprese da AUTOMATISMI BENINCÀ S.p.A. non daranno al Cliente alcun diritto di pretendere eventuali risarcimenti danni.

8) GARANZIA: Automatismi Benincà offre una garanzia convenzionale della durata di 30 mesi dalla data di produzione impressa sul prodotto stesso. Decorsi i 30 mesi, il Cliente rinuncia espressamente al diritto di regresso relativo alla garanzia legale nei confronti di Automatismi Benincà S.p.A., ai sensi dell'art. 131 Codice del Consumo. Tale diritto, se esercitato nei termini, non sarà comunque riconosciuto qualora il difetto di conformità dipenda da un'errata installazione effettuata dal Cliente. Si precisa che non rientrano nella garanzia legale tutte le ulteriori circostanze che, comunque, non possono farsi risalire a difetti di fabbricazione e/o di conformità del bene. Inoltre, il Cliente non potrà in ogni caso azionare la garanzia se il prezzo dei prodotti non sia stato corrisposto nei termini e alle condizioni pattuite o se egli risulti inadempiente, anche con riferimento ad altri ordini o prodotti, nei confronti di AUTOMATISMI BENINCÀ S.p.A. Azionando la garanzia convenzionale, il cliente potrà richiedere la riparazione o sostituzione del prodotto, di cui viene garantita la riparazione o la sostituzione gratuita, a discrezione di AUTOMATISMI BENINCÀ S.p.A., nel rispetto dei termini della presente garanzia e delle disposizioni di legge. I difetti riscontrati devono essere tempestivamente comunicati ad AUTOMATISMI BENINCÀ con raccomandata a/r e nei termini indicati dalla legge. In nessun caso rientrano nella garanzia, né legale né convenzionale, i difetti dovuti: a negligenza o trascuratezza nell'uso, usura (es. mancata osservanza delle istruzioni per il funzionamento del prodotto o mancata manutenzione), installazione o manutenzioni operate da personale non autorizzato o comunque in modo non corretto e/o conforme alle istruzioni, danni da trasporto, manomissione del prodotto (a titolo esemplifi cativo rimozione delle etichette), manomissione documentale, agenti esterni, sottodimensionamento del prodotto o scelta del prodotto non idoneo. I prodotti che non rientrano nelle presenti condizioni di garanzia potranno essere inviati ad AUTOMATISMI BENINCÀ S.p.A., che potrà procedere alla riparazione o sostituzione del bene secondo il listino riparazioni. Il singolo pezzo riparato in garanzia o al di fuori della stessa godrà di un ulteriore periodo di garanzia della durata di 12 mesi.

9) RESPONSABILITÀ: AUTOMATISMI BENINCÀ S.p.A. non sarà responsabile per danni derivanti da vizi dei prodotti, salvo il caso di dolo o colpa grave. L'eventuale responsabilità deriverà inoltre solo e inderogabilmente da quanto stabilito dalla legge italiana. AUTOMATISMI BENINCÀ S.p.A. non risponderà oltre quanto previsto dal massimale di polizza dell'Assicurazione Rischio Prodotto dalla stessa stipulata. AUTOMATISMI BENINCÀ S.p.A. non sarà responsabile per danni indiretti quali, a titolo meramente di esempio, il mancato guadagno del Cliente.

10) DIRITTI DI PROPRIETÀ INTELLETTUALE: I marchi di cui AUTOMATISMI BENINCÀ S.p.A. è proprietaria o licenziataria, i brevetti, i disegni o modelli, il know-how, le specifi che tecniche e i dati dei prodotti, i nomi a dominio contenenti il marchio sono di totale ed esclusiva proprietà di AUTOMATISMI BENINCÀ S.p.A. Il Cliente riconosce la titolarità di tali diritti in capo ad AUTOMATISMI BENINCÀ S.p.A., si impegna ad utilizzarli secondo le specifi che indicazioni di AUTOMATISMI BENINCÀ S.p.A. e nell'esclusivo interesse di quest'ultima ed esclusivamente per la durata del rapporto contrattuale tra le parti, senza che ciò crei in capo al Cliente alcun diritto o pretesa. Il Cliente si obbliga a non registrare, non appropriarsi né chiedere protezione per alcun diritto di proprietà intellettuale appartenente ad AUTOMATISMI BENINCÀ S.p.A. In particolare, si impegna a non registrare e dichiara di non aver registrato i marchi e i nomi a dominio.

11) CLAUSOLA RISOLUTIVA ESPRESSA: Ai sensi e per gli effetti dell'art. 1456 del Codice Civile italiano, AUTOMATISMI BENINCÀ S.p.A. potrà risolvere il contratto in essere con il Cliente in caso di inadempimento delle obbligazioni contenute negli articoli 7) Termini di Pagamento e 10) Diritti di proprietaria intellettuale, delle presenti condizioni di vendita. Inoltre, AUTOMATISMI BENINCÀ potrà risolvere il contratto in essere con il Cliente con effetti immediati nei seguenti casi: a) qualora il Cliente venga assoggettato a procedure concorsuali o di liquidazione o qualora lo stato delle condizioni economiche del Cliente sia tale da far ragionevolmente presumere l'insolvibilità del Cliente; b) qualora le azioni e/o quote rappresentative della maggioranza o del controllo del capitale del Cliente siano direttamente o indirettamente cedute, alienate o vincolate a garanzia.

12) LEGGE APPLICABILE E GIURISDIZIONE: Le obbligazioni derivanti dai rapporti tra AUTOMATISMI BENINCÀ S.p.A. e il Cliente, le presenti condizioni di vendita e tutti i contratti (salvo se espressamente disposto per iscritto) sono regolati dal Codice Civile italiano e dalla legge italiana. Per qualsiasi contestazione e controversia afferenti alla presenti condizioni generali di vendita o derivanti dal rapporto contrattuale intercorrente tra AUTOMATISMI BENINCÀ S.p.A. e il Cliente, sarà competente in via esclusiva il Foro di Vicenza, fatta salva la facoltà di AUTOMATISMI BENINCÀ S.p.A. di tutelare i suoi diritti instaurando il contenzioso avanti a qualsiasi Foro ritenga opportuno.

13) TRATTAMENTO DEI DATI PERSONALI: Informato ai sensi dell'art. 13 del Regolamento Europeo 679/2016, il Cliente acconsente che i suoi dati siano trattati per gli adempimenti connessi con l'attività e gli obblighi contrattuali in essere (a titolo esemplifi cativo, consultazione, utilizzo, elaborazione puntuale e statistica, comunicazione a società contrattualmente legate ad Automatismi Benincà, etc…). Titolare del trattamento è AUTOMATISMI BENINCÀ S.p.A., in persona del suo Legale Rappresentante. I dati verranno trattati con procedure idonee a garantire la sicurezza e la riservatezza. Il Cliente ha diritto di ottenere informazioni sul trattamento, modalità e finalità, chiedendone la modifi cazione, la rettifi ca o la cancellazione. I dati personali potranno essere comunicati a terzi in Italia o all'estero, per il conseguimento dei fini sopra indicati.
L'informativa completa può essere consultata alla pagina https://www.beninca.com/page/privacy.html

14) INTERPRETAZIONE DEL TESTO: Il testo in lingua italiana delle presenti condizioni generali di vendita, anche se redatte in più lingue, sarà considerato l'unico testo autentico ai fini della loro interpretazione.

COME RAGGIUNGERCI





BENINCÀ NEL MONDO

America
Miami, Florida

Europe
Sandrigo, Italy (Headquarter)
Vicenza, Italy
Treviso, Italy
Saint-Priest, France
Newbury, UK
Venda do Pinheiro, Portugal
Barcelona, Spain
Czosnów, Poland
Praha, Czech Republic
Sofia, Bulgaria

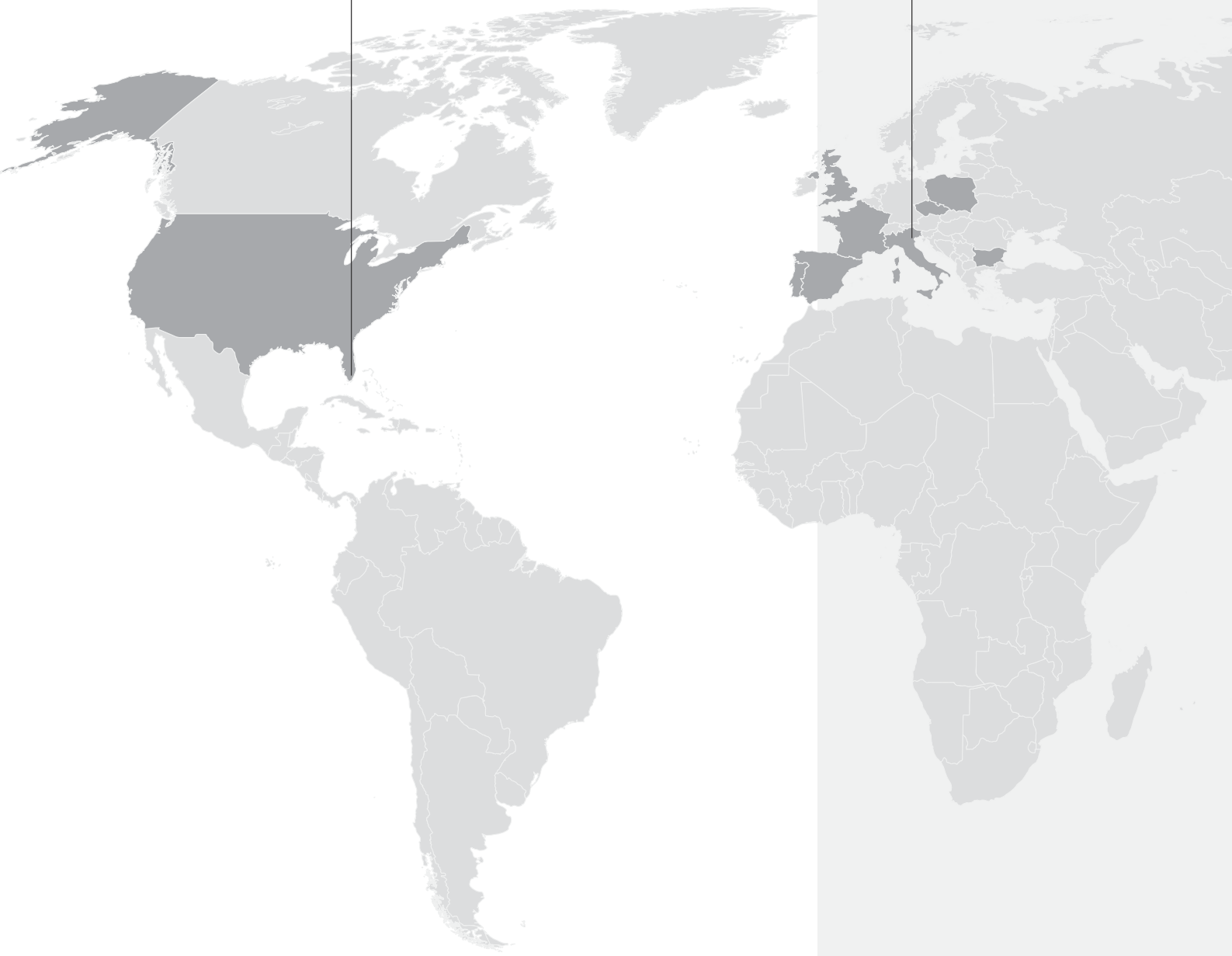

Abbiamo reso internazionale in pochi anni un modello di eccellenza Made in Italy nel settore dell'automazione. Siamo riusciti ad espanderci e a servire con successo 110 paesi nel mondo attraverso una rete di distributori, partners specializzati e 9 filiali estere situate in Europa, America e India.

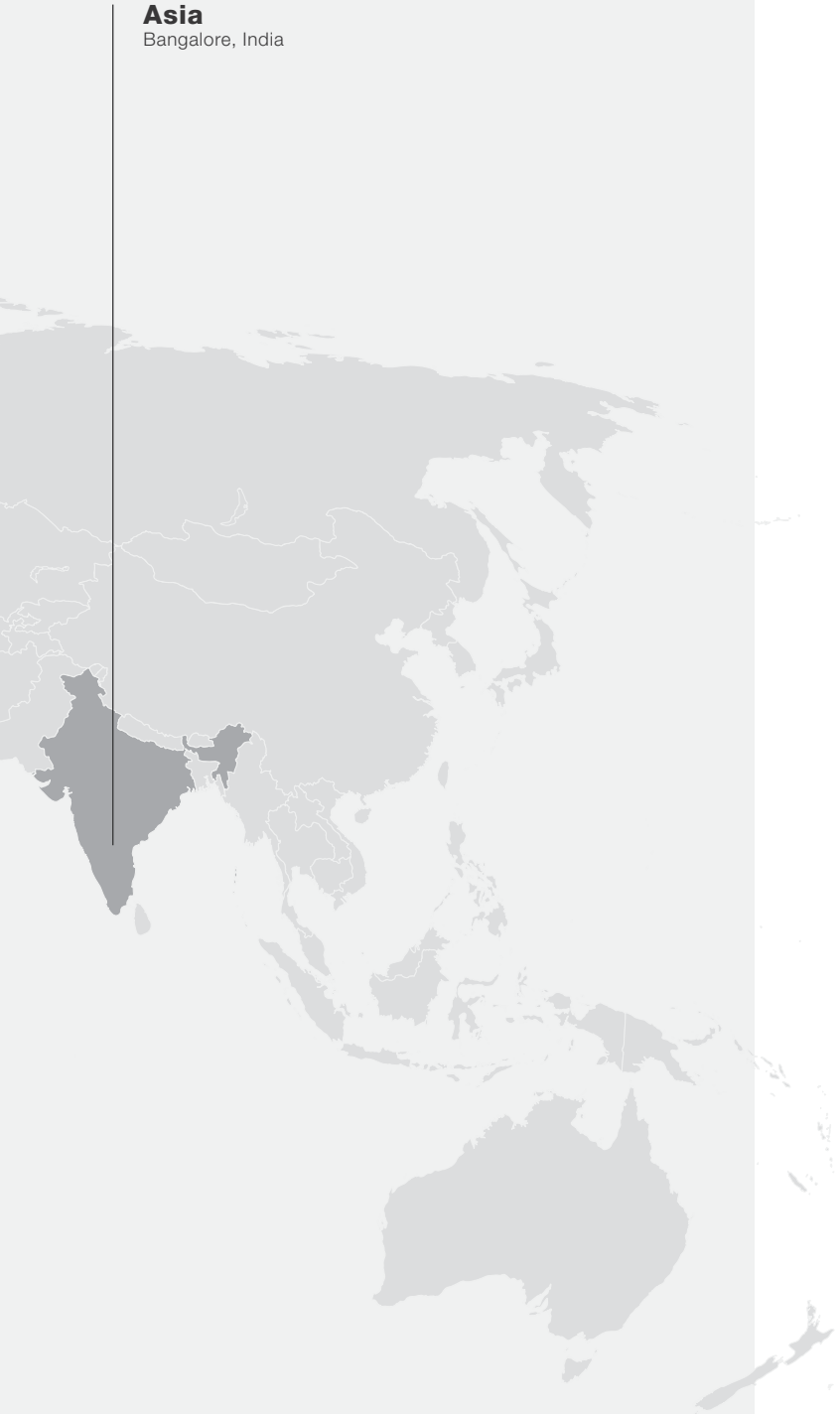

Asia
Bangalore, India

BENINCÀ FRANCE S.A.R.L.
Parc de Genève
240 Rue Ferdinand Perrier
69800 Saint - Priest - France
+33 (0)4 72 90 80 30
+33 (0)4 72 90 80 31
info@benincafrance.fr
www.benincafrance.fr

BENINCÀ NORTE S.L
Calle Aiguafreda, núm. 24,
nave 3, del Pol. Ind. "L'Ametlla Park"
08480 L'Ametlla del Vallès (Barcelona) Spain
+34 93 874 87 86
+34 93 874 87 86
info@benincanorte.es
www.benincanorte.es

BESIDE Ltd
102 Oborishte Str. Sofia - Bulgaria
+359 29442236
+359 29442256
info@beside.bg
www.beside.bg

Benincà Automation UK Ltd
Units 1-3, Wessex Business Park
Bath Road, Halfway Newbury
Berkshire RG20 8NS
United Kingdom
01488 658 276
0844 35 88 951
info@beninca.co.uk
www.beninca.co.uk

BENINCÀ CS s.r.o.
Poděbradská 56/186, 19000 Praha 9
Hloubětín - Czech Republic
+420 281868814
+420 266107293
info@beninca.cz
www.beninca.cz

B2U Benincà Portugal Lda
Nucleo Empresarial da Venda do pinheiro II-AC
2665-593 Venda do Pinheiro - Portugal
+351 219668921
+351 219668922
geral@b2u.pt
www.beninca.pt

BENINCÀ POLONIA SP. Z O.O
ul. Holenderska 1
05 - 152 Czosnów - Poland
+48 227239101
+48 227239099
biuro@beninca.pl
www.beninca.pl

BENINCÀ USA
Benjoy America LLC.
6357 N.W. 99th AVE
Miami FL 33178 - USA
001 - 305 - 418 0090
001 - 305 - 716 9271
beninca.usa@beninca.com
www.benincausa.com

BENINCÀ Automations Private Limited
112/1, Lalbagh Fort Road - Minerva Circle
Bangalore 560004 - India
+91 8041692625
+91 8041692626
info@beninca.in
www.beninca.in

BENINCA VICENZA
via dell'Industria, 83
36030 Sarcedo (VI) Italy
0445 362082
benincavicenza@beninca.it
www.beninca.it

BENINCÀ TREVISO
Via Tintoretto, 18
31056 Roncade (TV) Italy
0422 473029
0422 892367
info@benincatreviso.com
www.beninca.it

IL GRUPPO BENINCÀ

benincagroup.com



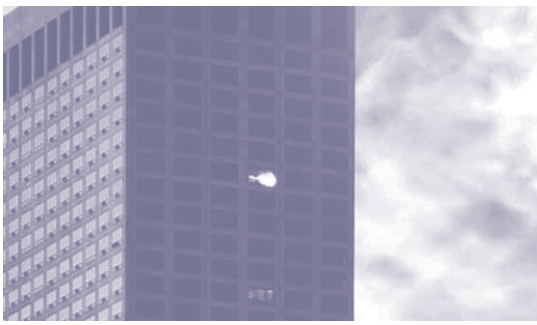

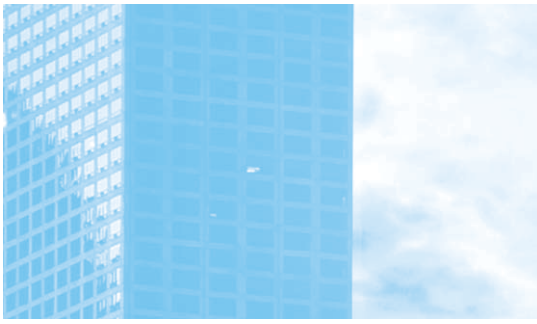

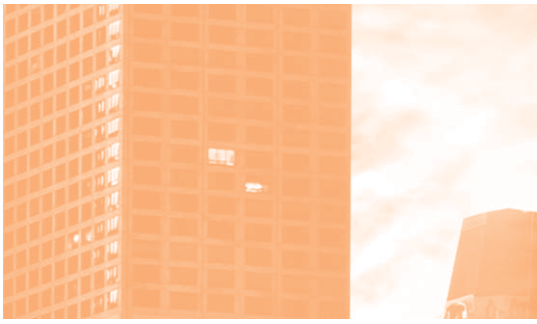





Benincà Group è composto da 6 aziende nate dalla necessità di rispondere in modo specifico alle richieste di mercati sempre più esigenti, attraverso prodotti che uniscano tradizione ed innovazione, sfruttando sinergie e know-how in comune. Un sogno che si è concretizzato per dare forma ad obiettivi di specializzazione da sempre perseguiti.
Un gruppo in grado di condividere competenze, know how ed esperienza progettando soluzioni che consentano di migliorare e mettere in sicurezza il movimento di cose e persone nel mondo.



BENINCÀ
TECHNOLOGY TO OPEN

Automatismi per porte e cancelli ad uso residenziale, industriale e barriere stradali.



CAB
MORE THAN AUTOMATION

Automatismi per serrande, automatismi oleodinamici per cancelli, tende da sole e tapparelle.



HI
MOTIONS
OPENING SOLUTIONS

Accessori per cancelli scorrevoli, autoportanti, ad ante battenti e portoni industriali.



RISE
Smart Moving

Dissuasori automatici, semiautomatici e fissi, tornelli e varchi pedonali.



SAVE YOUR ENERGY
BYOU

Sistemi di automazione in kit ad uso residenziale per l'automazione di cancelli.



myone

Porte automatiche scorrevoli, battenti e accessori elettronici di comando.

CAB
MORE THAN AUTOMATION











CAB
MORE THAN AUTOMATION

La capacità di segmentare la specializzazione in precise linee di prodotto rappresenta il punto di forza indiscusso di CAB. Tre linee di prodotti che prendono vita nello stabilimento di Velo D'Astico, motori per serrande, attuatori idraulici per cancelli battenti, motori per tende e tapparelle.
Nel dipartimento di ricerca e sviluppo di Benincà Group avviene la fase di progettazione, mentre in Cab il prodotto viene testato, validato e messo in produzione. Il Made in Italy diventa dunque, anche per questa azienda, uno dei capisaldi, un punto di forza indiscusso, un elemento su cui poter fare la differenza, insieme alla qualità dei componenti.
Il pay off "More Than Automation" testimonia non solo la volontà dell'azienda di lavorare per segmenti dedicati, ma anche l'insieme dei valori che vengono portati nel mondo attraverso i prodotti: passione, innovazione e Made in Italy.

HI-MOTIONS
OPENING SOLUTIONS











HI
MOTIONS
OPENING SOLUTIONS

HI-MOTIONS è entrata a far parte del gruppo Benincà nel 2009. La produzione di accessori per cancelli si è subito unita all'esperienza nel settore automazione. La sinergia tra due mondi diversi, ma affini, ha dato origine allo sviluppo di prodotti e soluzioni ad elevato contenuto tecnologico, studiati per una fascia di utenti professionali. La gamma dei prodotti HI-MOTIONS si riassume in, accessori per cancelli scorrevoli, battenti, portoni industriali e cancelli scorrevoli autoportanti. Tutta la produzione avviene internamente attraverso rigorosi controlli e una collaborazione costante con l'ufficio ricerca e sviluppo Benincà. Un Made in Italy che oltre ad essere elemento distintivo, diventa un obiettivo da perseguire ogni giorno attraverso il servizio offerto e la progettazione di prodotti e di sistemi personalizzati. "Opening Solutions" sintetizza così la mission dell'azienda: offrire soluzioni per tutti i tipi di chiusure, garantendo affidabilità, ma soprattutto flessibilità.

RISE
SMART
MOVING











RISE
Smart
Moving

RISE è l'azienda del gruppo specializzata in sistemi legati alla sicurezza di cose e persone. Attraverso la produzione di dissuasori di sosta, tornelli e sistemi per il controllo degli accessi, si occupa quotidianamente di regolare e mettere in sicurezza il movimento di cose e persone in contesti pubblici, industriali o privati. Un movimento "intelligente" perché racchiude all'interno un elevato contenuto tecnologico. Il pay off "smart moving" è in questo senso una promessa che si riconferma ogni giorno anche attraverso il continuo lavoro di ricerca e sviluppo per creare sistemi sicuri, ma allo stesso tempo "aperti" in grado di dialogare in ogni contesto.



MYONE
AUTOMATIC DOORS









myone

Porte automatiche battenti e scorrevoli:
è questa la specializzazione di MYONE, che si muove in contesti industriali e urbani con un prodotto pensato e progettato per professionisti, che garantisce massima funzionalità attraverso un accesso intuitivo e semplice alla tecnologia. La linea di prodotti in questi anni si è ampliata grazie a investimenti e scelte precise. Oggi l'azienda è in grado di fornire una gamma completa di automazioni frutto di esperienza, professionalità, ricerca e design.




BENINCA®
TECHNOLOGY TO OPEN
40 years
1979 | 2019

BENINCÀ®
TECHNOLOGY TO OPEN

AUTOMATISMI BENINCÀ SpA

Via del Capitello, 45
36066 Sandrigo (VI) ITALY

T +39 0444 751030
F +39 0444 759728

sales@beninca.com
www.beninca.com

751500035 - rev. 11/19/00

benincagroup.com