Catalogo generale 2017


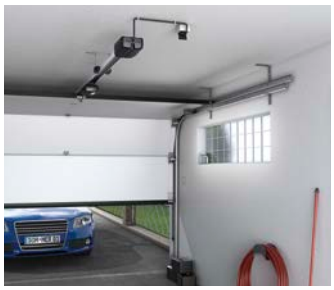



AUTOMAZIONI A TRAINO PER PORTE GARAGE | AUTOMAZIONI PER CANCELLI A BATTENTE | AUTOMAZIONI PER CANCELLI SCORREVOLI | AUTOMAZIONI PER SERRANDE | AUTOMAZIONI PER USO INDUSTRIALE | RADIOCOMANDI / HOME AUTOMATION | AUTOMAZIONI PER TAPPARELLE E TENDE DA SOLE | BARRIERE | ACCESSORI

Ultimo aggiornamento: 06/2017

Indice

Condizioni di consegna / Indicazioni 4
Spiegazione 5
SOMMER nel mondo 6

Automazioni a traino per porte da garage 9
Panoramica delle automazioni per porte garage (SOMloq2 FM 868,95 MHz) 10
Panoramica delle automazioni per porte garage (Somloq Rollingcode FM 434,42/868,8 MHz) 12
SOMMER base+ 14
SOMMER pro+ 16
sprint evolution 18
duo vision 19
duo rapido+ 20
Accessori per automazioni a traino per porte da garage 22
Schemi 36
Automazioni per garage collettivi e interrati 39
SOMMER tiga/tiga+ 39
Accessori per garage collettivi e interrati 44
Schemi 49

Automazioni per cancelli a battente 51
Panoramica delle automazioni per cancelli a battente 52
twist 200 E / twist 200 EL 54
twist 350 60
twist XL 64
twist UG 68
twist UG+ 70
twist AM 72
Accessori per automazioni per cancelli a battente 76
Staffe per twist 200 E/EL 80
Staffe per twist XL 82

Automazioni per cancelli scorrevoli 85
Panoramica delle automazioni per cancelli a scorrevoli 86
STArter 88
STArter+ 89
SP 900 90
RUNner 92
RUNner+ 93
SM 40 T 94
DS 600 / DS 1200 96
Accessori per automazioni per cancelli scorrevoli 98

Indice

Radiocomandi / Home Automation **105**
Panoramica dei vantaggi 106
Radiocomandi FM 868,95/868,8 MHz (SOMloq2) 108
Radiocomandi FM 434,42/868,8 MHz (Somloq Rollingcode) 114
Consumabili (batterie) 119

Accessori **123**
Sistemi di accesso 123
Selettori 126
Fotocellule 129
Anelli ad induzione 131
Coste di sicurezza ottiche 131
Coste di sicurezza elettriche 133
Semafori / Lampeggianti 135
Alimentazione di emergenza 136
Impianti tecnologici per edifici KNX 137
Interfaccia di servizio 137

Automazioni per tapparelle e tende da sole **141**
Come trovare il motore tubolare adatto 142
Motori tubolari 143
Accessori standard 143
Accessori - Sostegno a muro 144
Adattatore per tutti i tipi di motore tubolare A XX/XX/45 144
Centralina per automazioni per tende da sole 145
Centraline per automazioni per tapparelle 146
Accessori 147

Centraline per serrande **151**
Accessori per centraline per serrande 152

Automazioni per uso industriale **155**

Barriere **157**
Barriere 158
Accessori per barriere 160

Componenti per porte **165**

Indice articoli 166

Condizioni di consegna / Indicazioni

Con la pubblicazione di questo catalogo, tutti gli altri cataloghi, i listini prezzi e gli accordi perdono di validità.

Si applicano le condizioni generali di contratto e di consegna. Queste condizioni sono disponibili in Internet all'indirizzo www.sommer.eu. Alla stessa pagina sono disponibili anche le condizioni di garanzia.

I costi per riparazioni e assistenza sono da corrispondere al netto. I prezzi delle parti di ricambio non sono contenuti nel listino prezzi per distributori. Sono disponibili all'indirizzo www.som4.me/etl .

Osservare il regolamento tecnico per siti produttivi ASR A1.7 e le normative europee in corso di validità.

Istruzioni di montaggio / Video

I nostri Manuali di installazione e uso possono essere scaricati qui:

http://som4.me/man

Non perdete anche i nostri numerosi video:

http://som4.me/vid

http://som4.me/youtube

Social media

Restate in contatto con noi sui social media:

http://som4.me/facebook

http://som4.me/twitter

http://som4.me/4sq



Il sistema radio bidirezionale consente una comunicazione attiva tra trasmettitore e ricevitore.

Il segnale radio insensibile ai disturbi garantisce un'elevata portata e alta affidabilità.

Elevata sicurezza dagli hacker grazie alla codifica a 128 bit AES e al Rollingcode.

Scatola insensibile agli urti, resistente e robusta contro le sollecitazioni meccaniche.

Risposta sensibile del radiocomando grazie al segnala di ritorno con vibrazione.

Basso consumo in standby.

Possibile il collegamento per batteria a tampone. In caso di blackout alimenta l'automazione fino a 12 ore.

Illuminazione integrata per un comfort maggiore.

Illuminazione efficiente, a basso consumo e di lunga durata grazia alla tecnologia LED.

I prodotti con radiocomandi SOMloq2 sono indicati con il seguente simbolo.

Questo simbolo richiama l'attenzione su ulteriori informazioni e indicazioni utili.

Questo simbolo richiama l'attenzione su ulteriori informazioni e indicazioni utili su cui prestare particolare attenzione.

Il sigillo di qualità BAS.T viene assegnato ai prodotti le cui caratteristiche superano i requisiti minimi di legge. Una commissione indipendente dell'associazione tedesca per le automazioni e i sistemi di controllo. Tore e.V. (BAS.T) verifica e monitora il rispetto dei requisiti di controllo ed esecuzione del sigillo BAS.T.

Le automazioni con marchio GS sono state verificate dall'organismo di controllo TÜV/GS e soddisfano i requisiti dell'ordinanza tedesca sulla sicurezza dei prodotti (ProdSG). Vengono monitorate dal TÜV su base volontaria ad intervalli regolari.

Le automazioni a traino per porte garage con il simbolo della forza sono state controllate e certificate sulla base della norma EN 12445 dall'istituto Ift Rosenheim.

Oltre alla certificazione di conformità CE, la classificazione «Baumuster geprüft» è un'ulteriore certificazione volontaria di sicurezza.

SOMMER nel mondo

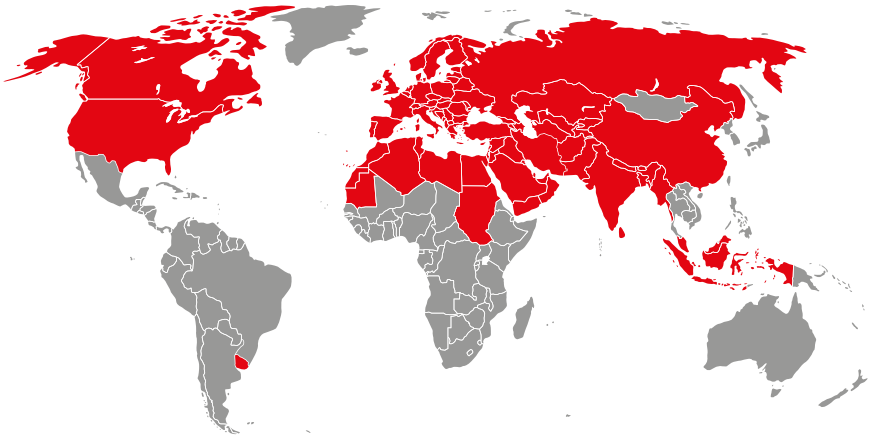

Afghanistan
Shafiqullah Kazimi
SOMMER Antriebs- und
Funktechnik GmbH
Hans-Böckler-Str. 21–27
73230 Kirchheim/Teck
GERMANIA
Cell.: +49 1520 1596902
Fax: +49 7021 8001-101
s.kazimi@sommer.eu

Albania
Georgi Kostov
SOMMER Antriebs- und
Funktechnik GmbH
Hans-Böckler-Str. 21–27
73230 Kirchheim/Teck
GERMANIA
Cell.: +359 879 468393
Fax: +49 7021 8001-101
g.kostov@sommer.eu

Algeria
rappresentante
Gamal Eid
Egitto

Arabia Saudita
rappresentante
Gamal Eid
Egitto

Armenia
Arvydas Andriulionis
SOMMER Antriebs- und
Funktechnik GmbH
Hans-Böckler-Str. 21–27
73230 Kirchheim/Teck
GERMANIA
Cell.: +370 652 71666
Fax: +49 7021 8001-101
a.andriulionis@sommer.eu

Austria
SOMMER Austria Ges. mbH
Gewerbepark 1
4111 Walding
AUSTRIA
Tel.: +43 7234 840 27
Fax: +43 7234 840 274
info@at.sommer.eu
www.sommer.eu/at

Azerbaigian
rappresentante
Arvydas Andriulionis
Armenia

Bahrain
rappresentante
Gamal Eid
Egitto

Bangladesh
rappresentante
Shafiqullah Kazimi
Afghanistan

Belgio
Seculux NV
Meerkensstraat 69
3650 Lanklaar-Dilsen
BELGIO
Tel.: +32 89 79 03 60
Fax: +32 89 79 03 61
info@seculux.be
www.seculux.be

Bielorussia
filiale
SOMMER RUS Trade
Russia

Bosnia-Erzegovina
rappresentante
Georgi Kostov
Albania

Bulgaria
rappresentante
Georgi Kostov
Albania

Butan
rappresentante
Shafiqullah Kazimi
Afghanistan

Canada
filiale
SOMMER USA Inc.
USA

Chirghisia
rappresentante
Arvydas Andriulionis
Armenia

Cina
SOMMER Automation & Radio
(Shanghai) Co., Ltd.
Fengrao Road 388
Shanghai, Jiading District, Malu County
201801 China, People's Republic
Tel.: +86 21 69 15 39 19
Fax: +86 21 69 15 31 55
info@sommer-china.com.cn
www.sommer-china.com.cn

Cipro
rappresentante
Georgi Kostov
Albania

Croazia
rappresentante
Georgi Kostov
Albania

Danimarca
filiale
SOMMER APERTO Scandinavia AB
Svezia

Egitto
Gamal Eid
SOMMER Antriebs- und
Funktechnik GmbH
Hans-Böckler-Str. 21–27
73230 Kirchheim/Teck
GERMANIA
Cell.: +2 12 76 77 03 27
Cell.: +49 151 18 04 43 19
Fax: +49 7021 8001-101
g.eid@sommer.eu

Emirati Arabi
rappresentante
Gamal Eid
Egitto

Estonia
rappresentante
Arvydas Andriulionis
Armenia

Finlandia
filiale
SOMMER APERTO Scandinavia AB
Svezia

Francia
SOMMER France S.A.R.L.
195, Avenue de Strasbourg
67170 Brumath
FRANCIA
Tel.: +33 3 68 41 81 90
Fax: +33 3 68 41 81 99
info@fr.sommer.eu
www.sommer.eu/fr

Georgia
rappresentante
Arvydas Andriulionis
Armenia

Germania (sede centrale)
SOMMER Antriebs- und
Funktechnik GmbH
Hans-Böckler-Str. 21–27
73230 Kirchheim/Teck
GERMANIA
Tel.: +49 7021 8001-0
Fax: +49 7021 8001-100
info@sommer.eu
www.sommer.eu

Giordania
rappresentante
Gamal Eid
Egitto

Gran Bretagna
SOMMER Door & Gate Automation UK Ltd.
Unit B3
Elvington Industrial Estate, Elvington
York YO41 4AR
GRAN BRETAGNA
Tel.: +44 1904 608787
Fax: +44 1904 607299
info@uk.sommer.eu
www.sommer.eu/uk

Grecia
rappresentante
Georgi Kostov
Albania

India
rappresentante
Shafiqullah Kazimi
Afghanistan

Indonesia
rappresentante
Shafiqullah Kazimi
Afghanistan

Iran
Moein Bargh E Tehran Co.
#10, No. 26, 1st Floor, Saboncbi St
(old Mahnaz) Dr. Beheshty ave.
Teheran
IRAN
Tel.: +98 21 88 50 46 32
Fax: +98 21 88 75 14 47
mokhttarimarbini@yahoo.com
www.moeinbargh.com

Iraq
rappresentante
Gamal Eid
Egitto

Irlanda
filiale
SOMMER Door & Gate Automation UK Ltd.
Gran Bretagna

Italia
SOMMER Automazioni S.r.l.
LOC. LE BASSE, 33
38123 TRENTO TN
ITALIA
Tel.: +39 0461 26 38 63
Fax: +39 0461 26 92 47
italia@sommer.eu
www.sommer.eu/it

Kazakistan
rappresentante
Arvydas Andriulionis
Armenia

Kuwait
rappresentante
Gamal Eid
Egitto

Lettonia
rappresentante
Arvydas Andriulionis
Armenia

Libano
Stouhi Steel Company
Chatila, near Hariri School
P.O Box 14-6641
Beirut
LIBANO
Tel.: +961 185 45 19
Cell.: +961 322 00 24
Fax: +961 147 00 49
stouhisteel@yahoo.com

Libia
rappresentante
Gamal Eid
Egitto

Liechtenstein
filiale
SOMMER Antriebs- und Funktechnik AG
Svizzera

Lituania
rappresentante
Arvydas Andriulionis
Armenia

Lussemburgo
Rappresentato da
Seculux NV
Belgio

Macedonia
rappresentante
Georgi Kostov
Albania

Malesia
rappresentante
Shafiqullah Kazimi
Afghanistan

Malta
filiale
SOMMER Automazioni S.r.l.
Italia

Marocco
rappresentante
Gamal Eid
Egitto

Mauritania
rappresentante
Gamal Eid
Egitto

Moldavia
rappresentante
Arvydas Andriulionis
Armenia

Montenegro
rappresentante
Georgi Kostov
Albania

Myanmar
rappresentante
Shafiqullah Kazimi
Afghanistan

Nepal
rappresentante
Shafiqullah Kazimi
Afghanistan

Norvegia
filiale
SOMMER APERTO Scandinavia AB
Svezia

Oman
rappresentante
Gamal Eid
Egitto

Paesi Bassi
Rappresentato da
Seculux NV
Belgio

Pakistan
rappresentante
Shafiqullah Kazimi
Afghanistan

Polonia
SOMMER Polska Sp. z o.o.
Al. Jerozolimskie 439
05-800 Pruszków
POLONIA
Tel.: +48 22 868 11 41
Fax: +48 22 846 09 89
info@pl.sommer.eu
www.sommer.eu/pl

Portogallo
filiale
SOMMER Automatismos España S.L.U.
Spagna

Quatar
rappresentante
Gamal Eid
Egitto

Repubblica Ceca
TRIDO s.r.o.
Na Brankách 3
67801 Blansko
REPUBBLICA CECA
Tel.: +420 516 52 72 16
Fax: +420 516 52 72 18
trido@trido.cz
www.trido.cz

Romania
MCA Grup
Sos. Giurgiului nr. 33A
Jilava, jud Ilfov 077120
ROMANIA
Tel.: +40 21 457 00 03
Fax: +40 21 457 00 04
office@mcagrup.ro
www.mcagrup.ro

Russia
SOMMER RUS TRADE
6-Novopodmoskovny per. d.3
125130 Mosca
RUSSIA
Tel.: +7 495 796 02 40
Tel.: +7 495 796 87 05
Tel.: +7 800 700 65 01
info@sommer-rus.eu
www.sommer.eu/rus

Serbia
rappresentante
Georgi Kostov
Albania

Singapore
rappresentante
Shafiqullah Kazimi
Afghanistan

Siria
rappresentante
Gamal Eid
Egitto

Slovacchia
Stanislav Papež
SOMMER Antriebs- und
Funktechnik GmbH
Hans-Böckler-Str. 21 – 27
73230 Kirchheim/Teck
GERMANIA
Cell.: +420 724 53 04 40
Fax: +49 70 21 80 01 - 101
s.papez@sommer.eu

Slovenia
rappresentante
Georgi Kostov
Albania

Spagna
SOMMER Automatismos España S.L.U.
Avenida Generalitat 55
Polígono Industrial Can Met Sidru
08530 La Garriga, Barcelona
SPAGNA
Tel.: +34 93 73 22 502
Fax: +34 93 73 22 547
info@es.sommer.eu
www.sommer.eu/es

Sri Lanka
rappresentante
Shafiqullah Kazimi
Afghanistan

Sudan
rappresentante
Gamal Eid
Egitto

Svezia
SOMMER APERTO Scandinavia AB
Hantverksgatan 5 D
434 42 Kungsbacka
SVEZIA
Tel.: +46 300 148 20
Fax: +46 300 130 60
info@aperto.se
www.aperto.se

Svizzera
SOMMER Antriebs- und Funktechnik AG
Buchenstrasse 3
6210 Sursee
SVIZZERA
Tel.: +41 33 335 18 18
Fax: +41 33 335 18 70
schweiz@sommer.eu
www.sommer.eu/ch

Tagikistan
rappresentante
Arvydas Andriulionis
Armenia

Tunesia
Cometa
124, Avenue Mustapha Mohsen
2073 Borj Louzir Ariana
TUNESIA
Tel.: +216 70 68 15 82
Fax: +216 70 68 15 85
contact@cometa.com.tn
www.cometa.com.tn

Turchia
rappresentante
Georgi Kostov
Albania

Turkmenistan
rappresentante
Arvydas Andriulionis
Armenia

Ucraina
„Raduga-N" OOO
Radugnaja, 37
ODESSA
65033
UCRAINA
Tel.:+380 48 705 55 11
Tel.:+380 48 705 55 22
sommer@i.ua
www.rainbow.odessa.ua

Ungheria
SOMMER Kaputechnika Kft.
II. Rákóczi Ferenc út. 277
1214 Budapest
UNGHERIA
Tel.: +36 1 277 42 72
Fax: +36 1 276 44 39
info@hu.sommer.eu
www.sommer.eu/hu

Uruguay
TECLER SRL
Paul Riezler
Francisco Muñoz 3184/302
11300 Montevideo
URUGUAY

USA
SOMMER USA Inc.
1430 West Pointe Drive, Suite Q
Charlotte NC, 28214
USA
Tel.: +1 704 424 5787
Fax: +1 704 424 7699
info@sommer-usa.com
www.sommer-usa.com

Uzbekistan
rappresentante
Arvydas Andriulionis
Armenia

Yemen
rappresentante
Gamal Eid
Egitto


SOM•MER 01

Automazioni a traino per porte da garage

Tecnologia



- Automazione sviluppata da SOMMER:
  - catena in tensione su binario
  - slitta motore mobile per un ciclo di vita prolungato
- SVS – Sistema di chiusura di sicurezza (lo sblocco di emergenza può essere inserito e disinserito con porta in qualsiasi posizione, aumentando il livello di sicurezza, ad es. in caso di blackout)
- Motore autobloccante, in questo modo risulta sicuro contro effrazioni, non richiede una serratura ausiliaria
- Apertura e chiusura silenziosa

Microprocessore / Centralina

- Radioricevitore integrato
- Riconoscimento degli ostacoli e inversione totale o parziale in presenza di un ostacolo
- Protezione contro gli infortuni grazie alla misurazione elettronica della forza mediante DPS – Dynamic Power System
- Corsa soft regolata a forma di rampa senza perdita di forze

Installazione

- Le automazioni sono premontate e richiedono poco tempo per l'installazione; risparmio di tempo e denaro
- Semplice regolazione della corsa senza soluzione di continuità
- Staffa di fissaggio a soffitto, regolabile sia orizzontalmente che verticalmente senza soluzione di continuità
- Binari semplici da accorciare e allungare; maggiore flessibilità durante l'installazione
- Catena facile da tendere

Oltre 3000 combinazioni con automazioni per porte garage SOMMER e porte di importanti produttori sono certificate.

Un elenco completo è disponibile qui:

http://som4.me/cgdo

Panoramica delle automazioni per porte garage (SOMloq2 FM 868,95 MHz)

Specifiche tecniche e possibilità di collegamento sulla slitta SOMMER base+, SOMMER pro+, SOMMER tiga e SOMMER tiga+

Unità automazione		S 9060	S 9080	S 9110
Forza di trazione e spinta massima		600 N	800 N	1.100 N
Larghezza/altezza max.[1] con	Porta sezionale	4.500 mm/2.500 mm	6.000 mm/2.500 mm	8.000 mm/2.500 mm
	Porta basculante	4.500 mm/2.050 mm	6.000 mm/2.050 mm	8.000 mm/2.050 mm
	Cancello ad ante battenti[2]	2.800 mm/2.500 mm	2.800 mm/2.750 mm	2.800 mm/3.000 mm
	Porta a scorrimento orizzontale/ Porta sezionale laterale[3]	2.500 mm (4.500 mm)/2.500 mm	2.500 mm (5.750 mm)/2.750 mm	2.500 mm (6.850 mm)/3.000 mm
Corsa (standard)		2.750 mm	2.750 mm	2.750 mm
Corsa max. prolungata		4.900 mm 2 prolunghe (1.096 mm)	6.000 mm 3 prolunghe (1.096 mm)	7.100 mm 4 prolunghe (1.096 mm)
Peso porta max.		120 kg	160 kg	200 kg
Velocità massima[4]		240 mm/s	210 mm/s	180 mm/s
Assorbimento di potenza (modalità risparmio energetico)		< 1 W	< 1 W	< 1 W
Durata accensione dopo S3 in %		40	40	40
Numero di postazioni di memoria		40	40	40
Numero max. di posi auto consigliati		30	50	30
Slitta motore				
Illuminazione LED		✓ (6 LED)		
Connettore Lock		✓		
Connettore Memo		✓ (Estensione di memoria a 450 comandi)		
Connettore Senso		✓		
Connettore Segnalatore acustico		✓		
Connettore Laser		✓		
Connettore Motion		✓		
Connessione OSE/8k2		✓		
Connessione contatto porta pedonale		✓		
Uscita 12 Vdc, 100 mA		✓		

1) In base alla posizione di installazione i valori possono variare. 2) Possibile solo con SOMMER pro+! Richiede apposito braccio biforcuto.
3) Porta sezionale laterale e porta a scorrimento orizzontale più grandi di 2.500 mm realizzabili con le prolunghe. 4) Misura senza porta.

Panoramica delle automazioni per porte garage (SOMloq2 FM 868,95 MHz)

Possibilità di collegamento della centralina a muro o soffitto

Tipo	SOMMER base+	SOMMER pro+	SOMMER tiga	SOMMER tiga+
Centralina a soffitto	✓	–	–	–
Centralina a muro	–	✓	✓	✓
Connettore batteria a tampone	✓	✓	✓	✓
Connettore Keypad per tastierino pro+ / Conex	✓	✓	–	–
Connettore Relay / Output OC	✓	✓	✓	–
Connettore Light per illuminazione ausiliaria a LED Lumi+ / Lumi pro+	✓	✓	–	–
Collegamento pulsante a impulsi	✓	✓	–	–
Collegamento pulsante 2 (apertura parziale)	✓	✓	–	–
Collegamento pulsante (lato interno)	–	–	✓	✓
Collegamento pulsante (lato esterno)	–	–	✓	✓
Collegamento lampeggiante	✓ (24 V / max. 25 W)	✓ (24 V / max. 25 W)	✓ (24 V / max. 3 W)	✓ (24 V / max. 3 W)
Connessione fotocellula 2/4 fili; porta CHIUSA; 24 Vdc	✓	✓	✓	✓
Connessione fotocellula 4 fili; porta APERTA; 24 Vdc	–	–	–	✓
Connessione OSE/8k2; porta CHIUSA	–	–	–	✓
Connessione OSE/8k2; porta APERTA	–	–	–	✓
Connessione semaforo rosso; interno/esterno; 24 V/7 W	–	–	✓	✓
Connessione semaforo rosso/verde; interno/esterno; 24 V/7 W	–	–	–	✓
Collegamento Memo tiga	–	–	✓	✓
Connessione relè multifunzione MUFU1	–	–	✓	✓
Connessione relè multifunzione MUFU2	–	–	–	✓
Connessione Safety (ad es. arresto di emergenza)	–	–	✓	✓
Connessione allarme (Contatto NO a potenziale zero di un impianto antincendio)	–	–	–	✓
Connessione contatto timer (lato interno)	–	–	–	✓
Connessione contatto timer (lato esterno)	–	–	–	✓
Connessione anello ad induzione (Contatto a potenziale zero di un'unità di controllo separata)	–	–	–	✓
Uscita 24 Vdc, 100 mA	✓	✓	✓	–
Uscita 24 Vdc, 300 mA	–	–	–	✓

Panoramica delle automazioni per porte garage (Somloq Rollingcode FM 434,42/868,8 MHz)

Tipo			sprint evolution	duo vision 500
Larghezza porta* max. con:	Porta sezionale		4.000 mm	3.500 mm
	Porta ad ante battenti (con braccio biforcuto # 1501; per cancelli di grandi dimensioni solo a richiesta)		2.800 mm	–
	Porta sezionale laterale/ a scorrimento orizzontale	con corsa 2.600 mm con corsa 3.000 mm con corsa 3.400 mm	2.350 mm – –	2.350 mm 2.750 mm 3.150 mm
	Porta basculante		3.500 mm	–
Altezza porta max. con:	Porta sezionale	con corsa 2.600 mm con corsa 3.000 mm con corsa 3.400 mm	2.350 mm – –	2.350 mm 2.750 mm 3.150 mm
	Porta ad ante battenti (con braccio biforcuto # 1501; per cancelli di grandi dimensioni solo a richiesta)		2.800 mm	–
	Porta sezionale laterale/a scorrimento orizzontale		2.300 mm	
	Porta basculante	con corsa 2.600 mm con corsa 3.000 mm con corsa 3.400 mm	1.900 mm – –	– – –
Corsa: Standard allungabile			2.600 mm ✓	
Forza di trazione e spinta massima			550 N	500 N
Velocità massima			160 mm/s	150 mm/s
Assorbimento di potenza (standby)			~ 7 W	
Durata accensione dopo S3** in %			15	
Sblocco di emergenza dall'interno, con sistema di chiusura di sicurezza (SVS)			✓	
Protezione motore con microprocessore (controllo corrente e temperatura)			✓	
Trasformatore a basso consumo di corrente			–	
Alimentazione			230 Vac (50 Hz)	
Centralina motore innestabile			✓	
Protezione contro gli infortuni grazie alla misurazione elettronica della forza con DPS (Dynamic Power System)			✓	
Collegamento lampeggiatore			✓	
Uscita 24 V (regolata 0,1 A)			✓	
Prelampeggio selezionabile			■	
Backjump selezionabile			✓	
Corsa soft regolata a forma di rampa senza perdita di forze			✓	
Connessione di sicurezza per contatto NC			✓	
Funzione della connessione di sicurezza impostabile			✓	
Connessione dispositivo di sicurezza per porta pedonale direttamente sulla slitta motore			✓	
Connessione TorMinal			✓	
Contacicli			■	
Regolazione della direzione di marcia definita (APRTO / CHIUSO)			✓	
Apertura parziale del cancello regolabile			✓	
Indicatore stato porta			✓	
Numero di canali radio			2	
Numero di postazioni di memoria			112	
Numero di ingressi pulsante			1 / 2 ▲	
Numero di ingressi di sicurezza			1	
Lettura fotocellula a 2 fili			–	
Chiusura automatica, regolabile			–	

* con cancello ad ante battenti/a scorrimento orizzontale osservare i valori indicati nelle istruzioni di montaggio e d'uso. ** modalità di funzionamento a norma VDE 0530-1.
■ Solo in combinazione con TorMinal. ▲ Senza connessione di sicurezza

Panoramica delle automazioni per porte garage (Somloq Rollingcode FM 434,42/868,8 MHz)

duo vision 650	duo vision 800	duo rapido 650+
5.000 mm	5.500 mm	5.000 mm
2.800 mm	2.800 mm	–
2.350 mm 2.750 mm 3.150 mm	2.350 mm 2.750 mm 3.150 mm	
4.000 mm	4.500 mm	–
2.350 mm 2.750 mm 3.150 mm	2.350 mm 2.750 mm 3.150 mm	
2.800 mm	2.800 mm	–
3.000 mm	3.000 mm	
1.900 mm 2.300 mm 2.700 mm	1.900 mm 2.300 mm 2.700 mm	– – –
2.600 mm ✓		
650 N	800 N	650 N
180 mm/s	130 mm/s	240 mm/s
~ 2 W		
15		
✓		
✓		
✓		
230 Vac (50 Hz)		
✓		
✓		
✓		
✓		
■		
✓		
✓		
✓		
✓		
✓		
✓		
■		
✓		
✓		
✓		
2		
112		
1 / 2 ▲		
1		
–		✓
–		✓

SOMMER base+

Guida
- Il kit binario (dotazione di base) permette di aprire le porte sezionali fino ad un'altezza di 2.500 mm e le porte basculanti fino a 2.750 mm
- Con una prolunga dei binari è possibile aprire porte ancora più alte
  Prolunga dei binari 543 mm #S10868-00001
  Prolunga dei binari 1.096 mm # 10460V000

Possibilità di collegamento centralina a soffitto
- Pulsante a impulsi
- Lampeggiatore 24 Vdc max. 25 Watt
- Fotocellula a 2 o 4 fili
- Connettore luce ausiliaria (Lumi +)
- Connettore relè ausiliario
- Connettore batteria a tampone

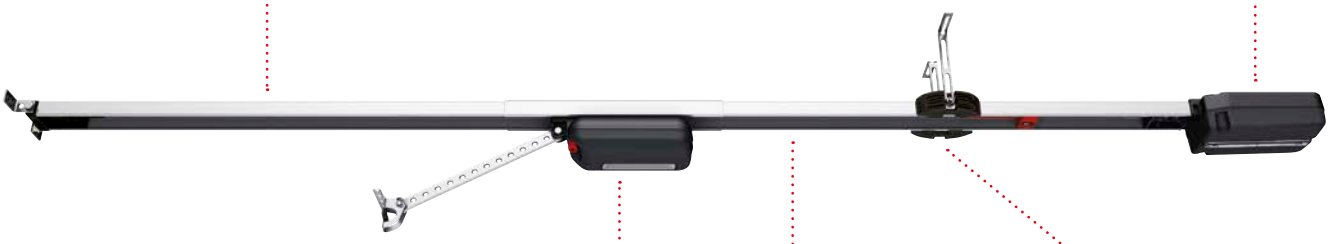

Ulteriori possibilità di collegamento direttamente sulla slitta motore
- Collegamento per contatto porta pedonale
- Collegamento per costa di sicurezza OSE o 8k2

Catena
- Catena di qualità, fissa (galvanizzata e nichelata)
- Esente da manutenzione e usura, pretensionamento a molla, elevata resistenza alla trazione

Staffa di fissaggio a soffitto
- Flessibile e di facile installazione

Qualità

- Automazione universale per porte sezionali, a soffitto, basculanti [1] e a scorrimento orizzontale/sezionale laterale
- Tecnologia LED integrata: illuminazione di lunga durata, efficiente e parca nei consumi
- Risparmio energetico: <1 Watt in standby
- Made in Germany

Flessibilità

- Numerosi accessori per estendere le funzionalità, ad es. la memoria del telecomando Memo, il sensore di umidità Senso, il magnete di blocco Lock, l'illuminazione LED ausiliaria Lumi +
- Slitta motore estraibile senza dover smontare la guida
- La guida può essere allungata o accorciata con facilità

Sicurezza

- Motore dall'elevata forza di autobloccaggio che si oppone attivamente all'apertura in qualsiasi punto in caso di tentativo di effrazione
- Possibilità di collegamento di una batteria a tampone per utilizzo in caso di blackout
- Magnete di blocco per il motore (protezione contro effrazioni), blocca in ogni posizione, anche in caso di funzione di areazione/apertura parziale/posizione finale porta APERTA (disponibile come optional; Lock # 1651V000)
- Grazie allo sblocco di emergenza integrato la slitta motore può essere inserita e disinserita in qualsiasi posizione
- Sicuro radiocomando bidirezionale SOMloq2

Maggiori informazioni sono disponibili all'indirizzo **www.sommer-base.eu**.

Intelligenza

- Autoapprendimento: curva di forza impostata autonomamente con adattamento continuo, ad es. per utilizzo in inverno e in estate
- Profili di velocità ottimizzati per un'apertura e una chiusura veloce e sicura
- Rispetto della normativa vigente
- Calibrazione automatica della corsa inserendo direttamente le forze di trazione
- Tipi di porta impostabili mediante DIP switch
- Frenata attiva con porte scompensate
- Numerosi valori impostabili e leggibili attraverso SOMlink
- Soft Start/Stop per minimizzare le sollecitazioni del motore
- Riconoscimento automatico delle posizioni finali con porta CHIUSA durante la programmazione, la pressione di chiusura può essere adattata alle specifiche costruttive del luogo di installazione

1) Richiede ferramenta speciale



SOMloq2





SOMMER base+

- Slitta con radioricevitore integrato (FM 868,95 MHz SOMloq2, 40 posizioni di memoria)
- Illuminazione a LED nella slitta
- Telecomando a 4 canali Pearl Vibe già programmati (# 4019V000) con risposta sensibile del radiocomando mediante vibrazione
- Binario in 3 parti, slitta, centralina a soffitto, staffa di fissaggio a soffitto, ritenzione, braccio a spinta, squadra di fissaggio e materiale di fissaggio

BAS.T CERTIFIED QUALITY

TÜV NORD GS geprüfte Sicherheit

5 ANNI GARANZIA *

S 9060 base+ 8700V000

- Forza di trazione e spinta 600 N

S 9080 base+ 8800V000

- Forza di trazione e spinta 800 N

S 9110 base+ 8500V000

- Forza di trazione e spinta 1100 N

VIDEO
http://som4.me/vid-p

ISTRUZIONI
http://som4.me/man-g



Con i comandi intelligenti per rivenditori specializzati, è possibile modificare in modo semplice le caratteristiche e i parametri grazie a un'applicazione Web utilizzabile da smartphone o tablet. (SOMlink # 7040V000; Pagina 138)

* Le condizioni di garanzia complete sono disponibili all'indirizzo www.sommer.eu.

SOMMER pro+



Staffa di fissaggio a soffitto
- Flessibile e di facile installazione

Guida
- Il kit binario (dotazione di base) permette di aprire le porte sezionali fino ad un'altezza di 2.500 mm e le porte basculanti fino a 2.750 mm
- Con una prolunga dei binari è possibile aprire porte ancora più alte

Prolunga dei binari 543 mm #S10868-00001
Prolunga dei binari 1.096 mm #10460V000

Catena
- Catena di qualità, fissa (galvanizzata e nichelata)
- Esente da manutenzione e usura, pretensionamento a molla, elevata resistenza alla trazione

Slitta motore
- Limitazione delle forze certificata come da norma EN 12445 grazie al monitoraggio elettronico del motore (certificazione eseguita dall'istituto ift Rosenheim)



Con i comandi intelligenti per rivenditori specializzati, è possibile modificare in modo semplice le caratteristiche e i parametri grazie a un'applicazione Web utilizzabile da smartphone o tablet. (SOMlink #7040V000; Pagina 138)

Qualità

- pro+ è la nuova e innovativa automazione a traino per porte da garage che prende il posto di base+, uno dei prodotti SOMMER di maggior successo: ora ancora più flessibile e confortevole grazie all'alloggiamento della centralina separato
- Automazione universale per porte sezionali, a soffitto, basculanti [1], ad ante battenti [1] e a scorrimento orizzontale/sezionale laterale
- Tecnologia LED integrata: illuminazione di lunga durata, efficiente e parca nei consumi
- Risparmio energetico: <1 Watt in standby
- Made in Germany

Versatilità

- Numerosi accessori per estendere le funzionalità, ad es. la memoria del telecomando Memo, il sensore di umidità Senso, il magnete di blocco Lock, l'illuminazione LED ausiliaria Lumi pro +.
- 2 pulsanti integrati nell'alloggiamento della centralina per comandare la porta e per la funzione di illuminazione/l'apertura parziale oppure «apertura definita» e «chiusura definita»
- Ulteriori possibilità di collegamento con innesto diretto sulla slitta motore (contatto per porta pedonale o costa di sicurezza OSE o 8k2)
- Alimentazione universale sui binari (variabile dalla parte anteriore o posteriore)
- Slitta motore estraibile senza dover smontare la guida
- Cavi corti in caso di montaggio a muro per gli accessori esterni (fotocellula/lampeggiatore/pulsante esterno ...)

Maggiori informazioni sono disponibili all'indirizzo **www.sommer-pro.eu**.

Sicurezza

- Motore dall'elevata forza di autobloccaggio che si oppone attivamente all'apertura in qualsiasi punto in caso di tentativo di effrazione
- Possibilità di collegamento di una batteria a tampone per utilizzo in caso di blackout
- Magnete di blocco per il motore (protezione contro effrazioni), blocca in ogni posizione, anche in caso di funzione di areazione/apertura parziale/posizione finale porta APERTA (disponibile come optional; Lock # 1651V000)
- Grazie allo sblocco di emergenza integrato la slitta motore può essere inserita e disinserita in qualsiasi posizione
- Sicuro radiocomando bidirezionale SOMloq2

Intelligenza

- Autoapprendimento: curva di forza impostata autonomamente con adattamento continuo, ad es. per utilizzo in inverno e in estate
- Profili di velocità ottimizzati per un'apertura e una chiusura veloce e sicura
- Rispetto della normativa vigente
- Calibrazione automatica della corsa inserendo direttamente le forze di trazione
- Tipi di porta impostabili mediante DIP switch
- Frenata attiva con porte scompensate
- Numerosi valori impostabili e leggibili attraverso SOMlink
- Soft Start/Stop per minimizzare le sollecitazioni del motore
- Riconoscimento automatico delle posizioni finali con porta CHIUSA durante la programmazione, la pressione di chiusura può essere adattata alle specifiche costruttive del luogo di installazione

1) Richiede ferramenta speciale

Flessibilità

- Alloggiamento della centralina separato installabile sul soffitto o a muro In questo modo è possibile sfruttare al meglio l'alimentazione disponibile nel garage
- Con montaggio a muro dell'alloggiamento della centralina i pulsanti interni sono comodi perché vicino alla porta di uscita
- L'alloggiamento della centralina installabile separatamente rende superflua l'installazione di una seconda presa di corrente







La centralina può essere montata dietro 1, davanti 2 o sul soffitto 3.



SOMMER pro+

- Slitta con radioricevitore integrato (FM 868,95 MHz SOMloq2, 40 posizioni di memoria)
- Alloggiamento della centralina con due pulsanti interni integrati
- Illuminazione a LED nella slitta
- Telecomando a 4 canali Pearl Vibe già programmati (# 4019V000) con risposta sensibile del radiocomando mediante vibrazione
- Binario in 3 parti, slitta, alloggiamento della centralina, staffa di fissaggio a soffitto, ritenzione, braccio a spinta, squadra di fissaggio e materiale di fissaggio

BAS.T CERTIFIED QUALITY

TÜV NORD GS geprüfte Sicherheit

5 ANNI GARANZIA *

S 9060 pro+	S10154-00001

- Forza di trazione e spinta 600 N

S 9080 pro+	S10155-00001

- Forza di trazione e spinta 800 N

S 9110 pro+	S10156-00001

- Forza di trazione e spinta 1100 N

VIDEO
http://som4.me/vid-p

ISTRUZIONI
http://som4.me/man-g

* Le condizioni di garanzia complete sono disponibili all'indirizzo www.sommer.eu.

sprint evolution

- Protezione contro gli infortuni grazie alla misurazione elettronica della forza con DPS (Dynamic Power System)
- Corsa soft regolata a forma di rampa senza perdita di forze
- Connettore per fotocellula e TorMinal
- Per maggiori informazioni sul prodotto vedi pagina 9



sprint evolution	2605V007

- Forza di trazione e spinta 550 N
- Alloggiamento della centralina con radioricevitore integrato (FM 434,42 MHz Somloq Rollingcode)
- Pulsante interno con cavo da 7 m
- Luce di cortesia
- Kit di montaggio
- Telecomando disponibile separatamente
- *Da utilizzare solo insieme al kit binario # 1897V000 (da ordinare separatamente)*
- Disponibile anche in FM 868,8 MHz (# 2600V000)

Kit binario per sprint evolution	1897V000

- Corsa 2.600 mm

ISTRUZIONI

http://som4.me/man-g



Grazie al sistema di lettura di impronte digitali potrete aprire la porta garage o il cancello con un dito.

Maggiori informazioni sono disponibili a pagina 123.

- Alloggiamento della centralina separato con pulsante interno integrato e illuminazione (montaggio a soffitto o a parete)
- Con l'alloggiamento della centralina montata a muro, l'illuminazione e il pulsante interno si trovano vicini alla porta d'uscita
- Grazie all'alloggiamento della centralina separato, l'installazione elettrica è semplice: infatti non sono necessarie ulteriori prese a soffitto, ma è possibile utilizzare una presa presente in loco
- Protezione contro gli infortuni grazie alla misurazione elettronica della forza con DPS (Dynamic Power System)
- Corsa soft regolata a forma di rampa senza perdita di forze
- Parco nei consumi grazie al trasformatore (duo vision 650 e 800)
- Connettore per fotocellula e TorMinal
- Alimentazione universale (variabile dalla parte anteriore o posteriore)
- Per maggiori informazioni sul prodotto vedi pagina 9





duo vision

- Alloggiamento della centralina con radioricevitore integrato (FM 434,42 MHz Somloq Rollingcode, 112 posizioni di memoria) per montaggio a soffitto o a parete
- Pulsante interno integrato
- Luce di cortesia
- Kit di montaggio
- *Telecomando disponibile separatamente*
- *Da utilizzare solo insieme ai kit binario # 1890V000, # 1891V000 e # 1892V000 (da ordinare separatamente)*

duo vision 500 — 3005V007

- Forza di trazione e spinta 500 N
- Disponibile anche in FM 868,8 MHz (# 3000V000)

duo vision 650 — 3015V007

- Forza di trazione e spinta 650 N
- Disponibile anche in FM 868,8 MHz (# 3010V000)

duo vision 800 — 3025V007

- Forza di trazione e spinta 800 N
- Disponibile anche in FM 868,8 MHz (# 3020V000)

Per il kit guida abbinato vedi pagina 20.

VIDEO
http://som4.me/vid-p

ISTRUZIONI
http://som4.me/man-g

duo rapido+

Tutti i vantaggi di duo vision e inoltre:

- Velocità massima (porta aperta): 240 mm/s
- Collegamento della fotocellula a 2 e 4 fili con riconoscimento automatico
- Diverse voci del menu impostabili singolarmente per una regolazione ottimale della porta
- Chiusura automatica e semiautomatica già integrabile e impostabile con TorMinal
- Assorbimento di potenza (standby): ~ 2 W
- Per maggiori informazioni sul prodotto vedi pagina 9





ISTRUZIONI

http://som4.me/man-g

duo rapido+ 3065V000

- Forza di trazione e spinta 650 N
- Alloggiamento della centralina con radioricevitore integrato (FM 434,42 MHz Somloq Rollingcode, 112 posizioni di memoria) per montaggio a soffitto o a parete
- Pulsante interno integrato
- Luce di cortesia
- Kit di montaggio
- *Telecomando disponibile separatamente*
- *Da utilizzare solo insieme ai kit binario # 1890V000, # 1891V000 e # 1892V000 (da ordinare separatamente)*
- Disponibile anche in FM 868,8 MHz (# 3060V000)



Kit binario per duo vision / duo rapido+

Corsa 2.600 mm 1890V000

- Con 5 m di cavo di collegamento

Corsa 3.000 mm 1891V000

- Con 5 m di cavo di collegamento
- Con staffa di fissaggio a soffitto extra

Corsa 3.400 mm 1892V000

- Con 5 m di cavo di collegamento
- Con staffa di fissaggio a soffitto extra

Esempi di installazione della centralina duo:



Installazione posteriore



Installazione su soffitto



Installazione anteriore



Installazione direttamente sul binario
con il kit di montaggio duo (#927)

Accessori per automazioni a traino per porte da garage



Esempio per accessori opzionali nella slitta motore.
1 Lock, 2 Senso, 3 Memo

Personalizzate e valorizzate la vostra motorizzazione

La sua moderna struttura modulare permette di estendere le funzionalità dell'automazione per porte garage grazie ai radiocomandi SOMloq2 con una vasta gamma di accessori. Tutti gli accessori possono essere installati in modo semplice grazie a connettori colorati e chiaramente etichettati.



Lock 1651V000

- Magnete di chiusura, innestabile, plug & play
- Blocco meccanico dell'automazione in qualsiasi posizione (aerazione, apertura parziale, posizione finale porta APERTA/CHIUSA) con una forza pari a 300 kg
- Per SOMMER base$^+$, pro$^+$, tiga e tiga$^+$



Senso 10371

- Sensore di umidità, innestabile, plug & play
- Consente di controllare con un sensore la funzione di aerazione per ridurre la formazione di muffe in garage
- Rileva la temperatura e l'umidità nel garage
- In caso di bisogno, apertura automatica della porta mediante slitta motore per una perfetta circolazione dell'aria
- Quando viene raggiunto il valore ottimale, la porta viene chiusa
- Per SOMMER base$^+$ e pro$^+$



Memo 10373

- Estensione di memoria, innestabile, plug & play
- Estensione di memoria a 450 comandi
- Per SOMMER base$^+$, pro$^+$, tiga, tiga$^+$, twist UG, twist UG$^+$ e twist AM

Accessori per automazioni a traino per porte da garage

Buzzer 7043V000



- Allarme/segnalatore acustico, innestabile, plug & play
- A scelta come allarme in caso di tentativo di effrazione, segnalatore acustico durante la chiusura o segnalatore acustico con porta pedonale aperta
- Emissione di un segnale acustico
- Preallarme prima della chiusura regolabile (segnale pulsante durante il prelampeggio)
- La durata del segnale con porta pedonale aperta può essere impostata. In questo modo è possibile l'utilizzo come segnalatore di passaggio.
- Per SOMMER base+, pro+, tiga e tiga+

Laser 10378



- Laser parcheggio, plug & play
- Permette, anche senza apposito ausilio, di parcheggiare in modo perfetto all'interno di un garage
- Con specchio di riflessione e materiale di montaggio
- Per SOMMER base+ e pro+

Motion S10343-00001



- Segnalatore di movimento con sensore infrarossi passivo, plug &play
- Quando si entra in garage l'illuminazione dell'automazione presente nella slitta motore viene automaticamente accesa
- Se utilizzati, anche Lumi+, Lumi pro+ o il relè vengono attivati
- Per SOMMER base+, pro+, tiga e tiga+

Lumi+ 7041V000



- Illuminazione ausiliaria a LED
- 24 Vdc, 4 W; corrisponde all'incirca ad una lampadina da 60 W; Colore: bianco
- Per centralina a soffitto SOMMER base+

Lumi pro+ S10205-00001



- Illuminazione ausiliaria a LED
- 24 Vdc, 4 W; corrisponde all'incirca ad una lampadina da 60 W; Colore: bianco
- Per centralina a parete SOMMER pro+

Accessori per automazioni a traino per porte da garage



Accu NOVITÀ S10523-00001

- Alimentazione di emergenza dell'automazione per 12 ore e 5 cicli (APERTO/CHIUSO) [1)]
- 700 mAh; 24 V
- Elettronica integrata con collegamento a spina
- Facile montaggio in posizione indicata all'interno dell'alloggiamento dell'automazione
- Per SOMMER base+, pro+ e tiga

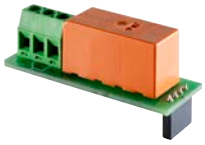

Relay 7042V000

- Relè, innestabile, plug & play
- Contatto a potenziale zero
- Per controllare l'illuminazione esterna o leggere lo stato della porta
- Con SOMMER tiga il relè può essere utilizzato come relè multifunzionale
- Per SOMMER base+, pro+ e tiga



Output OC (disponibile a breve) NOVITÀ S10854-00001

- Innestabile, plug & play
- Uscita Open Collector per inoltrare lo stato della porta ai sistemi Smart Home
- Per SOMMER base+ e pro+



Conex (disponibile a breve) NOVITÀ S10807-00001

- Innestabile, plug & play
- Permette di collegare un attuatore a 2 contatti (ad es. un pulsante)
- Modalità di funzionamento: Funzionamento a impulsi/illuminazione o «Apertura definita»/«Chiusura definita»
- Per SOMMER base+ e pro+



Wallstation (2 fili) (disponibile a breve) NOVITÀ S10834-00001

- Pulsante a muro interno a 3 comandi (su muro)
- Offre tre funzioni:
  - Apertura/Stop/Chiusura della porta
  - Accensione e spegnimento dell'illuminazione
  - Funzione di blocco per radio, pulsante esterno, areazione (funzione vacanza)
- Per SOMMER base+ e pro+

1) La prestazione della batteria a tampone viene influenzata dalle condizioni di utilizzo. I dati indicati possono variare.

Accessori per automazioni a traino per porte da garage

Pulsante AP Kit 3113

- Bianco, 1 contatto, con cavo da 7,5 m



Staffe speciali

Staffe per kit porta tipo H NOVITÀ S10228-00001

- Per porta sezionale (spessore pannello 40 mm) e porta basculante «Tipo H»
- Dimensioni squadra di fissaggio: 100 × 62,5 × 16 mm
- Con viti e bulloni Ben



Staffe per kit porta tipo G NOVITÀ S10994-00001

- Per porta sezionale «Tipo G»
- Dimensioni squadra di fissaggio: 100 × 64 × 16 mm
- Con viti e bulloni Ben



Staffe per kit porta tipo RO NOVITÀ S11111-00001

- Per porta sezionale «Tipo RO»
- Dimensioni squadra di fissaggio: 130 × 75 × 25 mm
- Con viti e bulloni Ben



Staffe per kit porta tipo piatto NOVITÀ S11112-00001

- Per porta sezionale
- Con fori oblunghi
- Dimensioni staffe: 130 × 55 mm
- Con viti e bulloni Ben



Staffe per kit porta tipo S1 1650V000

- Con viti e bulloni Ben
- Squadra di fissaggio monopezzo



Staffe per kit porta tipo S2 NOVITÀ S10201-00001

- Con viti e bulloni Ben
- Squadra di fissaggio completa



Distanza fori braccio di fissaggio 700 mm NOVITÀ S10570-00001

- Dimensioni: 720 mm × 10 mm
- Zincato



Accessori per automazioni a traino per porte da garage

Staffe speciali

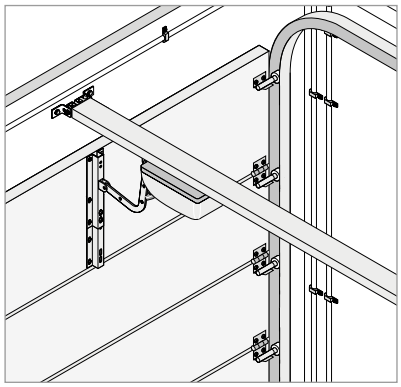

Ferramenta per porta sezionale con boomerang 3101

- Regolabile in lunghezza per porta sezionale con binario semplice



Ferramenta per porta sezionale senza boomerang 3102

- Regolabile in lunghezza per porta sezionale con doppio binario
- Trasferimento della forza delicato, ad es. per porte di grandi dimensioni



Staffe per porta a scorrimento orizzontale/ porta sezionale laterale 3103

- Per montaggio a soffitto con porta a scorrimento orizzontale o porta sezionale laterale

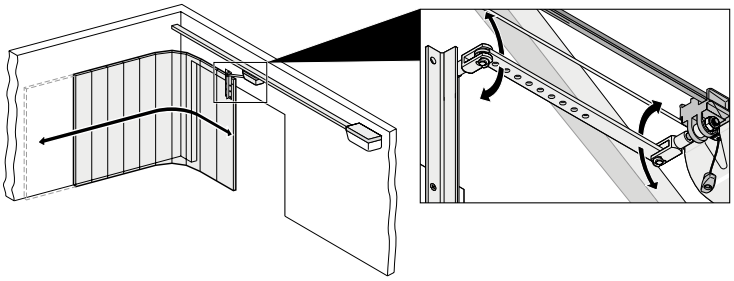

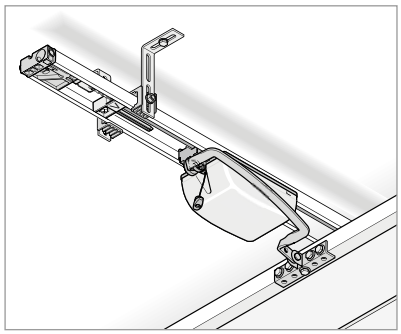

Ferramenta per architrave 3122V000

- Staffa speciale per porte con altezza architrave ridotta o con molle torsionali posteriori
- Riduce la distanza tra slitta motore e porta di circa 23 cm
- **Solo per automazioni a traino per porte da garage con Somloq Rollingcode (FM 434,42/868,8 MHz)**



Solo per automazioni a traino per porte da garage SOMMER con centralina dedicata.



Kit ferramenta per architrave 7044V000

- Incl. spina adattatore GTA posteriore
- Per SOMMER base+, pro+, tiga e tiga+

Accessori per automazioni a traino per porte da garage

Staffe speciali

Braccio biforcuto 1501V000



- Kit di collegamento per l'automatizzazione di porte ad ante battenti con l'automazione per porte garage
- Per porte con larghezza massima pari a 2,8 m

Braccio biforcuto, lunghezza speciale 1509

- Per porte con larghezza da 2,8 m fino al massimo di 5,6 m
- Calcolo della lunghezza speciale (angolo di apertura 90°):
  Lunghezza speciale del braccio biforcuto = 1,41 x larghezza anta

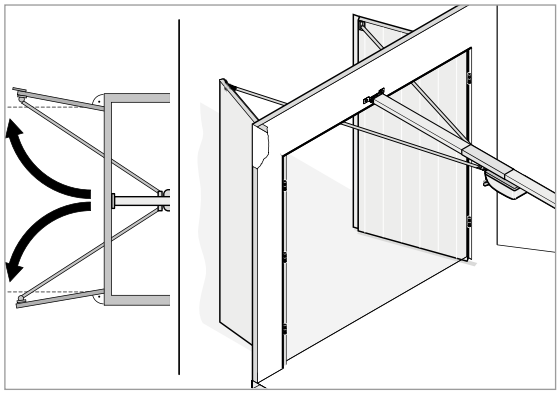

Potrebbe essere necessaria una corsa superiore!

Staffe per kit porta ad ante battenti NOVITÀ

- Kit di collegamento per l'automatizzazione di porte ad ante battenti con l'automazione per porte garage
- Comprensivo di connettore GTA
- **Solo per SOMMER pro+**

Fino a larghezza porta di 2.800 mm S10171-00001

Lunghezze speciali S10172-00001

- Per porte con larghezza da 2,8 m fino al massimo di 5,6 m
- Calcolo della lunghezza speciale (angolo di apertura 90°):
  Lunghezza speciale del braccio biforcuto = 1,41 x larghezza anta

Braccio di spinta regolabile corto 3105



- Lunghezza 1.500–2.500 mm

Braccio di spinta regolabile lungo 3106

- Lunghezza 2.500–3.500 mm

Accessori per automazioni a traino per porte da garage

Staffe speciali



Braccio curvo 1500V000

- Per montaggio su porte con binario guida verticale (porte ribaltabili)

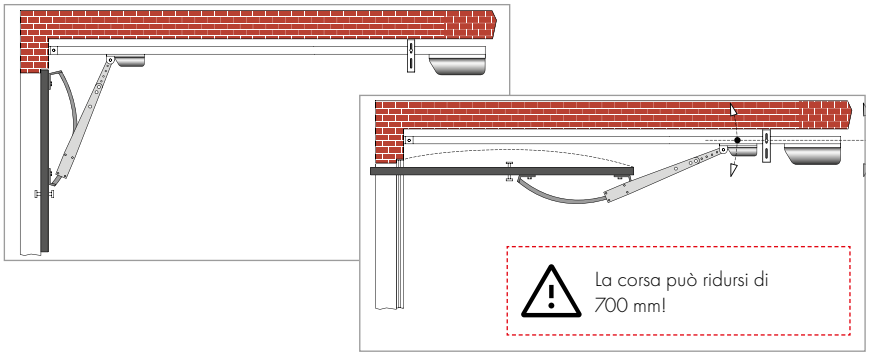

Sblocco di emergenza (dall'esterno)



Serratura per sblocco di emergenza

- Ad es. per porta sezionale, porta sezionale laterale o porta ad ante battenti
- Montaggio semplice e preciso: non richiede punte a gradino
- Cavo piatto da 2.200 mm; tappo di protezione
- Protezione da inversione sicura: Le viti di fissaggio garantiscono uno sblocco affidabile in ogni momento
- Piccola serratura bella da vedere
- Tutte le serrature per sblocco di emergenza «Masterkey» possono essere aperte con # 5116-100V100

Fori: Ø 13 mm, lunghezza: 50 mm «Standardkey»	5116V000
Fori: Ø 13 mm, lunghezza: 50 mm «Masterkey»	5116V100
Fori: Ø 13 mm, lunghezza: 70 mm «Standardkey»	5116V003
Fori: Ø 18 mm, lunghezza: 50 mm «Standardkey»	80103
Fori: Ø 18 mm, lunghezza: 50 mm «Masterkey»	80104

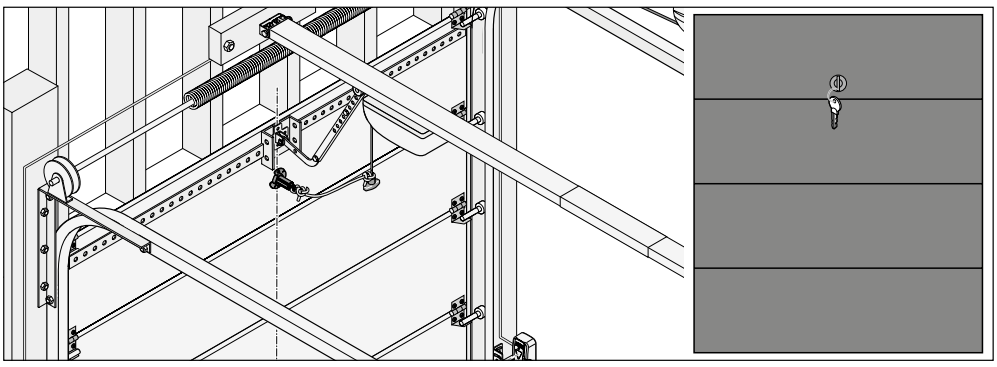

Chiave Masterkey 5116-100V100

- Per serratura per sblocco di emergenza # 5116V100 e # 80104

La chiave Masterkey (# 5116-100V100) è adatta a tutte le serrature per sblocco di emergenza «Masterkey» (# 5116V100, # 80104). Il sistema Masterkey risulta quindi particolarmente pratico per tutti gli amministratori. Le chiavi consegnate della serratura per sblocco di emergenza «Masterkey» non sono tra di loro compatibili.

Accessori per automazioni a traino per porte da garage

Sblocco di emergenza (dall'esterno)

Tirante Bowden per sblocco di emergenza (standard) 1612

- Fune 2.300 mm / Guaina 550 mm



Tirante Bowden per sblocco di emergenza (lungo) 1620

- Fune 5.000 mm / Guaina 4.500 mm
- Ad es. per montaggio con braccio curvo, braccio di spinta allungato o braccio biforcuto

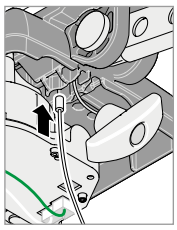

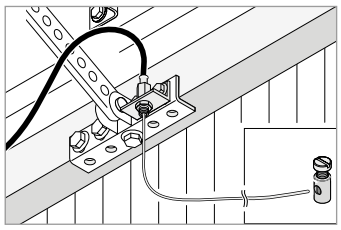

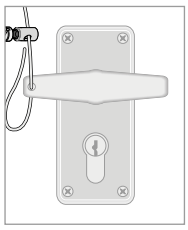

Tirante Bowden per sblocco di emergenza (lungo) 1639

- Fune 2.590 mm / Guaina 1.500 mm
- Per montaggio con braccio curvo

Dispositivo di sicurezza per porta pedonale 3100

- Per SOMMER base+, pro+, tiga, tiga+, sprint evolution, duo vision e duo rapido
- Con cavo di serie per il collegamento nella slitta motore



Dispositivo di sicurezza per porta pedonale con omologazione EN 3117

- Per SOMMER base+, pro+, tiga, tiga+, sprint evolution, duo vision e duo rapido
- Con cavo di serie per il collegamento nella slitta motore
- Soddisfa le nuove direttive UE



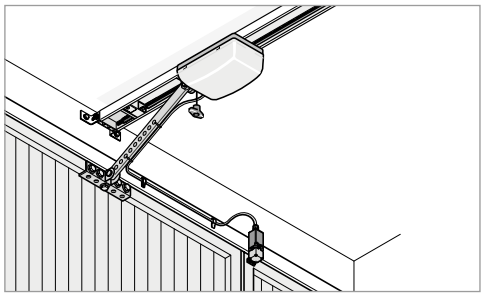

Serratura ausiliaria

Kit serratura ausiliaria 1618V000

- **Solo per automazioni a traino per porte da garage con Somloq Rollingcode (FM 434,42/868,8 MHz)**
- Chiusura meccanica con funzione antiefrazione
- Con certificato SKG

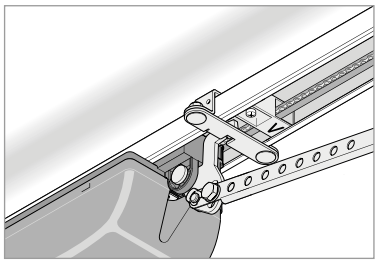



Serratura ausiliaria 1609V001

- Per blocco e sblocco automatico di porte con chiavistelli
- Con fune 2.500 mm



Accessori per automazioni a traino per porte da garage

Serratura ausiliaria



Chiavistelli come serratura ausiliaria 5030

- Per dispositivo di bloccaggio in basso o al lato
- Adatta per serratura ausiliaria # 1609V001

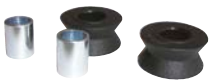

Kit rulli di rinvio 3104V000

- Per blocco e sblocco



Fune (5.000 mm) 50007

- Con chiusura

Sicurezza



Interruttore per indicatore stato porta 3808

- Per sprint evolution, duo vision e duo rapido+
- Ad es. come contatto per impianti di allarme / connessione EiB-Bus



IP65

Semaforo LED rosso 5230V000

- Solo perr SOMMER base+, pro+, tiga e tiga+
- Per uso interno ed esterno; struttura modulare
- 24 Vac/Vdc, max. 1,5 W;
  Dimensioni: 160 × 160 × 180 mm (L/H/P)
- Con materiale di montaggio



IP44



IP44

Lampeggiatore 24 V 5069V001

- Non automatico; attacco E14, 25 W; con lampadina

Lampeggiatore LED 5114V000

- 24–36 Vdc, 24 Vac
- Non automatico; attacco BA15s, 3 W; con LED



Supporto per parete per lampeggiante NOVITÀ S10771-00001

- Per lampeggiante # 5069V001, # 5070V001, # 5114V000
- Con materiale di montaggio



IP55

Fotocellula a barriera ruotabile 180°, 4 fili 7029V000

- Portata limite 20 m
- 12–24 Vac/Vdc; con uscita relè



IP67

Fotocellula a telaio a 2 fili 7028V000

- Portata limite 8 m
- Connessione sistema a 2 fili SOMMER
- Ingombro ridotto

Accessori per automazioni a traino per porte da garage

Sicurezza

Lamiera di montaggio fotocellula a telaio NOVITÀ S10600-00001

- Per fotocellula #7028V000

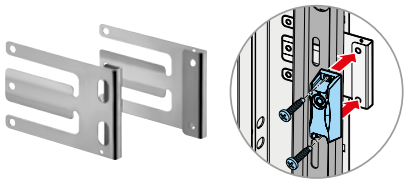

Fotocellula a barriera, 4 fili 7020V000

- Portata limite 10 m
- 15–35 Vdc, 12–24 Vac; con uscita relè



IP44

Supporto universale in kit 1640V000

- Per fotocellule #7020V000 e #7023V000
- Angolare mobile (su/giù)
- Fotocellula ruotabile e traslabile su angolare



Cavo di collegamento NOVITÀ 80134

- Per fotocellule
- Lunghezza: 20 m
- Diametro: 2× 0,5 mm²
- Protetto su entrambi i lati con boccole per cavo



Kit di collegamento GTA OSE NOVITÀ S10814-00001

- Per collegare coste di sicurezza ottiche senza cavo spirale direttamente sulla slitta motore
- Con unità di invio e ricezione ottica (#5096V001), scatola di collegamento e cavo di collegamento da 7 m
- Per SOMMER base⁺, pro⁺, tiga e tiga⁺



Coste di sicurezza elettriche/ottiche adatte, vedi pagina 131.

Accessori radio

Telecomando a 4 comandi «Pearl»

- I vantaggi di SOMloq2: Funzione Autorepeat, funzione Hop
- Portata: circa 50–140 m (in base alle condizioni ambientali)
- Batteria: 3 V, Tipo CR 2032
- Dimensioni: 79×26×13 mm



nero/rosso	4018V000
nero/rosa	4018V001
bianco/rosa	4018V003
bianco/argento	4018V020



La gamma di **prodotti radio** è disponibile a pagina 108.

Accessori per automazioni a traino per porte da garage

Accessori per binari



Prolunga binari 1.600 mm 1628V000

- Per sprint evolution, duo vision e duo rapido+
- Con una staffa di fissaggio a soffitto extra, elemento di raccordo, catena, portacatena e materiale di fissaggio



Fissaggio portacatena con maglia di chiusura 5100

- Impedisce che la catena si allenti se l'automazione per porte garage viene utilizzata con due o più prolunghe (>1.600 mm)

Binario: Sovrapprezzo per lunghezze speciali 60038

- Per sprint evolution, duo vision e duo rapido+; versioni personalizzate



Staffa di fissaggio a soffitto 1613

- Con materiale di fissaggio
- Per sprint evolution, duo vision e duo rapido+

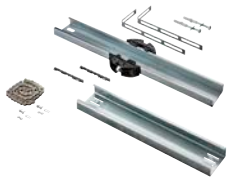

Prolunga binario 543 mm NOVITÀ S10868-00001

- Con una staffa di fissaggio a soffitto extra, elemento di raccordo, catena, isolante con magnete e materiale di fissaggio
- Per SOMMER base+, pro+, tiga e tiga+



Prolunga binario 1.096 mm NOVITÀ 10460V000

- Con una staffa di fissaggio a soffitto extra, elemento di raccordo, catena, isolante con magnete e materiale di fissaggio
- Per SOMMER base+, pro+, tiga e tiga+



Kit isolante con magnete NOVITÀ 10462V001

- Con maglia di chiusura in 3 parti e sagoma
- Impedisce che la catena si allenti in caso di utilizzo di prolunghe per binari
- Il fissaggio viene realizzato magneticamente nell'isolante oppure, opzionalmente, con maglia di chiusura in 3 parti
- Per SOMMER base+, pro+, tiga e tiga+

Accessori per automazioni a traino per porte da garage

Accessori per binari

Staffa di fissaggio a soffitto 1646V000



- Con materiale di fissaggio
- Distanza massima dal soffitto: 210 mm
- Per SOMMER base+, pro+, tiga e tiga+

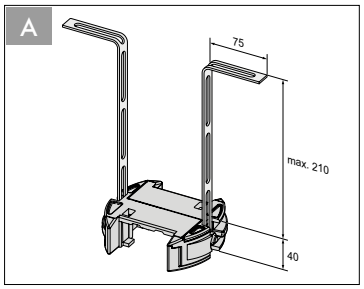

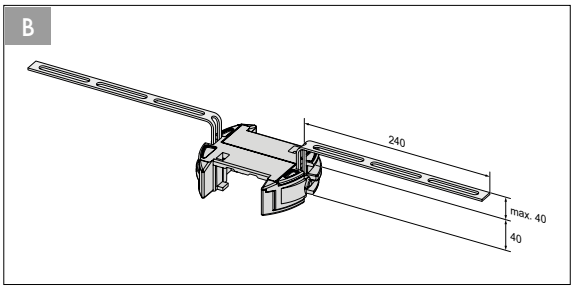

Tutte le misure sono in mm; con riserva di modifiche tecniche.

Staffa di fissaggio a soffitto NOVITÀ 1646V002



- Con ferro a nastro perforato corto
- Con materiale di fissaggio
- Distanza massima dal soffitto: 12 mm
- Per SOMMER base+, pro+, tiga e tiga+

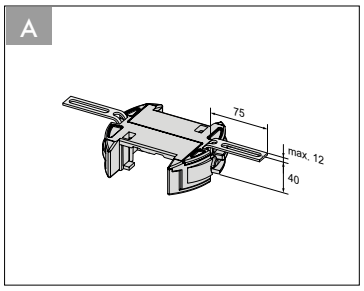

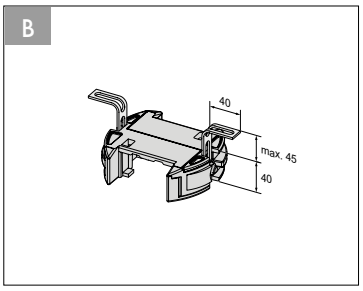

Tutte le misure sono in mm; con riserva di modifiche tecniche.

Kit staffe di fissaggio a soffitto NOVITÀ S10178-00001



- Per utilizzo con profili angolari più larghi di 18 mm per il fissaggio a soffitto
- Con viti
- Per staffa di fissaggio a soffitto # 1646V000

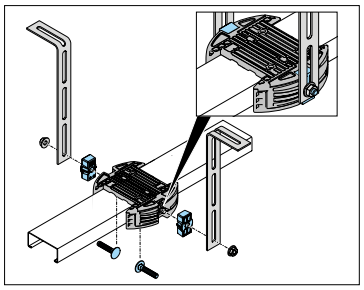

supporto a soffitto 5037



- Ferro a nastro perforato
- Dimensioni: 1500 × 30 × 2,5 mm (L × P × H)
- Prolunga staffa di fissaggio a soffitto

Accessori per automazioni a traino per porte da garage

Accessori per binari



Staffe di montaggio 7045V000

- Per montaggio diretto binari per soffitto incl. materiale di fissaggio
- Per SOMMER base+, pro+, tiga e tiga+



Staffe per telaio porta NOVITÀ S10355-00001

- Per collegare la staffa di fissaggio a soffitto e la traversa
- Per SOMMER base+, pro+, tiga e tiga+

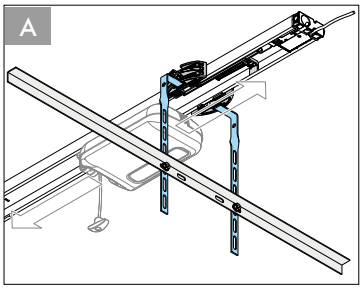

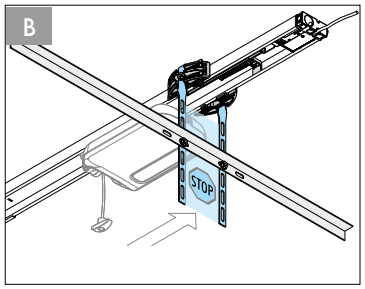



Spingicatena 65296V000

- Utensile per accorciare in modo semplice e veloce la catena

Accessorio speciale



Kit di montaggio duo 927

- Per duo vision e duo rapido+
- Per montare l'alloggiamento della centralina direttamente sul binario



Accessori per automazioni a traino per porte da garage

Lampadine

Lampadina	11010

- Per sprint evolution
- 32,5 V / 34 W; attacco BA15s



Lampadina	11066V000

- Per duo vision e duo rapido+
- 32 V / 18 W; attacco BA15s

LED	10428V000

- Per sprint evolution, duo vision, duo rapido+, ASB-6010A, ASB-5014A, ASB-5507A e lampeggiante LED
- 12–34 Vdc, 24 Vac / 3 W; supporto BA15s; colore: Bianco ghiaccio



Automazioni per porte garage

Schemi

SOMMER base+

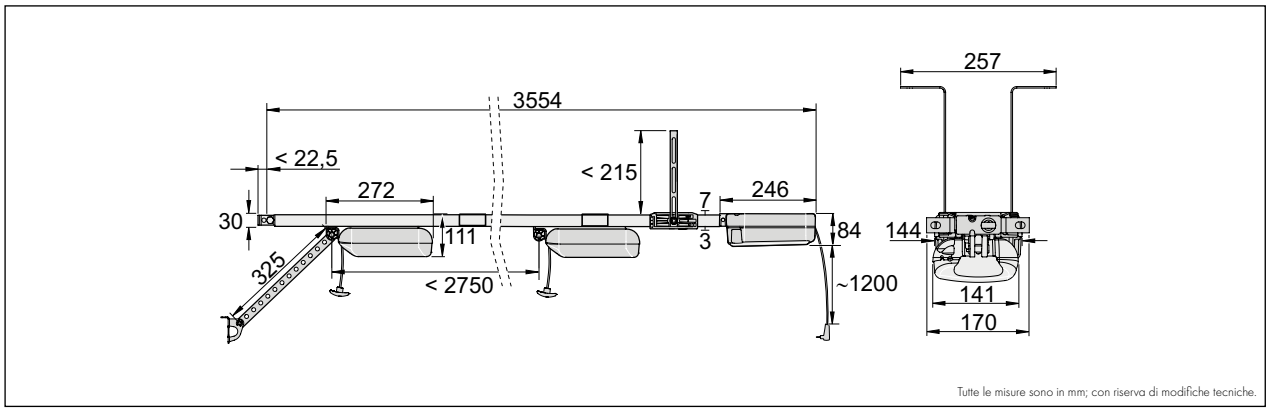

Tutte le misure sono in mm; con riserva di modifiche tecniche.

SOMMER pro+

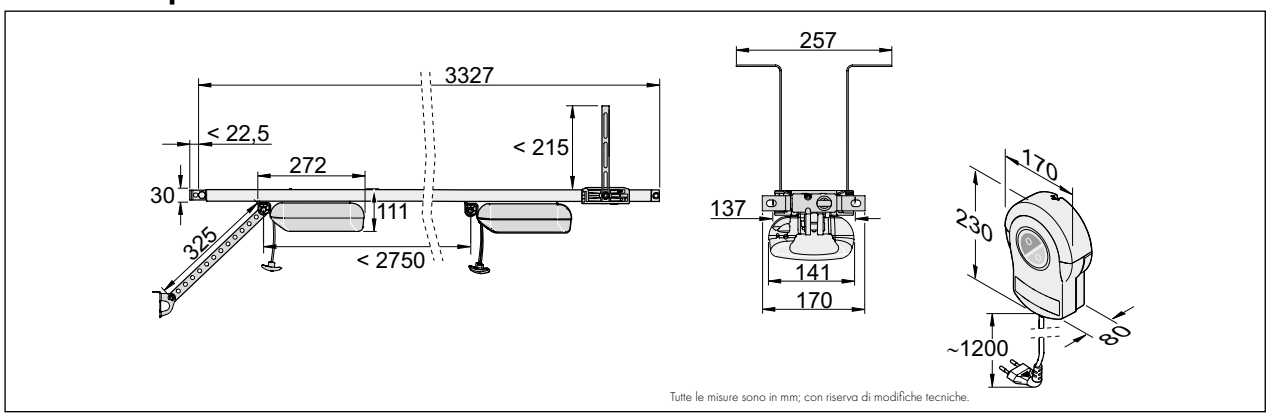

Tutte le misure sono in mm; con riserva di modifiche tecniche.

sprint evolution

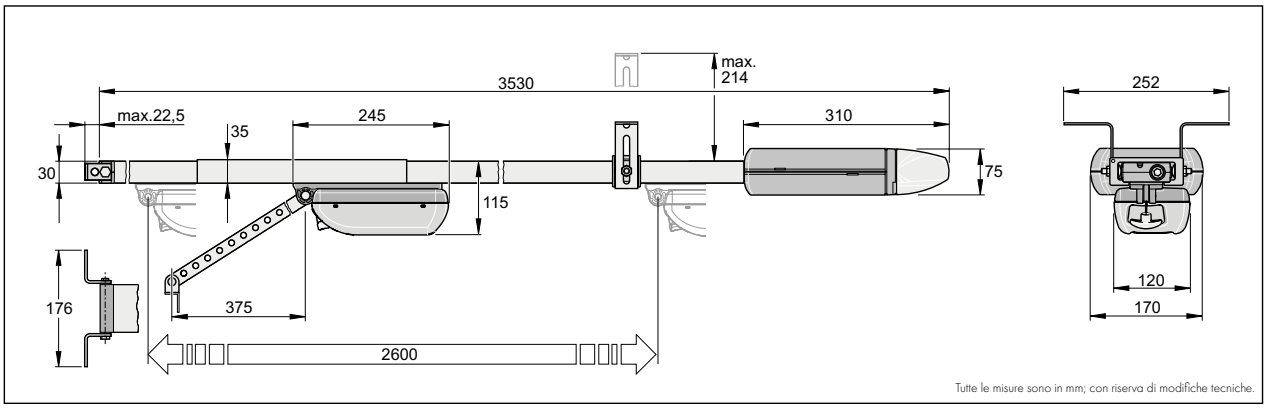

Tutte le misure sono in mm; con riserva di modifiche tecniche.

Schemi

duo vision 500/650 e duo rapido+

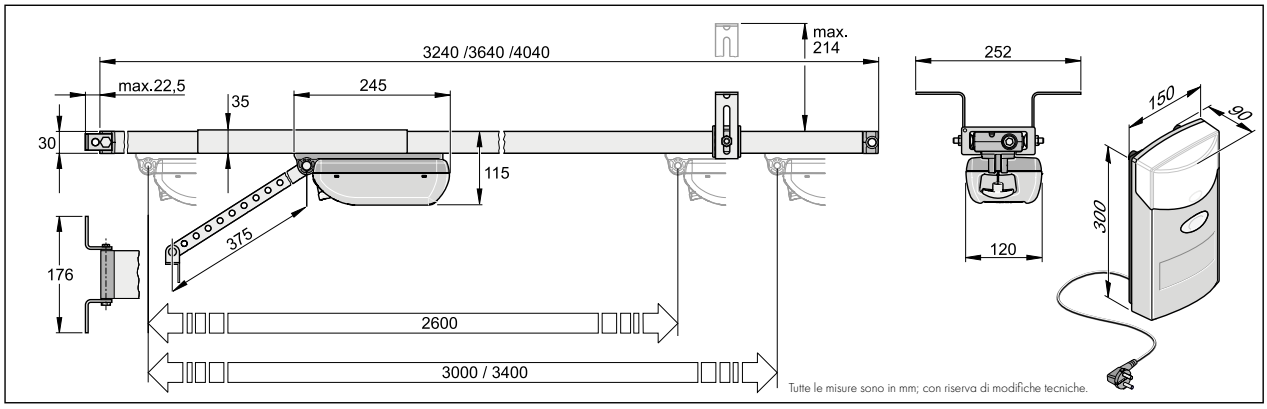

duo vision 800

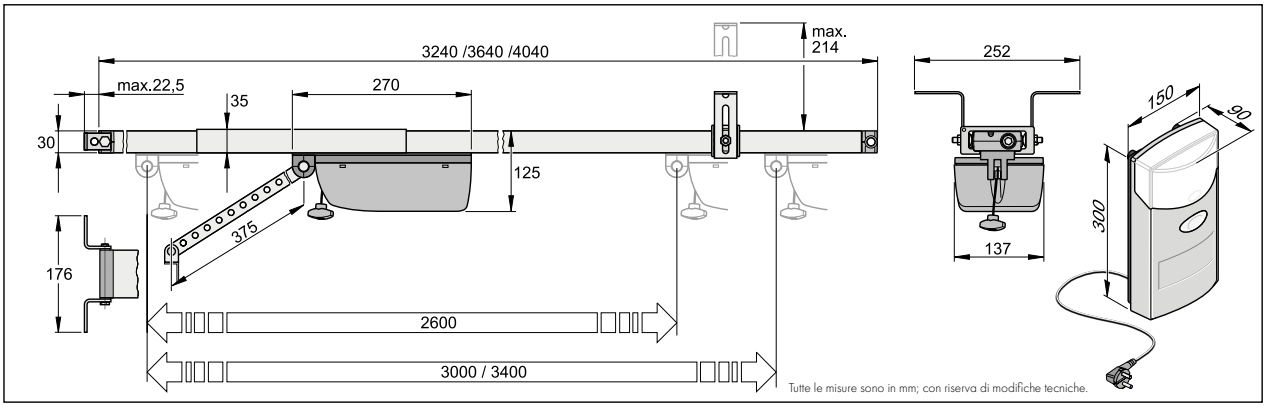

Maggiori dettagli tecnici e i disegni CAD sono disponibili all'indirizzo **http://som4.me/cad.**

SOMMER tiga



Le automazioni per garage interrato tiga e tiga+ utilizzano la stessa slitta motore. Questo permette di ridurre lo spazio e i costi di immagazzinamento per le parti di ricambio.

SOMMER tiga+



Con i comandi intelligenti per rivenditori specializzati, è possibile modificare in modo semplice le caratteristiche e i parametri grazie a un'applicazione Web utilizzabile da smartphone o tablet.
(SOMlink #7040V000; Pagina 138)

SOMMER tiga/tiga+

Qualità

- Automazione universale per porte sezionali, a soffitto, basculanti [1] e a scorrimento orizzontale/sezionale laterale
- Catena
  - Catena di qualità, fissa (galvanizzata e nichelata)
  - Esente da manutenzione e usura, pretensionamento a molla, elevata resistenza alla trazione
- Tecnologia LED integrata: illuminazione di lunga durata, efficiente e parca nei consumi
- Risparmio energetico: <1 Watt in standby
- Made in Germany

Sicurezza

- Motore dall'elevata forza di autobloccaggio che si oppone attivamente all'apertura in qualsiasi punto in caso di tentativo di effrazione
- Possibilità di collegamento di una batteria a tampone per utilizzo in caso di blackout
- Magnete di blocco per il motore (protezione contro effrazioni), blocca in ogni posizione, anche in caso di funzione di areazione/apertura parziale/posizione finale porta APERTA (disponibile come optional; Lock # 1651V000)
- Grazie allo sblocco di emergenza integrato la slitta motore può essere inserita e disinserita in qualsiasi posizione
- Sicuro radiocomando bidirezionale SOMloq2
- Limitazione delle forze certificata come da norma EN 12445 grazie al monitoraggio elettronico del motore (certificazione eseguita dall'istituto ift Rosenheim)

Versatilità

- Numerosi accessori come ad esempio l'**estensione di memoria Memo** (aumenta le posizioni di memoria a 450; disponibile come optional: Memo #10373) oppure il sensore di movimento Motion.
- Ulteriori possibilità di collegamento con innesto diretto sulla slitta motore (contatto per porta pedonale o costa di sicurezza OSE o 8k2)
- alimentazione universale sui binari (variabile dalla parte anteriore o posteriore)
- Slitta motore estraibile senza dover smontare la guida
- Cavi corti in caso di montaggio a muro per gli accessori esterni (fotocellula/lampeggiatore/pulsante esterno ...)
- Guida
  - Il kit binario (dotazione di base) permette di aprire le porte sezionali fino ad un'altezza di 2.500 mm e le porte basculanti fino a 2.750 mm
  - Con una prolunga dei binari è possibile aprire porte ancora più alte
    Prolunga dei binari 543 mm # S10868-00001
    Prolunga dei binari 1.096 mm # 10460V000
- Staffa di fissaggio a soffitto variabile facile da montare

Flessibilità

- Alloggiamento della centralina separata per montaggio a parete
- Durante l'installazione della centralina il passaggio non viene bloccato
- Chiusura automatica

Intelligenza

- Autoapprendimento: curva di forza impostata autonomamente con adattamento continuo, ad es. per utilizzo in inverno e in estate
- Profili di velocità ottimizzati per un'apertura e una chiusura veloce e sicura
- Combinazione sicura di porta e automazione a norma con **oltre 3000 combinazioni certificate**. Un elenco completo è disponibile qui: **http://som4.me/cgdo**.
- Calibrazione automatica della corsa inserendo direttamente le forze di trazione
- Tipi di porta impostabili mediante DIP switch
- Frenata attiva con porte scompensate
- Numerosi valori impostabili e leggibili attraverso **SOMlink**:
  - Interfaccia di servizio per le automazioni e i ricevitori compatibili con SOMloq2
  - Guida per la messa in servizio, ad es. per cancellare i telecomandi o adattare le velocità
  - Parametrizzazione dell'automazione e del ricevitore, ad esempio per modificare la durata di illuminazione
  - Leggi/salva e carica dati dell'impianto
  - Visualizzazione delle curve di forza
  - Intervallo di servizio programmabile
  - Log eventi per facilitare gli interventi di manutenzione
  - Prelampeggio «Apertura» e «Chiusura» impostabile separatamente
  - Tempo di apertura
  - Tempo di attesa
  - Lettura del contacicli
  - e molto altro
- Soft Start/Stop per minimizzare le sollecitazioni del motore
- Riconoscimento automatico delle posizioni finali con porta CHIUSA durante la programmazione, la pressione di chiusura può essere adattata alle specifiche costruttive del luogo di installazione

1) Richiede ferramenta speciale

Automazioni per garage collettivi e interrati

SOMMER tiga

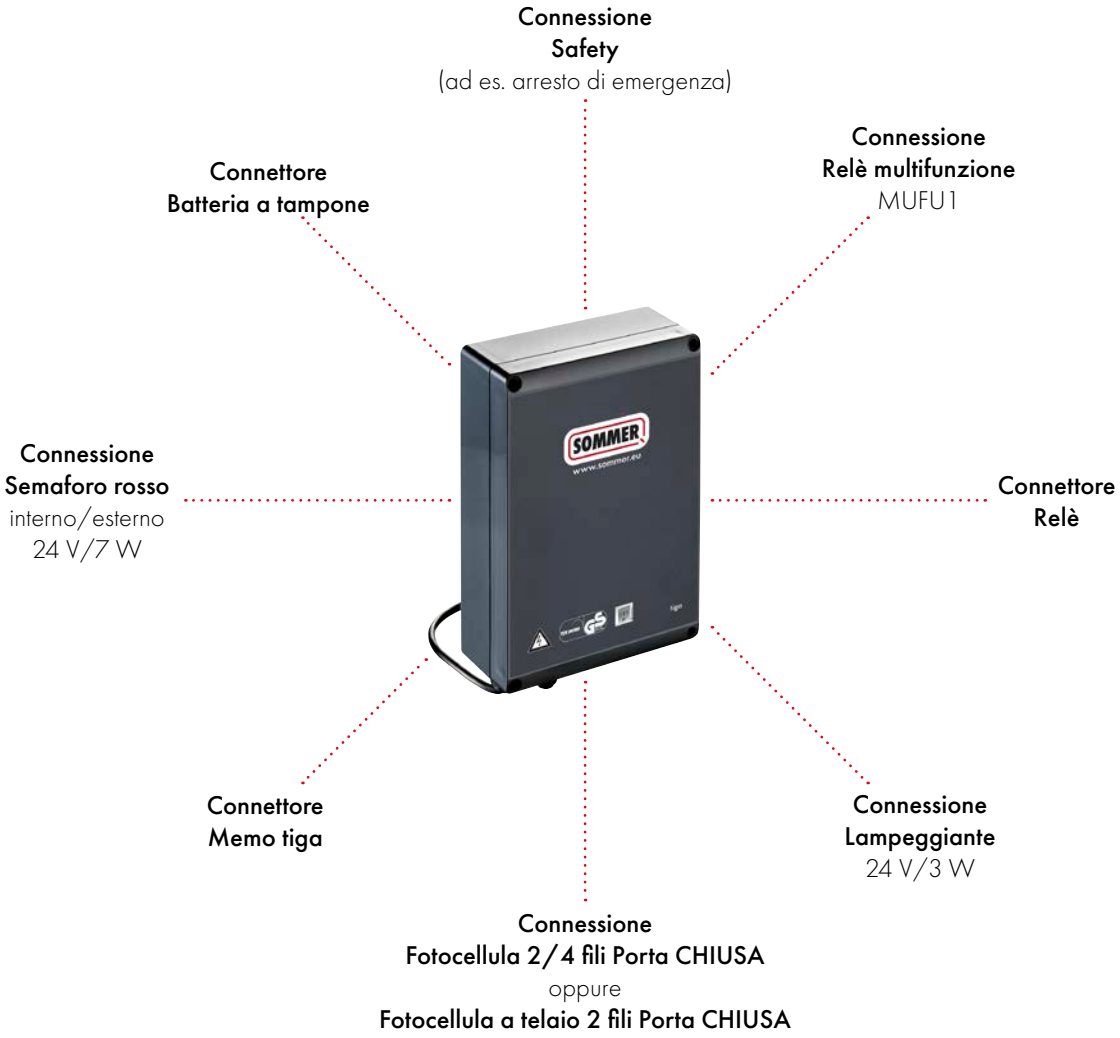

I vantaggi della centralina

- Con morsetti innestabili di facile utilizzo per semplificare gli interventi in caso di manutenzione
- Tutti gli ingressi sono equipaggiati con LED di stato
- Una possibilità di allacciamento per pulsante per ogni lato interno ed esterno
- Possibilità di collegamento per un lampeggiante 24 V/3 W
- Connettore per memoria di configurazione memo tiga (memorizza ad esempio i dati dei relè e il log eventi). Già montato di fabbrica.
- Una connessione «Safety» (ad es. arresto di emergenza)
- Connettore per relè ausiliario «Relay»
- Possibilità di collegamento di una fotocellula 2/4 fili o di una fotocellula a telaio a 2 fili in direzione Porta CHIUSA
- Una possibilità di allacciamento per semaforo rosso (24 V/7 W) per ogni lato interno ed esterno
- Possibilità di collegamento per il relè multifunzionale a potenziale zero. Con SOMlink è possibile impostare fino a dieci configurazioni per il relè multifunzione
- Uscita 24 Vdc, 100 mA

Altre informazioni a Pagina 39.

SOMMER tiga

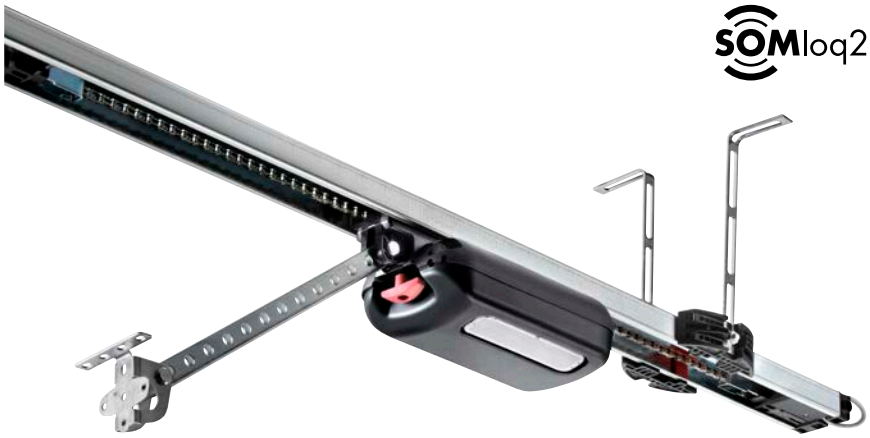



ACCU READY <1 W STANDBY

Maggiori informazioni sono disponibili all'indirizzo **www.sommer-tiga.eu**.

BAS.T CERTIFIED QUALITY

5 ANNI GARANZIA *

SOMMER tiga

- Slitta con radioricevitore integrato (FM 868,95 MHz SOMloq2, 40 posizioni di memoria)
- Illuminazione a LED nella slitta
- Binario in 3 parti, slitta, alloggiamento della centralina, Memo tiga, staffa di fissaggio a soffitto, ritenzione, braccio a spinta, squadra di fissaggio e materiale di fissaggio

S 9060 tiga — NOVITÀ — S10313-00001

- Forza di trazione e spinta 600 N

S 9080 tiga — NOVITÀ — S10314-00001

- Forza di trazione e spinta 800 N

S 9110 tiga — NOVITÀ — S10315-00001

- Forza di trazione e spinta 1100 N

ISTRUZIONI

http://som4.me/man-g

* Le condizioni di garanzia complete sono disponibili all'indirizzo www.sommer.eu.

Automazioni per garage collettivi e interrati

SOMMER tiga+



I vantaggi della centralina

- Con morsetti innestabili di facile utilizzo per semplificare gli interventi in caso di manutenzione
- Tutti gli ingressi sono equipaggiati con LED di stato
- Una possibilità di allacciamento per pulsante per ogni lato interno ed esterno
- Possibilità di collegamento per un lampeggiante 24 V/3 W
- Connettore per memoria di configurazione memo tiga (memorizza ad esempio i dati dei relè e il log eventi). Già montato di fabbrica.
- Una connessione «Safety» (ad es. arresto di emergenza)
- Elevato spazio nell'alloggiamento per altri componenti elettronici (timer, sistema automatico per scale, ecc.)
- Possibilità di collegamento di una fotocellula 2/4 fili o di una fotocellula a telaio a 2 fili in direzione Porta CHIUSA e di una fotocellula a 4 fili in direzione Porta APERTA
- Uscita 24 Vdc, 300 mA

Altre informazioni a Pagina 39.

- Possibilità di collegamento di una costa di sicurezza (OSE o 8k2) in direzione Porta CHIUSA e di una costa di sicurezza (OSE 8k2) in direzione Porta APERTA
- Una possibilità di allacciamento per semaforo rosso e verde (24 V/7 W) per ogni lato interno ed esterno
  → Regolazione via ad una corsia
- Possibilità di collegamento per due relè multifunzionali a potenziale zero. Con SOMlink è possibile impostare per ogni relè multifunzione fino a dieci configurazioni.
- Possibilità di allacciamento di un contatto NO a potenziale zero per un impianto antincendio
- Una possibilità di allacciamento per contatto timer per ogni lato interno ed esterno
- Possibilità di allacciamento di un anello ad induzione (contatto a potenziale zero di un'unità di controllo dedicata)

Automazioni per garage collettivi e interrati

SOMMER tiga+

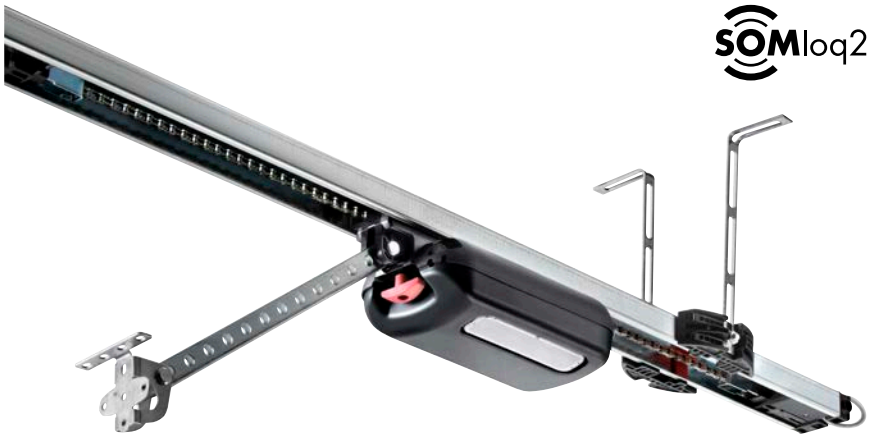

ACCU READY <1 W STANDBY

Maggiori informazioni sono disponibili all'indirizzo **www.sommer-tiga.eu**.

Unità automazione SOMMER

- Slitta con radioricevitore integrato (FM 868,95 MHz SOMloq2, 40 posizioni di memoria)
- Illuminazione a LED nella slitta
- Binario in 3 parti, slitta, staffa di fissaggio a soffitto, ritenzione, braccio a spinta, squadra di fissaggio e materiale di fissaggio

5 ANNI GARANZIA *

Unità automazione S 9060 NOVITÀ S10453-00001

- Forza di trazione e spinta 600 N

Unità automazione S 9080 NOVITÀ S10454-00001

- Forza di trazione e spinta 800 N

Unità automazione S 9110 NOVITÀ S10455-00001

- Forza di trazione e spinta 1100 N



Centralina tiga+ NOVITÀ S10456-00001

- Con Memo tiga

ISTRUZIONI

http://som4.me/man-g

* Le condizioni di garanzia complete sono disponibili all'indirizzo www.sommer.eu.

Accessori per garage collettivi e interrati





Telecomando a 4 comandi «Pearl»

- I vantaggi di SOMloq2: Funzione Autorepeat, funzione Hop
- Portata: circa 50–140 m (in base alle condizioni ambientali)
- Batteria: 3 V, Tipo CR 2032
- Dimensioni: 79 × 26 × 13 mm

nero/rosso	4018V000
nero/rosa	4018V001
bianco/rosa	4018V003
bianco/argento	4018V020

La gamma di **prodotti radio** è disponibile a pagina 108.



Memo 10373

- Estensione di memoria, innestabile, plug & play
- Estensione di memoria a 450 comandi
- Per SOMMER base+, pro+, tiga, tiga+, twist UG, twist UG+ e twist AM



Memo tiga 10377

- Memoria di configurazione, innestabile, plug & play
- Memorizza fino a 10 diverse configurazioni di un relè multifunzione
- Per SOMMER tiga e tiga+



Motion S10343-00001

- Segnalatore di movimento con sensore infrarossi passivo, plug &play
- Quando si entra in garage l'illuminazione dell'automazione presente nella slitta motore viene automaticamente accesa
- Se utilizzati, anche Lumi+, Lumi pro+ o il relè vengono attivati
- Per SOMMER base+, pro+, tiga e tiga+



SOMlink 7040V000

- Interfaccia di servizio; FM 868 MHz; WLAN
- Non richiede il collegamento a Internet in loco! Il collegamento WLAN avviene direttamente tra dispositivo (Tablet, Smartphone e SOMlink) e SOMlink.
- Possibilità di adattare le caratteristiche e i parametri su Smartphone, Tablet o Laptop
- **Solo per rivenditori specializzati!** La vendita di questo dispositivo solo presso i rivenditori specializzati garantisce che la parametrizzazione venga effettuata solo da personale specializzato.
- Per tutte le automazioni e i ricevitori che supportano SOMloq2
- Per maggiori informazioni sul prodotto vedi pagina 138

Una versione dimostrativa dell'applicazione Web può essere visualizzata al seguente indirizzo **http://som4.me/SOMlink**.

Accessori per garage collettivi e interrati

Semaforo LED rosso 5230V000

- Per uso interno ed esterno; struttura modulare
- 24 Vac/Vdc, max. 1,5 W;
  Dimensioni: 160×160× 180 mm (L/H/P)
- Con materiale di montaggio
- Per SOMMER tiga e tiga+



IP65

Semaforo LED verde 3119V000

- Per uso interno ed esterno; struttura modulare
- 24 Vac/Vdc, max. 1,5 W;
  Dimensioni: 160×160× 180 mm (L/H/P)
- Con materiale di montaggio
- Per SOMMER tiga e tiga+



IP65

Combinabile anche come semaforo rosso/verde

Semaforo LED rosso 5231V000

- Per uso interno ed esterno; struttura modulare
- 230 Vac, max. 5 W;
  Dimensioni: 160×160× 180 mm (L/H/P)
- Con materiale di montaggio

Semaforo LED verde 5232V000

- Per uso interno ed esterno; struttura modulare
- 230 Vac, max. 5 W;
  Dimensioni: 160×160× 180 mm (L/H/P)
- Con materiale di montaggio

Lampeggiatore 24 V 5069V001

- Non automatico; attacco E14, 25 W; con lampadina

Lampeggiatore LED 5114V000

- 24–36 Vdc, 24 Vac
- Non automatico; attacco BA15s, 3 W; con LED



IP44



IP44

Supporto per parete per lampeggiante NOVITÀ S10771-00001

- Per lampeggiante # 5069V001, # 5070V001, # 5114V000
- Con materiale di montaggio



Fotocellula a barriera ruotabile 180°, 4 fili 7029V000

- Portata limite 20 m
- 12–24 Vac/Vdc; con uscita relè



IP55

Fotocellula a telaio a 2 fili 7028V000

- Portata limite 8 m
- Connessione sistema a 2 fili SOMMER
- Ingombro ridotto



IP67

Accessori per garage collettivi e interrati

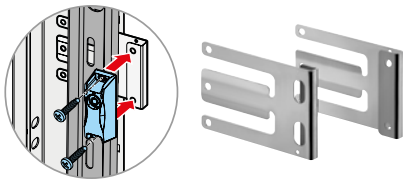

Lamiera di montaggio fotocellula a telaio NOVITÀ S10600-00001

- Per fotocellula # 7028V000



Fotocellula a barriera, 4 fili 7020V000

- Portata limite 10 m
- 15–35 Vdc, 12–24 Vac; con uscita relè



Supporto universale in kit 1640V000

- Per fotocellule # 7020V000 e # 7023V000
- Angolare mobile (su/giù)
- Fotocellula ruotabile e traslabile su angolare



Cavo di collegamento NOVITÀ 80134

- Per fotocellule
- Lunghezza: 20 m
- Diametro: 2× 0,5 mm²
- Protetto su entrambi i lati con boccole per cavo



Fotocellula a barriera con elevata zona di copertura, 4 fili 5229

- Portata limite 65 m
- 12–240 Vac/Vdc; contatto a potenziale zero
- Con angolo di montaggio



Fotocellula a riflessione bidirezionale, alimentata su un solo lato 5233

- Portata limite 12 m
- 24–230 Vac/Vdc; contatto a potenziale zero
- Con angolo di montaggio e riflettore



Fotocellula bidirezionale 15 m NOVITÀ S10970-00001

- Portata limite 15 m
- 10–40 Vdc, 24 Vac; contatto a potenziale zero
- Con riflettore



Alloggiamento antintemperie NOVITÀ S11013-00001

- Per fotocellula bidirezionale # S10970-00001
- Protegge da pioggia, nebbia e neve



Alloggiamento antintemperie 7640V000

- Per riflettori delle fotocellule a riflessione # 5228, # 5233 e # S10970-00001
- Separazione termica tra riflettore e sfondo
- Protegge da pioggia, nebbia e neve

Sensore di movimento RAVE-D

NOVITÀ S10489-00001

- 12–36 Vdc, 12–28 Vac
- Controllo di barriere e porte
- Riconoscimento mirato di persone e veicoli con uscita relè a potenziale zero
- Riconoscimento della direzione ed esclusione del traffico trasversale
- Regolazione semplificata grazie ai pulsanti integrati o al telecomando RMS Remote Control disponibile a richiesta
- Con cavo di collegamento di 8 m



IP67

Telecomando RMS Remote Control

NOVITÀ S10490-00001

- Adatto alla programmazione del sensore di movimento RAVE-D
- Impostazione confortevole e precisa in caso di elevata altezza di installazione
- Lettura stato sul display del telecomando



IP54

Sensore di movimento RaDec-M

NOVITÀ S11066-00001

- 12–36 Vdc, 12–28 Vac
- Controllo di barriere e porte
- Sensore di movimento standard con funzionalità di base
- Uscita relè a potenziale zero
- Con cavo di collegamento di 2,5 m



IP54

Comando a catena

5112

- Struttura in alluminio con filo di nylon di 2,5 m
- Contatto



IP65

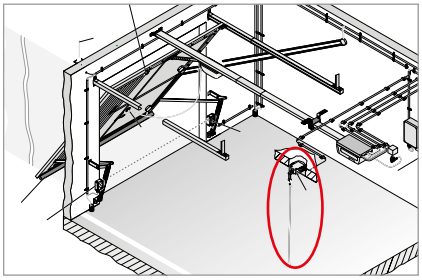

Interruttore

5024

- «Arresto di emergenza»
- Alloggiamento in materiale sintetico (indipendente)



IP65

Selettore a chiave (su intonaco)

5004V000

- 1 contatto con cilindro; con 3 chiavi
- DIN 30/10, 0 gradi
- Dimensioni: 73 × 73 × 45 mm

(per varianti alternative vedi pagina 126)



IP54

Accessori per garage collettivi e interrati



IP30

Rilevatore anello ad induzione, 1 canale 5406V000

- Per il riconoscimento induttivo dei veicoli
- Applicazioni: Sbarre, porte, cancelli, parcheggi, regolazione del traffico
- Con morsetto a 11 poli
- Funzionamento del relè personalizzabile
- Alimentazione: 90–250 Vac, 50/60 Hz, max. 1,7 W
- Uscita centralina: Relè 1: Relè commutatore con segnale continuo
  Relè 2: Relè commutatore con segnale continuo (commutabile su segnale ad impulsi)



Kit di collegamento GTA OSE NOVITÀ S10814-00001

- Per collegare coste di sicurezza ottiche senza cavo spirale direttamente sulla slitta motore
- Con unità di invio e ricezione ottica (# 5096V001), scatola di collegamento e cavo di collegamento da 7 m
- Per SOMMER base^{+}, pro^{+}, tiga e tiga^{+}

Gli **anelli ad induzione** e le coste di sicurezza **elettriche/ottiche** adatte sono disponibili a pagina 131.

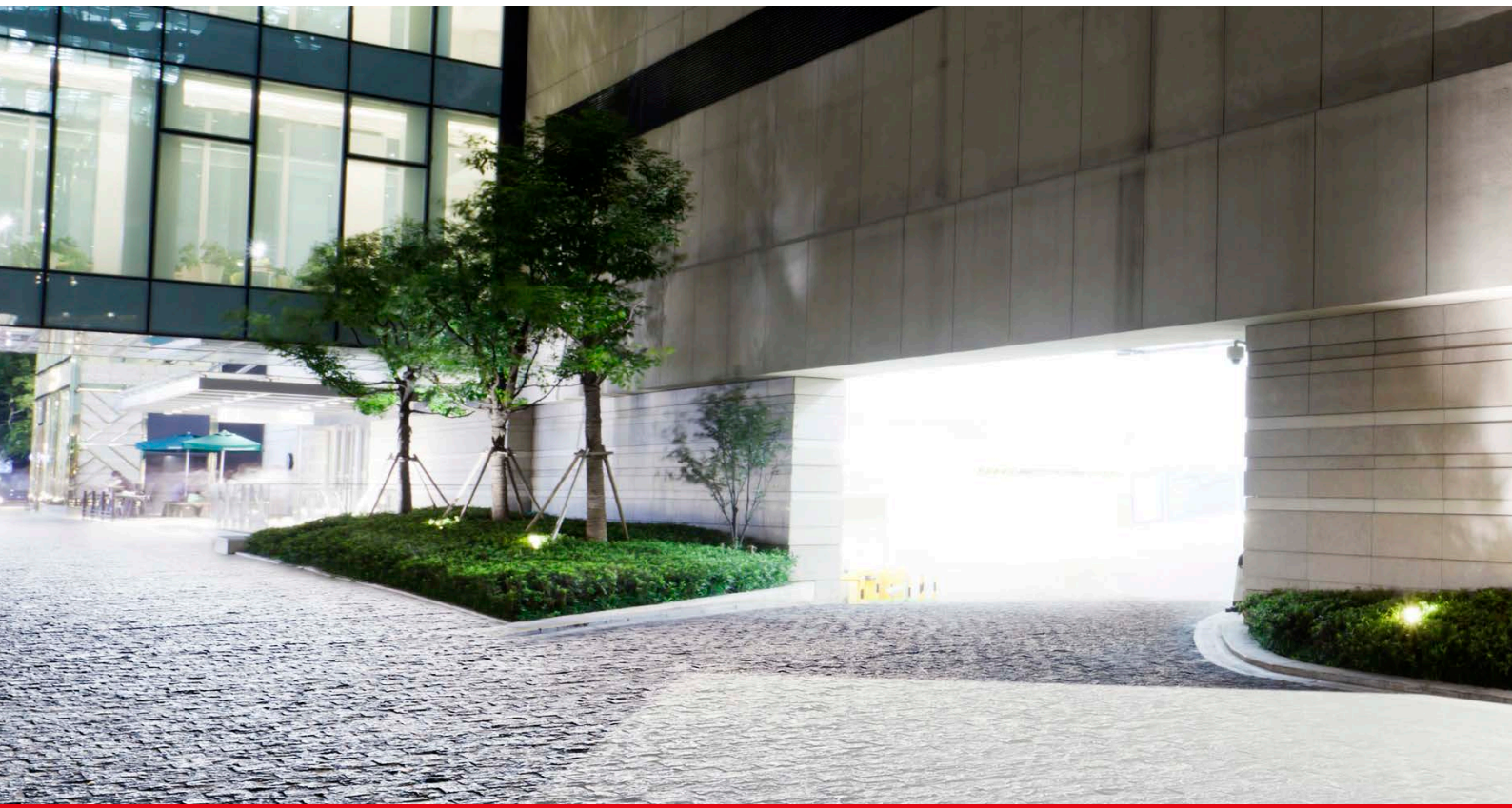

Schemi

SOMMER tiga

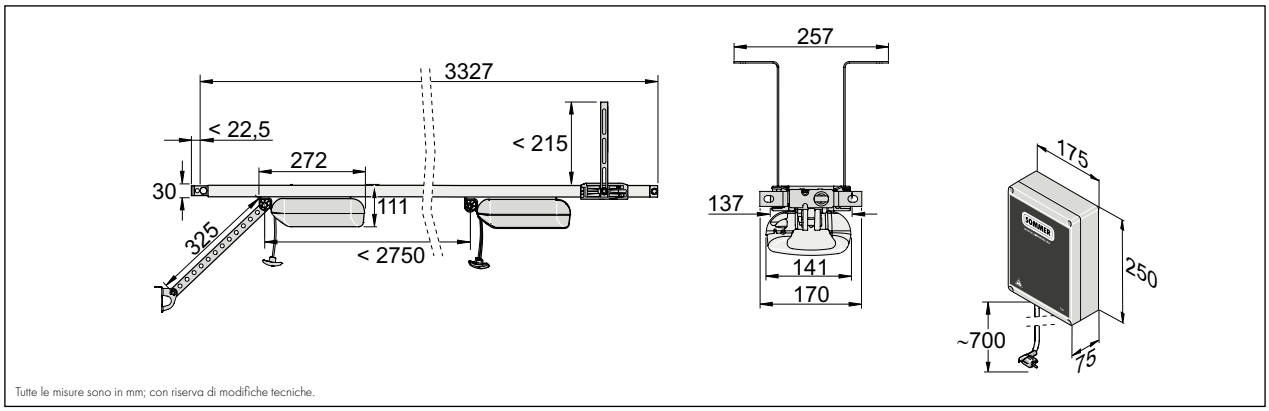

Tutte le misure sono in mm; con riserva di modifiche tecniche.

SOMMER tiga+

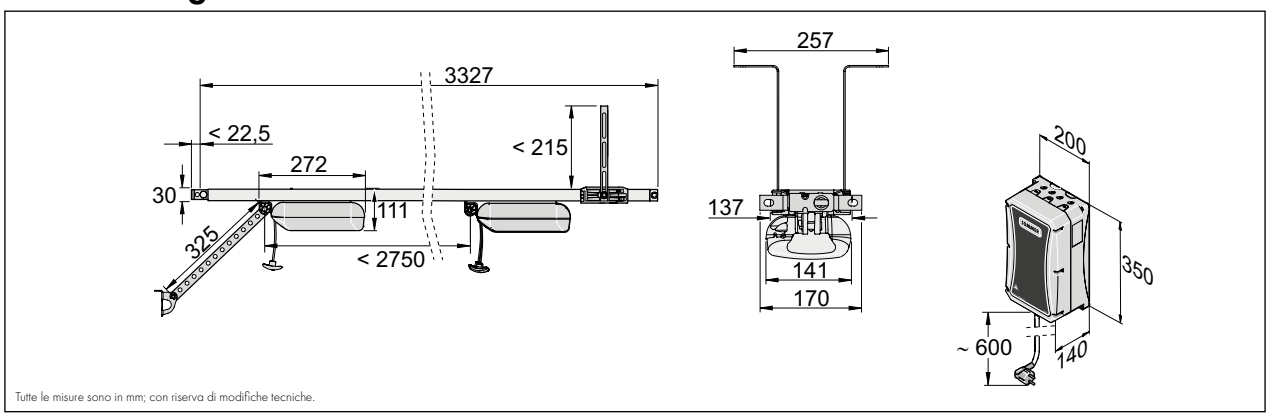

Tutte le misure sono in mm; con riserva di modifiche tecniche.

Maggiori dettagli tecnici e i disegni CAD sono disponibili all'indirizzo **http://som4.me/cad.**





Automazioni per cancelli a battente

Comodità

Vi ricordate ancora di quando i televisori erano senza telecomando? Impossibile immaginarlo oggi. Ciò nonostante continuate a scendere dall'automobile, aprire con fatica a mano il vostro cancello, risalire in auto per fare altri 5 metri e tornare indietro a piedi per richiudere il cancello? Oppure per comodità lasciate sempre il cancello aperto, così che chiunque può entrare nella vostra proprietà. Grazie alle moderne automazioni per cancelli tutto questo fa parte del passato. Nel frattempo questi sistemi sono diventati economici e veloci da installare. Basta premere un pulsante e il vostro cancello si apre e si chiude in modo completamente automatico. Concedetevi questo comfort quotidiano.



Sicurezza

- Le automazioni sviluppate e prodotte da SOMMER in Germania soddisfano le più **recenti normative internazionali**
- Le nostre automazioni per cancelli a battente sono state testate da indipendenti organismi internazionali e garantiscono a voi e alla vostra famiglia la sicurezza di un'automazione **assolutamente sicura**.
- Protezione contro gli infortuni grazie alla misurazione elettronica della forza con DPS (Dynamic Power System)

Tecnologia

- Durante lo sviluppo delle automazioni SOMMER ha dedicato particolare cura alla realizzazione di **prodotti affidabili e di lunga durata**
- Le automazioni sono particolarmente semplici e veloci da installare
- Le automazioni per cancelli a battente twist 200 E/EL, twist 350 e twist XL, ad esempio, possono essere montate indifferentemente sull'anta destra o sinistra

Panoramica delle automazioni per cancelli a battente

Tipo	twist 200 EL	twist 350	twist XL
Peso del cancello per anta	max. 300 kg	max. 700 kg	max. 1.100 kg
Larghezza del cancello per anta	max. 2.500 mm	max. 4.000 mm	max. 7.000 mm
Pendenza porta	Fino al 10 % max. se si utilizza staffe speciali [1]	–	Fino al 10 % max. se si utilizza staffe speciali [1]
Riempimento cancello	max. 100 % chiuso (dipende da larghezza e altezza porta)	max. 100 % chiuso (dipende da larghezza e altezza porta)	
Principio di azionamento	Automazione per cancelli a battente elettromeccanica con mandrini in acciaio inox a 8 rapporti e ingranaggio a vite ad alte prestazioni autobloccante	Automazione per cancelli a battente elettromeccanica con mandrini in acciaio inox a 8 rapporti e ingranaggio a vite ad alte prestazioni autobloccante	
Attuatore	In acciaio inox lucidato, antiruggine, altamente resistente	In acciaio inox lucidato, antiruggine, altamente resistente	
Elemento tubolare esterno	Alluminio anodizzato, elevata protezione in caso di condizioni atmosferiche gravose	Alluminio anodizzato, elevata protezione in caso di condizioni atmosferiche gravose	
Stoccaggio	Cuscinetto esente da manutenzione particolarmente scorrevole	Cuscinetto esente da manutenzione particolarmente scorrevole	
Carcassa	La carcassa è costruita in materiale speciale resistente ai raggi UV e di lunga durata. È più resistente alla rottura per invecchiamento rispetto alla stessa carcassa di alluminio	La carcassa è costruita in materiale speciale resistente ai raggi UV e di lunga durata. È più resistente alla rottura per invecchiamento rispetto alla stessa carcassa di alluminio.	
Motore	Motore ad elevata potenza con riduzione multipla e rapporti rinforzati, elevata sicurezza di funzionamento	Motore ad elevata potenza con riduzione multipla e rapporti rinforzati, elevata sicurezza di funzionamento	
Protezione motore	mediante microprocessore, controllo corrente	mediante microprocessore, controllo corrente	
Centralina motore	DST-A 24, impianti ad 1 e 2 ante	DTA-1, impianti ad 1 e 2 ante	
Alimentazione	220–240 Vac, 50/60 Hz Tensione motore 24 Vdc	220–240 Vac, 50/60 Hz Tensione motore 24 Vdc	220–240 Vac, 50/60 Hz Tensione motore 24 Vdc
Velocità angolare	–	–	
Tempo di apertura	circa 13–26 sec. (twist 200 E) o circa 13–40 sec. (twist 200 EL), in base al punto di fissaggio (v. specifiche A + B) cambia il tempo di apertura e l'angolo di apertura	circa 12–34 sec., in base al punto di fissaggio (v. specifiche A + B) cambia il tempo di apertura e l'angolo di apertura	circa 10–40 sec., in base al punto di fissaggio (v. specifiche A + B) cambia il tempo di apertura e l'angolo di apertura
Angolo di apertura	twist 200 E: max. 120°; twist 200 EL: max. 130°	max. 121 °	max. 110°
Protezione contro gli infortuni	Grazie al disinserimento automatico della forza	Grazie al disinserimento automatico della forza	
Disinserimento sul finecorsa	Finecorsa (contatti Reed)	Finecorsa (contatti Reed)	
Sblocco di emergenza	Su automazione; con serratura, facile utilizzo	Su automazione; con serratura, facile utilizzo	
Funzionamento controllato da LED	Rete / APERTO / CHIUSO / Sicurezza, lampeggiante	Rete / APERTO / CHIUSO / Sicurezza, lampeggiante, finecorsa, elettroserratura	
Soft-Start / Soft-Stop	Corsa soft regolata a forma di rampa senza perdita di forze	Corsa soft regolata a forma di rampa senza perdita di forze	
Possibilità di collegamento	Per fotocellula, costa di sicurezza (collegabile solo con unità di controllo esterna), lampeggiante, carico esterno (24 Vdc, max. 1 A), contatto relè a potenziale zero, TorMinal, elettroserratura	Per fotocellula (4 fili o 2 fili), costa di sicurezza (collegabile solo con unità di controllo esterna), lampeggiante, carico esterno (24 Vdc, max. 0,1 A), contatto relè a potenziale zero, TorMinal, elettroserratura	
Chiusura automatica	Impostabile con DIP switch	Impostabile con DIP switch	
Funzione uomo presente	no	Sì, attivabile con TorMinal	
Funzione dell'anta pedonale	sì	sì	
Funzionamento a impulsi	Apertura - Stop - Chiusura - Stop ...	Apertura - Stop - Chiusura - Stop ..., impostabile definito APERTO / CHIUSO	
Sequenza di chiusura	Autoapprendimento	Autoapprendimento	
Numero di canali radio	2	2	
Modalità di funzionamento	S3 15 %	S3 40 %	
Classe di protezione	Automazione: IP44 / Centralina: IP65	Automazione: IP44 / Centralina: IP65	Automazione: IP44 / Centralina: IP65
Intervallo di temperatura	Automazione/Centralina Da -30°C a +70°C	Automazione/Centralina Da -30°C a +70°C	Automazione/Centralina Da -25°C a +70°C

1) Nel rispetto delle norme e delle direttive contenute nella dichiarazione di incorporazione, in particolare la norma DIN EN 13241-1.
2) Nel rispetto delle norme e delle direttive contenute nella dichiarazione di incorporazione, in particolare la norma DIN EN 12453.
3) Con ante di larghezza pari a 3 m o superiore e peso del cancello pari a 300 kg o superiore è richiesto l'utilizzo di coste di sicurezza attive.
4) L'impiego delle coste di sicurezza attive è richiesto per rispettare le norme e le direttive contenute nella dichiarazione di incorporazione, in particolare la norma DIN EN 13241-1.

Panoramica delle automazioni per cancelli a battente

twist UG	twist UG+	twist AM
max. 350 kg[2)3)]	max. 600 kg[2)4)]	max. 250 kg
max. 3.500 mm[2)3)]	max. 3.500 mm[2)4)]	max. 2.500 mm
–		–
max 90 % chiusa (dipende da larghezza e altezza porta)		max. 100 % chiuso (dipende da larghezza e altezza porta)
Automazione per cancelli a battente elettromeccanica		Automazione per cancelli a battente elettromeccanica
–		–
–		–
–		–
Acciaio inox o zincata		Costruita in materiale speciale resistente ai raggi UV e di lunga durata. È più resistente alla rottura per invecchiamento rispetto alla stessa carcassa di alluminio.
Motoriduttore DC di alta qualità con sensore Hall		Motoriduttore DC di alta qualità con sensore Hall
mediante microprocessore, controllo corrente		mediante microprocessore, controllo corrente
twist UG DT-C-1		Centralina e trasformatore integrati nell'automazione (master)
220–240 Vac, 50/60 Hz Tensione motore 24 Vdc		220–240 Vac, 50/60 Hz Tensione motore 24 Vdc
10 °/s		ca. 11 °/s
–		–
max. 105°		max. 130°
Grazie al disinserimento automatico della forza		Grazie al monitoraggio elettronico del motore
Misurazione corsa		Con battuta fissa
Su automazione; con serratura, facile utilizzo		Su automazione; con serratura, facile utilizzo
Indicatore di stato; STOP, APERTO, CHIUSO; dispositivi di sicurezza dentro/fuori; elettroserratura; lampeggiante		Indicatore di stato; STOP, APERTO, CHIUSO; dispositivi di sicurezza dentro/fuori; elettroserratura; lampeggiante
Corsa soft regolata a forma di rampa senza perdita di forze		Corsa soft regolata a forma di rampa senza perdita di forze
Per fotocellule (2 e 4 fili), costa di sicurezza (8,2 kOhm), lampeggiante, contatto relè a potenziale zero, elettroserratura, Memo, batteria a tampone		Per fotocellule (2 e 4 fili), costa di sicurezza, lampeggiante, carico esterno contatto relè a potenziale zero, elettroserratura, Memo
Impostabile con DIP switch		Impostabile con DIP switch
sì		sì
sì		sì
Apertura - Stop - Chiusura - Stop ..., impostabile definito APERTO / CHIUSO		Apertura - Stop - Chiusura - Stop ..., impostabile definito APERTO / CHIUSO
Autoapprendimento		Autoapprendimento
4		4
S3 40 %		S3 15 %
Automazione: IP67 / Centralina: IP65		IP44
Da -25°C a +65°C		Da -25°C a +65°C

twist 200 E / twist 200 EL

Le potenti automazioni per cancelli a battente con ante fino a 2,5 m o 300 kg di peso

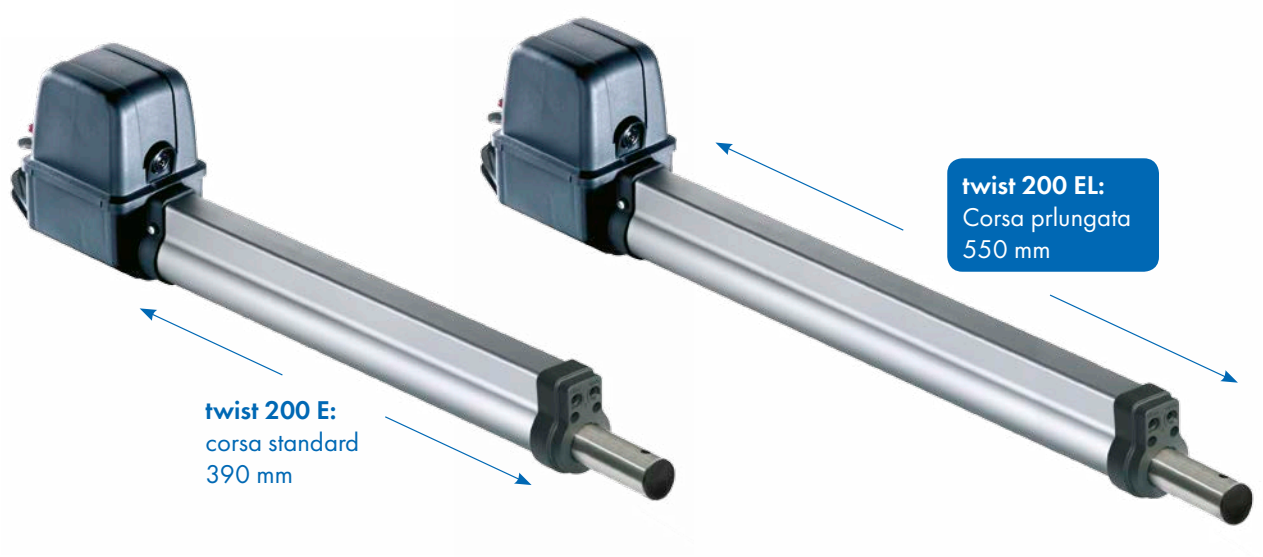

Flessibile:

- **Utilizzo universale per battuta di sinistra e destra**
- Supporta il funzionamento con **1 o 2 ante** e misto con twist 350 e twist XL [1)]
- Adatte per cancelli che si aprono verso l'esterno
- Staffe regolabili (a scelta da avvitare o saldare)
- Microprocessore di controllo con numerose opzioni, come ad es. funzione dell'anta primaria, chiusura automatica, tempi di prelampeggio regolabili, reazione alla rilevazione di un ostacolo personalizzabile (inversione di direzione completa o parziale)
- Interfaccia al dispositivo di programmazione TorMinal
- installazione veloce e semplice collegamento elettrico

Sicurezza:

- Autobloccante senza elettroserratura
- Protezione contro gli infortuni grazie alla misurazione elettronica della forza con DPS (Dynamic Power System)
- L'automazione può essere sbloccata manualmente (ad esempio in caso di blackout)
- Connessioni per dispositivi di sicurezza, come ad es. lampeggiante e fotocellula (4 fili) e per un carico esterno (24 Vdc), contatto relè a potenziale zero

Innovativo:

- Design compatto
- Corsa soft regolata a forma di rampa senza perdita di forze
- Movimentazione delicata



Cavo per lo sblocco d'emergenza sicuro e facile da usare



I finecorsa elettronici con sensori Reed garantiscono un disinserimento sul finecorsa preciso

1) Le automazioni twist 200 E/EL e le centraline 350/XL possono essere utilizzate solo in combinazione con il kit «twist XS» (# 3248V000).

twist 200 E

twist 200 E, anta singola; kit, antracite 3223V000



- Automazione per cancelli a battente twist 200 E (uso universale per battuta a destra o a sinistra)
- Centralina DST-A 24 in alloggiamento (IP65)
- Ferramenta per montante e anta
- Radioricevitore FM 434,42 MHz (Somloq Rollingcode), innestabile
- Telecomando a 4 comandi «Classic»
- Disponibile anche in FM 868,8 MHz (# 3216V000)

twist 200 E due ante; kit, antracite 3224V000



- Due automazioni per cancelli a battente twist 200 E (uso universale per battuta a destra o a sinistra)
- Centralina DST-A 24 in alloggiamento (IP65)
- Ferramenta per montante e anta
- Radioricevitore FM 434,42 MHz (Somloq Rollingcode), innestabile
- Telecomando a 4 comandi «Classic»
- Disponibile anche in FM 868,8 MHz (# 3217V000)

twist 200 EL

Vantaggi della corsa prolungata di twist 200 EL:

- L'automazione può essere installata ora anche su montanti larghi in muratura
- L'automazione può esser installata anche in positzione verticale rispetto al cancello
- l'automazione può raggiungere un angolo di apertura di 130°
- Installata in posizione inclinata l'automazione è in grado di aumentare la forza quando è chiusa, così da rendere difficili le intrusioni o l'ingresso di estranei

twist 200 EL, anta singola; kit, antracite 3233V000



- Automazione per cancelli a battente twist 200 EL (uso universale per battuta a destra o a sinistra)
- Centralina DST-A 24 in alloggiamento (IP65)
- Ferramenta per montante e anta
- Radioricevitore FM 868,8 MHz (Somloq Rollingcode), innestabile
- Telecomando a 4 comandi «Classic»
- Disponibile anche in FM 868,8 MHz (# 3229V000)

twist 200 EL due ante; kit, antracite 3232V000



- Due automazioni per cancelli a battente twist 200 EL (uso universale per battuta a destra o a sinistra)
- Centralina DST-A 24 in alloggiamento (IP65)
- Ferramenta per montante e anta
- Radioricevitore FM 868,8 MHz (Somloq Rollingcode), innestabile
- Telecomando a 4 comandi «Classic»
- Disponibile anche in FM 868,8 MHz (# 3230V000)



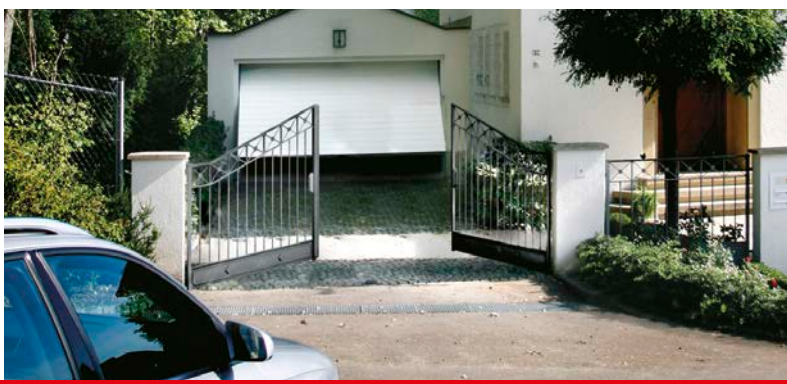

twist 200 E / twist 200 EL

Tipo	twist 200 EL
Peso del cancello per anta	max. 300 kg
Larghezza del cancello per anta	max. 2.500 mm
Pendenza porta	Fino al 10 % max. se si utilizzano staffe speciali [1]
Riempimento cancello	max. 100 % chiuso (dipende da larghezza e altezza porta)
Principio di azionamento	Automazione per cancelli a battente elettromeccanica con mandrini in acciaio inox a 8 rapporti e ingranaggio a vite ad alte prestazioni autobloccante
Attuatore	In acciaio inox lucidato, antiruggine, altamente resistente
Elemento tubolare esterno	Alluminio anodizzato, elevata protezione in caso di condizioni atmosferiche gravose
Stoccaggio	Cuscinetto esente da manutenzione particolarmente scorrevole
Carcassa	La carcassa è costruita in materiale speciale resistente ai raggi UV e di lunga durata. È più resistente alla rottura per invecchiamento rispetto alla stessa carcassa di alluminio
Motore	Motore ad elevata potenza con riduzione multipla e rapporti rinforzati, elevata sicurezza di funzionamento
Protezione motore	mediante microprocessore, controllo corrente
Centralina motore	DST-A 24, impianti ad 1 e 2 ante
Alimentazione	220–240 Vac, 50/60 Hz / Tensione motore 24 Vdc
Tempo di apertura	circa 13–26 sec. (twist 200 E) o circa 13–40 sec. (twist 200 EL), in base al punto di fissaggio (v. specifiche A + B) cambia il tempo di apertura e l'angolo di apertura
Angolo di apertura	twist 200 E: max. 120°; twist 200 EL: max. 130°
Protezione contro gli infortuni	Grazie al disinserimento automatico della forza
Disinserimento sul finecorsa	Finecorsa (contatti Reed)
Sblocco di emergenza	Su automazione; con serratura, facile utilizzo
Funzionamento controllato da LED	Rete / APERTO / CHIUSO / Sicurezza, lampeggiante
Soft-Start / Soft-Stop	Corsa soft regolata a forma di rampa senza perdita di forze
Possibilità di collegamento	Per fotocellula, costa di sicurezza (collegabile solo con unità di controllo esterna), lampeggiante, carico esterno (24 Vdc, max. 1 A), contatto relè a potenziale zero, TorMinal, elettroserratura
Chiusura automatica	Impostabile con DIP switch
Funzione uomo presente	no
Funzione dell'anta pedonale	sì
Funzionamento a impulsi	Apertura - Stop - Chiusura - Stop ...
Sequenza di chiusura	Autoapprendimento
Numero di canali radio	2
Modalità di funzionamento	S3 15 %
Classe di protezione	Automazione: IP44 / Centralina: IP65
Intervallo di temperatura	Automazione/Centralina Da -30°C a +70°C

1) Nel rispetto delle norme e delle direttive contenute nella dichiarazione di incorporazione, in particolare la norma DIN EN 13241-1.

twist 200 E

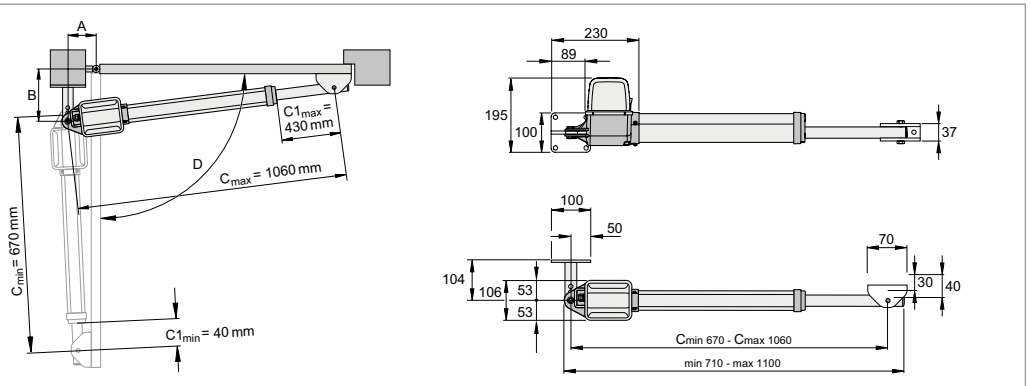

Tutte le misure sono in mm; con riserva di modifiche tecniche.

twist 200 EL

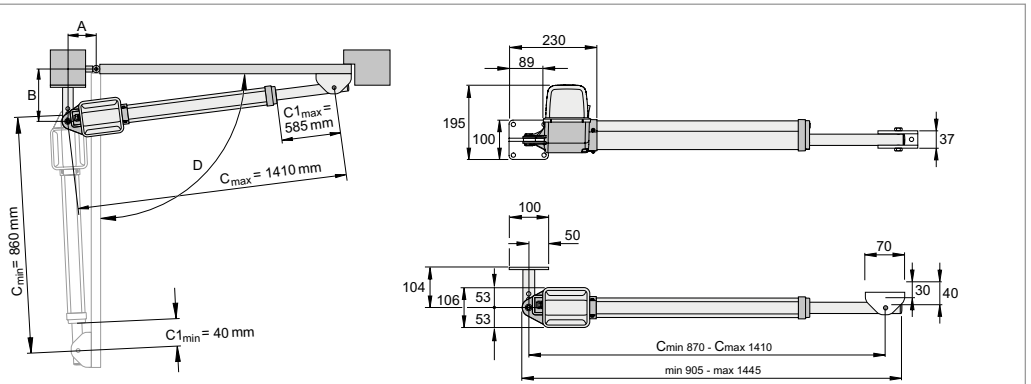

Tutte le misure sono in mm; con riserva di modifiche tecniche.

ISTRUZIONI

http://som4.me/man-d

DATI CAD

http://som4.me/cad

Prima dell'installazione determinare le misure A/B. Senza queste misure l'automazione non può essere montata ed azionata in modo preciso.

Scegliere le misure (A+B) in modo da ottenere l'angolo di apertura desiderato (D). L'angolo di apertura indicato è un valore di riferimento per l'angolo più grande possibile. Con lunghezze delle ante superiori a 1,5 m o con superficie completamente chiusa, la misura B deve ammontare a min. 140 mm.

I valori orientativi della tabella sono stati calcolati sulla base dei seguenti dati:
Velocità del vento: 28,3 m/s; Altezza cancello: 2,0 m; Larghezza cancello: 2,5 m; Riempimento cancello: 35% uniformemente distribuito; senza elettroserratura

- Scegliere sempre la misura B più grande possibile. Una misura B di grandi dimensioni migliora la trasmissione delle forze dall'automazione al cancello. Inoltre, l'automazione viene sottoposta a meno sollecitazioni, caratteristica che ne prolunga la vita.
- Prestare attenzione alle diverse misure di montanti/colonne.
- La misura C indica la lunghezza complessiva dell'automazione montata sulla porta chiusa.
- La misura C1 indica la corsa dell'attuatore con automazione montata su un cancello chiuso.
- A partire da una misura B di 180 mm, a causa della corsa maggiore, si consiglia l'utilizzo di twist 200 EL.

twist 200 E

B \ A	80	100	120	140	160	180	200	220	240	260	Larghezza anta massima senza elettroserratura
100	851 221 **90°**	875 245 **93°**	918 288 **105°**	957 327 **113°**	994 363 **118°**	1026 396 **120°**	1041 411 **115°**	1043 413 **108°**	1051 421 **102°**	1040 410 **98°**	1,5 m
120	872 242 **90°**	896 266 **93°**	935 305 **103°**	968 338 **108°**	1004 374 **113°**	1035 405 **115°**	1041 411 **108°**	1042 412 **102°**	1040 410 **97°**	1037 407 **93°**	
140	894 264 **90°**	918 288 **93°**	951 321 **100°**	987 357 **107°**	1018 388 **110°**	1048 418 **112°**	1040 410 **101°**	1040 410 **96°**	1038 408 **92°**	1043 412 **90°**	
160	916 286 **90°**	940 310 **93°**	971 341 **99°**	1001 371 **103°**	1035 405 **108°**	1049 419 **104°**	1051 421 **98°**	1040 410 **91°**			2,5 m
180	938 308 **90°**	961 332 **93°**	991 361 **98°**	1021 391 **102°**	1050 420 **105°**	1041 410 **94°**	1050 420 **92°**				
200	961 331 **90°**	984 354 **93°**	1010 380 **96°**	1039 409 **100°**	1042 412 **93°**						
220	983 354 **90°**	1008 378 **93°**	1032 403 **96°**	1051 421 **95°**							
240	1007 377 **90°**	1031 401 **93°**									
260	1030 400 **90°**										

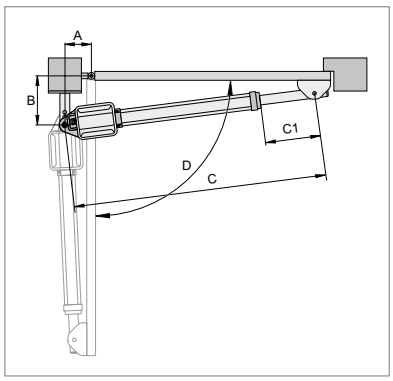

Campi in bianco: area di montaggio solo per porte orizzontali
Campi azzurri: area di montaggio per porte con pendenza e porte orizzontali

Attenzione:
per le porte in pendenza utilizzare solo una staffa adatta, larghezza anta max 2,5 m, peso anta max. 120 kg, pendenza max. 10 %

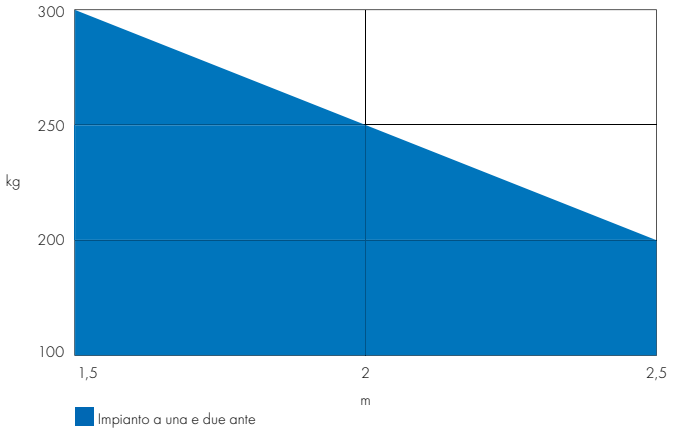

Altezza (m)	Riempimento (%)		
2	70	60	50
1,5	90	80	70
1	100	100	100
0,5	100	100	100
Lunghezza (m)	1,5	2	2,5

Indicazioni valide con misura B 260 mm (twist 200 E) o 400 mm (twist 200 EL) e misura A 80 mm; valori rilevati con spessore anta di 50 mm e punto di rotazione centrale, riferito al peso massimo del cancello indicato.

twist 200 E / twist 200 EL

Prima dell'installazione determinare le misure A/B. Senza queste misure l'automazione non può essere montata ed azionata in modo preciso.

Scegliere le misure (A+B) in modo da ottenere l'angolo di apertura desiderato (D). L'angolo di apertura indicato è un valore di riferimento per l'angolo più grande possibile. Con lunghezze delle ante superiori a 1,5 m o con superficie completamente chiusa, la misura B deve ammontare a min. 140 mm.

I valori orientativi della tabella sono stati calcolati sulla base dei seguenti dati:
Velocità del vento: 28,3 m/s; Altezza cancello: 2,0 m; Larghezza cancello: 2,5 m; Riempimento cancello: 35% uniformemente distribuito; senza elettroserratura

- Scegliere sempre la misura B più grande possibile. Una misura B di grandi dimensioni migliora la trasmissione delle forze dall'automazione al cancello. Inoltre, l'automazione viene sottoposta a meno sollecitazioni, caratteristica che ne prolunga la vita.
- Prestare attenzione alle diverse misure di montanti/colonne.
- La misura C indica la lunghezza complessiva dell'automazione montata sulla porta chiusa.
- La misura C1 indica la corsa dell'attuatore con automazione montata su un cancello chiuso.

twist 200 EL

B \ A C C1 D	80	100	120	140	160	180	200	220	240	260	280	Larghezza anta massima senza elettroserratura
100	1041 216 90°	1065 240 93°	1108 283 105°	1147 322 113°	1183 358 118°	1216 391 120°	1256 431 125°	1298 473 130°	1317 492 125°	1346 521 125°	1376 551 125°	1,5 m
120	1062 237 90°	1086 261 93°	1128 303 103°	1158 333 108°	1194 369 113°	1235 410 115°	1264 439 120°	1304 479 125°	1321 496 120°	1349 524 120°	1376 551 120°	
140	1083 258 90°	1107 282 93°	1141 316 100°	1177 352 107°	1208 383 110°	1244 419 115°	1279 354 118°	1309 484 125°	1340 515 120°	1358 533 117°	1377 552 115°	
160	1105 280 90°	1129 304 93°	1160 335 99°	1191 366 103°	1245 400 108°	1258 433 112°	1292 467 115°	1316 491 122°	1360 536 120°	1372 547 115°	1385 560 112°	2,5 m
180	1127 302 90°	1151 326 93°	1180 355 98°	1210 385 102°	1246 421 108°	1279 454 112°	1308 483 113°	1331 506 120°	1372 547 117°	1392 567 115°	1398 573 110°	
200	1149 324 90°	1173 348 93°	1199 374 96°	1230 405 101°	1261 436 105°	1296 471 110°	1326 501 112°	1364 539 117°	1387 562 115°	1396 571 110°	1398 573 105°	
220	1171 346 90°	1195 370 93°	1221 396 96°	1252 427 101°	1283 458 105°	1316 491 109°	1343 518 110°	1380 555 115°	1393 568 110°	1398 573 105°	1396 571 100°	
240	1194 369 90°	1218 393 93°	1242 417 95°	1273 448 100°	1305 480 105°	1335 510 108°	1364 540 110°	1397 572 113°	1399 574 105°	1399 574 100°	1392 567 95°	
260	1217 392 90°	1241 416 93°	1265 440 95°	1295 470 100°	1324 499 103°	1353 390 106°	1380 555 107°	1398 573 105°	1380 555 95°	1398 573 95°	1386 561 90°	
280	1240 415 90°	1264 439 93°	1289 463 95°	1316 491 99°	1344 519 102°	1374 549 105°	1398 573 105°	1405 579 100°	1389 564 92°	1394 569 90°		
300	1264 439 90°	1287 462 93°	1311 486 95°	1337 512 98°	1365 540 101°	1392 567 103°	1390 565 95°	1408 583 95°				
320	1287 462 90°	1311 486 93°	1334 509 95°	1371 536 98°	1388 563 101°	1394 569 95°	1401 576 92°					
340	1311 486 90°	1334 509 93°	1358 532 95°	1382 557 97°	1410 585 100°							
360	1335 510 90°	1358 533 93°	1382 557 95°									
380	1359 534 90°	1382 557 93°										
400	1383 558 90°											

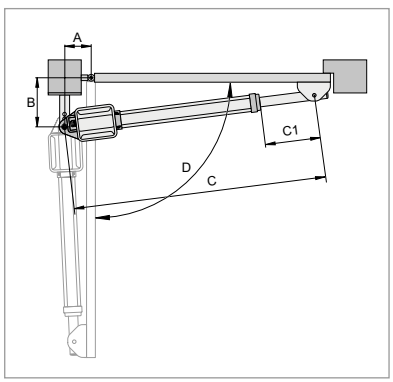

Campi in bianco: area di montaggio solo per porte orizzontali
Campi azzurri: area di montaggio per porte con pendenza e porte orizzontali

Attenzione:
per le porte in pendenza utilizzare solo una staffa adatta, larghezza anta max 2,5 m, peso anta max. 120 kg, pendenza max. 10 %

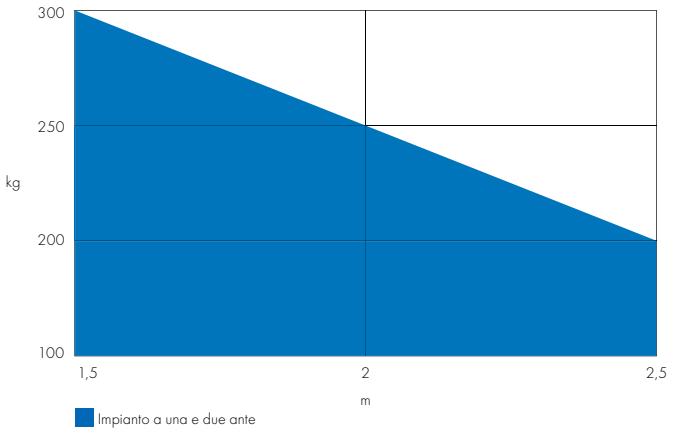

Altezza (m)	Riempimento (%)		
2	70	60	50
1,5	90	80	70
1	100	100	100
0,5	100	100	100
Lunghezza (m)	1,5	2	2,5

Indicazioni valide con misura B 260 mm (twist 200 E) o 400 mm (twist 200 EL) e misura A 80 mm; valori rilevati con spessore anta di 50 mm e punto di rotazione centrale, riferito al peso massimo del cancello indicato.



twist 350

La potente automazione per cancelli a battente con ante fino a 4 m o 700 kg di peso



Sistema di frenata brevettato
con forza fino a 2 tonnellate

Flessibile:

- **Utilizzo universale per battuta di sinistra e destra**
- **Supporta il funzionamento con 1 o 2 ante** e misto con twist 200 E/EL [1] e twist XL
- Utilizzabili con ante cieche
- Adatte per cancelli che si aprono verso l'esterno
- Microprocessore di controllo con numerose opzioni, come ad es. funzione dell'anta primaria, chiusura automatica, velocità e tempi di prelampeggio regolabili, reazione alla rilevazione di un ostacolo personalizzabile (inversione di direzione completa o parziale)
- Interfaccia al dispositivo di programmazione TorMinal
- installazione veloce e semplice collegamento elettrico

Sicurezza:

- **Il sistema frenante brevettato da SOMMER rende l'automazione capace di far fronte ad impegni gravosi, anche in presenza di forze di 2 tonnellate, causate ad esempio da vento o da atti vandalici**
- Autobloccante senza elettroserratura (fino a 3,5 m)
- Protezione contro gli infortuni grazie alla misurazione elettronica della forza con DPS (Dynamic Power System)
- L'automazione può essere sbloccata manualmente (ad esempio in caso di blackout)
- Connessioni per dispositivi di sicurezza, come ad es. lampeggiante e fotocellula (2 e 4 fili) e per un carico esterno (24 Vdc), contatto relè a potenziale zero

Innovativo:

- Design moderno ed elegante
- Corsa soft regolata a forma di rampa senza perdita di forze
- Movimentazione delicata



Cavo per lo sblocco d'emergenza sicuro e facile da usare



I finecorsa elettronici con sensori Reed garantiscono un disinserimento sul finecorsa preciso

1) Le automazioni twist 200 E/EL e le centraline 350/XL possono essere utilizzate solo in combinazione con il kit «twist XS» (# 3248V000).

twist 350 anta singola; kit, antracite 3370V000

- Automazione per cancelli a battente twist 350 (uso universale per battuta a destra o a sinistra)
- Centralina DTA-1 nell'alloggiamento (IP65)
- Radioricevitore FM 434,42 MHz (Somloq Rollingcode), innestabile
- Ferramenta per montante e anta
- Telecomando a 4 comandi «Classic»
- Disponibile anche in FM 868,8 MHz (# 3360V000)



twist 350 due ante; kit, antracite 3375V000

- Due automazioni per cancelli a battente twist 350 (uso universale per battuta a destra o a sinistra)
- Centralina DTA-1 nell'alloggiamento (IP65)
- Radioricevitore FM 434,42 MHz (Somloq Rollingcode), innestabile
- Ferramenta per montante e anta
- Telecomando a 4 comandi «Classic»
- Disponibile anche in FM 868,8 MHz (# 3365V000)





twist 350

Tipo	twist 350
Peso del cancello per anta	max. 700 kg
Larghezza del cancello per anta	max. 4.000 mm
Pendenza porta	–
Riempimento cancello	max. 100 % chiuso (dipende da larghezza e altezza porta)
Principio di azionamento	Automazione per cancelli a battente elettromeccanica con mandrini in acciaio inox a 8 rapporti e ingranaggio a vite ad alte prestazioni autobloccante
Attuatore	In acciaio inox lucidato, antiruggine, altamente resistente
Elemento tubolare esterno	Alluminio anodizzato, elevata protezione in caso di condizioni atmosferiche gravose
Stoccaggio	Cuscinetto esente da manutenzione particolarmente scorrevole
Carcassa	La carcassa è costruita in materiale speciale resistente ai raggi UV e di lunga durata. È più resistente alla rottura per invecchiamento rispetto alla stessa carcassa di alluminio
Motore	Motore ad elevata potenza con riduzione multipla e rapporti rinforzati, elevata sicurezza di funzionamento
Protezione motore	mediante microprocessore, controllo corrente
Centralina motore	DTA-1, impianti ad 1 e 2 ante
Alimentazione	220–240 Vac, 50/60 Hz / Tensione motore 24 Vdc
Tempo di apertura	circa 12–34 sec., in base al punto di fissaggio (v. specifiche A + B) cambia il tempo di apertura e l'angolo di apertura
Angolo di apertura	max. 121°
Protezione contro gli infortuni	Grazie al disinserimento automatico della forza
Disinserimento sul finecorsa	Finecorsa (contatti Reed)
Sblocco di emergenza	Su automazione; con serratura, facile utilizzo
Funzionamento controllato da LED	Rete / APERTO / CHIUSO / Sicurezza, lampeggiante, finecorsa, elettroserratura
Soft-Start / Soft-Stop	Corsa soft regolata a forma di rampa senza perdita di forze
Possibilità di collegamento	Per fotocellula (4 fili o 2 fili), costa di sicurezza (collegabile solo con unità di controllo esterna), lampeggiante, carico esterno (24 Vdc, max. 0,1 A), contatto relè a potenziale zero, TorMinal, elettroserratura
Chiusura automatica	Impostabile con DIP switch
Funzione uomo presente	Sì, attivabile con TorMinal
Funzione dell'anta pedonale	sì
Funzionamento a impulsi	Apertura - Stop - Chiusura - Stop ..., impostabile definito APERTO / CHIUSO
Sequenza di chiusura	Autoapprendimento
Numero di canali radio	2
Modalità di funzionamento	S3 40 %
Classe di protezione	Automazione: IP44 / Centralina: IP65
Intervallo di temperatura	Automazione/Centralina Da -30°C a +70°C

twist 350

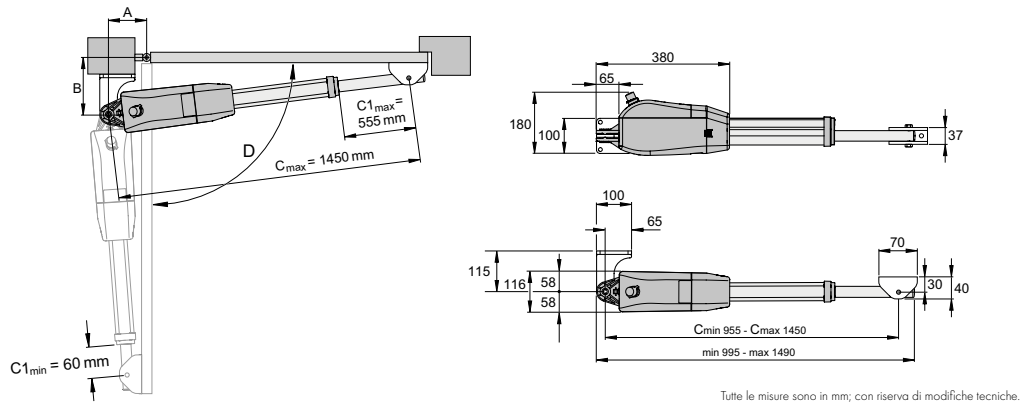

Tutte le misure sono in mm; con riserva di modifiche tecniche.

ISTRUZIONI

http://som4.me/man-d

DATI CAD

http://som4.me/cad

Prima dell'installazione determinare le misure A/B. Senza queste misure l'automazione non può essere montata ed azionata in modo preciso.

Scegliere le misure (A+B) in modo da ottenere l'angolo di apertura desiderato (D). L'angolo di apertura indicato è un valore di riferimento per l'angolo più grande possibile. Con lunghezze delle ante superiori a 2,5 m o con superficie completamente chiusa, la misura B deve ammontare a min. 200 mm.

I valori orientativi della tabella sono stati calcolati sulla base dei seguenti dati:
Velocità del vento: 28,3 m/s; Altezza cancello: 2,0 m; Larghezza cancello: 2,5 m; Riempimento cancello: 35% uniformemente distribuito; senza elettroserratura

- Scegliere sempre la misura B più grande possibile. Una misura B di grandi dimensioni migliora la trasmissione delle forze dall'automazione al cancello. Inoltre, l'automazione viene sottoposta a meno sollecitazioni, caratteristica che ne prolunga la vita.
- Prestare attenzione alle diverse misure di montanti/colonne.
- La misura C indica la lunghezza complessiva dell'automazione montata sulla porta chiusa.
- La misura C1 indica la corsa dell'attuatore con automazione montata su un cancello chiuso.

B \ A C C1 D	100	120	140	160	180	200	220	240	260	280	300	320	Larghezza anta massima senza elettroserratura
140	1200 326 92°	1234 360 99°	1264 390 103°	1295 421 105°	1331 457 111°	1371 497 117°	1409 535 121°	1411 537 112°	1403 529 104°	1424 550 104°	1424 550 100°	1430 556 98°	3,5 m
160	1222 348 92°	1247 374 95°	1279 405 100°	1307 433 102°	1340 466 106°	1377 503 111°	1414 542 116°	1428 554 111°	1420 546 103°	1436 562 102°	1440 566 99°	1440 566 96°	
180	1235 365 91°	1267 393 94°	1299 425 99°	1326 452 101°	1351 477 102°	1385 511 106°	1424 550 111°	1442 568 109°	1446 572 104°	1443 569 99°	1439 565 95°	1437 563 92°	
200	1264 390 91°	1289 415 93°	1319 445 98°	1345 471 100°	1372 498 102°	1398 524 103°	1433 559 107°	1446 572 104°	1441 567 98°	1444 570 95°	1443 569 92°	1446 572 90°	
220	1286 412 91°	1310 436 93°	1341 467 98°	1367 493 100°	1394 520 102°	1404 530 98°	1442 568 103°	1444 570 98°	1444 570 94°	1444 570 91°			
240	1308 434 91°	1332 458 93°	1361 487 97°	1387 513 99°	1414 540 100°	1416 542 95°	1435 561 95°	1444 570 93°	1445 571 90°				
260	1331 457 91°	1355 481 93°	1381 507 96°	1409 535 99°	1431 557 99°	1438 564 95°	1445 570 92°						
280	1354 503 91°	1378 504 93°	1404 530 96°	1430 556 98°	1448 573 96°	1446 572 91°							
300	1377 496 91°	1401 526 93°	1425 551 95°	1448 574 96°									
320	1400 526 91°	1420 546 91°	1443 569 93°										

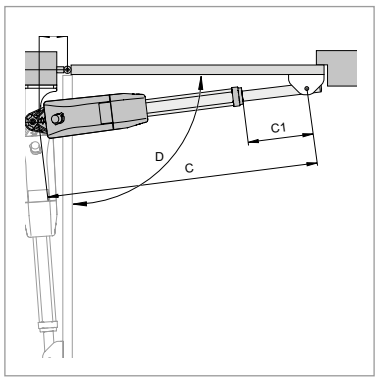

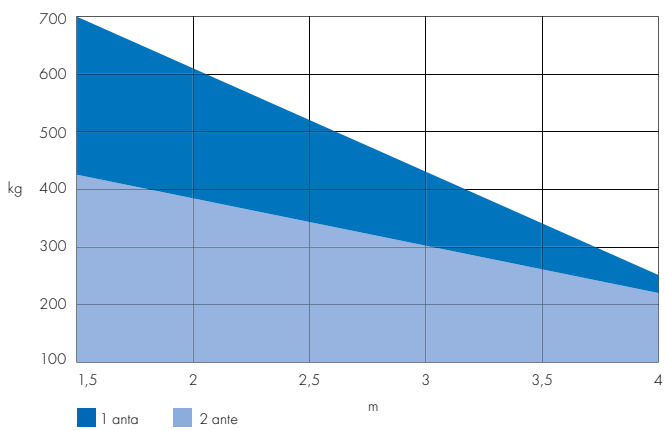

Altezza (m)	Riempimento (%)					
3	100	100	90	80	60	40
2,5	100	100	100	90	70	50
2	100	100	100	100	90	70
1,5	100	100	100	100	100	90
1	100	100	100	100	100	100
0,5	100	100	100	100	100	100
Lunghezza (m)	1,5	2	2,5	3	3,5	4

Indicazioni valide con misura B 320 mm e misura A 100 mm; valori rilevati con spessore anta di 50 mm e punto di rotazione centrale, riferito al peso massimo del cancello indicato.

twist XL

La potente automazione per cancelli a battente con ante fino a 7 m o 1100 kg di peso



Sistema di frenata brevettato
con forza fino a 3 tonnellate

Flessibile:

- **Utilizzo universale per battuta di sinistra e destra**
- **Supporta il funzionamento con 1 o 2 ante** e misto con twist 200 E/EL [1] e twist 350
- Utilizzabili con ante cieche
- Adatte per cancelli che si aprono verso l'esterno
- Microprocessore di controllo con numerose opzioni, come ad es. funzione dell'anta primaria, chiusura automatica, velocità e tempi di prelampeggio regolabili, reazione alla rilevazione di un ostacolo personalizzabile (inversione di direzione completa o parziale)
- Interfaccia al dispositivo di programmazione TorMinal
- installazione veloce e semplice collegamento elettrico

Sicurezza:

- **Il sistema frenante brevettato da SOMMER rende l'automazione capace di far fronte ad impegni gravosi, anche in presenza di forze di 3 tonnellate, causate ad esempio da vento o da atti vandalici**
- Autobloccante senza elettroserratura (fino a 5,0 m)
- Protezione contro gli infortuni grazie alla misurazione elettronica della forza con DPS (Dynamic Power System)
- L'automazione può essere sbloccata manualmente (ad esempio in caso di blackout)
- Connessioni per dispositivi di sicurezza, come ad es. lampeggiante e fotocellula (2 e 4 fili) e per un carico esterno (24 Vdc), contatto relè a potenziale zero

Innovativo:

- Corsa soft regolata a forma di rampa senza perdita di forze
- Movimentazione delicata grazie a mandrini ammortizzati



Cavo per lo sblocco d'emergenza sicuro e facile da usare



I finecorsa elettronici con sensori Reed garantiscono un disinserimento sul finecorsa preciso

1) Le automazioni twist 200 E/EL e le centraline 350/XL possono essere utilizzate solo in combinazione con il kit «twist XS» (# 3248V000).

Unità automazione twist XL anta singola; antracite 3280V000

- Automazione per cancelli a battente twist XL, anta singola (uso universale per battuta a destra o a sinistra)
- Ferramenta per montante e anta
- *Centralina da ordinare separatamente*



+

Centralina twist XL 3283V000

Per automazioni twist XL, twist 350 o twist 200 E/EL [1)]
24 Vdc, la centralina è alimentata con 230 V
Dimensioni: 250×175×75 mm

- Centralina DTA-1 nell'alloggiamento (IP65)
- Radioricevitore FM 434,42 MHz (Somloq Rollingcode), innestabile
- Telecomando a 4 comandi «Classic»
- Disponibile anche in FM 868,8 MHz (# 3282V000)



oppure

Centralina twist XXL SOLO IN FM 868,8 MHZ 3300V000

Per automazioni twist XL, twist 350 o twist 200 E/EL [1)]
24 Vdc, la centralina è alimentata con 230 V
Dimensioni: 362×255×165 mm

- Centralina DTA-1 in alloggiamento di grandi dimensioni (IP67) con protezione integrata e interruttore principale preinstallato
- Radioricevitore FM 868,8 MHz (Somloq Rollingcode), innestabile
- Telecomando a 4 comandi «Classic»



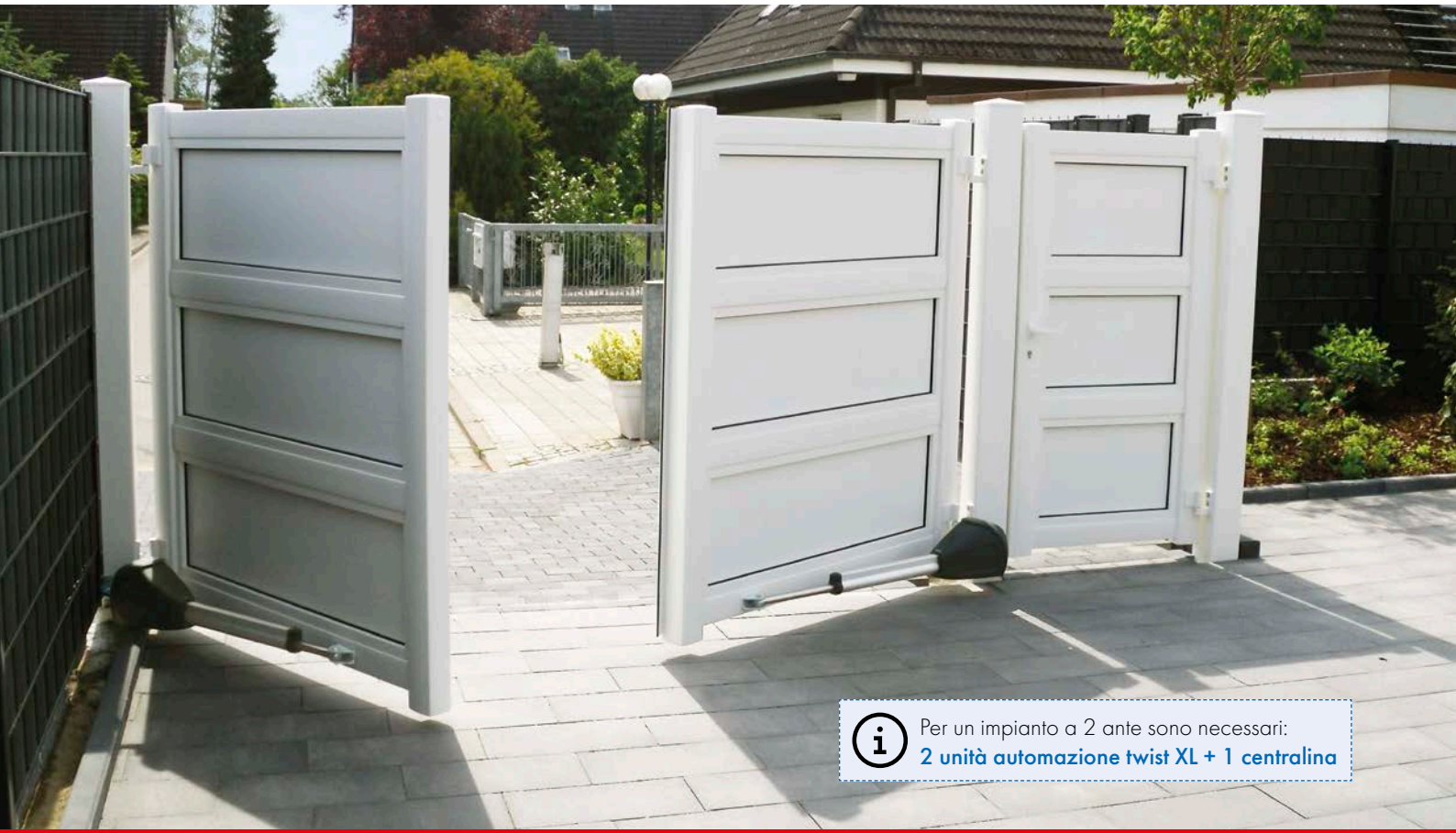

Per un impianto a 2 ante sono necessari:
2 unità automazione twist XL + 1 centralina

twist XL

Tipo	twist XL
Peso del cancello per anta	max. 1.100 kg
Larghezza del cancello per anta	max. 7.000 mm
Pendenza porta	Fino al 10 % max. se si utilizzano staffe speciali [1]
Riempimento cancello	max. 100 % chiuso, dipende da larghezza e altezza porta
Principio di azionamento	Automazione per cancelli a battente elettromeccanica con mandrini in acciaio inox a 8 rapporti e ingranaggio a vite ad alte prestazioni autobloccante
Attuatore	In acciaio inox lucidato, antiruggine, altamente resistente
Elemento tubolare esterno	Alluminio anodizzato, elevata protezione in caso di condizioni atmosferiche gravose
Stoccaggio	Cuscinetto esente da manutenzione particolarmente scorrevole
Carcassa	La carcassa è costruita in materiale speciale resistente ai raggi UV e di lunga durata. È più resistente alla rottura per invecchiamento rispetto alla stessa carcassa di alluminio.
Motore	Motore ad elevata potenza con riduzione multipla e rapporti rinforzati, elevata sicurezza di funzionamento
Protezione motore	mediante microprocessore, controllo corrente
Centralina motore	DTA-1, impianti ad 1 e 2 ante
Alimentazione	220–240 Vac, 50/60 Hz / Tensione motore 24 Vdc
Tempo di apertura	circa 10–40 sec., in base al punto di fissaggio (v. specifiche A + B) cambia il tempo di apertura e l'angolo di apertura
Angolo di apertura	max. 110°
Protezione contro gli infortuni	Grazie al disinserimento automatico della forza
Disinserimento sul finecorsa	Finecorsa (contatti Reed)
Sblocco di emergenza	Su automazione; con serratura, facile utilizzo
Funzionamento controllato da LED	Rete / APERTO / CHIUSO / Sicurezza, lampeggiante, finecorsa, elettroserratura
Soft-Start / Soft-Stop	Corsa soft regolata a forma di rampa senza perdita di forze
Possibilità di collegamento	Per fotocellula (4 fili o 2 fili), costa di sicurezza (collegabile solo con unità di controllo esterna), lampeggiante, carico esterno (24 Vdc, max. 0,1 A), contatto relè a potenziale zero, TorMinal, elettroserratura
Chiusura automatica	Impostabile con DIP switch
Funzione uomo presente	Sì, attivabile con TorMinal
Funzione dell'anta pedonale	sì
Funzionamento a impulsi	Apertura - Stop - Chiusura - Stop ..., impostabile definito APERTO / CHIUSO
Sequenza di chiusura	Autoapprendimento
Numero di canali radio	2
Modalità di funzionamento	S3 40 %
Classe di protezione	Automazione: IP44 / Centralina: IP65
Intervallo di temperatura	Automazione/Centralina Da -25°C a +70°C

1) Nel rispetto delle norme e delle direttive contenute nella dichiarazione di incorporazione, in particolare la norma DIN EN 13241-1.

twist XL

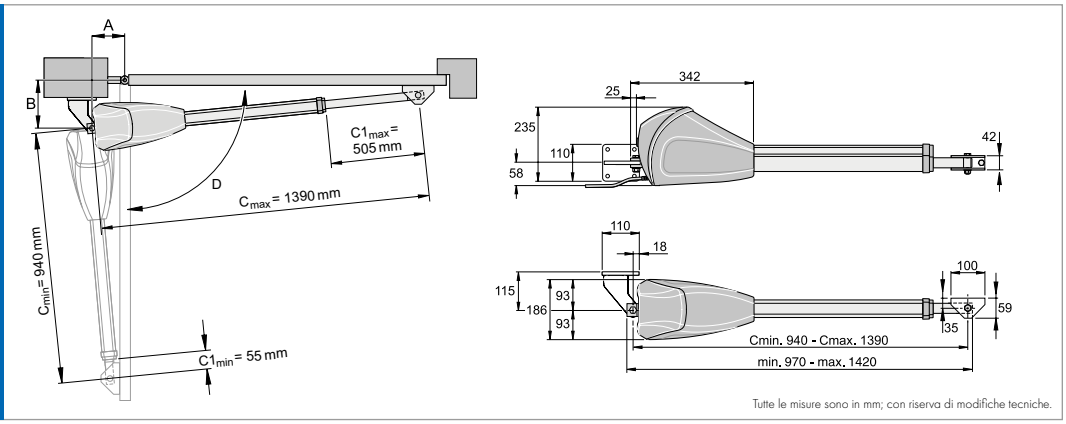

Tutte le misure sono in mm; con riserva di modifiche tecniche.

ISTRUZIONI

http://som4.me/man-d

DATI CAD

http://som4.me/cad

Prima dell'installazione determinare le misure A/B. Senza queste misure l'automazione non può essere montata ed azionata in modo preciso.

Scegliere le misure (A+B) in modo da ottenere l'angolo di apertura desiderato (D). L'angolo di apertura indicato è un valore di riferimento per l'angolo più grande possibile.

I valori orientativi della tabella sono stati calcolati sulla base dei seguenti dati:
Velocità del vento: 28,3 m/s; Altezza cancello: 2,0 m; Larghezza cancello: 2,5 m; Riempimento cancello: 35% uniformemente distribuito; senza elettroserratura

- Scegliere sempre la misura B più grande possibile. Una misura B di grandi dimensioni migliora la trasmissione delle forze dall'automazione al cancello. Inoltre, l'automazione viene sottoposta a meno sollecitazioni, caratteristica che ne prolunga la vita.
- Prestare attenzione alle diverse misure di montanti/colonne.
- La misura C indica la lunghezza complessiva dell'automazione montata sulla porta chiusa.
- La misura C1 indica la corsa dell'attuatore con automazione montata su un cancello chiuso.

B \ A C C1 D	140	160	180	200	220	240	Larghezza anta massima senza elettroserratura
160	1243 360 **91°**	1273 391 **93°**	1314 431 **102°**	1360 477 **110°**	1385 503 **110°**	1385 501 **103°**	3,5 m
180	1265 382 **91°**	1295 412 **95°**	1335 452 **102°**	1372 490 **108°**	1384 501 **103°**	1377 494 **96°**	4,0 m
200	1287 404 **91°**	1317 434 **95°**	1354 471 **101°**	1383 500 **103°**	1376 493 **95°**	1385 502 **93°**	
220	1306 423 **90°**	1339 456 **95°**	1373 490 **100°**	1385 502 **97°**	1385 502 **92°**		
240	1328 446 **90°**	1361 478 **95°**	1390 507 **98°**	1386 503 **91°**			4,5 m
260	1351 468 **90°**	1381 498 **94°**	1390 507 **91°**				
280	1374 491 **90°**						
300	1397 514 **90°**						5,0 m

Campi in bianco: area di montaggio solo per porte orizzontali

Campi azzurri: area di montaggio per porte con pendenza e porte orizzontali

Attenzione: Per le porte in pendenza utilizzare solo staffe adatte, larghezza anta max 5,0 m, peso anta max. 300 kg, pendenza max. 10 %

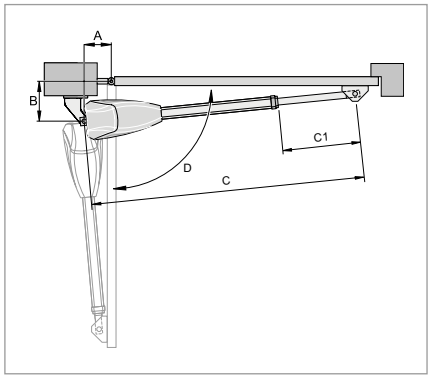

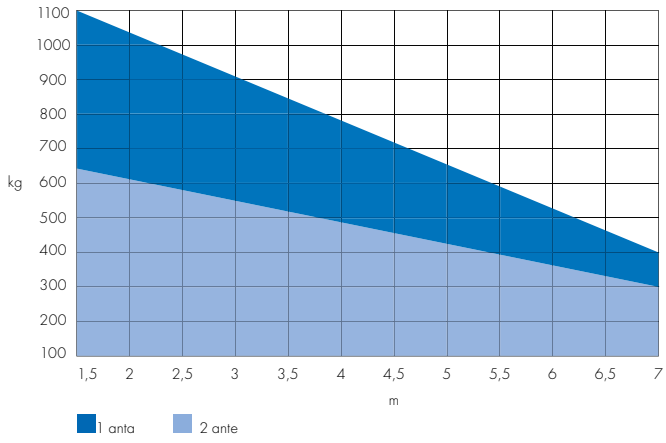

Altezza (m)	Riempimento (%)						
5	100	100	70	40	20	–	–
4	100	100	90	50	30	20	–
3	100	100	100	60	40	30	20
2	100	100	100	100	60	40	30
1	100	100	100	100	100	90	60
Lunghezza (m)	1,5	2	3	4	5	6	7

Indicazioni valide con misura B 300 mm e misura A 140 mm; valori rilevati con spessore anta di 50 mm e punto di rotazione centrale, riferito al peso massimo del cancello indicato.

twist UG

Per cancelli a battente fino a max. 3,5 m di larghezza e max. 350 kg di peso per anta [1)]

ACCU READY

<0,5 W STANDBY

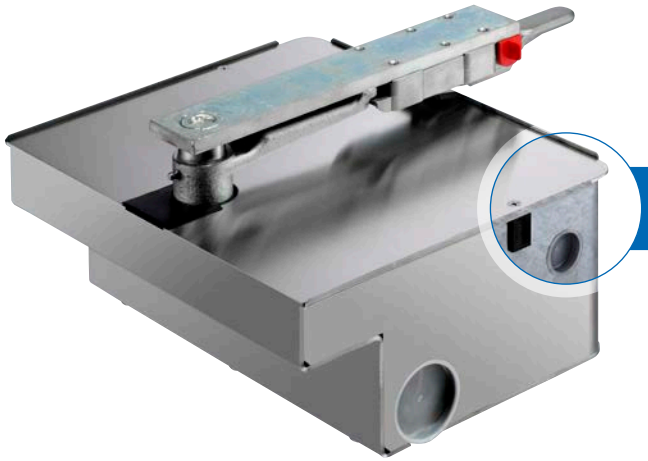

A scelta zincata o in acciaio inox

SOMloq2

Maggiori informazioni sono disponibili su **www.twist-ug.de**.

Flessibile:

- Supporta funzionamento con 1 o 2 ante
- Funzione di chiusura automatica (completamente automatica /semiautomatica, riduzione dopo il passaggio)
- L'automazione può essere sbloccata manualmente. (ad esempio in caso di blackout)

Sicurezza:

- Il sistema radio bidirezionale SOMloq2 (FM 868,95 MHz) garantisce un elevato comfort e una codifica sicura
- Limitazione certificata delle forze come da norma EN 12453, EN 12445 grazie al monitoraggio elettronico del motore
- Sblocco di emergenza meccanico, richiudibile
- Possibilità di integrare dispositivi di sicurezza opzionali (ad esempio, costa di sicurezza, fotocellule, dispositivo di bloccaggio ante elettrico, lampeggiante)

Innovativo:

- Modalità Soft Start/Stop per minimizzare le sollecitazioni del motore senza perdita di forze grazie al monitoraggio elettronico del motore
- Programmazione automatica – Apprendimento veloce delle posizioni finali e delle forze dopo poche corse di impostazione.
- Informazioni di servizio e numerosi parametri impostabili mediante l'interfaccia di servizio SOMlink

Qualità:

- Motoriduttore DC di alta qualità in alloggiamento in fusione di con sensore Hall
- Riduzione dei costi e tutela ambientale (<0,5 W in standby)
- Alloggiamento resistente alle intemperie in acciaio inox



Batteria a tampone in caso di blackout



Grazie al modulo ausiliario «Memo» possibilità di estendere a 450 il numero di posizioni di memoria.



Con i comandi intelligenti per rivenditori specializzati, è possibile modificare in modo semplice le caratteristiche e i parametri grazie a un'applicazione Web utilizzabile da smartphone o tablet. (SOMlink #7040V000; Pagina 138)

1) Con ante di larghezza di oltre 3 m e peso del cancello di oltre 300 kg è richiesto l'utilizzo di coste di sicurezza attive.

twist UG anta singola; kit

- Automazione interrata per cancelli a battente
- Centralina twist UG (IP67)
- Radioricevitore FM 868,95 MHz (SOMloq2)
- Telecomando Pearl Vibe 4 canali (# 4019V000)



Acciaio inox; DIN sinistra	NOVITÀ	S10603-00001
Zincato; DIN sinistra	NOVITÀ	S10904-00001



Acciaio inox; DIN destra	NOVITÀ	S10604-00001
Zincato; DIN destra	NOVITÀ	S10905-00001

twist UG due ante; kit

- Due automazioni interrate per cancelli a battente (DIN sinistra e DIN destra)
- Centralina twist UG (IP67)
- Radioricevitore FM 868,95 MHz (SOMloq2)
- Telecomando Pearl Vibe 4 canali (# 4019V000)
- Kit cavi per il collegamento 12 m



Acciaio inox	NOVITÀ	S10605-00001
Zincato	NOVITÀ	S10906-00001

twist UG+

Per cancelli a battente fino a max. 3,5 m di larghezza e max. 600 kg di peso per anta [1)]

twist UG+ anta singola; kit (disponibile a breve)

Vantaggi: *Vedi twist UG*

- Automazione interrata per cancelli a battente
- Centralina twist UG+ (IP65)
- Radioricevitore FM 868,95 MHz (SOMloq2)
- Telecomando Pearl Vibe 4 canali (# 4019V000)



Acciaio inox; DIN sinistra	NOVITÀ
Zincato; DIN sinistra	NOVITÀ



Acciaio inox; DIN destra	NOVITÀ
Zincato; DIN destra	NOVITÀ

twist UG+ due ante; kit (disponibile a breve)

Vantaggi: *Vedi twist UG*

- Due automazioni interrate per cancelli a battente (DIN sinistra e DIN destra)
- Centralina twist UG (IP65)
- Radioricevitore FM 868,95 MHz (SOMloq2)
- Telecomando Pearl Vibe 4 canali (# 4019V000)
- Kit cavi per il collegamento 12 m



Acciaio inox	NOVITÀ
Zincato	NOVITÀ

1) L'impiego delle coste di sicurezza attive è richiesto per rispettare le norme e le direttive contenute nella dichiarazione di incorporazione, in particolare la norma DIN EN 13241-1.

Tipo	twist UG	twist UG+
Peso del cancello per anta	max. 350 kg [1) 2)]	max. 600 kg [1) 3)]
Larghezza del cancello per anta	max. 3.500 mm [1) 2)]	max. 3.500 mm [1) 3)]
Pendenza porta	–	
Riempimento cancello	max. 90 % chiuso (dipende da larghezza e altezza porta)	
Principio di azionamento	Automazione per cancelli a battente elettromeccanica	
Carcassa	Acciaio inox o zincata	
Motore	Motoriduttore DC di alta qualità con sensore Hall	
Protezione motore	mediante microprocessore, controllo corrente	
Centralina motore	twist UG DT-C-1	
Alimentazione	220–240 Vac, 50/60 Hz / Tensione motore 24 Vdc	
Velocità angolare	10 °/s	
Angolo di apertura	max. 105°	
Protezione contro gli infortuni	Grazie al disinserimento automatico della forza	
Disinserimento sul finecorsa	Misurazione corsa	
Sblocco di emergenza	Su automazione; con serratura, facile utilizzo	
Funzionamento controllato da LED	Indicatore di stato; STOP, APERTO, CHIUSO; dispositivi di sicurezza dentro/fuori; elettroserratura; lampeggiante	
Soft-Start / Soft-Stop	Corsa soft regolata a forma di rampa senza perdita di forze	
Possibilità di collegamento	Per fotocellule (2 e 4 fili), costa di sicurezza (8,2 kOhm), lampeggiante, contatto relè a potenziale zero, elettroserratura, Memo, batteria a tampone	
Chiusura automatica	Impostabile con DIP switch	
Funzione uomo presente	sì	
Funzione dell'anta pedonale	sì	
Funzionamento a impulsi	Apertura - Stop - Chiusura - Stop ..., impostabile su APERTO / CHIUSO definito	
Sequenza di chiusura	Autoapprendimento	
Numero di canali radio	4	
Modalità di funzionamento	S3 40 %	
Classe di protezione	Automazione: IP67 / Centralina: IP65	
Intervallo di temperatura	Da –25°C a +65°C	

1) Nel rispetto delle norme e delle direttive contenute nella dichiarazione di incorporazione, in particolare la norma DIN EN 12453.
2) Con ante di larghezza di oltre 3 m e peso del cancello di oltre 300 kg è richiesto l'utilizzo di coste di sicurezza attive.
3) L'impiego delle coste di sicurezza attive è richiesto per rispettare le norme e le direttive contenute nella dichiarazione di incorporazione, in particolare la norma DIN EN 13241-1.

twist UG / twist UG+

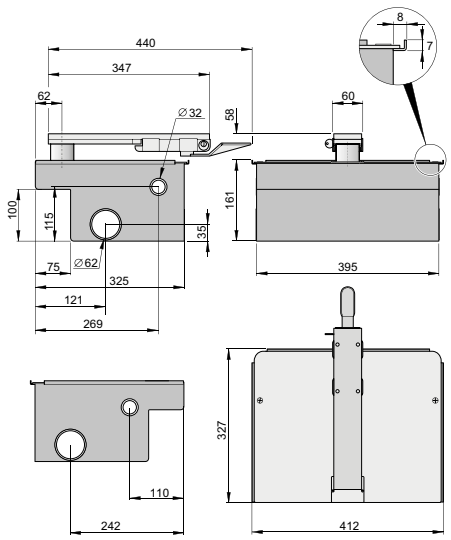

Tutte le misure sono in mm; con riserva di modifiche tecniche.

Altezza (m)	Riempimento (%)			
1,8	50	30	20	20
1,5	60	40	30	20
1	90	60	40	30
Lunghezza (m)	2	2,5	3	3,5

Rapporto superficie porta/riempimento

A norma DIN EN 1991-1-4 carichi di vento, con valori 32,3 m/s, zona vento 2, e 11 Beaufort.

ISTRUZIONI
http://som4.me/man-d

DATI CAD
http://som4.me/cad

twist AM

Per cancelli a battente fino a max. 2,5 m di larghezza e max. 250 kg di peso per anta

ACCU READY

<0,5 W STANDBY



SOMloq2

Maggiori informazioni sono disponibili su **www.twist-am.de**.

Flessibile:

- Supporta funzionamento con 1 o 2 ante
- Funzione di chiusura automatica (completamente automatica/semiautomatica, riduzione dopo il passaggio)
- Lo sblocco di emergenza può essere attivato anche sotto pieno carico (ad es. in presenza di pressione) senza dover applicare molta forza
- Per cancelli dai montanti di grandi dimensioni (fino a 60 x 60 cm circa)

Sicurezza:

- Il sistema radio bidirezionale SOMloq2 (FM 868,95 MHz) garantisce un elevato comfort e una codifica sicura
- Limitazione certificata delle forze a norma EN 12453, EN 12445 grazie al monitoraggio elettronico del motore
- Sblocco di emergenza meccanico, richiudibile
- Possibilità di integrare dispositivi di sicurezza opzionali (ad esempio, costa di sicurezza, fotocellule, dispositivo di bloccaggio ante elettrico, lampeggiante)
- Possibilità di collegare una batteria a tampone (in caso di blackout)

Innovativo:

- La centralina e il trasformatore sono integrati nell'automazione (Master) – Questo la rende particolarmente compatta e silenziosa
- Programmazione automatica – Apprendimento veloce delle posizioni finali e delle forze dopo poche corse di impostazione
- Informazioni di servizio e numerosi parametri impostabili mediante l'interfaccia di servizio SOMlink

Qualità:

- Il motoriduttore DC con sensore Hall garantisce un basso livello di usura e una lunga durata
- Riduzione dei costi e tutela ambientale (<0,5 W in standby)
- Alloggiamento resistente alle intemperie



Grazie al modulo ausiliario «Memo» possibilità di estendere a 450 il numero di posizioni di memoria.



Sblocco di emergenza





Con i comandi intelligenti per rivenditori specializzati, è possibile modificare in modo semplice le caratteristiche e i parametri grazie a un'applicazione Web utilizzabile da smartphone o tablet. (SOMlink #7040V000; Pagina 138)

twist AM anta singola; kit

NOVITÀ 3734V000



- 1 twist AM automazione master con centralina
- Radioricevitore FM 868,95 MHz (SOMloq2)
- Telecomando Pearl Vibe 4 canali (# 4019V000)
- Fotocellula a barriera di semplice installazione, 2 fili (#7023V000)
- Lampeggiante 24 V (# 5069V001)
- Staffa per montante; acciaio zincato
- Staffa anta; forma a U; acciaio zincato

twist AM due ante; kit

NOVITÀ 3735V000



- 1 twist AM automazione master con centralina e 1 twist AM automazione slave
- Radioricevitore FM 868,95 MHz (SOMloq2)
- Telecomando Pearl Vibe 4 canali (# 4019V000)
- Fotocellula a barriera di semplice installazione, 2 fili (#7023V000)
- Lampeggiante 24 V (# 5069V001)
- 2 staffe per montante; acciaio zincato
- 2 staffe anta; forma a U; acciaio zincato
- 12 m di cavo di collegamento

Staffa per muro grande

NOVITÀ S10556-00001

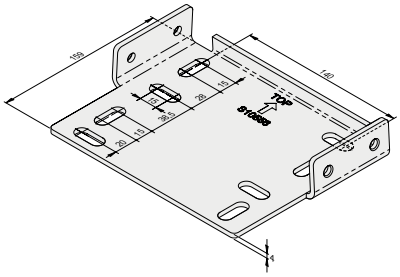

- Distanza maggiore dei fori di fissaggio per facilitare l'installazione su pareti di difficile lavorazione (ad es. mattoni)
- Zincato



twist AM

Tipo	twist AM
Peso del cancello per anta	max. 250 kg
Larghezza del cancello per anta	max. 2.500 mm
Pendenza porta	–
Riempimento cancello	max. 100 % chiuso (dipende da larghezza e altezza porta)
Principio di azionamento	Automazione per cancelli a battente elettromeccanica
Carcassa	Costruita in materiale speciale resistente ai raggi UV e di lunga durata. È più resistente alla rottura per invecchiamento rispetto alla stessa carcassa di alluminio
Motore	Motoriduttore DC di alta qualità con sensore Hall
Protezione motore	mediante microprocessore, controllo corrente
Centralina motore	Centralina e trasformatore integrati nell'automazione (master)
Alimentazione	220–240 Vac, 50/60 Hz / Tensione motore 24 Vdc
Velocità angolare	ca. 11 °/s
Angolo di apertura	max. 130°
Protezione contro gli infortuni	Grazie al monitoraggio elettronico del motore
Disinserimento sul finecorsa	Con battuta fissa
Sblocco di emergenza	Su automazione; con serratura, facile utilizzo
Funzionamento controllato da LED	Indicatore di stato; STOP, APERTO, CHIUSO; dispositivi di sicurezza dentro/fuori; elettroserratura; lampeggiante
Soft-Start / Soft-Stop	Corsa soft regolata a forma di rampa senza perdita di forze
Possibilità di collegamento	Per fotocellule (2 e 4 fili), costa di sicurezza, lampeggiante, carico esterno contatto relè a potenziale zero, elettroserratura, Memo
Chiusura automatica	Impostabile con DIP switch
Funzione uomo presente	sì
Funzione dell'anta pedonale	sì
Funzionamento a impulsi	Apertura - Stop - Chiusura - Stop ..., impostabile su APERTO / CHIUSO definito
Sequenza di chiusura	Autoapprendimento
Numero di canali radio	4
Modalità di funzionamento	S3 15 %
Classe di protezione	IP44
Intervallo di temperatura	Da −25°C a +65°C

twist AM

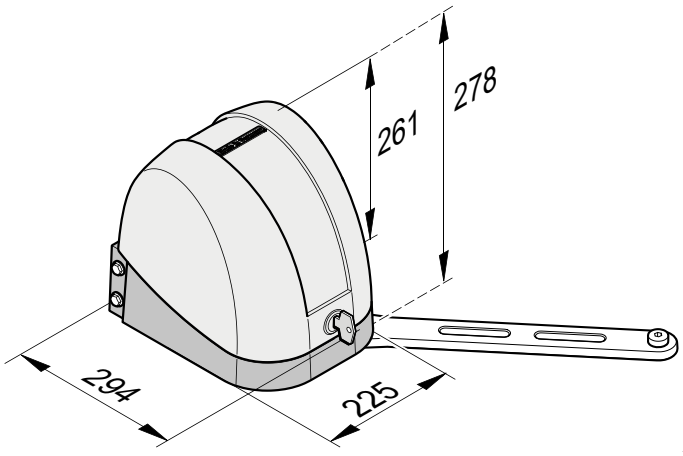

Tutte le misure sono in mm; con riserva di modifiche tecniche.

Per il fissaggio sul cancello devono essere soddisfatte le seguenti condizioni. Le dimensioni del montante devono essere di almeno 25 × 25 cm. Il montante deve essere in materiale in grado di far fronte alle forze a cui viene sottoposto.
Le staffe devono essere montate all'interno delle misure A/B/C/D consentite.

- Con angoli di apertura diversi delle due ante è necessario scegliere delle misure A/B/C adatte.
- Le distanze di sicurezza devono soddisfare le normative relative alla tipologia di cancello.
- La superficie di montaggio sul montante deve essere verticale e piana. La staffa del montante deve essere montata in modo piano. Eventuali parti non piace o oblique devono essere corrette prima di eseguire il montaggio.

B \ A / C D Squadra	200	225	275	350	400
155	720 480 90°	695 480 100°	645 480 110°	570 480 120°	519 480 130°
200	715 480 90°				
250	705 480 90°				
300	694 480 90°				
350	678 480 90°				
400	660 480 90°				
450	639 480 90°				

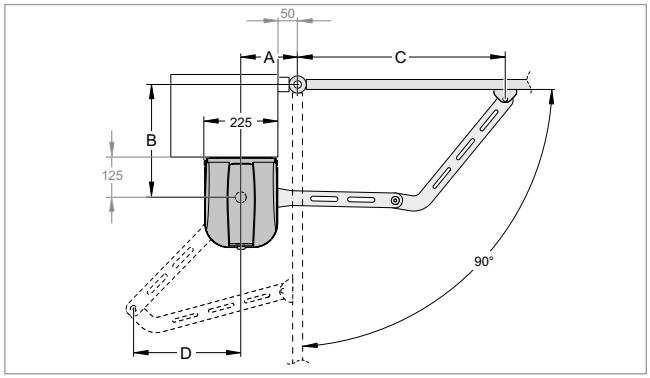

Fig. Misure A/B/C/D, Angolo di apertura 90°

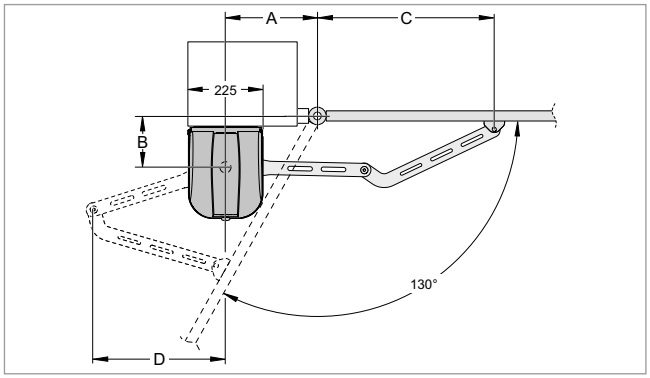

Fig. Misure A/B/C/D, Angolo di apertura 130°

Altezza (m)	Riempimento (%)			
2	100	80	40	30
1,5	100	100	60	40
1	100	100	80	50
Lunghezza (m)	1	1,5	2*	2,5*

Rapporto superficie porta/riempimento

*Si consiglia l'utilizzo di un'elettroserratura.

ISTRUZIONI

http://som4.me/man-d

DATI CAD

http://som4.me/cad

Accessori per automazioni per cancelli a battente



Memo 10373

- Estensione di memoria, innestabile, plug & play
- Estensione di memoria a 450 comandi
- Per SOMMER base+, pro+, tiga, tiga+, twist UG, twist UG+ e twist AM



Kit cavi per il collegamento per twist 200 E/EL 3204V000

- Per collegare una seconda Automazione all'alloggiamento della centralina
- Con cavo da 7 m, scatola di derivazione (IP54) e viti

Kit cavi per il collegamento per twist 350, twist XL, twist UG e twist AM 3271V000

- Per collegare una seconda Automazione all'alloggiamento della centralina
- Con cavo da 12 m, scatola di derivazione (IP54) e viti

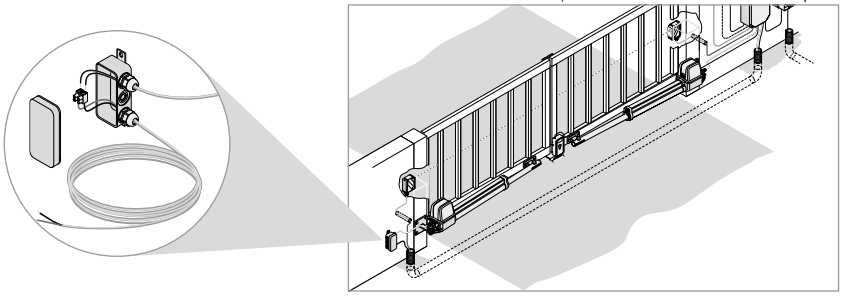



Kit di adattamento twist XS 3248V000

- Per utilizzo di automazioni twist 200 E/EL con centraline twist XL-/XXL



Viti per centralina twist NOVITÀ S10152-00001

- 2x M16×1,5 SW22
- 1x M20x1,5 SW27

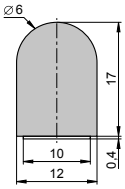

Profilo di protezione bordi NOVITÀ S10332-00001

- Lunghezza: 6 m; colore: nero
- Adesivo su un lato

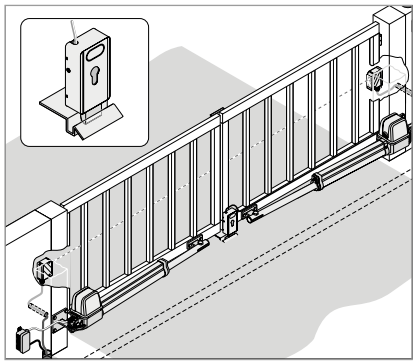

Elettroserratura (24 Vdc) 3205V003

- Ulteriore protezione da atti vandalici
- Con lamiere di chiusura per bloccaggio su pavimento e sul lato opposto
- Senza cilindro profilato



Cilindro per elettroserratura 5102V000

- Cilindro profilato adatto per elettroserratura (# 3205V003)
- Con 3 chiavi; Lunghezza: 40 mm; Materiale: Rame



Accessori per automazioni per cancelli a battente

Interruttore principale (con serratura) 5026

- 4 poli (obbligatorio per uso privato e commerciale)
- Tensione 600 V / 16 A



IP65

Lampeggiatore 24 V 5069V001

- Non automatico; attacco E14, 25 W; con lampadina

Lampeggiatore LED 5114V000

- 24-36 Vdc, 24 Vac
- Non automatico; attacco BA15s, 3 W; con LED



IP44



IP44

Supporto per parete per lampeggiante NOVITÀ S10771-00001

- Per lampeggiante # 5069V001, # 5070V001, # 5114V000
- Con materiale di montaggio



Fotocellula a barriera ruotabile 180°, 4 fili 7029V000

- Portata limite 20 m
- 12–24 Vac/Vdc; con uscita relè



IP55

Fotocellula a telaio a 2 fili 7028V000

- Portata limite 8 m
- Connessione sistema a 2 fili SOMMER
- Ingombro ridotto



IP67

Fotocellula a barriera, 4 fili 7020V000

- Portata limite 10 m
- 15–35 Vdc, 12–24 Vac; con uscita relè



IP44

Fotocellula a barriera, 2 fili 7023V000

- Collegabile direttamente a twist 350, twist XL e a numerosi altri prodotti (sempre solo 1 per ogni centralina)
- Portata limite 8 m
- 15–35 Vdc, 12–24 Vac



IP44

Supporto universale in kit 1640V000

- Per fotocellule # 7020V000 e # 7023V000
- Angolare mobile (su/giù)
- Fotocellula ruotabile e traslabile su angolare



Accessori per automazioni per cancelli a battente


IP67

Fotocellula a barriera con elevata zona di copertura, 4 fili 5229

- Portata limite 65 m
- 12–240 Vac/Vdc; contatto a potenziale zero
- Con angolo di montaggio

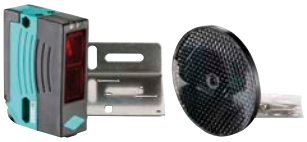
IP67

Fotocellula a riflessione bidirezionale, alimentata su un solo lato 5228

- Portata limite 12 m
- 12–240 Vac/Vdc; contatto a potenziale zero
- Con angolo di montaggio e riflettore

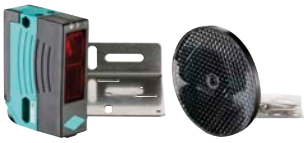
IP67

Fotocellula a riflessione bidirezionale, alimentata su un solo lato 5233

- *Non adatto per SP 900, RUNner e RUNner+*
- Portata limite 12 m
- 24–230 Vac/Vdc; contatto a potenziale zero
- Con angolo di montaggio e riflettore


IP67

Fotocellula bidirezionale 15 m NOVITÀ S10970-00001

- Portata limite 15 m
- 10–40 Vdc, 24 Vac; contatto a potenziale zero
- Con riflettore



Alloggiamento antintemperie NOVITÀ S11013-00001

- Per fotocellula bidirezionale # S10970-00001
- Protegge da pioggia, nebbia e neve



Alloggiamento antintemperie 7640V000

- Per riflettori delle fotocellule a riflessione # 5228, # 5233 e # S10970-00001
- Separazione termica tra riflettore e sfondo
- Protegge da pioggia, nebbia e neve



Colonnine per fotocellule NOVITÀ S11059-00001

- Dimensioni: 80 × 50 × 470 mm (L × B × H)
- Con due colonnine e materiale di montaggio

Coste di sicurezza elettriche/ottiche adatte, vedi pagina 131.


SOMMER

Staffe per twist 200 E/EL

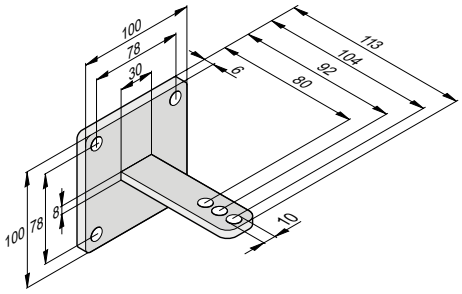

Staffa per montante 50/104 standard 2251V000

- Utilizzabile a sinistra e a destra
- Zincato

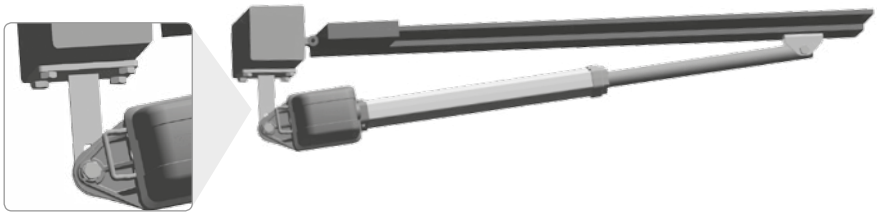

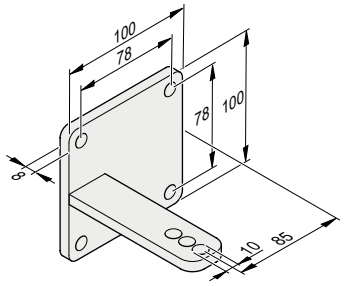

Staffa per montante 85/104 L+R 32063V001

- Utilizzabile a sinistra e a destra
- Zincato

Staffa per montante 85/104 L+R 32063V004

- Utilizzabile a sinistra e a destra
- In acciaio inox



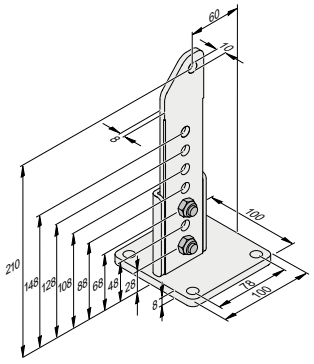

S10751-00001

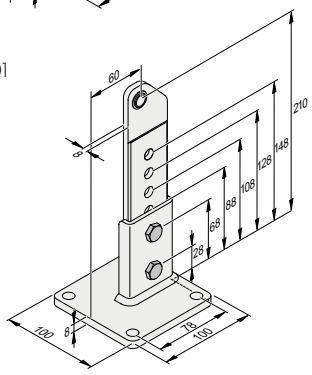

S10758-00001

Staffa per montante 60/210 L S10751-00001

Staffa per montante 60/210 R S10755-00001

- Regolazione variabile; zincato
- Utilizzabile anche per twist 350

Staffa per montante con giunto sferico 60/210 L S10758-00001

Staffa per montante con giunto sferico 60/210 R S10759-00001

- **Per cancelli in pendenza (pendenza max. 10 %, peso anta max. 120 kg, larghezza anta max. 2,5 m)**
- Regolazione variabile; zincato

Attenzione: Osservare le norme applicabili (ad es. EN 12453; EN 12604; EN 12605; EN 13241-1; EN 12445) e le misure per l'installazione.

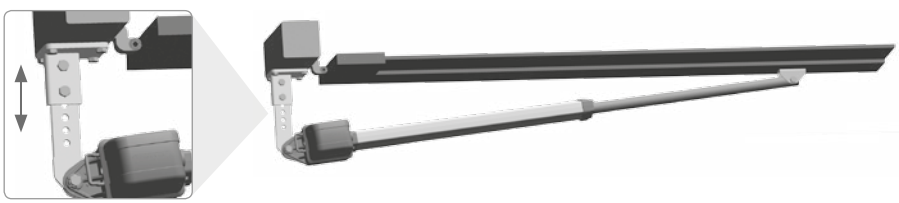

Consolle per staffa del montante L + R 32066

- Zincata; saldata
- Adatta solo alle staffe per montanti # 3129V000, # 3129V001, # 3129V002, # 3129V003, # 2251V000, # 32063V001, # 32063V002 e # 32063V003

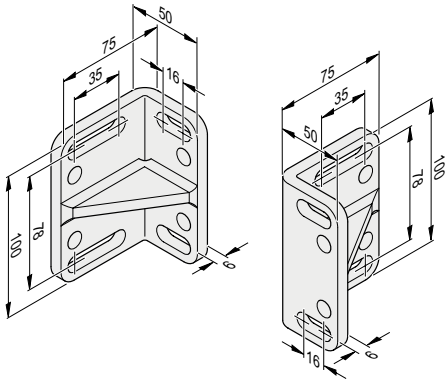

Consolle per staffa del montante L + R 32066V001

- In acciaio inox; saldato
- Adatto solo a staffa per montante # 32063V004

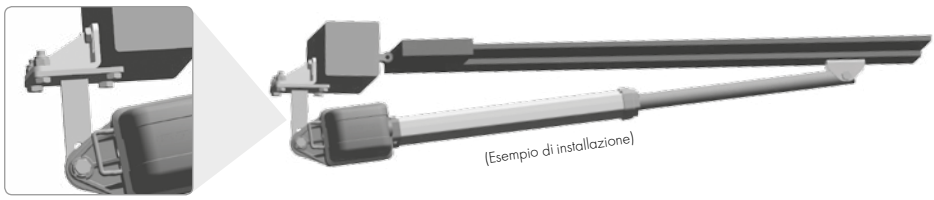
(Esempio di installazione)

Staffa per montante 84/210 L 32063V002

Staffa per montante 84/210 R 32063V003

- Zincato

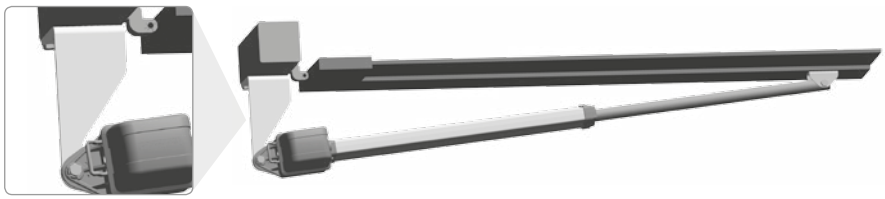

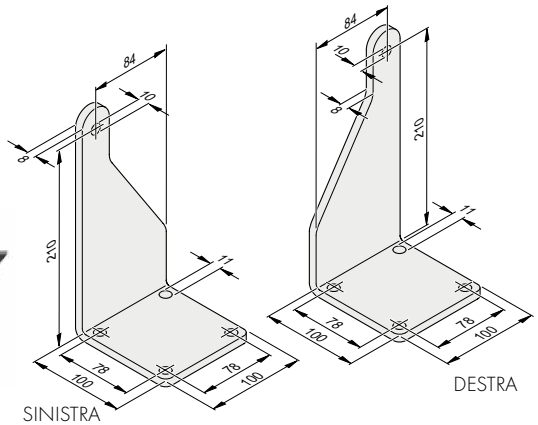

Staffa per montante 64/125 L 32063V174

Staffa per montante 64/125 R 32063V175

- Zincato

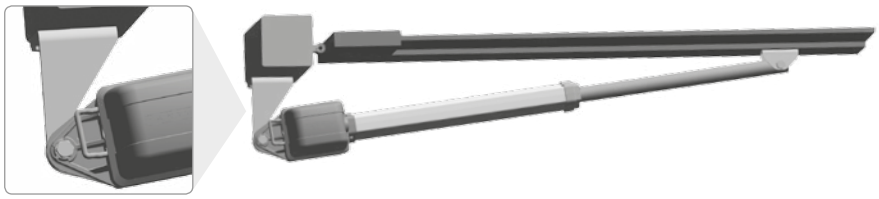

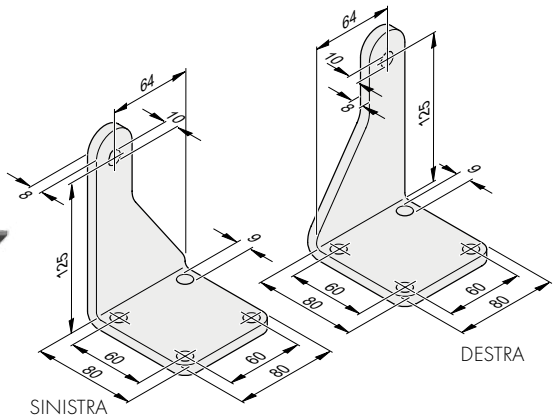

Staffa per montante 60/104 L+R 3108V000

- Speciale per installazione dell'automazione su montanti di legno
- Impostazione variabile con spessore del montante da 90 a 140 mm
- Utilizzabile a sinistra e a destra

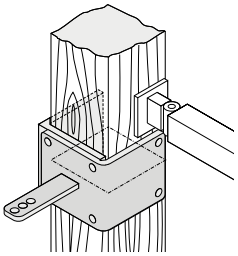

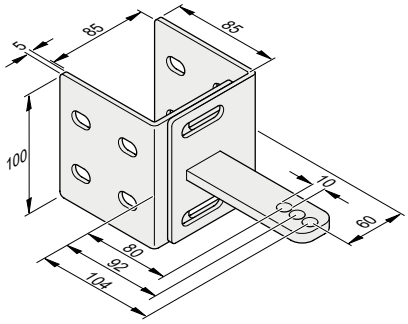

Staffe per twist 200 E/EL

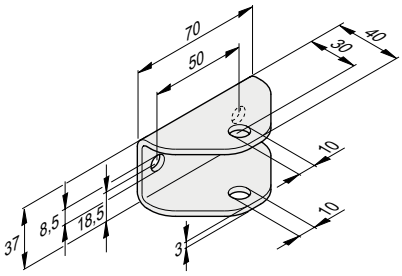

Staffa anta 12294V000

- Utilizzabile a sinistra e a destra
- Zincato

Staffa anta 12294V174

- Utilizzabile a sinistra e a destra
- Zincato

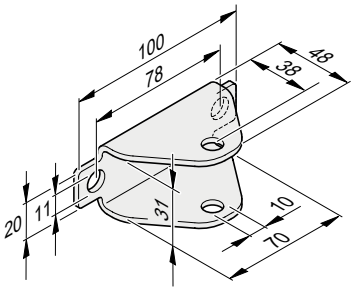

Staffa anta 12294V001

- Utilizzabile a sinistra e a destra
- Zincato

Staffa anta 12294V002

- Utilizzabile a sinistra e a destra
- In acciaio inox

Distanza dei fori per # 12294V001 e V002 adatta per automazioni twist 200 E della vecchia versione (fino a 05/2010).

Staffe per twist XL

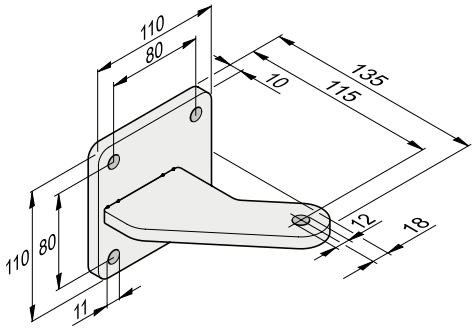

Staffa per montante 85/115 L+R in kit 2187V000

- Utilizzabile a sinistra e a destra
- Zincato
- Composto da: Staffa per montante 85/115 L+R standard (# 14514V002) e materiale di fissaggio

Staffa per montante 85/115 L+R 14514V009

- Utilizzabile a sinistra e a destra
- In acciaio inox

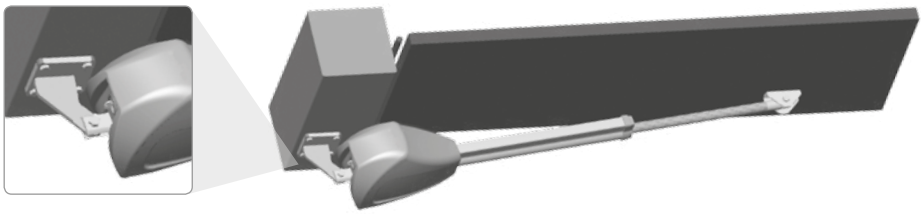

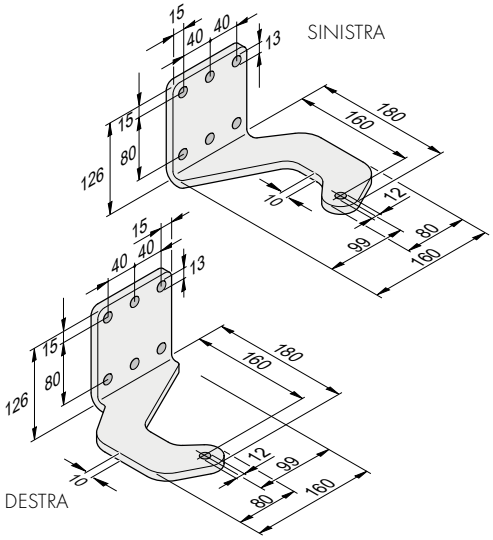

Staffa per montante 100/160 L 14514V005

Staffa per montante 100/160 R 14514V006

- 160 mm, piegato
- Zincato

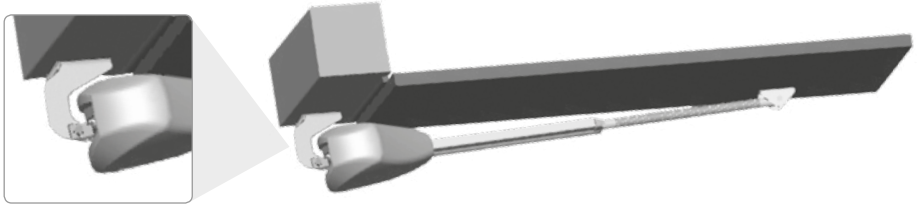

Staffe per twist XL

Staffa per montante 92/235 L	14514V007
Staffa per montante 92/235 R	14514V008

- Zincato

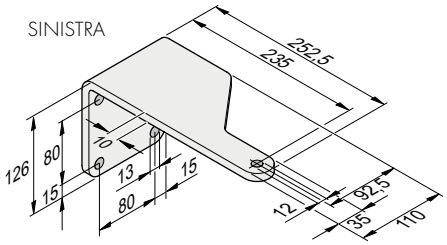

Collegamento montante	14525V000

- Prolunga: 50 mm
- Zincato

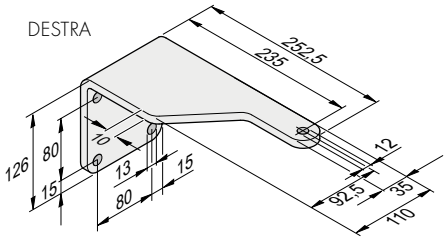

Kit completo «anta sinistra»	7613V000
Kit completo «anta destra»	7614V000

- Composto da: Staffa per montante 92/235 L (# 14514V007) o staffa per montante 92/235 R (# 14514V008), collegamento montante (# 14525V000) e materiale di fissaggio

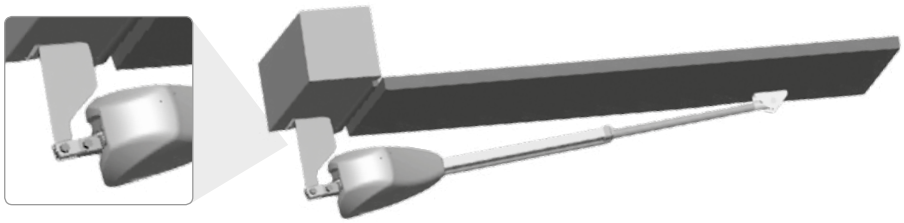

Collegamento montante
(# 14525V000)

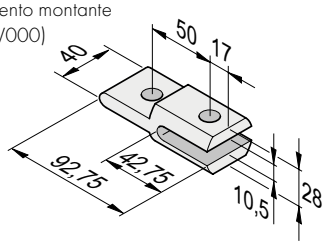

Collegamento montante in kit	7634V000

- **Per cancelli in pendenza (pendenza max. 10 %, peso anta max. 300 kg, larghezza manta max. 5,0 m)**
- Prolunga: 50 mm
- Zincato
- Composto da: Collegamento montante per cancelli in pendenza (#14525V001) e materiale di fissaggio

Attenzione: Osservare le norme applicabili (ad es. EN 12453; EN 12604; EN 12605; EN 13241-1; EN 12445) e le misure per l'installazione.

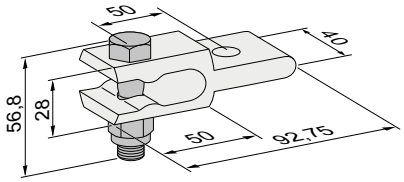

Staffa anta	14521V000

(Già presenti nella fornitura di twist XL!)

- Utilizzabile a sinistra e a destra
- Zincato

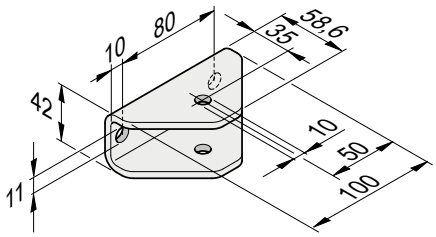

Staffa anta	14521V001

- Utilizzabile a sinistra e a destra
- In acciaio inox



Automazioni per cancelli scorrevoli

Comodità

Vi ricordate ancora di quando i televisori erano senza telecomando? Impossibile immaginarlo oggi. Ciò nonostante continuate a scendere dall'automobile, aprire con fatica a mano il vostro cancello, risalire in auto per fare altri 5 metri e tornare indietro a piedi per richiudere il cancello. Oppure per comodità lasciate sempre il cancello aperto, così che chiunque può entrare nella vostra proprietà.

Grazie alle moderne automazioni per cancelli scorrevoli tutto questo fa parte del passato.
Nel frattempo questi sistemi sono diventati economici e veloci da montare. Basta premere un pulsante e il vostro cancello si apre e si chiude in modo completamente automatico. Concedetevi questo comfort quotidiano.



Sicurezza

- Le automazioni sviluppate e prodotte da SOMMER in Germania soddisfano le più **recenti normative internazionali**
- Le nostre automazioni per cancelli scorrevoli sono omologate e garantiscono a voi e alla vostra famiglia la certezza di avere un'automazione **assolutamente sicura**.
- Protezione contro gli infortuni sul bordo di chiusura principale grazie alla misurazione elettronica della forza con DPS - Dynamic Power System[1)]

Tecnologia

- Durante lo sviluppo delle automazioni SOMMER ha dedicato particolare cura alla realizzazione di **prodotti affidabili e di lunga durata**
- Le automazioni sono particolarmente semplici e veloci da installare

L'utilizzo di coste di sicurezza (# 3652V000) passive è obbligatorio nei bordi di chiusura principali e secondari. È vietato utilizzare un cancello scorrevole senza coste di sicurezza!

1) con esclusione di SM 40 T e DS 600/1200.

Panoramica delle automazioni per cancelli a scorrevoli

Tipo	STArter	STArter+	SP 900
Peso della porta	max. 300 kg	max. 400 kg	max. 400 kg
Corsa	max. 6000 mm	max. 8.000 mm	max. 8.000 mm
Pendenza porta	–	–	max. 3,5%[1)2)] con peso max. di 250 kg
Principio di azionamento	Motore a corrente continua 24 V		Motore a corrente continua 24 V
Autobloccante	Con ingranaggio a vite		Con ingranaggio a vite e chiusura elettromeccanica
Velocità di apertura	max. 170 mm/s	max. 240 mm/s	max. 285 mm/s
Assorbimento di potenza, standby	~ 2 W		~ 0,5 W
Protezione motore	Mediante microprocessore, controllo corrente		Mediante microprocessore, controllo corrente
Alimentazione	220–240 Vac, 50/60 Hz Tensione motore 24 Vdc		220–240 Vac, 50/60 Hz Tensione motore 24 Vdc
Disinserimento sul finecorsa	Con finecorsa elettronico (senza contatto) con regolazione fine		Con finecorsa elettronico (senza contatto) con regolazione fine
Centralina motore	Integrato nell'alloggiamento dell'automazione, innestabile		Integrato nell'alloggiamento dell'automazione
Protezione contro gli infortuni sul bordo di chiusura principale	Grazie alla misurazione elettronica della forza con DPS (Dynamic Power System)	Grazie alla misurazione elettronica della forza con DPS (Dynamic Power System), richiede costa di sicurezza attiva	Grazie alla misurazione elettronica della forza con DPS (Dynamic Power System)
Uscita DC	Sì (24 V)		Sì (fotocellula: 20 V / 400 mA; lampeggiante non regolato 24 V / 0,8 A)
Prelampeggio selezionabile	sì		sì
Soft-Start / Soft-Stop	Corsa soft regolata a forma di rampa senza perdita di forze		Corsa soft regolabile con precisione al centimetro a forma di rampa senza perdita di forze
Possibilità di collegamento	1 lampeggiante, fotocellula, coste di sicurezza (valutazione di coste di sicurezza elettriche (8,2 kOhm) o ottiche integrata), contatto relè a potenziale zero, 1 pulsante Apri o impulso, 1 pulsante Chiudi		1 lampeggiante, 1 fotocellula (2 o 4 fili), 2 coste di sicurezza 8,2 kOhm p costa di sicurezza ottica, 1 contatto relè a potenziale zero, 1 pulsante Apri, 1 pulsante Stop, 1 pulsante Chiudi, 1 pulsante Impulso, 1 pulsante Apertura parziale, 1 Arresto di emergenza, 1 batteria a tampone; opzionale: costa di sicurezza radio à 2 per Apri/Chiudi, selettore a chiave, ingresso timer integrato
Funzione della connessione di sicurezza	Impostabile		Impostabile
Chiusura automatica in t (tempo)	Impostabile da 1 a 120 secondi		Impostabile da 0 a 255 secondi
Funzione uomo presente	Sì, attivabile con TorMinal		sì
Solo in combinazione con TorMinal	Contacicli, uscita relè a potenziale zero (funzione impostabile)		Contacicli, uscita relè a potenziale zero (funzione impostabile), ultimo codice di errore, ...
Controllo direzione	Impostabile su APRI/CHIUDI		Impostabile su APRI/CHIUDI
Apertura parziale	Impostabile		Impstabile; anche in posizione aperta
Numero di canali radio	2		4
Numero di ingressi pulsante	2		6
Numero di ingressi di sicurezza	2		3
Modalità di funzionamento	S3 30 %		S3 40 %
Classe di protezione	IP54		Automazione: IP44 / Centralina: IP54
Intervallo di temperatura	Da -20°C a +50°C		Da –20°C a +60°C
Dentatura	Modulo 4 / 19 denti		Modulo 4 / 18 denti

1) Nel rispetto delle norme e delle direttive contenute nella dichiarazione di incorporazione, in particolare la norma DIN EN 13241-1.
2) Si consiglia l'utilizzo di un ammortizzatore radiale.

Panoramica delle automazioni per cancelli a scorrevoli

RUNner	RUNner+	SM 40 T	DS 600	DS 1200
max. 600 kg	max. 800 kg	max. 600 kg	max. 600 kg	max. 1200 kg
max. 8.000 mm	max. 12.000 mm	max. 12.000 mm	max. 15.000 mm	max. 20.000 mm
–	–	–	max. 5%1) 2)	
Motore a corrente continua 24 V		Motore a bagno d'olio in compatto alloggiamento pressofuso	Motore ad alte prestazioni con ingranaggio a vite di precisione	
Con ingranaggio a vite		Con ingranaggio a vite	Con ingranaggio a vite	
max. 210 mm/s	max. 190 mm/s	max. 170 mm/s	ca. 220 mm/s	ca. 200 mm/s
~ 0,5 W		~ 3,5 W	~ 3,5 W	~ 3,5 W
Sì, mediante microprocessore, controllo corrente		–	–	–
220–240 Vac, 50/60 Hz Tensione motore 24 Vdc		230 Vac, 50 Hz	400 Vac, 50 Hz 0,37 kW	400 Vac, 50 Hz 1,1 kW
Con finecorsa elettronico (senza contatto) con regolazione fine		Con finecorsa magnetici	Con finecorsa	Con finecorsa e Freno a induzione
Integrato nell'alloggiamento dell'automazione		T100 integrato nell'alloggiamento dell'automazione	ACM 400 S; Funzionamento controllato da LED	
grazie alla misurazione elettronica della forza con DPS (Dynamic Power System)	grazie alla misurazione elettronica della forza con DPS (Dynamic Power System), richiede costa di sicurezza attiva	Con giunto	Richiede costa di sicurezza attiva	
Sì (fotocellula: 20 V / 400 mA; lampeggiante non regolato 24 V / 0,8 A)		Sì (24 Vdc, max 0, 15 A)	24 Vac + 12 Vdc	
sì		sì	sì	
Corsa soft regolabile con precisione al centimetro a forma di rampa senza perdita di forze		no	no	
1 lampeggiante, 1 fotocellula (2 o 4 fili), 2 coste di sicurezza 8,2 kOhm p costa di sicurezza ottica, 1 contatto relè a potenziale zero, 1 pulsante Apri, 1 pulsante Stop, 1 pulsante Chiudi, 1 pulsante Impulso, 1 pulsante Apertura parziale, 1 Arresto di emergenza, 1 batteria a tampone; opzionale: costa di sicurezza radio à 2 per Apri/Chiudi, selettore a chiave, ingresso timer integrato		Lampeggiante, fotocellula, coste di sicurezza (elettrica (8,2 kOhm) o ottica - solo insieme a elettronica di controllo, selettore a chiave	Per arresto di emergenza, lampeggiante e luce di cortesia, fotocellula, coste di sicurezza (8,2 kOhm) o costa di sicurezza ottica	
Impostabile		–	Impostabile	
Impostabile da 0 a 255 secondi		Impostabile da 1 sec. a 15 minuti	Impostabile da 2 a 196 secondi	
sì		no	sì	
Contacicli, uscita relè a potenziale zero (funzione impostabile), ultimo codice di errore, ...		no	no	
Definisce APRI/CHIUDI		no	Impostabile su APRI/CHIUDI	
Impstabile; anche in posizione aperta		Impostabile	Impostabile	
4		2	2	
6		3	3	
3		2	6	
S3 40 %		S3 40 %	S3 40 %	
IP54		IP44	Automazione: IP44 / Centralina: IP65	
Da –30°C a +50°C		Da –20 °C a +70 °C	Da –20°C a +50°C	
Modulo 4 / 19 denti		Modulo 4 / 18 denti	Modulo 4 / 20 denti	

STArter

L’automazione compatta per cancelli scorrevoli con corsa fino a 6 m e peso fino a 300 kg

Vantaggi

- Non richiede alcuna costa di sicurezza attiva sul bordo di chiusura principale [1)2)]
- Automazione esente da manutenzione dal lungo ciclo di vita
- Elevata sicurezza grazie al controllo automatico della forza
- Tecnologia 24 V con corsa soft regolata
- Cavo di verifica della rete preinstallato
- Chiusura automatica e apertura parziale regolabili
- Centralina motore STA-1:
  - innestabile, integrabile nell’alloggiamento
  - con collegamento per TorMinal
- Sblocco manuale:
  Con le automazioni per cancelli scorrevoli SOMMER il cancello può essere sbloccato e bloccato in qualsiasi momento senza alcun problema.
- Cremagliera:
  La cremagliera in plastica con cuore in acciaio garantisce una corsa silenziosa
- Semplice montaggio grazie a piastra per uso universale
- Struttura informatica
- Resistenza, resistente alla corrosione

1) Nel rispetto delle norme e delle direttive contenute nella dichiarazione di incorporazione, in particolare la norma DIN EN 13241-1. 2) **non valido per STArter+.**



STArter; kit 3545V000

- Automazione per cancelli scorrevoli STArter
- Centralina motore con radioricevitore integrato (FM 434,42 MHz Somloq Rollingcode)
- Piastra di montaggio universale (H = 15 mm)
- Telecomando a 4 comandi «Classic»
- Cremagliera in plastica di 4 m con cuore in acciaio con materiale di fissaggio (estendibile max. 6.000 mm)
- Disponibile anche in FM 868,8 MHz (# 3540V000)



STArter; Automazione singola 3555V000

- Automazione per cancelli scorrevoli STArter
- Centralina motore con radioricevitore integrato (FM 434,42 MHz Somloq Rollingcode)
- Piastra di montaggio universale (H = 15 mm)
- Disponibile anche in FM 868,8 MHz (# 3550V000)

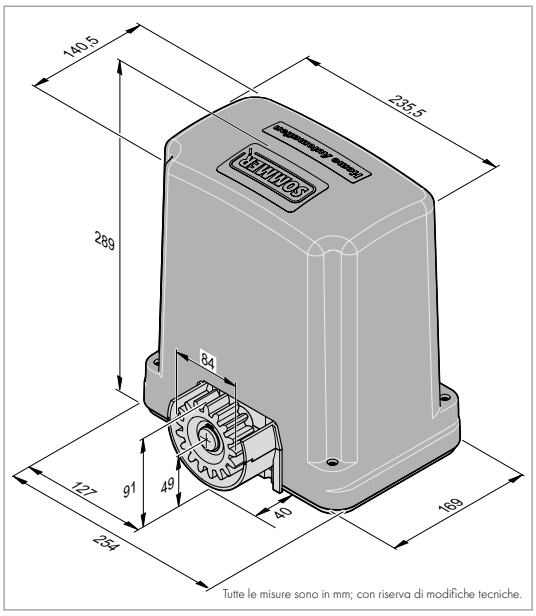

Tutte le misure sono in mm; con riserva di modifiche tecniche.

STArter+

L'automazione compatta per cancelli scorrevoli con corsa fino a 8 m e peso fino a 400 kg

STArter+; kit — SOLO IN FM 868,8 MHZ — 3541V000



Vantaggi: *Vedi a sinistra*

- Automazione per cancelli scorrevoli STArter
- Centralina motore con radioricevitore integrato (FM 868,8 MHz Somloq Rollingcode)
- Piastra di montaggio universale (H = 15 mm)
- Telecomando a 4 comandi «Classic»
- Cremagliera in plastica di 4 m con cuore in acciaio con materiale di fissaggio (estendibile max. 6.000 mm)

STArter+; Automazione singola — 3557V000



Vantaggi: *Vedi a sinistra*

- Automazione per cancelli scorrevoli STArter+
- Centralina motore con radioricevitore integrato (FM 434,42 MHz Somloq Rollingcode)
- Piastra di montaggio universale (H = 15 mm)
- Disponibile anche in FM 868,8 MHz (# 3551V000)

Tipo	STArter	STArter+
Peso della porta	max. 300 kg	max. 400 kg
Corsa	max. 6000 mm	max. 8.000 mm
Pendenza porta	–	–
Principio di azionamento	Motore a corrente continua 24 V	
Autobloccante	Con ingranaggio a vite	
Velocità di apertura	max. 170 mm/s	max. 240 mm/s
Assorbimento di potenza, standby	~ 2 W	
Protezione motore	Mediante microprocessore, controllo corrente	
Alimentazione	220–240 Vac, 50/60 Hz / Tensione motore 24 Vdc	
Disinserimento sul finecorsa	Con finecorsa elettronico (senza contatto) con regolazione fine	
Centralina motore	Integrato nell'alloggiamento dell'automazione, innestabile	
Protezione contro gli infortuni sul bordo di chiusura principale	Grazie alla misurazione elettronica della forza con DPS (Dynamic Power System)	grazie alla misurazione elettronica della forza con DPS (Dynamic Power System), richiede costa di sicurezza attiva
Uscita DC	Sì (24 V)	
Prelampeggio selezionabile	sì	
Soft-Start / Soft-Stop	Corsa soft regolata a forma di rampa senza perdita di forze	
Possibilità di collegamento	1 lampeggiante, fotocellula, coste di sicurezza (valutazione di coste di sicurezza elettriche (8,2 kOhm) o ottiche integrata), contatto relè a potenziale zero, 1 pulsante Apri o impulso, 1 pulsante Chiudi	
Funzione della connessione di sicurezza	Impostabile	
Chiusura automatica in t (tempo)	Impostabile da 1 a 120 secondi	
Funzione uomo presente	Sì, attivabile con TorMinal	
Solo in combinazione con TorMinal	Contacicli, uscita relè a potenziale zero (funzione impostabile)	
Controllo direzione	Impostabile su APRI/CHIUDI	
Apertura parziale	Impostabile	
Numero di canali radio	2	
Numero di ingressi pulsante	2	
Numero di ingressi di sicurezza	2	
Modalità di funzionamento	S3 30 %	
Classe di protezione	IP54	
Intervallo di temperatura	Da –20°C a +50°C	
Dentatura	Modulo 4 / 19 denti	

L'utilizzo di coste di sicurezza attive è obbligatorio nei bordi di chiusura principali e secondari. È vietato utilizzare un cancello scorrevole equipaggiato con STArter+ senza coste di sicurezza!

VIDEO http://som4.me/vid-p

ISTRUZIONI http://som4.me/man-s

DATI CAD http://som4.me/cad

SP 900

L’automazione compatta e «invisibile» per cancelli scorrevoli con montante e corsa fino a 8 m e peso fino a 400 kg

Vantaggi

- Non richiede alcuna costa di sicurezza attiva sul bordo di chiusura principale [1)]
- La velocità (max. 285 mm/s) e gli altri parametri possono essere adattati automaticamente alle dimensioni e al peso della porta
- L’elettroserratura integrata garantisce un’elevata forza di autobloccaggio
- Adatta per cancelli con pendenza fino a 3,5% [1) 2)]
- Riconoscimento automatico delle coste di sicurezza (8,2 kOhm o OSE) e fotocellule (2 e 4 fili)
- Chiusura automatica e semiautomatica
- Direzione di marcia del cancello mediante selettore
- Trasformatore a basso consumo di corrente per risparmiare in bolletta e tutelare l’ambiente
- Possibilità di collegamento per batteria a tampone [3)]
- Costruzione resistente alla torsione grazie al profilo a sezione quadrata, ideale anche per ante alte
- Funzione uomo presente

2 pacchetti = maggior flessibilità:

- Le unità automazione e montante vengono consegnate in due imballaggi così da semplificarne l’uso
- Le automazione non devono essere smontate

1) Nel rispetto delle norme e delle direttive contenute nella dichiarazione di incorporazione, in particolare la norma DIN EN 13241-1. 2) peso max. 250 kg; Si consiglia l’utilizzo di ammortizzatori radiali.
3) **Batteria a tampone con «SP 900» compatibile solo con centraline da Rev. G versione software 1.6.** 4) Materiale grezzo senza lavorazione superficiale.



Unità montante SP 900 (1.500 mm) 3712V000

- Montanti in alluminio (alluminio non trattato [4)]) con copertura montante
- Base

Unità montante SP 900 (2.100 mm) 3710V000

- Montanti in alluminio (alluminio non trattato [4)]) con copertura montante
- Base
- Kit morsetti di serraggio

Unità montante SP 900 senza fresatura (1.500 mm) 3713V000

- Contromontante uguale a SP 900
- Montanti in alluminio (alluminio non trattato [4)]) con copertura montante
- Base

Unità montante SP 900 senza fresatura (2.100 mm) 3700V005

- Contromontante uguale a SP 900
- Montanti in alluminio (alluminio non trattato [4)]) con copertura montante
- Base
- Kit morsetti di serraggio

Unità di automazione SP 900 3705V000

- Unità motore
- Centralina in alloggiamento
- Radioricevitore innestabile (FM 434,42 MHz Somloq Rollingcode)
- Disponibile anche in FM 868,8 MHz (# 3703V000)

La cremagliera adatta è disponibile a pagina 99 (da ordinare separatamente).

Unità di automazione SP 900 con range di regolazione dell'albero maggiore

- Unità motore
- Centralina in alloggiamento
- Radioricevitore innestabile (FM 868,8 MHz Somloq Rollingcode)
- Albero con range di regolazione maggiore per una maggiore flessibilità nella realizzazione di soluzioni personalizzate



Range di regolazione di 40 mm con protezione	3703V005	NOVITÀ SOLO IN FM 868,8 MHZ
Range di regolazione di 50 mm con protezione	3703V002	NOVITÀ SOLO IN FM 868,8 MHZ
Range di regolazione di 100 mm	3703V004	NOVITÀ SOLO IN FM 868,8 MHZ

Tipo	SP 900
Peso della porta	max. 400 kg
Corsa	max. 8.000 mm
Pendenza porta	max. 3,5%[1][2] con peso fino a max. 250 kg
Principio di azionamento	Motore a corrente continua 24 V
Autobloccante	Con ingranaggio a vite e chiusura elettromeccanica
Velocità di apertura	max. 285 mm/s
Assorbimento di potenza, standby	~0,5 W
Protezione motore	Sì, mediante microprocessore, controllo corrente
Alimentazione	220–240 Vac, 50/60 Hz; tensione motore 24 Vdc
Disinserimento sul finecorsa	Con finecorsa elettronico (senza contatto) con regolazione fine
Centralina motore	Integrato nell'alloggiamento dell'automazione
Protezione contro gli infortuni sul bordo di chiusura principale	Grazie alla misurazione elettronica della forza con DPS (Dynamic Power System)
UscitaDC	Sì (fotocellula: 20 V / 400 mA; lampeggiante non regolato 24 V / 0,8 A)
Prelampeggio selezionabile	sì
Soft-Start / Soft-Stop	Corsa soft regolabile con precisione al centimetro a forma di rampa senza perdita di forze
Possibilità di collegamento	1 lampeggiante, 1 fotocellula (2 o 4 fili), 2 coste di sicurezza 8,2 kOhm o costa di sicurezza ottica, 1 contatto relè a potenziale zero, 1 pulsante Apri, 1 pulsante Stop, 1 pulsante Chiudi, 1 pulsante Impulso, 1 pulsante Apertura parziale, 1 Arresto di emergenza, 1 batteria a tampone; opzionale: costa di sicurezza radio à 2 per Apri/Chiudi, selettore a chiave, ingresso timer integrato
Funzione della connessione di sicurezza	Impostabile
Chiusura automatica in t (tempo)	Impostabile da 0 a 255 secondi
Funzione uomo presente	sì
Solo in combinazione con TorMinal	Contacicli, uscita relè a potenziale zero (funzione impostabile), ultimo codice di errore, ...
Controllo direzione	Impostabile su APERTO/ZU
Apertura parziale	Impstabile; anche in posizione aperta
Numero di canali radio	4
Numero di ingressi pulsante	6
Numero di ingressi di sicurezza	3
Modalità di funzionamento	S3 40 %
Classe di protezione	Automazione: IP44 / Centralina: IP54
Intervallo di temperatura	Da –20°C a +60°C
Dentatura	Modulo 4 / 18 denti

1) Nel rispetto delle norme e delle direttive contenute nella dichiarazione di incorporazione, in particolare la norma DIN EN 13241-1. 2) Si consiglia l'utilizzo di un ammortizzatore radiale.

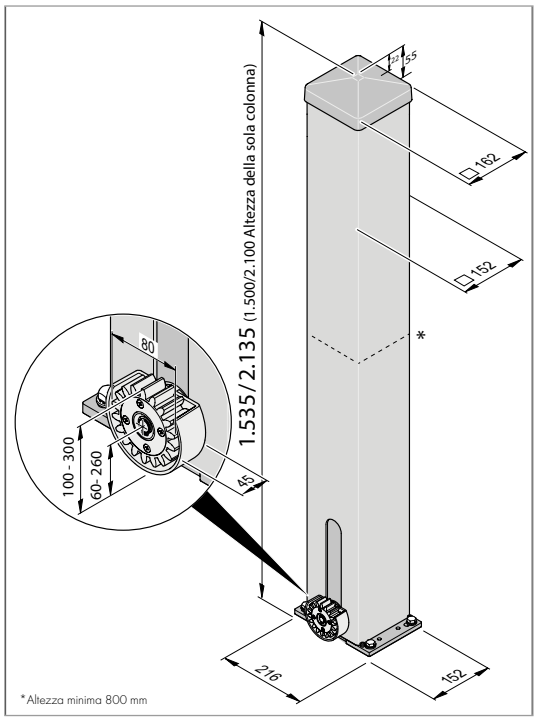

Tutte le misure sono in mm; con riserva di modifiche tecniche.

VIDEO http://som4.me/vid-p

ISTRUZIONI http://som4.me/man-s

DATI CAD http://som4.me/cad

RUNner

La potente automazione per cancelli scorrevoli con corsa fino a 8 m e peso fino a 600 kg

Vantaggi

- Non richiede alcuna costa di sicurezza attiva sul bordo di chiusura principale [1)2)]
- Automazione esente da manutenzione dal lungo ciclo di vita
- Elevata sicurezza grazie al controllo automatico della forza
- Tecnologia 24 V con corsa soft regolata
- Riconoscimento automatico delle coste di sicurezza (8,2 kOhm o OSE) e fotocellule (2 e 4 fili)
- Trasformatore a basso consumo di corrente per risparmiare in bolletta e tutelare l'ambiente
- Possibilità di collegamento per batteria a tampone
- Possibilità di chiusura automatica / semiautomatica su posizione finale e apertura parziale; Apertura parziale impostabile
- Direzione di marcia del cancello mediante selettore
- Funzione di avviso e modalità con uomo presente

<0,5 W STANDBY

ACCU READY

1) Nel rispetto delle norme e delle direttive contenute nella dichiarazione di incorporazione, in particolare la norma DIN EN 13241-1. 2) **non valido per RUNner+.**



RUNner; Kit 3526V000

- Automazioni per cancelli scorrevoli RUNner
- Centralina motore con radioricevitore integrato (FM 434,42 MHz Somloq Rollingcode)
- Telecomando a 4 comandi «Classic»
- Cremagliera in plastica di 4 m con cuore in acciaio con materiale di fissaggio (estendibile max. 8.000 mm)
- Disponibile anche in FM 868,8 MHz (# 3521V000)



RUNner; automazione singola 3525V000

- Automazioni per cancelli scorrevoli RUNner
- Centralina motore con radioricevitore integrato (FM 434,42 MHz Somloq Rollingcode)
- Disponibile anche in FM 868,8 MHz (# 3520V000)

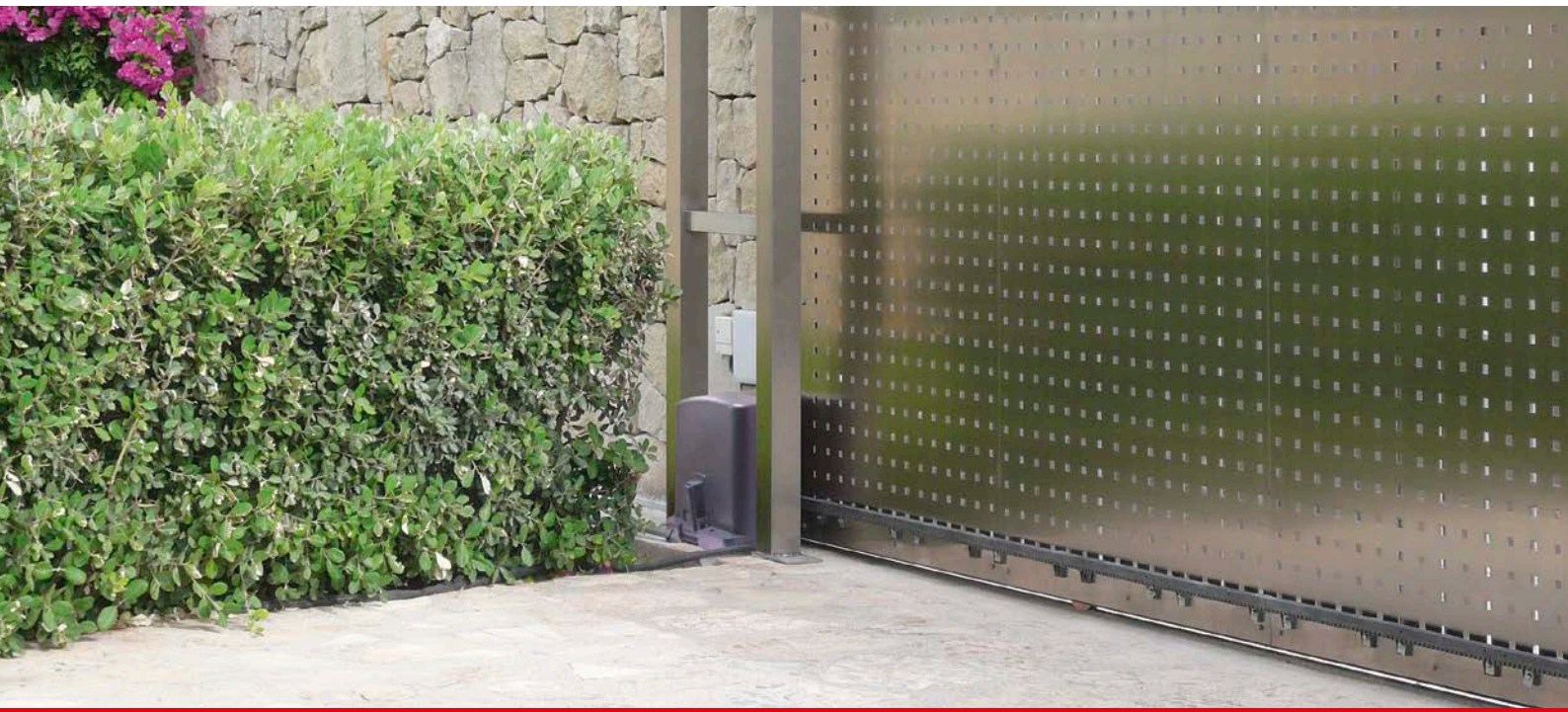

RUNner+

La potente automazione per cancelli scorrevoli con corsa fino a 12 m e peso fino a 800 kg

RUNner+; Kit — S10464-00001



Vantaggi: *Vedi a sinistra*

- Automazioni per cancelli scorrevoli RUNner+
- Centralina motore con radioricevitore integrato (FM 434,42 MHz Somloq Rollingcode)
- Telecomando a 4 comandi «Classic»
- 4 m di cremagliera con materiale di fissaggio
- Disponibile anche in FM 868,8 MHz (# S10466-00001); Con cremagliera in plastica di 4 m con cuore in acciaio con materiale di fissaggio (estendibile max. 8.000 mm)

RUNner+; automazione singola — S10450-00001



Vantaggi: *Vedi a sinistra*

- Automazioni per cancelli scorrevoli RUNner+
- Centralina motore con radioricevitore integrato (FM 434,42 MHz Somloq Rollingcode)
- Disponibile anche in FM 868,8 MHz (# 3560V000)

Tipo	RUNner	RUNner+
Peso della porta	max. 600 kg	max. 800 kg
Corsa	max. 8.000 mm	max. 12.000 mm
Pendenza porta	–	
Principio di azionamento	Motore a corrente continua 24 V	
Autobloccante	Con ingranaggio a vite	
Velocità di apertura	max. 210 mm/s	max. 190 mm/s
Assorbimento di potenza, standby	~ 0,5 W	
Protezione motore	Sì, mediante microprocessore, controllo corrente	
Alimentazione	220–240 Vac, 50/60 Hz / Tensione motore 24 Vdc	
Disinserimento sul finecorsa	Con finecorsa elettronico (senza contatto) con regolazione fine	
Centralina motore	Integrato nell'alloggiamento dell'automazione	
Protezione contro gli infortuni sul bordo di chiusura principale	Grazie alla misurazione elettronica della forza con DPS (Dynamic Power System)	Grazie alla misurazione elettronica della forza con DPS (Dynamic Power System), richiede costa di sicurezza attiva
Uscita DC	Sì (fotocellula: 20 V / 400 mA; lampeggiante non regolato 24 V / 0,8 A)	
Prelampeggio selezionabile	sì	
Soft-Start / Soft-Stop	Corsa soft regolabile con precisione al centimetro a forma di rampa senza perdita di forze	
Possibilità di collegamento	1 lampeggiante, 1 fotocellula (2 o 4 fili), 2 coste di sicurezza 8,2 kOhm o costa di sicurezza ottica, 1 contatto relè a potenziale zero, 1 pulsante Apri, 1 pulsante Stop, 1 pulsante Chiudi, 1 pulsante Impulso, 1 pulsante Apertura parziale, 1 Arresto di emergenza, 1 batteria a tampone; opzionale: costa di sicurezza radio à 2 per Apri/Chiudi, selettore a chiave, ingresso timer integrato	
Funzione della connessione di sicurezza	Impostabile	
Chiusura automatica in t (tempo)	Impostabile da 0 a 255 secondi	
Funzione uomo presente	sì	
Solo in combinazione con TorMinal	Contacicli, uscita relè a potenziale zero (funzione impostabile), ultimo codice di errore, ...	
Controllo direzione	Definisce APRI/CHIUDI	
Apertura parziale	Impstabile; anche in posizione aperta	
Numero di canali radio	4	
Numero di ingressi pulsante	6	
Numero di ingressi di sicurezza	3	
Modalità di funzionamento	S3 40 %	
Classe di protezione	IP54	
Intervallo di temperatura	Da –30°C a +50°C	
Dentatura	Modulo 4 / 19 denti	

L'utilizzo di coste di sicurezza attive è obbligatorio nei bordi di chiusura principali e secondari. È vietato utilizzare un cancello scorrevole equipaggiato con RUNner+ senza coste di sicurezza! Con cancelli con peso superiore ai 600 kg l'uso è consentito solo con cremagliera di acciaio. (Cremagliera di acciaio (zincato), # 5825V001, vedi pagina 99)

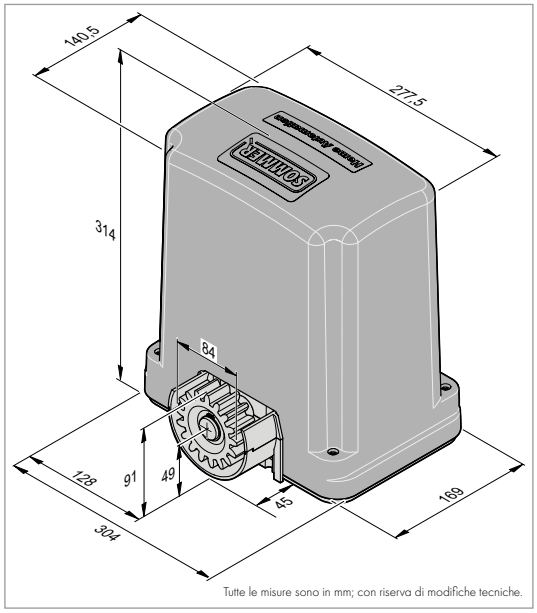

Tutte le misure sono in mm; con riserva di modifiche tecniche.

ISTRUZIONI

http://som4.me/man-s

DATI CAD

http://som4.me/cad

SM 40 T

La potente automazione per cancelli scorrevoli con corsa fino a 12 m e peso fino a 600 kg

Vantaggi

- Può essere sbloccata in qualsiasi posizione (in caso di blackout)
- Potente ed economica
- Finecorsa esente da manutenzione



SM 40 T; Kit con selettore a chiave 3501V000

- Automazione per cancelli scorrevoli SM 40 T
- Centralina motore T100
- Selettore a chiave 1 contatto con cilindro AP / UP
- Radioricevitore FM 434,42 MHz (Somloq Rollingcode)
- Telecomando a 4 comandi «Classic»
- Cremagliera in plastica di 4 m con cuore in acciaio con materiale di fissaggio (estendibile max. 12.000 mm)
- Disponibile anche in FM 868,8 MHz (# 3500V000)



SM 40 T; Kit con fotocellula **SOLO IN FM 868,8 MHZ** 3504V000

- Automazione per cancelli scorrevoli SM 40 T
- Centralina motore T100
- Fotocellula
- Radioricevitore FM 868,8 MHz (Somloq Rollingcode)
- Telecomando a 4 comandi «Classic»
- Cremagliera in plastica di 4 m con cuore in acciaio con materiale di fissaggio (estendibile max. 12.000 mm)

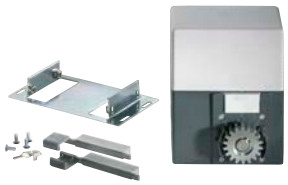

SM 40 T; automazione singola 5822V003

- Automazione per cancelli scorrevoli SM 40 T
- Centralina motore T100
- Radioricevitore FM 434,42 MHz (Somloq Rollingcode)
- Disponibile anche in FM 868,8 MHz (# 5822V002)

SM 40 T

Tipo	SM 40 T
Peso della porta	max. 600 kg
Corsa	max. 12.000 mm
Pendenza porta	–
Principio di azionamento	Motore a bagno d'olio in compatto alloggiamento pressofuso
Autobloccante	Con ingranaggio a vite
Velocità di apertura	max. 170 mm/s
Assorbimento di potenza, standby	~ 3,5 W
Protezione motore	–
Alimentazione	230 Vac, 50 Hz
Disinserimento sul finecorsa	Con finecorsa magnetici
Centralina motore	T100 integrato nell'alloggiamento dell'automazione
Protezione contro gli infortuni sul bordo di chiusura principale	Con giunto
Uscita DC	Sì (24 Vdc, max 0,15 A)
Prelampeggio selezionabile	sì
Soft-Start / Soft-Stop	no
Possibilità di collegamento	Lampeggiante, fotocellula, coste di sicurezza (elettrica (8,2 kOhm)) o ottica - solo insieme a elettronica di controllo, selettore a chiave
Funzione della connessione di sicurezza	–
Chiusura automatica in t (tempo)	Impostabile da 1 sec. a 15 minuti
Funzione uomo presente	no
Solo in combinazione con TorMinal	no
Controllo direzione	no
Apertura parziale	Impostabile
Numero di canali radio	2
Numero di ingressi pulsante	3
Numero di ingressi di sicurezza	2
Modalità di funzionamento	S3 40 %
Classe di protezione	IP44
Intervallo di temperatura	Da –20°C a +70°C
Dentatura	Modulo 4 / 18 denti

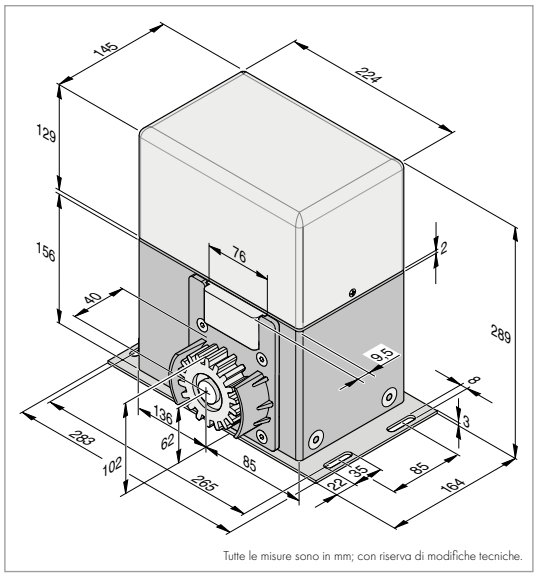

Tutte le misure sono in mm; con riserva di modifiche tecniche.

ISTRUZIONI

http://som4.me/man-s

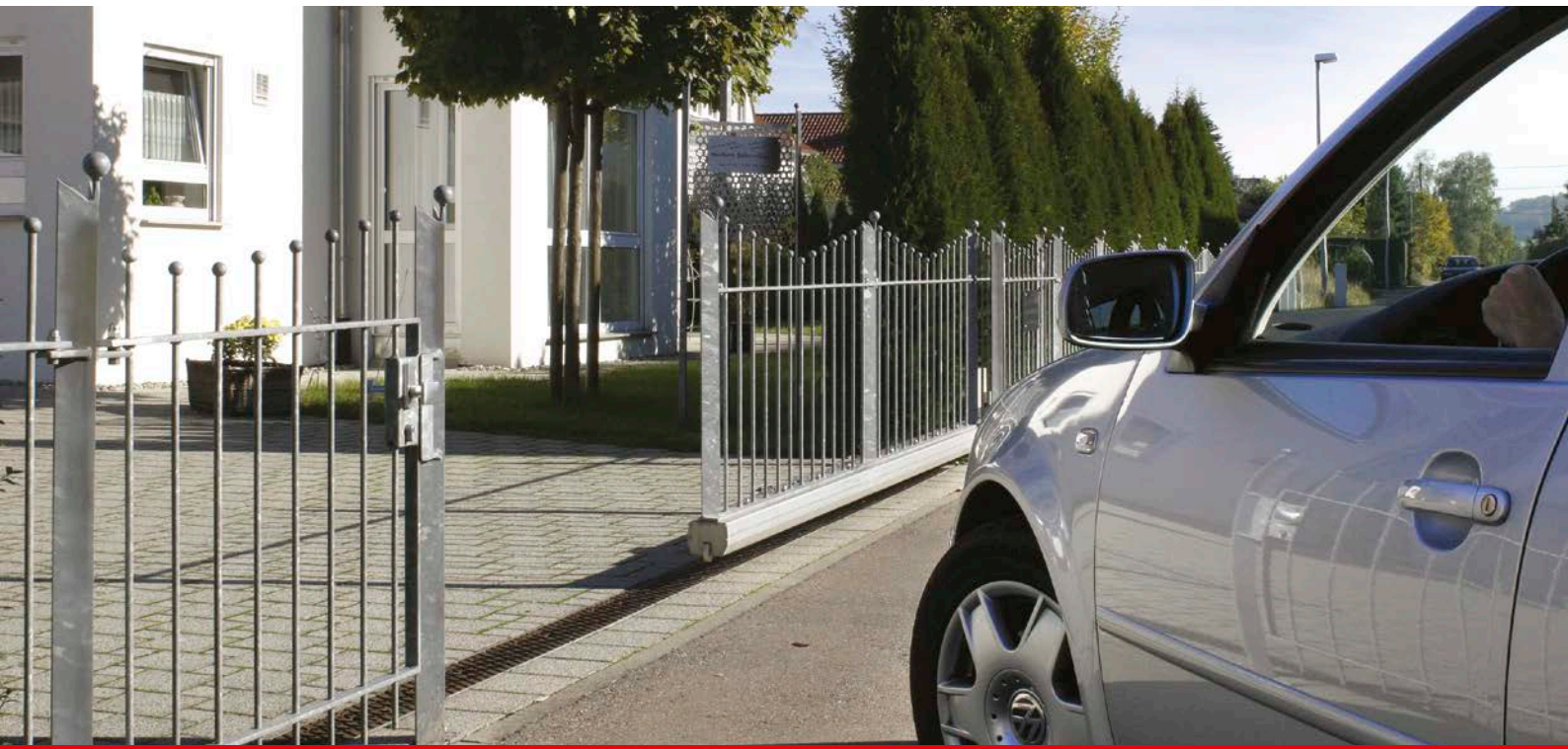

DS 600 / DS 1200

La potente automazione per cancelli scorrevoli con corsa fino a 20 m e peso fino a 1.200 kg

Vantaggi

- Ideale per cancelli pesanti, soprattutto in ambito commerciale
- Automazione robusta e affidabile (IP44) con potente motore
- Centralina con numerose funzionalità, ad es. modalità con uomo presente
- Possibilità di collegamento ad es. per arresto di emergenza, lampeggiante, fotocellula e coste di sicurezza



DS 600 **SOLO IN FM 868,8 MHZ** 3408V000

- Automazione per cancelli scorrevoli DS 600
- Centralina motore ACM 400 S
- Pronta per radioricevitore, 4 canali

DS 1200 **SOLO IN FM 868,8 MHZ** 3409V000

- Automazione per cancelli scorrevoli DS 1200
- Centralina motore ACM 400 S
- Pronta per radioricevitore, 4 canali

DS 600

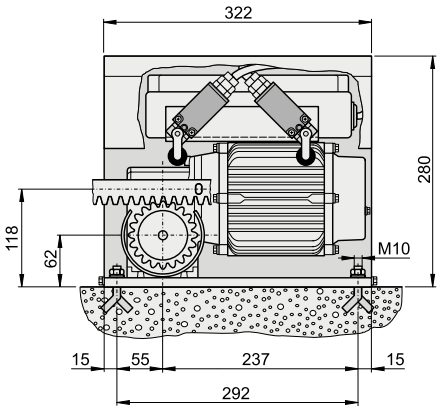

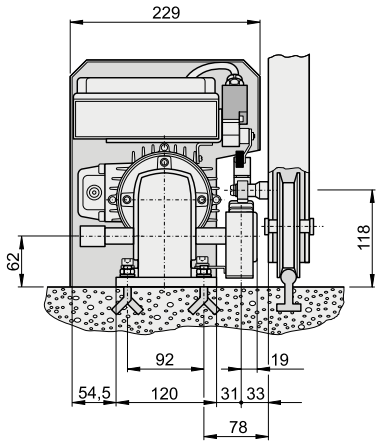

Tutte le misure sono in mm; con riserva di modifiche tecniche.

Tipo	DS 600	DS 1200
Peso della porta	max. 600 kg	max. 1.200 kg
Corsa	max. 15.000 mm	max. 20.000 mm
Pendenza porta	max. 5% [1] [2]	
Principio di azionamento	Motore ad alte prestazioni con ingranaggio a vite di precisione	
Autobloccante	Con ingranaggio a vite	
Velocità di apertura	ca. 220 mm/s	ca. 200 mm/s
Assorbimento di potenza, standby	~ 3,5 W	~ 3,5 W
Protezione motore	–	–
Alimentazione	400 Vac, 50 Hz 0,37 kW	400 Vac, 50 Hz 1,1 kW
Disinserimento sul finecorsa	Con finecorsa	Con finecorsa + Freno a induzione
Centralina motore	ACM 400 S; Funzionamento controllato da LED	
Protezione contro gli infortuni sul bordo di chiusura principale	Richiede coste di sicurezza attive	
Uscita DC	24 Vac + 12 Vdc	
Prelampeggio selezionabile	sì	
Soft-Start / Soft-Stop	no	
Possibilità di collegamento	Per arresto di emergenza, lampeggiante e luce di cortesia, fotocellula, coste di sicurezza (8,2 kOhm) o costa di sicurezza ottica	
Funzione della connessione di sicurezza	Impostabile	
Chiusura automatica in t (tempo)	Impostabile da 2 a 196 secondi	
Funzione uomo presente	sì	
Solo in combinazione con TorMinal	no	
Controllo direzione	Impostabile su APRI/CHIUDI	
Apertura parziale	Impostabile	
Numero di canali radio	2	
Numero di ingressi pulsante	3	
Numero di ingressi di sicurezza	6	
Modalità di funzionamento	S3 40 %	
Classe di protezione	Automazione: IP44 / Centralina: IP65	
Intervallo di temperatura	Da –20°C a +50°C	
Dentatura	Modulo 4 / 20 denti	

1) Nel rispetto delle norme e delle direttive contenute nella dichiarazione di incorporazione, in particolare la norma DIN EN 13241-1. 2) Si consiglia l'utilizzo di un ammortizzatore radiale.

ISTRUZIONI

http://som4.me/man-s

DS 1200

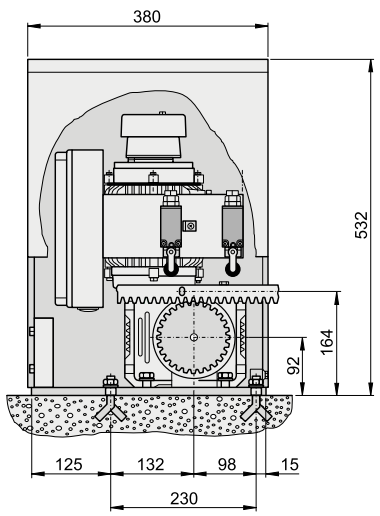

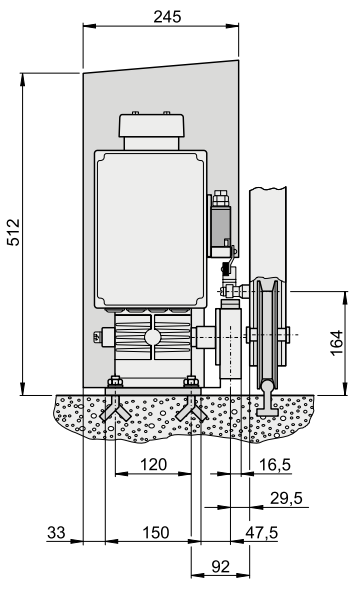

Tutte le misure sono in mm; con riserva di modifiche tecniche.

Accessori per automazioni per cancelli scorrevoli



Consolle 5823V001

- Per automazioni per cancelli scorrevoli RUNner, RUNner+ e SM 40 T
- Da rivestire di calcestruzzo • 4 viti a testa esagonale M8x30 mm



Consolle 5823V002

- Per automazioni per cancelli scorrevoli RUNner, RUNner+ e SM 40 T
- Da rivestire di calcestruzzo • 4 viti a testa esagonale M8x45 mm
- Avvitabile



Consolle 2119V001

- Per automazione per cancelli scorrevoli STArter/STArter+
- Da rivestire di calcestruzzo
- Avvitabile

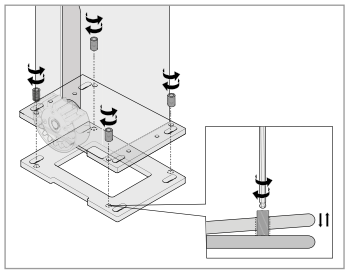

Piastra di livellamento in kit 14038V000

- Per automazione per cancelli scorrevoli SP 900
- Per allineare i montanti, ad esempio in presenza di fondamenta in cemento non piane
- Zincato
- Con viti

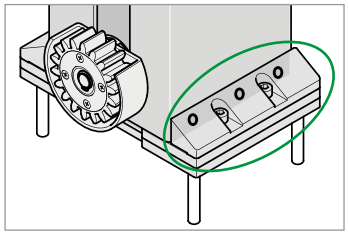

Kit morsetti di serraggio 3701V000

- Per automazione per cancelli scorrevoli SP 900
- Per un'ulteriore fissaggio dei montanti; comprensivo di viti
- Materiale: Alluminio non trattato [1)]

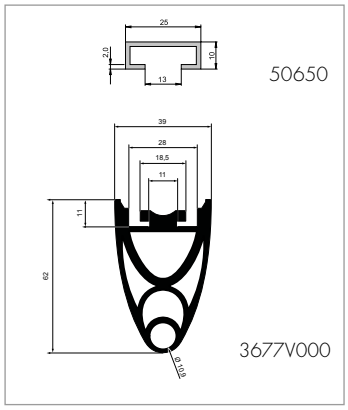

Binario a sezione C di alluminio 50650

- Adatto per profilo in gomma (passivo) e coste di sicurezza

Profilo in gomma (passivo), tipo GP62 3677V000

- Per proteggere i bordi di chiusura
- Proprietà di ammortizzazione migliorate grazie al sistema a 3 camere
- Aspetto migliorato: Il binario a sezione C di alluminio viene coperto da un profilo in gomma

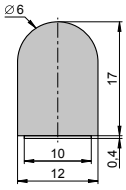

Profilo di protezione bordi NOVITÀ S10332-00001

- Lunghezza: 6 m; colore: nero
- Adesivo su un lato

1) Materiale grezzo senza lavorazione superficiale.

Per le **coste di sicurezza** elettriche/ottiche adatte, vedi pagina 131.

Accessori per automazioni per cancelli scorrevoli

Cremagliera in plastica con cuore in acciaio — S11114-00001

- Lunghezza 1 m; Dentatura: Modulo 4; fino a 600 kg
- Con materiale di fissaggio



Cremagliera in acciaio (zincato) — 5825V001

- Lunghezza 1 m; Dentatura: Modulo 4; fino a 1.200 kg
- Con viti e distanziale

Camme per cremagliera — 5805

- Per automazioni per cancelli scorrevoli DS 600 e DS 1200
- Coppia



Ammortizzatore radiale per cancelli in pendenza [1)]

- Regolazione ideale della velocità per cancelli in pendenza
- L'ammortizzazione su un lato può essere regolata senza soluzione di continuità
- Provvista di rotazione libera in direzione opposta
- Dentatura: Modulo 4



5816V000

5815V000

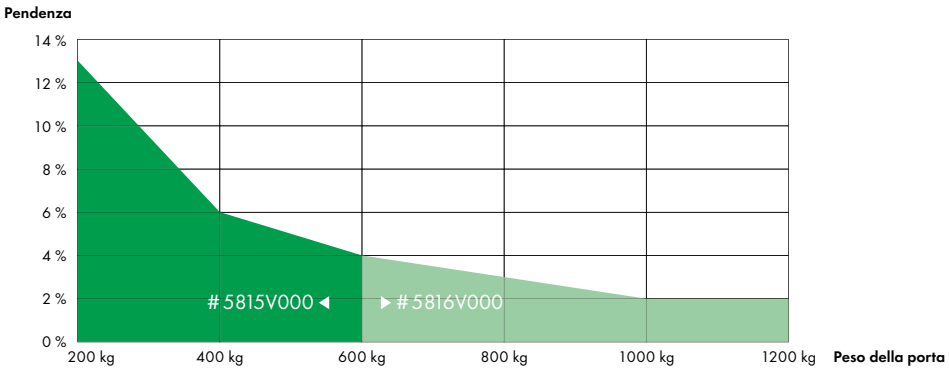

Fino a 600 kg	5815V000
Fino a 1.200 kg	5816V000

Interruttore di protezione motore

0,6 – 1,0 A (per DS 600)	5811
1,6 – 2,5 A (per DS 1200)	5812
2,4 – 4,0 A (per SM 40 T)	5813



IP55

1) Nel rispetto delle norme e delle direttive contenute nella dichiarazione di incorporazione, in particolare la norma DIN EN 13241-1.

Accessori per automazioni per cancelli scorrevoli



Batteria a tampone — NOVITÀ — 5115V001

- In caso di blackout il pacco batteria a tampone alimenta l'automazione fino a 12 ore e un massimo di 10 cicli (APERTO/CHIUSO) [1)]
- Per SOMMER tiga+, twist AM, twist UG, twist UG+, SP 900 [2)], RUNner e RUNner+
- 1,2 Ah; 24 Vdc
- Elettronica integrata con protezione da scaricamento completo
- Facile montaggio nella posizione indicata all'interno dell'alloggiamento dell'automazione
- Connessione con cavo di collegamento (da ordinare separatamente)

Cavo di collegamento per batteria a tampone L = 380 mm — 20466V001

- Per SOMMER tiga+, twist AM, twist UG, twist UG+, SP 900, RUNner e RUNner+

NOVITÀ



Cavo di collegamento per batteria a tampone L = 780 mm — 20466V000

- Per automazioni per cancelli scorrevoli SP 900

Piastra di montaggio per SP 900 — 3707V000

- Per montare la batteria a tampone nel montante di SP 900
- Con materiale di montaggio



IP55

Fotocellula a barriera ruotabile 180°, 4 fili — 7029V000

- Portata limite 20 m
- 12–24 Vac/Vdc; con uscita relè



IP67

Fotocellula a telaio a 2 fili — 7028V000

- Portata limite 8 m
- Connessione sistema a 2 fili SOMMER
- Ingombro ridotto



IP44

Fotocellula a barriera, 4 fili — 7020V000

- Portata limite 10 m
- 15–35 Vdc, 12–24 Vac; con uscita relè



IP44

Fotocellula a barriera, 2 fili — 7023V000

- Collegabile direttamente a SP 900, RUNner e a numerosi altri prodotti (sempre solo 1 per ogni centralina)
- Portata limite 8 m
- 15–35 Vdc, 12–24 Vac

1) La prestazione della batteria a tampone viene influenzata dalle condizioni di utilizzo. I dati indicati possono variare.
2) **SP 900: solo con centraline da Rev. G versione software 1.6**

Accessori per automazioni per cancelli scorrevoli

Supporto universale in kit 1640V000

- Per fotocellule #7020V000 e #7023V000
- Angolare mobile (su/giù)
- Fotocellula ruotabile e traslabile su angolare



Fotocellula a barriera con elevata zona di copertura, 4 fili 5229

- Portata limite 65 m
- 12–240 Vac/Vdc; contatto a potenziale zero
- Con angolo di montaggio



IP67

Fotocellula a riflessione bidirezionale, alimentata su un solo lato 5228

- Portata limite 12 m
- 12–240 Vac/Vdc; contatto a potenziale zero
- Con angolo di montaggio e riflettore

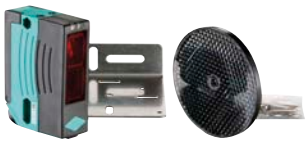

IP67

Fotocellula a riflessione bidirezionale, alimentata su un solo lato 5233

- *Non adatto per SP 900, RUNner e RUNner+*
- Portata limite 12 m
- 24–230 Vac/Vdc; contatto a potenziale zero
- Con angolo di montaggio e riflettore

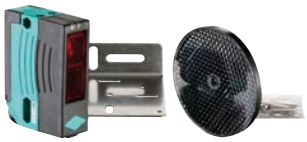

IP67

Fotocellula bidirezionale 15 m NOVITÀ S10970-00001

- Portata limite 15 m
- 10–40 Vdc, 24 Vac; contatto a potenziale zero
- Con riflettore

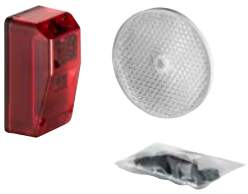

IP67

Alloggiamento antintemperie NOVITÀ S11013-00001

- Per fotocellula bidirezionale # S10970-00001
- Protegge da pioggia, nebbia e neve



Alloggiamento antintemperie 7640V000

- Per riflettori delle fotocellule a riflessione # 5228, # 5233 e # S10970-00001
- Separazione termica tra riflettore e sfondo
- Protegge da pioggia, nebbia e neve



Colonnine per fotocellule NOVITÀ S11059-00001

- Dimensioni: 80 × 50 × 470 mm (L × B × H)
- Con due colonnine e materiale di montaggio



Accessori per automazioni per cancelli scorrevoli



IP65

Interruttore principale (con serratura) 5026

- 4 poli (obbligatorio per uso privato e commerciale)
- Tensione 600 V / 16 A



IP65

Interruttore 5024

- «Arresto di emergenza»
- Alloggiamento in materiale sintetico (indipendente)



IP54

Lampeggiante 5066

- 230 Vac
- Supporto E14, max. 40 W, con lampadina



IP44



IP44

Lampeggiatore 24 V 5069V001

- Non automatico; attacco E14, 25 W; con lampadina

Lampeggiatore LED 5114V000

- 24–36 Vdc, 24 Vac
- Non automatico; attacco BA15s, 3 W; con LED



Supporto per parete per lampeggiante NOVITÀ S10771-00001

- Per lampeggiante # 5069V001, # 5070V001, # 5114V000
- Con materiale di montaggio

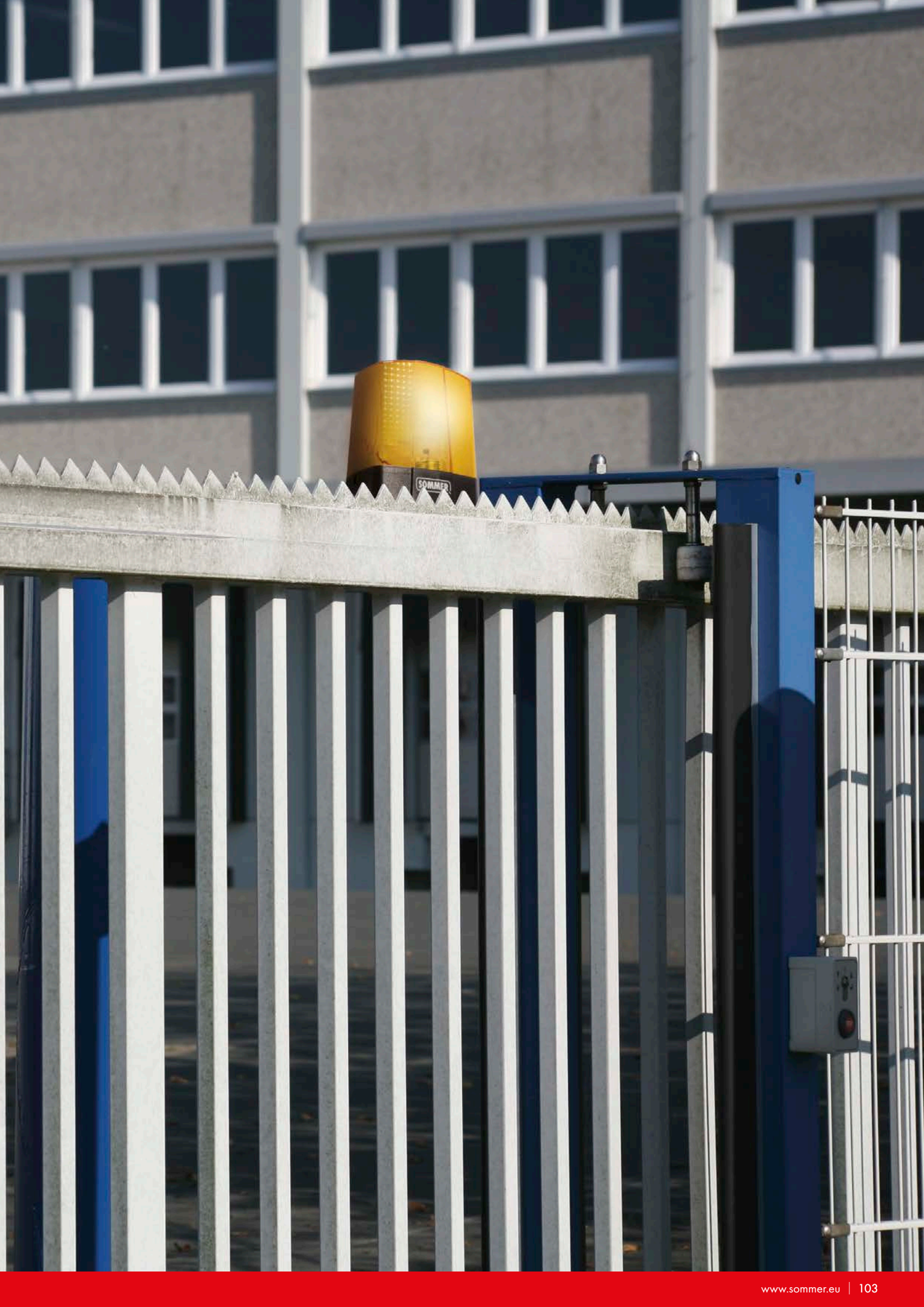
SOMMER


Controllo dei cancelli scorrevoli
Controllo delle barriere
Controllo dei cancelli a battente
Controllo delle tenda da sole
Controllo delle porte garage
Controllo delle serrande

Radiocomandi / Home Automation

Controllate via radio il vostro sistema di Home Automation in modo semplice e confortevole!

I **radiocomandi SOMMER** possono essere utilizzati singolarmente all'interno delle mura domestiche, in giardino o in garage. Sarete sorpresi di quante funzioni potrete comandare via radio e della comodità di utilizzo.

Un altro vantaggio: l'installazione è semplice, veloce ed economica. Non è necessaria la posa dei cavi, normalmente complessa e costosa. Si risparmia tempo e denaro!





Comando a distanza di automazioni, tapparelle e tende da sole



Comandi a distanza delle aree wellness e entertainment all'interno delle mura domestiche













Comandi a distanza dei dispositivi elettrici ed elettronici di casa



Comandi a distanza dei dispositivi in giardino e fuori casa





Panoramica dei vantaggi

Affidabilità ai massimi livelli

Sono finiti i tempi in cui le porte garage, le tende da sole ecc. dovevano essere faticosamente aperte e chiuse a mano. I nostri due sistemi per radiocomandi Somloq Rollingcode e SOMloq2 vi semplificheranno queste e tante altre azioni. Entrambi sfruttano la sicura tecnologia Rollingcode.

- Utilizzano frequenze radio con durata di trasmissione ridotta per radiocomandi veloci e privi di disturbi.
- Protezione ottimale dal code scanning e code grabbing per impedire l'accesso agli estranei.

Somloq Rollingcode – per un controllo preciso

Il sistema per radiocomandi Somloq Rollingcode lavora alla frequenza radio FM 434,42/868,8 MHz.

- In questo modo è possibile inviare segnali radio di breve durata che non possono essere disturbati da altri dispositivi, come ad esempio un baby phone.
- FM, abbreviazione di modulazione di frequenza, aumenta la sicurezza di trasmissione del nostro sistema. Operando con una selettività particolarmente precisa, il sistema fa sì che i comandi inviati non si confondano con quelli provenienti da altri dispositivi, garantendo in questo modo un elevata affidabilità di funzionamento.
- Oltre all'elevata sicurezza di trasmissione, Somloq Rollingcode aumenta il livello di protezione da accessi e manomissioni da parte di persone non autorizzate.
- La crittografia a 66 bit consente di ottenere 74 trilliardi di codifiche. Dopo ogni comando Rollingcode modifica il codice. Questa tecnologia rende superflui il Code-Scanning e il Code-Grabbing perché ogni codice viene utilizzato una sola volta.

SOMloq2 – per una maggiore sicurezza e un comfort superiore

Nel nostro sistema avanzato per radiocomandi Somloq2 abbiamo ulteriormente migliorato i vantaggi di Somloq Rollingcode:

- Potrete continuare ad utilizzare le funzionalità di Somloq Rollingcode, ma avrete a disposizione ancora un livello di sicurezza e comfort ancora superiore.
- La sua tecnologia bidirezionale indica se il segnale radio è stato ricevuto.
- Grazie alla crittografia a 128 bit, SOMloq2 è ancora più sicuro.
- **Funzione auto-repeat** per un'apertura più confortevole durante l'ingresso.
- Verificate lo stato in cui si trova la porta direttamente dal sofà o dal lettino in giardino.
- L'innovativa **funzione Hop** aumenta ulteriormente la portata grazie all'inoltro dei segnali da parte dei ricevitori SOMloq2.

Non è necessario sostituire le automazioni SOMMER già installate. È sufficiente l'utilizzo a posteriori di un radioricevitore SOMloq2, e potrete usufruire di tutti questi eccezionali vantaggi.

I trasmettitori con Somloq2 sono **compatibili con le versioni precedenti** del sistema Somloq Rollingcode (FM 868,8 MHz). In questo modo è possibile comandare automazioni e radioricevitore già in utilizzo.

Qualità e durata sono assicurati!

Oltre a Somloq Rollingcode e SOMloq2, sviluppati dalla nostra azienda, nei nostri radiocomandi utilizziamo solo componenti di alta qualità. In questo modo possiamo garantire che entrambi i sistemi siano particolarmente affidabili ed durino nel tempo, anche se sottoposti a temperature estreme, colpi e vibrazioni. Una qualità che potrete sentire ogni volta che premerete un pulsante.

Panoramica dei vantaggi

Preciso riconoscimento del telecomando

- Ogni telecomando ha un proprio numero di serie univoco
- Il ricevitore può memorizzare un numero fisso di codici diversi; ogni pulsante del telecomando ha un proprio codice
- Grazie al numero di serie univoco del telecomando è possibile cancellare il codice di un telecomando dal ricevitore senza influire sul funzionamento degli altri telecomandi

VIDEO
http://som4.me/vid-t

ISTRUZIONI
http://som4.me/man-f

Autorizzazione

Con l'introduzione della Direttiva Radio Equipment Directive (RED) l'accesso ai mercati dei paesi europei è stato semplificato e i costi di gestione si sono ridotti.

La denominazione è: CE

Compatibile HomeLink®

La vostra automobile è equipaggiata con un sistema HomeLink® (a partire dalla versione del software 7), le nostre automazioni e i nostri radioricevitori sono compatibili con Somloq Rollingcode (FM 434,42/868,8 MHz).

HomeLink® kompatibel

Maggiori informazioni sono disponibili all'indirizzo: **www.homelink.com**

I due sistemi a confronto

	Somloq Rollingcode	**SOMloq2**
Frequenza	FM 868,80 MHz FM 434,42 MHz	FM 868,80 MHz FM 868,95 MHz
Codifica	66-Bit	128-Bit AES
bidirezionale	X	✓
Rollingcode	✓	✓
Funzione Hop	X	✓
Indicatore di stato	X	✓
Funzione Auto Repeat	X	✓
Compatibile HomeLink®	✓	X

Una panoramica di tutte le compatibilità dei sistemi per radiocomandi e una panoramica delle funzionalità di tutti i telecomandi sono disponibili all'indirizzo **www.som4.me/tbl**.

Radiocomandi FM 868,95/868,8 MHz (SOMloq2)



Telecomando a 4 comandi «Pearl»

- I vantaggi di SOMloq2: Funzione Autorepeat, funzione Hop
- Portata: circa 50–140 m (in base alle condizioni ambientali)
- Batteria: 3 V, Tipo CR 2032
- Dimensioni: 79 × 26 × 13 mm

nero/rosso	4018V000
nero/rosa	4018V001
bianco/rosa	4018V003
bianco/argento	4018V020



Telecomando a 4 comandi «Pearl Vibe»

- **Possibilità di verificare la posizione della porta/lo stato del ricevitore**
- **Risposta sensibile del radiocomando mediante vibrazione**
- I vantaggi di SOMloq2: Funzione Autorepeat, funzione Hop
- Portata: ca. 60–150 m (in base alle condizioni ambientali)
- Batteria: 3 V, Tipo CR 2032
- Dimensioni: 79 × 26 × 13 mm

nero/rosso	4019V000
nero/rosa	4019V001
bianco/rosa	4019V003
bianco/argento	4019V021



Telecomando a 3 comandi «Pearl Status» NOVITÀ S10448-00001

- **Possibilità di verificare la posizione di porta e cancello/lo stato del ricevitore senza movimentare porta o cancello grazie al pulsante speciale di colore rosso**
- **Risposta sensibile del radiocomando mediante vibrazione**
- I vantaggi di SOMloq2: Funzione Autorepeat, funzione Hop
- Portata circa 60–150 m (in base alle condizioni ambientali)
- Batteria: 3 V, Tipo CR 2032
- Dimensioni: 79 × 26 × 13 mm



Telecomando a 2 comandi «Pearl Twin» NOVITÀ S10019-00001

- **Comodi pulsanti di grandi dimensioni**
- I vantaggi di SOMloq2: Funzione Autorepeat, funzione Hop
- Portata: circa 50–140 m (in base alle condizioni ambientali)
- Batteria: 3 V, Tipo CR 2032
- Dimensioni: 79 × 26 × 13 mm

Radiocomandi FM 868,95/868,8 MHz (SOMloq2)

Portatelecomando Pearl NOVITÀ

- Per tutti i telecomandi della serie Pearl
- Supporto per automobile o muro
- Con materiale di fissaggio



nero	4643V000
bianco	4643V001

Clip di supporto telecomando Pearl NOVITÀ S10092-00001

- Per tutti i telecomandi della serie Pearl
- Per fissaggio sul parasole dell'automobile
- Con materiale di fissaggio



Telecomando a 4 comandi «Slider+» NOVITÀ S10305-00001

- Design moderno e di qualità con applicazioni in acciaio inox
- Funzione slider per prevenire l'utilizzo involontario
- Grazie alla sua forma compatta è ideale per essere agganciato ad un portachiavi
- I vantaggi di SOMloq2: Funzione Autorepeat, funzione Hop
- Portata: circa 50–140 m (in base alle condizioni ambientali)
- Batteria: 3 V, Tipo CR 2032
- Dimensioni: 55 × 30 × 14 mm (chiuso)



Telecomando a 4 comandi «Slider Vibe» NOVITÀ S10202-00001

- Design moderno e di qualità con applicazioni in acciaio inox
- Funzione slider per prevenire l'utilizzo involontario
- Grazie alla sua forma compatta è ideale per essere agganciato ad un portachiavi
- **Possibilità di verificare la posizione della porta/lo stato del ricevitore**
- **Risposta sensibile del radiocomando mediante vibrazione**
- I vantaggi di SOMloq2: Funzione Autorepeat, funzione Hop
- Portata circa 60–150 m (in base alle condizioni ambientali)
- Batteria: 3 V, Tipo CR 2032
- Dimensioni: 55 × 30 × 14 mm (chiuso)



I trasmettitori con Somloq2 sono **compatibili con le versioni precedenti** del sistema Somloq Rollingcode (FM 868,8 MHz). In questo modo è possibile comandare automazioni e radioricevitore già in utilizzo. Maggiori informazioni sulle funzionalità di SOMloq2 Autorepeat e Hop sono disponibili a pagina 106.

Radiocomandi FM 868,95/868,8 MHz (SOMloq2)



IP64

Telecomando a 12 comandi «Telecody+» S10212-00001

- **Ideale anche come pulsante per codice radio**
- Con pulsanti illuminati
- Posizioni di memoria: 10 diversi codice di accesso e 2 pulsanti non codificati, ad es. per la luce
- Resistente alle intemperie, per interni ed esterni
- **Il radioricevitore conferma la ricezione dei comandi, la conferma avviene con i LED sul telecomando**
- I vantaggi di SOMloq2: Funzione Hop
- Con supporto in alluminio e materiale di fissaggio
- Portata: circa 50 m (in base alle condizioni ambientali)
- Batteria: 3 V, Tipo CR 123A
- Dimensioni: 147 × 48 × 30 mm
- Intervallo di temperatura: Da −20 °C a +55 °C



IP64

Telecomando a 200 comandi «GIGAcom» NOVITÀ 4038V000

- Ideale per porte industriali
- Con pulsanti illuminati
- Per controllare 100 porte (apertura e chiusura mirata → quindi 200 comandi)
- Selezione del comando desiderato mediante tastiera
- La funzione Preferiti consente di controllare direttamente una porta
- Resistente alle intemperie, per interni ed esterni
- **Il radioricevitore conferma la ricezione dei comandi, la conferma avviene con i LED sul telecomando**
- I vantaggi di SOMloq2: Funzione Hop
- Con supporto in alluminio e materiale di fissaggio
- Portata: circa 50 m (in base alle condizioni ambientali)
- Batteria: 3 V, Tipo CR 123A
- Dimensioni: 147 × 48 × 30 mm
- Intervallo di temperatura: Da −20 °C a +55 °C



Pulsantiera radio a muro a 2 canali «SOMtouch», AP NOVITÀ

- Alimentazione a batteria - semplice da installare
- **Possibilità di verificare la posizione della porta/lo stato del ricevitore senza movimentare la porta grazie a piccoli pulsanti**
- **Conferma del radiocomando mediante LED**
- I vantaggi di SOMloq2: Funzione Hop
- Portata: circa 50 m (in base alle condizioni ambientali)
- Batteria: 3 V, Tipo CR 2032
- Dimensioni: 80 × 85 × 14 mm
- Campo di applicazione: ambienti asciutti e chiusi

bianco/bianco	S10447-00001
antracite/bianco	S10447-00002

I trasmettitori con Somloq2 sono **compatibili con le versioni precedenti** del sistema Somloq Rollingcode (FM 868,8 MHz). In questo modo è possibile comandare automazioni e radioricevitore già in utilizzo. Maggiori informazioni sulle funzionalità di SOMloq2 Autorepeat e Hop sono disponibili a pagina 106.

SOMsocket, SOMplug e SOMcom2 **non sono compatibili** con i telecomandi con Somloq Rollingcode (FM 434,42/868,8 MHz).

Presa «SOMsocket» NOVITÀ



- Radioricevitore nell'alloggiamento della presa che permette di accendere/spegnere l'applicazione collegata (ad es. lampada) via radio
- **Possibilità di lettura dello stato mediante telecomando (ad es. Pearl Status) per sapere ad esempio se il dispositivo è attivo o meno**
- I vantaggi di SOMloq2: Funzione Hop
- Antenna: integrata
- Memoria: 112 radiocomandi programmabili
- Alimentazione: 100–240 V, 50/60 Hz
- Uscita interruttore: Monopolo; max. 10 A
- Campo di applicazione: ambienti asciutti e chiusi
- Dimensioni: 138 × 54 × 40 mm
- Modalità di funzionamento:
  Modalità toggle - il relè può essere inserito e disinserito via radio
  ON / OFF - comando per accensione definita e per spegnimento definito



Con i comandi intelligenti per rivenditori specializzati, è possibile modificare in modo semplice le caratteristiche e i parametri grazie a un'applicazione Web utilizzabile da smartphone o tablet.
(SOMlink #7040V000; Pagina 138)

Alloggiamento della presa D		21106V000
Alloggiamento della presa F		21106V030

Radioricevitore «SOMplug» in alloggiamento della presa (1 canale) NOVITÀ



- Uscita relè a potenziale zero su cavo lungo 1,5 m per collegamento all'ingresso dei pulsanti dell'automazione
- Semplice modifica di automazioni di parti terze e della frequenza radio
- Non sono necessarie operazioni di installazione sulla linea a 230 V
- **Possibilità di feedback su telecomando quando il comando inviato è stato ricevuto dal ricevitore**
- I vantaggi di SOMloq2: Funzione Hop
- Antenna: integrata
- Memoria: 112 radiocomandi programmabili
- Alimentazione: 100–240 V, 50/60 Hz
- Presa di uscita: Schuko, 16 A, 230 Vac, 50 Hz
- Campo di applicazione: ambienti asciutti e chiusi
- Dimensioni: 138 × 54 × 40 mm
- Modalità di funzionamento:
  Funzionamento a tasti (Tip) - il relè si eccita per tutto il tempo in cui è presente il segnale radio
  ON / OFF - comando per accensione definita e per spegnimento definito

Ad essere commutati non sono i contatti della presa ma i fili dei pulsanti.



Con i comandi intelligenti per rivenditori specializzati, è possibile modificare in modo semplice le caratteristiche e i parametri grazie a un'applicazione Web utilizzabile da smartphone o tablet.
(SOMlink #7040V000; Pagina 138)

Alloggiamento della presa D		21107V000
Alloggiamento della presa CH		21107V010
Alloggiamento della presa GB		21107V020
Alloggiamento della presa F		21107V030

Radiocomandi FM 868,95 MHz (SOMloq2)





Con i comandi intelligenti per rivenditori specializzati, è possibile modificare in modo semplice le caratteristiche e i parametri grazie a un'applicazione Web utilizzabile da smartphone o tablet.
(SOMlink #7040V000; Pagina 138)

Radioricevitore «SOMcom2» (2 canali)

(disponibile a breve) NOVITÀ S10696-00001

- Semplice modifica di automazioni di parti terze e della frequenza radio
- **Possibilità di feedback su telecomando quando il comando inviato è stato ricevuto dal ricevitore**
- I vantaggi di SOMloq2: Funzione Hop
- Antenna: integrata
- Memoria: 40 radiocomandi programmabili
- Connettore per estensione di memoria «Memo» (450 radiocomandi)
- Alimentazione: 12–24 Vac/Vdc
- Campo di applicazione: ambienti asciutti e chiusi
- Uscita centralina: 2 contatti relè a potenziale zero (chiusura, 1 A, 30 Vdc)
- Collegamento: Morsetto a vite a 6 poli
- Dimensioni: 109 × 40 × 32 mm
- Modalità di funzionamento:
  Funzionamento a tasti (Tip) - il relè si eccita per tutto il tempo in cui è presente il segnale radio
  ON / OFF - comando per accensione definita e per spegnimento definito
  Modalità toggle - il relè può essere inserito e disinserito via radio (solo con SOMlink)



Radiocomandi FM 434,42/868,8 MHz (Somloq Rollingcode)



Telecomando a 4 canali «Classic» 4013V005

- Portata: circa 50 m (in base alle condizioni ambientali)
- Alloggiamento ad incastro in design in acciaio inox
- Una protezione del pulsante ne previene l'utilizzo accidentale
- Batteria: 3 V, Tipo CR 2032
- Dimensioni: 87 × 24 × 16 mm (chiuso)
- Disponibile anche in FM 868,8 MHz (# 4020V000)



Supporto incurvato 4640V000

- Per telecomando a 4 comandi «Classic»
- Supporto per automobile o muro
- Con materiale di fissaggio



Telecomando a 2 canali «Ruby» 4036V002

- Portata: circa 25 m (in base alle condizioni ambientali)
- Batteria: 3 V, Tipo CR 2032
- Dimensioni: 81 × 24 × 12 mm
- Disponibile anche in FM 868,8 MHz (# 4035V002)



Supporto incurvato 4642V000

- Per telecomando a 2 comandi «Ruby»
- Supporto per automobile o muro
- Con materiale di fissaggio



Telecomando a 2 canali «Mini» 4014V000

- Portata: circa 50 m (in base alle condizioni ambientali)
- Batteria: 3 V, Tipo CR 2032
- Dimensioni: 88 × 24 × 13 mm
- Disponibile anche in FM 868,8 MHz (# 4026V000)



Telecomando a 5 comandi «Industry» 4011V000

- Portata: circa 50 m (in base alle condizioni ambientali)
- Batteria: 3 V, Tipo CR 2032
- Dimensioni: 107 × 58 × 25 mm

SOLO IN FM 868,8 MHZ

Radiocomandi FM 434,42/868,8 MHz (Somloq Rollingcode)

Telecomando a 30 comandi «Flexy» **SOLO IN FM 868,8 MHZ**
Con pulsanti di direzione e numeri 4080V000
Con pulsanti numerati 4080V001

- Portata: circa 25 m (in base alle condizioni ambientali)
- Batteria: 3 V, Tipo CR 123A
- Dimensioni: 147 × 44 × 28,50 mm
- Intervallo di temperatura: Da –20°C a +55°C
- Resistente alle intemperie, per interni ed esterni

Supporto per parete in alluminio 4641V000

- Telecomando a 30 comandi (# 4080V000/V001)
- Supporto per muro; con materiale di fissaggio



IP64





4080V000 4080V001 4641V000

Sistema impronta digitale «ENTRAsys GD» 5057V000

- Apre garage e porte per cortili con un semplice movimento grazie al riconoscimento biometrico
- Non richiede corrente e fili



- Posizioni di memoria: max. 50–80 impronte
- Di cui amministratore: max. 9 impronte
- Sensore: Moderno sensore Stripe con riconoscimento veloce e preciso
- Sicurezza: Sistema non manipolabile: soltanto le dita «vive» possono accedere
- Canali: 4 (ad es. diverse porte e/o cancelli)
- Frequenza radio: FM 434,42 MHz (Somloq Rollingcode)
- Zona di copertura: Circa 50 m (in base alle condizioni ambientali)
- Consumo: Basso (non gravoso sulla batteria)
- Disponibile anche in FM 868,8 MHz (# 5052V000)



IP54

VIDEO
http://som4.me/vid-p

Pulsante codice radio «ENTRApin» 4095V000

- Apre garage e porte per cortili con un codice numerico programmabile
- Non richiede corrente e fili

- Posizioni di memoria: 1 codice di accesso
- Codifica: Individuale; da 4 a 8 cifre
- Tastierino: Alfanumerico; illuminato
- Indicatore di stato: LED verde/rosso (per invio e guasto)
- Sicurezza: Impossibile da cortociurcuitare o ponticellare come per sistemi a filo
- Canali: 1 (ad es. per porta o cancello)
- Frequenza radio: FM 434,42 MHz (Somloq Rollingcode)
- Zona di copertura: Circa 25 m (in base alle condizioni ambientali)
- Consumo: Basso (non gravoso sulla batteria)
- Disponibile anche in FM 868,8 MHz (# 4090V000)



IP54

Radiocomandi FM 434,42/868,8 MHz (Somloq Rollingcode)







Pulsante radiotrasmittente con scatola da incasso (2 comandi) 4752V000

SOLO IN FM 868,8 MHZ

- In questo modo è possibile eseguire un'azione da un punto in cui non è presente nessun collegamento elettrico; non richiede ulteriori installazioni
- Portata: circa 25 m (in base alle condizioni ambientali)
- Dimensioni: Scatola ad incasso da 63 mm di profondità, Ø 68 mm
- Versione pulsanti: collegamento a filo, universale
- Batteria: 3 V, tipo CR 2450

Pulsante radiotrasmittente con scatola da incasso e pulsante (2 comandi) 4753V000

SOLO IN FM 868,8 MHZ

- Come # 4752V000
- Con pulsante «Jung CD500» (bianco)





Pulsantiera radio a parete, su muro (3 comandi)

- In questo modo è possibile eseguire un'azione da un punto in cui non è presente nessun collegamento elettrico; non richiede ulteriori installazioni
- Portata: circa 25 m (in base alle condizioni ambientali)
- Campo di applicazione: ambienti asciutti e chiusi
- Dimensioni: 80 × 85 × 15 mm; Batteria: 3 V, Tipo CR 2032
- Disponibile anche in FM 868,8 MHz (# 4762V000 – bianco; # 4762V001 – antracite)

bianco	4763V000
antracite	4763V001

Modulo radioricevitore nell'alloggiamento (2 canali)

- Adatto per prodotti di parti terze e applicazioni speciali
- Per uso universale con qualsiasi tipo di centralina



4796V000

Con 112 radiocomandi 4795V000

- Memoria: 112 radiocomandi programmabili
- Antenna: integrata; antenna esterna opzionale
- Alimentazione: 12–24 Vac/Vdc
- Uscita centralina: 2 contatti relè a potenziale zero (chiusura, 1 A, 24 Vdc)
- Collegamento: Morsetto a vite a 6 poli; Dimensioni: 109 × 40 × 32 mm
- Modalità di funzionamento:
  Funzionamento a tasti (Tip) - il relè si eccita per tutto il tempo in cui è presente il segnale radio
- Disponibile anche in FM 868,8 MHz (# 4796V000)



Con cavo

4796V001

Con 112 radiocomandi e cavo 4796V001

SOLO IN FM 868,8 MHZ

- Come # 4795V000/4796V000, però senza morsetto a vite a 6 poli
- Con cavo preassemblato (lunghezza: circa 400 mm)

Con modulo di memoria innestabile



4796V002

Con 448 radiocomandi 4795V002

- Memoria: 448 radiocomandi programmabili, modulo innestabile
- Antenna: integrata; antenna esterna opzionale
- Alimentazione: 12–24 Vac/Vdc
- Uscita centralina: 2 contatti relè a potenziale zero (chiusura, 1 A, 24 Vdc)
- Collegamento: Morsetto a vite a 6 poli
- Dimensioni: 109 × 40 × 32 mm
- Modalità di funzionamento:
  Funzionamento a tasti (Tip) - il relè si eccita per tutto il tempo in cui è presente il segnale radio
  Modalità toggle - il relè può essere inserito e disinserito via radio
- Disponibile anche in FM 868,8 MHz (# 4796V002)

Radiocomandi FM 434,42/868,8 MHz (Somloq Rollingcode)

Radioricevitore nell'alloggiamento (4 canali) 7001V400



IP65

- Adatto per prodotti di parti terze e altre applicazioni speciali (non adatto per comando a motore tubolare)
- Per ciascun pulsante del telecomando viene memorizzata una determinata modalità di funzionamento nel ricevitore
- Antenna: integrata; antenna esterna opzionale
- Memoria: 448 radiocomandi programmabili
- Alimentazione: 230 Vac ± 10 % oppure 24 Vac/Vdc
- Uscita centralina: 4 contatti relè a potenziale zero (commutatore, 8 A, 230 Vac)
- Ingresso pulsante a muro: Possibilità di collegamento per un ingresso pulsante a muro a potenziale zero
- Collegamento: con morsetti a vite
- Cavi collegabili: fino a 2,5 mm² di diametro
- Intervallo di temperatura: Da –20 °C a +70 °C
- Dimensioni: 130 × 130 × 60 mm
- Modalità di funzionamento:
  Funzionamento a tasti (Tip) - il relè si eccita per tutto il tempo in cui è presente il segnale radio
  Modalità toggle – il relè può essere inserito e disinserito via radio
  ON / OFF – comando per accensione definita e per spegnimento definito
  Tempo (Time) – Il relè si attiva alla ricezione del segnale radio e si disattiva dopo il tempo impostato (1 – 255 s)
- Disponibile anche in FM 868,8 MHz (#7001V000)

Radioricevitore nell'alloggiamento (2 canali) 7002V000



IP65

- Come #7001V400/7001V000, però solo 112 posizione di memoria e 2 contatti relè a potenziale zero

SOLO IN FM 868,8 MHZ

Radioricevitore, innestabile (4 canali) 7080V001



- Adatto per cancelli scorrevoli e a battente SOMMER
- Memoria: 112 radiocomandi programmabili
- Antenna: integrata; antenna esterna opzionale
- Alimentazione: 8 – 18 Vdc
- Uscita centralina: Open Collector
- Collegamento: Connettore a 20 poli
- Dimensioni: 54 × 54 × 16 mm
- Modalità di funzionamento:
  Funzionamento a tasti (Tip) - il relè si eccita per tutto il tempo in cui è presente il segnale radio
- Disponibile anche in FM 868,8 MHz (#7000V000)

Radiocomandi FM 434,42/868,8 MHz (Somloq Rollingcode)



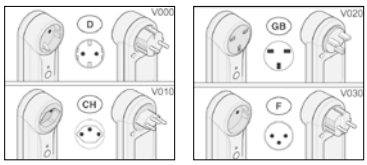

Presa 7018V000

- Radioricevitore nell'alloggiamento della presa che permette di accendere/spegnere l'applicazione collegata (ad es. lampada) via radio
- Memoria: 112 radiocomandi programmabili
- Antenna: integrata
- Alimentazione: 230 Vac, 50 Hz
- Uscita interruttore: Commutazione a un polo; max 3.500 W, max. 16 (3) A, carico ohmico
- Campo di applicazione: ambienti asciutti e chiusi
- Dimensioni: 138 × 54 × 40 mm
- Modalità di funzionamento:
  Modalità toggle - il relè può essere inserito e disinserito via radio
- Disponibile anche in FM 868,8 MHz (#7017V000)



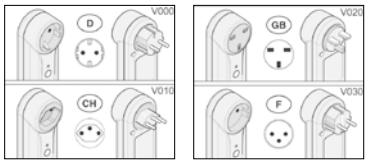

Radioricevitore in alloggiamento della presa (1 canale) 7022V000

- Uscita pulsanti su cavo lungo 1,5 m, per collegamento all'ingresso dei pulsanti dell'automazione
- Semplice modifica di automazioni di parti terze e della frequenza radio
- Non sono necessarie operazioni di installazione sulla linea a 230 V
- Antenna: integrata
- Memoria: 112 radiocomandi programmabili
- Alimentazione: 230 Vac, 50 Hz
- Presa di uscita: Schuko, 16 A, 230 Vac, 50 Hz
- Campo di applicazione: ambienti asciutti e chiusi
- Dimensioni: 138 × 54 × 40 mm
- Modalità di funzionamento:
  Funzionamento a tasti (Tip) - il relè si eccita per tutto il tempo in cui è presente il segnale radio
- Disponibile anche in FM 868,8 MHz (#7021V000)

Ad essere commutati non sono i contatti della presa ma i fili dei pulsanti.



Antenna ad asta

- **Solo per automazioni/ricevitori con Somloq Rollingcode (FM 434,42/868,8 MHz)**
- Antenna per cancelli scorrevoli e a battente, porte garage, barriere e diversi radioricevitori
- Con cavo coassiale 50 Ohm

Con 10 m di cavo; FM 434,42 MHz	7084V000
Con 2 m di cavo; FM 868,8 MHz	7004V003
Con 6 m di cavo; FM 868,8 MHz	7004V001
Con 10 m di cavo; FM 868,8 MHz	7004V000
Con 16 m di cavo; FM 868,8 MHz	7004V002

Radiocomandi FM 434,42/868,8 MHz (Somloq Rollingcode)

Gestione radiocomandi S 5985V000

- Programmabile via radio per il controllo di serrande, persiane e tende da sole
- Montaggio ad incasso (scatola standard profonda)
- Non compatibile con Telecody, ENTRAsys e ENTRApin
- Codifica: Somloq Rollingcode
- Tensione nominale: 230 Vac ± 10 %
- Frequenza nominale: 50/60Hz
- Uscita relè: 4 A, 50/60 Hz
- Dimensioni: 48 × 51 × 26,5 mm
- Modalità di funzionamento - mirato APERTO e CHIUSO
- Disponibile anche in FM 868,8 MHz (# 5980V000)



IP30

Gestione radiocomandi S 5990V000

- Come # 5985V000/5980V000
- Con telecomando a 4 comandi «Classic»

SOLO IN FM 868,8 MHZ



IP30



Consumabili (batterie)

Batteria singola CR 2032 46055V001

- Batteria a tampone al litio
- Adatta per i seguenti prodotti: Slider



Batteria singola CR 2450 46213

- Batteria a tampone al litio
- Adatta per i seguenti prodotti:
  Funkcody (fino alla produzione 02/2003)



Batteria singola CR 2/3 AH 46059

- Adatta per i seguenti prodotti:
  Funkcody (da produzione 01/2004)



Batteria singola CR 123 A 204V000

- Adatta per i seguenti prodotti fuori produzione:
  Telecody




MODE
AUTO





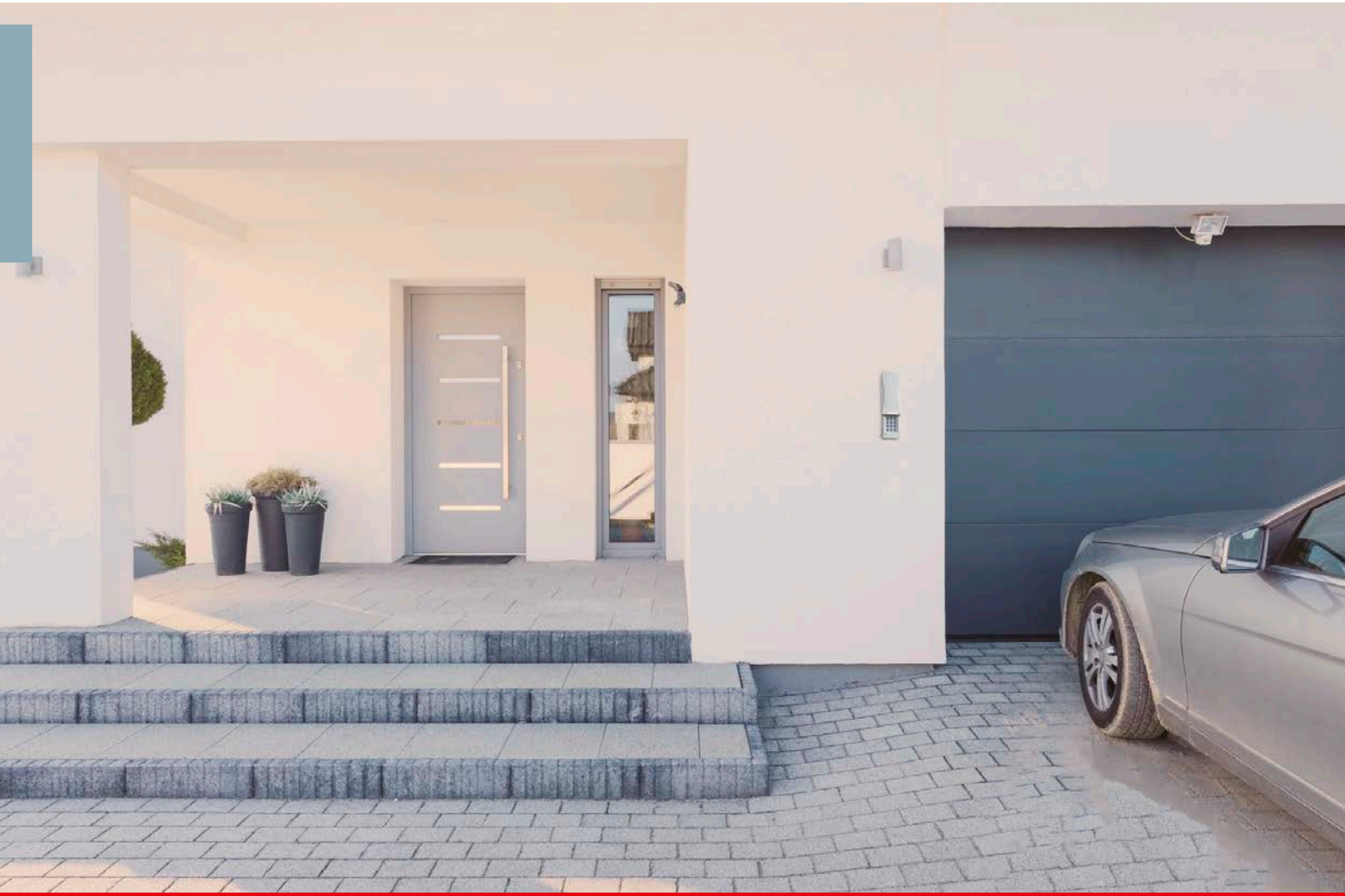

Accessori

Sistemi di accesso

Sistema impronta digitale «ENTRAsys GD» 5057V000

- Apre garage e porte per cortili con un semplice movimento grazie al riconoscimento biometrico
- Non richiede corrente e fili

- Posizioni di memoria: max. 50–80 impronte
- Di cui amministratore: max. 9 impronte
- Sensore: Moderno sensore Stripe con riconoscimento veloce e preciso
- Sicurezza: Elevata protezione da manipolazioni: soltanto le dita «vive» vengono riconosciute
- Canali: 4 (ad es. diverse porte e/o cancelli)
- Frequenza radio: FM 434,42 MHz (Somloq Rollingcode)
- Zona di copertura: Circa 50 m (in base alle condizioni ambientali)
- Consumo: Basso (non gravoso sulla batteria)
- Disponibile anche in FM 868,8 MHz (# 5052V000)



IP54



Riconoscimento impronte veloce e preciso



Alloggiamento resistente alle intemperie, anche a neve e gelo

VIDEO
http://som4.me/vid-p

ISTRUZIONI
http://som4.me/man-f

Maggiori informazioni su ENTRAsys GD sono disponibili all'indirizzo **www.entrasys.de**

Pulsante codice radio «ENTRApin» 4095V000

- Apre garage e porte per cortili con un codice numerico programmabile
- Non richiede corrente e fili

- Posizioni di memoria: 1 codice di accesso
- Codifica: Individuale; da 4 a 8 cifre
- Tastierino: Alfanumerico; illuminato
- Indicatore di stato: LED verde/rosso (per invio e guasto)
- Sicurezza: Impossibile da cortociurcuitare o ponticellare come per sistemi a filo
- Canali: 1 (ad es. per porta o cancello)
- Frequenza radio: FM 434,42 MHz (Somloq Rollingcode)
- Zona di copertura: Circa 25 m (in base alle condizioni ambientali)
- Consumo: Basso (non gravoso sulla batteria)
- Disponibile anche in FM 868,8 MHz (# 4090V000)



IP54

SOLO IN FM 868,8 MHZ



IP54

Sistema ad impronta digitale «ENTRAsys FD» per porte di casa 5059V000

- Moderno sensore Stripe dalle elevate prestazioni per un riconoscimento veloce e preciso
- Sistema non manipolabile: soltanto le dita «vive» possono accedere
- Connessione radio codificata e sicura tra il lettore di impronte e il radioricevitore nel telaio della porta impedisce la possibilità di cortocircuitarlo o ponticellarlo
- Radiocomandi a 4 canali: possibilità di utilizzo flessibile oltre alla porta, ad es. per illuminazione esterna, impianto di allarme e automazione cancello
- Facile programmazione grazie al display integrato

Dotazione: Modulo con unità scanner, portellino in acciaio spazzolato, radioricevitore universale per profilo porta

Dati tecnici	
Applicazioni	Gestione fino a 4 canali (ad es. portoncino d'ingresso, automazione cancello, illuminazione, impianto di allarme ...)
Numero di impronte [1]	circa 50–80, di 9 amministratori
Alimentazione	12 Vac, 12–24 Vdc (min. 1500 mA)
Frequenza radio	FM 868,8 MHz (Somloq Rollingcode)
Portata [2]	ca. 25 m
Sicurezza	Sistema criptato, anti manipolazione e intercettazione
Sicurezza in caso di backout	I dati rimangono in memoria; la porta non si apre automaticamente.
Dimensioni (L x A x P)	Lettore impronte digitali: 87 × 47 × 31 mm Radioricevitore: 60 × 34 × 36 mm
Intervallo di temperatura	Da −20°C a +60°C

1) a seconda della complessità delle impronte digitali 2) in base alle condizioni ambientali



Kit cavi per porte 5090V000

- Al momento dell'ordine indicare il tipo di serratura

Maggiori informazioni su ENTRAsys FD sono disponibili all'indirizzo **www.entrasys.de**



Sistema ad impronta digitale «ENTRAsys FD» per uso universale 5058V000

SOLO IN FM 868,8 MHZ



IP54

- Moderno sensore Stripe dalle elevate prestazioni per un riconoscimento veloce e preciso
- Sistema non manipolabile: soltanto le dita «vive» possono accedere
- Connessione radio codificata e sicura tra il lettore di impronte e il radioricevitore impedisce la possibilità di cortocircuitarlo o ponticellarlo
- Radiocomandi a 4 canali: utilizzo flessibile, ad es. per l'automazione del cancello, la porta di casa, l'illuminazione e l'allarme
- Facile programmazione grazie al display integrato

Dotazione: Modulo con unità scanner, portellino in acciaio spazzolato

Dati tecnici	
Applicazioni	Gestione fino a 4 canali (ad es. automazione cancello, portoncino d'ingresso, illuminazione, impianto di allarme ...)
Numero di impronte [1]	circa 50–80, di 9 amministratori
Alimentazione	12–24 Vdc
Frequenza radio	FM 868,8 MHz (Somloq Rollingcode)
Portata [2]	ca. 25 m
Sicurezza	Sistema criptato, anti manipolazione e intercettazione
Sicurezza in caso di backout	I dati rimangono memorizzati; la porta rimane chiusa anche in caso di blackout.
Dimensioni (L x A x P)	Lettore impronte digitali: 87 × 47 × 31 mm
Intervallo di temperatura	Da −20°C a +60°C

1) a seconda della complessità delle impronte digitali 2) in base alle condizioni ambientali

Trasformatore universale 10360



IP67

- 12 V, 1000 mA
- Protezione da sovraccarichi, cortocircuiti e alte temperature
- Made in Germany

Maggiori informazioni su ENTRAsys FD sono disponibili all'indirizzo **www.entrasys.de**



Sistemi di accesso



IP54



IP67

Unità di codifica «Cody light» 5212V000

- Con tastierino rivestita in plastica
- Controllo di una porta garage
- Fino a 4 codici di accesso programmabili
- Facile programmazione con DIP switch
- Alimentazione: 20–28 Vac/Vdc oppure 230–240 Vac



IP54



IP67

Unità di codifica «Cody light 1/2 Quadra-line» 5213V001

- Con pulsanti in alloggiamento di metallo
- Controllo di due porte garage
- Fino a 2 codici di accesso programmabili per ogni porta
- Facile programmazione con DIP switch
- Alimentazione: 20–28 Vac/Vdc oppure 230–240 Vac



IP55



IP20

Unità di codifica «CIFERO XT»

- Tastiera illuminata in acciaio con elemento di riscaldamento integrato [1)]
- Fino a 60 codici di accesso impostabili; connettore per carta microSD [2)]
- Possibilità di programmazione e gestione dei codici da PC
- Possibilità di controllo della porta anche su unità di controllo
- Più tastiere collegabili all'unità di controllo (ideale ad esempio per controllare una porta da diversi punti della casa) e diverse unità di controllo attivabili con una tastiera (ideale ad es. per i garage doppi)
- Fino a 200 m di distanza tra tastiera e unità di controllo
- Alimentazione: 12–24 Vac/Vdc

Kit tastiera + unità di controllo	5210V000
Unità di controllo	5207V000
Tastiera	5208V000

Selettori



IP54

Selettore a chiave in alloggiamento di acciaio

1 contatto senza cilindro (a muro)	5006V000

- Dimensioni: 73 × 73 × 45 mm

2 contatti senza cilindro (a muro)	5010V000

- Dimensioni: 73 × 73 × 45 mm



IP54



1 contatto con cilindro (a muro)	5004V000

- DIN 30/10, 0 gradi; misure: 73 × 73 × 45 mm
- Con 3 chiavi

2 contatti con cilindro (a muro)	5008V000

- DIN 30/10, 0 gradi; misure: 73 × 73 × 45 mm
- Con 3 chiavi

1) Elemento di riscaldamento utilizzabile solo insieme ad adattatore di rete dedicato (12 Vdc regolato, 1500 mA). 2) Non incluso.

1 contatto senza cilindro (ad incasso) 5005V000

- Dimensioni: 100×90 mm
- Scatola ad incasso 58 mm

2 contatto senza cilindro (ad incasso) 5009V000

- Dimensioni: 100×90 mm
- Scatola ad incasso 58 mm

IP54



1 contatto con cilindro (ad incasso) 5003V000

- DIN 30/10, 0 gradi; misure: 100×90 mm
- Scatola ad incasso 58 mm
- Con 3 chiavi

2 contatti con cilindro (ad incasso) 5007V000

- DIN 30/10, 0 gradi; misure: 100×90 mm
- Scatola ad incasso 58 mm
- Con 3 chiavi

IP54





Altri selettore a chiave sono disponibili a richiesta.

Colonna per selettore a chiave 5031V000

- Colonna in alluminio
- 1 contatto con cilindro
- DIN 30/10, 0 gradi
- Con 3 chiavi

IP54



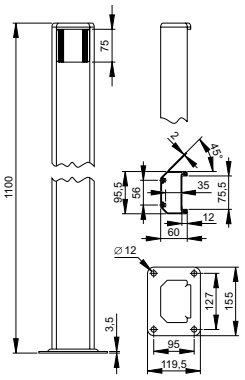

Tutte le misure sono in mm; con riserva di modifiche tecniche.

Pulsante con 3 tasti NOVITÀ

- Montaggio su muro
- Cablato
- APERTO / STOP / CHIUSO

Cavo 5 m (4 poli) 20976V000

Cavo 7 m (4 poli) 20976V001

Cavo 11 m (4 poli) 20976V002

IP54



Pulsante con 3 tasti richiudibile NOVITÀ

- Montaggio su muro
- Cablato;
- Interruttore OFF / APERTO / STOP / CHIUSO

Cavo 5 m (4 poli) 21033V000

Cavo 7 m (4 poli) 21033V001

Cavo 11 m (4 poli) 21033V002

IP54



Selettori



IP54



IP54

Selettore a chiave in alloggiamento di acciaio

- Funzionamento a tasti 2 contatti;
- Arresto di emergenza
- Chiave estraibile in posizione centrale; con mezzo cilindro profilato e 3 chiavi
- DIN 30/10, 0 gradi
- Alimentazione su vite M20

Ad incasso 5121V000

- Dimensioni: 170 × 100 × 66 mm

Su muro 5122V000

- Dimensioni: 170 × 76 × 68 mm



IP65

Interruttore principale (con serratura) 5026

- 4 poli (obbligatorio per uso privato e commerciale)
- Tensione 600 V / 16 A



IP65

Interruttore 5024

- «Arresto di emergenza»
- Alloggiamento in materiale sintetico (indipendente)

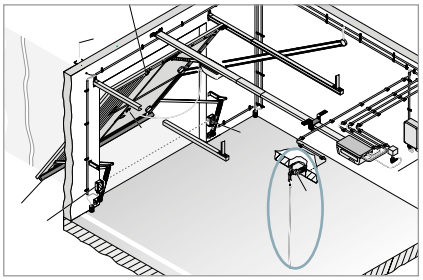

Comando a catena 5112

- Struttura in alluminio con filo di nylon di 2,5 m
- Contatto



IP65



IP67

Sensore di movimento RAVE-D NOVITÀ S10489-00001

- 12–36 Vdc, 12–28 Vac
- Controllo di barriere e porte
- Riconoscimento mirato di persone e veicoli con uscita relè a potenziale zero
- Riconoscimento della direzione ed esclusione del traffico trasversale
- Regolazione semplificata grazie ai pulsanti integrati o al telecomando RMS Remote Control disponibile a richiesta
- Con cavo di collegamento di 8 m



IP54

Telecomando RMS Remote Control NOVITÀ S10490-00001

- Adatto alla programmazione del sensore di movimento RAVE-D
- Impostazione confortevole e precisa in caso di elevata altezza di installazione
- Lettura stato sul display del telecomando

Selettori

Sensore di movimento RaDec-M NOVITÀ S11066-00001

- 12–36 Vdc, 12–28 Vac
- Controllo di barriere e porte
- Sensore di movimento standard con funzionalità di base
- Uscita relè a potenziale zero
- Con cavo di collegamento di 2,5 m



IP54

Fotocellule

Fotocellula a barriera ruotabile 180°, 4 fili 7029V000

- Portata limite 20 m
- 12–24 Vac/Vdc; con uscita relè



IP55

Fotocellula a telaio a 2 fili 7028V000

- Portata limite 8 m
- Connessione sistema a 2 fili SOMMER
- Ingombro ridotto



IP67

Lamiera di montaggio fotocellula a telaio NOVITÀ S10600-00001

- Per fotocellula #7028V000

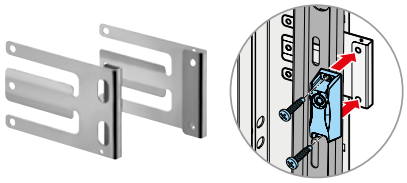

Fotocellula a barriera, 4 fili 7020V000

- Portata limite 10 m
- 15–35 Vdc, 12–24 Vac; con uscita relè



IP44

Fotocellula a barriera, 2 fili 7023V000

- Collegabile direttamente a duo rapido+, twist 350, twist XL, SP 900, RUNner, RDC 800 e RDC Vision (1 collegamento per centralina)
- Portata limite 8 m
- 15–35 Vdc, 12–24 Vac



IP44

Supporto universale in kit 1640V000

- Per fotocellule #7020V000 e #7023V000
- Angolare mobile (su/giù)
- Fotocellula ruotabile e traslabile su angolare



Cavo di collegamento NOVITÀ 80134

- Per fotocellule
- Lunghezza: 20 m
- Diametro: 2× 0,5 mm²
- Protetto su entrambi i lati con boccole per cavo



Fotocellule


IP67

Fotocellula a barriera con elevata zona di copertura, 4 fili 5229

- Portata limite 65 m
- 12–240 Vac/Vdc; contatto a potenziale zero
- Con angolo di montaggio

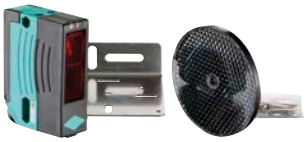
IP67

Fotocellula a riflessione bidirezionale, alimentata su un solo lato 5228

- Portata limite 12 m
- 12–240 Vac/Vdc; contatto a potenziale zero
- Con angolo di montaggio e riflettore


IP67

Fotocellula a riflessione bidirezionale, alimentata su un solo lato 5233

- *Non adatto per SP 900, RUNner e RUNner+*
- Portata limite 12 m
- 24–230 Vac/Vdc; contatto a potenziale zero
- Con angolo di montaggio e riflettore


IP67

Fotocellula bidirezionale 15 m NOVITÀ S10970-00001

- Portata limite 15 m
- 10–40 Vdc, 24 Vac; contatto a potenziale zero
- Con riflettore



Alloggiamento antintemperie NOVITÀ S11013-00001

- Per fotocellula bidirezionale # S10970-00001
- Protegge da pioggia, nebbia e neve



Alloggiamento antintemperie 7640V000

- Per riflettori delle fotocellule a riflessione # 5228, # 5233 e # S10970-00001
- Separazione termica tra riflettore e sfondo
- Protegge da pioggia, nebbia e neve



Colonnine per fotocellule NOVITÀ S11059-00001

- Dimensioni: 80 × 50 × 470 mm (L × B × H)
- Con due colonnine e materiale di montaggio

Un elenco completo delle compatibilità tra fotocellula e automazione è disponibile all'indirizzo **www.som4.me/tbl**.

Anelli ad induzione

Rilevatore anello ad induzione, 1 canale — 5406V000



IP30

- Per il riconoscimento induttivo dei veicoli
- Applicazioni: Sbarre, porte, cancelli, parcheggi, regolazione del traffico
- Con morsetto a 11 poli
- Funzionamento del relè personalizzabile
- Alimentazione: 90–250 Vac, 50/60 Hz, max. 1,7 W
- Uscita centralina: Relè 1: Relè commutatore con segnale continuo
  Relè 2: Relè commutatore con segnale continuo (commutabile su segnale ad impulsi)

Rilevatore anello ad induzione, 2 canali — 5412V000



IP30

Come # 5406V000

- Uscita centralina: Per ogni canale un relè di chiusura con segnale continuo (relè 2 commutabile con segnale ad impulso)
- Valutazione di due anelli
- Riconoscimento presenza o direzione

Anello ad induzione



- Anello induttivo con cavo da 8 m
- Per il riconoscimento di veicoli mediante rilevatori con anello ad induzione
- Per sigillante speciale

Dimensione 5 m	10296V000
Dimensione 9 m	10297V000
Dimensione 13 m	10298V000

Coste di sicurezza ottiche

Coste di sicurezza ottiche — 3680

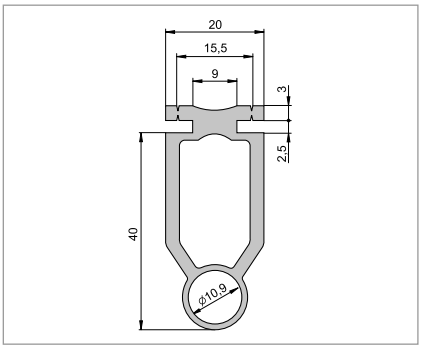

- Senza linguette

Kit stopper 46 mm M8 — 5078

- Per coste di sicurezza senza linguetta
- 2 unità



Coste di sicurezza ottiche — 3682

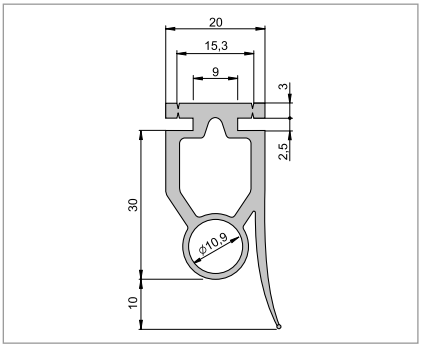

- Con linguette

Kit stopper 35 mm M8 — 5079

- Per coste di sicurezza con linguetta
- 2 unità



Coste di sicurezza ottiche

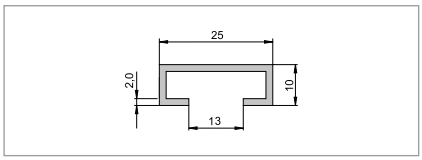

Binario a sezione C di alluminio 50650

- Adatto per profilo in gomma (passivo) e coste di sicurezza


IP67

Unità di trasmissione e ricezione 5096V001

- LOW-POWER-SIGNAL
- Per coste di sicurezza ottiche
- Con indicazione diagnosi
- Diametro alloggiamento: 12 mm
- Lunghezza cavo: 0,5 m / 6,5 m



ADOS 21 / 12 NOVITÀ 20764V000

- Adattatori per OSE
- Adattatore da 21 mm a 12 mm



ADOS 15 / 12 NOVITÀ 20765V000

- Adattatori per OSE
- Adattatore da 15 mm a 12 mm



Cavo spirale 5073V001

- Per coste di sicurezza ottiche
- 3x 0,75 mm²
- Lunghezza: 3 m


IP67

Scatola di collegamento 50046V001

- Scatola di collegamento tra protezione del bordo di chiusura e cavo spirale
- Fine cavo angolare per cavo spirale
- Con morsetto (3 poli)
- Compatto
- Dimensioni: 57 × 35 × 21 mm


IP65

Unità di controllo esterna 5095

- Per coste di sicurezza ottiche ed elettriche
- 230 Vac ± 10 %
- Montaggio su muro
- Possibilità di collegamento di due coste di sicurezza ottiche o di più coste di sicurezza elettriche (8,2 kOhm)
- Relè separato per inversione / stop
- Classe di sicurezza 3
- Collegamento sperato per interruttore di allentamento fune/contatto porta pedonale

Coste di sicurezza ottiche

Kit DoorScout per RDC Vision 5150V000

- Sistema di trasmissione senza fili per coste di sicurezza ottiche (LOW-POWER-SIGNAL)
- Compatibile con RDC Vision a partire dalla versione del software 1.7
- Con 1 ricevitore lato centralina (RX), 1 trasmettitore lato porta (TX), 1 interfaccia e 2 batterie AA al litio
- Portata: max. 100 m (in base alle condizioni ambientali)
- Il ricevitore lato centralina (RX) viene innestato sull'interfaccia
- Trasmettitore (TX):
  - A batteria (2 batterie AA al litio 3,6 V)
  - Protezione IP55
  - Dimensioni: 190 × 51 × 36 mm

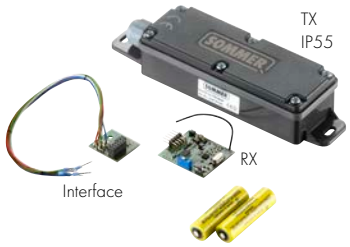

Coste di sicurezza elettriche

Profilo di alluminio 5131V000

- Adatto per le seguenti coste di sicurezza:
  # 5132V000, # 5133V000, # 5134V000, # S10153-00001

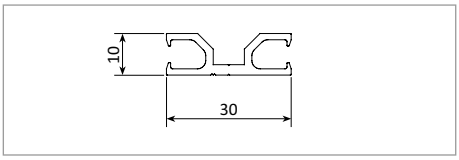

Costa di sicurezza elettrica 8,2 kOhm (H 45 mm) 5132V000

- Altezza: 45 mm
- Profilo di contatto con piedini clip laterali
- Realizzabile in tutte le lunghezze

Tappo finale (H 45 mm) 5135V000

- Con cavo di collegamento di 2,5 m

Tappo finale (H 45 mm) 5138V000

- Con resistenza finale da 8,2 kOhm

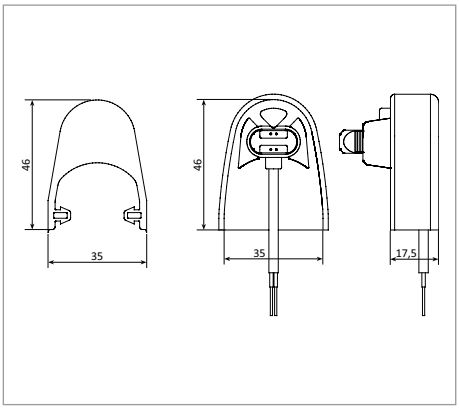

Costa di sicurezza elettrica 8,2 kOhm con linguetta (H 65 mm) NOVITÀ S10153-00001

- Altezza: 65 mm
- Profilo di contatto con piedini clip laterali
- Realizzabile in tutte le lunghezze
- Adatto a tappi finali #5135V000 e #5138V000

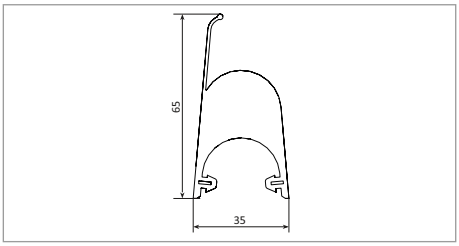

Costa di sicurezza elettrica 8,2 kOhm (H 65 mm) 5133V000

- Altezza: 65 mm
- Profilo di contatto con piedini clip laterali
- Realizzabile in tutte le lunghezze

Tappo finale (H 65 mm) 5136V000

- Con cavo di collegamento di 2,5 m

Tappo finale (H 65 mm) 5139V000

- Con resistenza finale da 8,2 kOhm

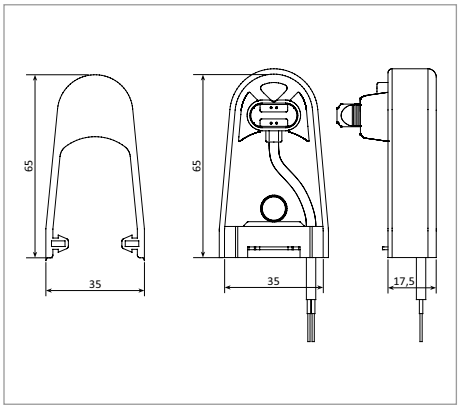

Coste di sicurezza elettriche

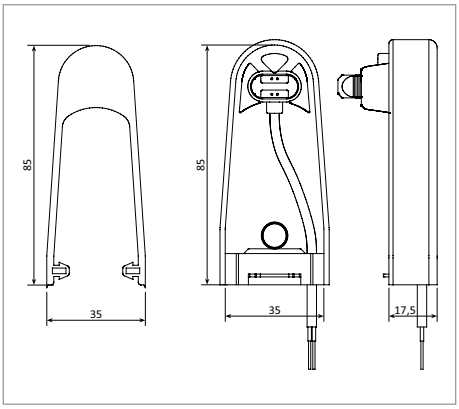

Costa di sicurezza elettrica 8,2 kOhm (H 85 mm) 5134V000

- **Ideale per cancelli scorrevoli**; altezza: 85 mm
- Profilo di contatto con piedini clip laterali
- Realizzabile in tutte le lunghezze

Tappo finale (H 85 mm) 5137V000

- Con cavo di collegamento di 2,5 m

Tappo finale (H 85 mm) 5130V000

- Con resistenza finale da 8,2 kOhm


IP65

Alloggiamento per cavo di collegamento 50046

- Con vite PG
- Dimensioni: 50 × 50 × 35 mm

① Costa di sicurezza	1	2	3	4	5
② Tappo finale con cavo di collegamento	1×	3×	5×	7×	9×
③ Tappo finale con resistenza finale	1×	1×	1×	1×	1×
④ Alloggiamento per cavo di collegamento	–	1×	2×	3×	4×

Esempio: **Collegamento in serie di 2 coste di sicurezza**
Componenti necessari: 2× ① + 3× ② + 1× ③ + 1× ④

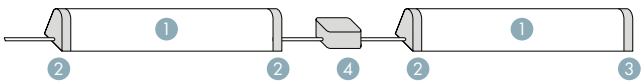

È possibile collegare in serie un massimo di 5 coste di sicurezza per ogni unità.


IP65

Unità di controllo esterna 5095

- Per coste di sicurezza ottiche ed elettriche
- 230 Vac ± 10 %
- Montaggio su muro
- Possibilità di collegamento di due coste di sicurezza ottiche o di più coste di sicurezza elettriche (8,2 kOhm)
- Relè separato per inversione / stop
- Classe di sicurezza 3
- Collegamento sperato per interruttore di allentamento fune/contatto porta pedonale



Kit DoorScout 5150V001

- Sistema di trasmissione senza fili per costa di sicurezza elettrica
- Compatibile con RUNner, RUNner+, SP 900, S 900 a partire dalla versione software 3.1
- Con 1 ricevitore lato centralina (RX), 1 trasmettitore lato porta (TX) e 2 batterie AA al litio
- Portata: max. 100 m (in base alle condizioni ambientali)
- Il ricevitore lato centralina (RX) viene innestato nella centralina
- Trasmettitore (TX):
  - A batteria (2 batterie AA al litio 3,6 V)
  - Protezione IP55
  - Dimensioni: 190 × 51 × 36 mm

Coste di sicurezza elettriche

Sistema di trasferimento corrente induttivo 5075V002

- Per cancello scorrevole fino a 20 m di larghezza
- Con unità di controllo per 4 coste di sicurezza elettriche 8,2 kOhm (2 mobili / 2 stazionarie)
- 230 Vac, 50/60 Hz

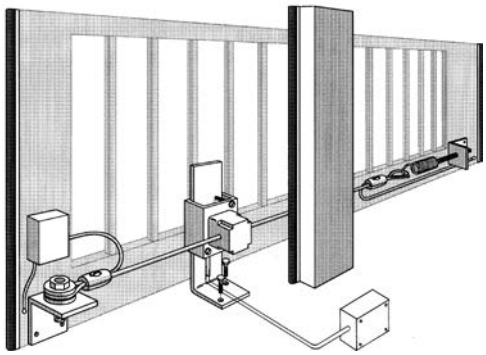



IP65

Solo in combinazione con coste di sicurezza elettriche (8,2 kOhm)

Semafori / Lampeggianti

Semaforo LED rosso 5230V000

- Per uso interno ed esterno; struttura modulare
- 24 Vac/Vdc, max. 1,5 W;
  Dimensioni: 160×160×180 mm (L/H/P)
- Con materiale di montaggio
- Per SOMMER tiga e tiga+



IP65



Combinabile anche come semaforo rosso/verde

IP65

Semaforo LED verde 3119V000

- Per uso interno ed esterno; struttura modulare
- 24 Vac/Vdc, max. 1,5 W;
  Dimensioni: 160×160×180 mm (L/H/P)
- Con materiale di montaggio
- Per SOMMER tiga e tiga+

Semaforo LED rosso 5231V000

- Per uso interno ed esterno; struttura modulare
- 230 Vac, max. 5 W;
  Dimensioni: 160×160×180 mm (L/H/P)
- Con materiale di montaggio

Semaforo LED verde 5232V000

- Per uso interno ed esterno; struttura modulare
- 230 Vac, max. 5 W;
  Dimensioni: 160×160×180 mm (L/H/P)
- Con materiale di montaggio

Lampeggiatore 24 V 5069V001

- Non automatico; attacco E14, 25 W; con lampadina

Lampeggiatore 230 V 5070V001

- Non automatico; attacco E14, 15 W; con lampadina



IP44

Semafori / Lampeggianti



IP44

Lampeggiatore LED 5114V000

- 24–36 Vdc, 24 Vac
- Non automatico; attacco BA15s, 3 W; con LED



LED 10428V000

- Per sprint evolution, duo vision, duo rapido+, ASB-6010A, ASB-5014A, ASB-5507A e lampeggiante LED
- 12–34 Vdc, 24 Vac; attacco BA15s, 3 W; colore: bianco



Supporto per parete per lampeggiante NOVITÀ S10771-00001

- Per lampeggiante # 5069V001, # 5070V001, # 5114V000
- Con materiale di montaggio

Alimentazione di emergenza



Batteria a tampone NOVITÀ 5115V001

- In caso di blackout il pacco batteria a tampone alimenta l'automazione fino a 12 ore e un massimo di 10 cicli (APERTO/CHIUSO) [1]
- Per SOMMER tiga+, twist AM, twist UG, twist UG+, SP 900 [2], RUNner e RUNner+
- 1,2 Ah; 24 Vdc
- Elettronica integrata con protezione da scaricamento completo
- Facile montaggio nella posizione indicata all'interno dell'alloggiamento dell'automazione
- Connessione con cavo di collegamento (da ordinare separatamente)

Cavo di collegamento per batteria a tampone L = 380 mm 20466V001

- Per SOMMER tiga+, twist AM, twist UG, twist UG+, SP 900, RUNner e RUNner+ NOVITÀ



Cavo di collegamento per batteria a tampone L = 780 mm 20466V000

- Per automazioni per cancelli scorrevoli SP 900

Piastra di montaggio per SP 900 3707V000

- Per montare la batteria a tampone nel montante di SP 900
- Con materiale di montaggio

1) La prestazione della batteria a tampone viene influenzata dalle condizioni di utilizzo. I dati indicati possono variare.
2) **SP 900: solo con centraline da Rev. G versione software 1.6**

Alimentazione di emergenza

Accu NOVITÀ S10523-00001



- Alimentazione di emergenza dell'automazione per 12 ore e 5 cicli (APERTO/CHIUSO) [1)]
- 700 mAh; 24 V
- Elettronica integrata con collegamento a spina
- Facile montaggio nella posizione indicata all'interno dell'alloggiamento dell'automazione
- Per SOMMER base+, pro+ e tiga

Impianti tecnologici per edifici KNX

Modulo di controllo automazione «KNX A3-B2» 46072V000

Il modulo di controllo automazione nell'alloggiamento è equipaggiato con 3 uscite per il controllo del cancello e due ingressi binari.

Ingressi:	2 ingressi binari (fper contatti a potenziale zero), lunghezza cavi massima 5 m
Uscite:	3 uscite semiconduttore, max. 60 Vac/Vdc, 300 mA
Dimensioni:	circa 38 × 47 × 24 mm (L × H × P)



IP20

Interfaccia di servizio

TorMinal 3800V000

TorMinal serve a leggere o modificare i parametri preimpostati delle centraline di comando delle automazioni SOMMER. Inoltre è possibile attivare e disattivare delle funzioni speciali.

- Per duo vision, duo rapido+, twist 200 E/EL, twist 350, twist XL, STArter, STArter+, SP 900, S 900, RUNner, RUNner+, RDC Vision e RDC 800



1) La prestazione della batteria a tampone viene influenzata dalle condizioni di utilizzo. I dati indicati possono variare.

Interfaccia di servizio



App SOMlink-Start per dispositivi Android:
Questa App permette di connettere uno smartphone/tablet con SOMlink. Seleziona nell'elenco il SOMlink desiderato tra tutti quelli che si trovano nella zona di copertura e sfrutta tutte le funzioni di questa App. Disponibile gratuitamente su Google Playstore.

SOMlink

Con i comandi intelligenti per rivenditori specializzati, è possibile modificare in modo semplice le caratteristiche e i parametri grazie a un'applicazione Web utilizzabile da smartphone o tablet.

Compatibilità

- Interfaccia di servizio per le automazioni e i ricevitori compatibili con SOMloq2

Tecnologia

- Modulo WLAN integrato
- Server Web integrato
- Universale per smartphone, tablet e computer portatile
- Trasduttore/connessione wireless e radio SOMMER
- Nessun salvataggio di dati su server esterni
- Non richiede il collegamento a Internet in loco! Il collegamento WLAN avviene direttamente tra dispositivo (Tablet, Smartphone e SOMlink) e SOMlink.

Diagnosi e assistenza

- Messa in servizio
  - Cancella trasmettitotore
  - Inizializza valori di forza
  - e molto altro
- Modifica impostazioni dell'automazione
  - Durata illuminazione
  - Velocità
  - Prelampeggio
  - Configura dispositivi di sicurezza
  - e molto altro
- Calibrazione dei valori di forza
- Leggi/salva e carica dati dell'impianto
- Lettura informazioni di diagnosi
  - Contacicli
  - Storico eventi
  - Visualizzazione delle curve di forza
  - e molto altro



SOMlink	7040V000

- Interfaccia di servizio; FM 868 MHz; WLAN
- Non richiede il collegamento a Internet in loco! Il collegamento WLAN avviene direttamente tra dispositivo (Tablet, Smartphone e SOMlink) e SOMlink.
- Possibilità di adattare le caratteristiche e i parametri su Smartphone, Tablet o Laptop
- **Solo per rivenditori specializzati!** La vendita di questo dispositivo solo presso i rivenditori specializzati garantisce che la parametrizzazione venga effettuata solo da personale specializzato.
- Per tutte le automazioni e i ricevitori che supportano SOMloq2

Una versione dimostrativa dell'applicazione Web può essere visualizzata al seguente indirizzo **http://som4.me/SOMlink**.

Appunti



Automazioni per tapparelle e tende da sole



Vantaggi delle automazioni per tapparelle e tende da sole SOMMER

I punti a favore di un motore tubolare SOMMER sono molti, sia nel caso di modifiche delle tapparelle e delle tende da sole esistenti sia nel caso di edifici nuovi:

È molto più comodo aprire e chiudere le tapparelle o le tende da sole semplicemente premendo un pulsante o con un comando automatico, anziché farlo faticosamente a mano.

La qualità della meccanica delle tende da sole e delle tapparelle viene preservata grazie alla movimentazione uniforme del motore tubolare.

Grazie alle centraline e ai numerosi accessori, come i sensori luce, gli anemometri o i radioricevitori, avete a disposizione un numero ancora maggiore di funzionalità: grazie ad un sensore luce, le tapparelle si chiudono autonomamente quando il sole è forte mantenendo fresca la camera da letto anche in estate. Con un comando a tempo integrato è possibile aprire e chiudere automaticamente le tapparelle, a una determinata ora o a intervalli casuali. In questo modo i ladri vengono insospettiti anche durante la vostra assenza, in quanto avranno l'impressione che ci sia qualcuno in casa.

Come trovare il motore tubolare adatto

Motore tubolare per tapparelle

Albero tapparella	Automazione	Cod. art.	Accessori richiesti	Coppia (Nm)	Peso (kg)	Superficie massima tapparella		
						PVC (m²)	Alluminio (m²)	Legno (m²)
40 mm ottagonale	A 10/17/35	3940V000	–	10	25	5,5	4,2	–
60 mm ottagonale	A 10/15/45	3950V000	–	10	20	4,4	3,3	–
	A 20/15/45	3951V000	–	20	40	8,8	6,7	–
	A 30/15/45	3952V000	–	30	55	12,2	9,2	5,5
	A 40/15/45	3953V000	–	40	70	15,5	11,7	7,0
	A 50/12/45	3954V000	–	50	90	20,0	15,0	9,0
70 mm ottagonale	A 30/15/45	3952V000	5902V000	30	50	11,1	8,0	5,0
	A 40/15/45	3953V000	5902V000	40	60	13,3	10,0	6,0
	A 50/12/45	3954V000	5902V000	50	75	16,7	12,5	7,5

Peso tapparella		
PVC	circa 3,5 - 5,0 kg/m²	(base di calcolo 4,5 kg/m²)
Alluminio	circa 5,0 - 7,0 kg/m²	(base di calcolo 6,0 kg/m²)
Legno	circa 10 kg/m²	(base di calcolo 10 kg/m²)

Motori tubolari per tende da sole

Tubo avvolgitore	Automazione	Cod. art.	Accessori richiesti	Coppia (Nm)	Numero di giunti	Forza elastica (N)	Coppia richiesta (Nm)
Albero 63 mm	A 20/15/45	3951V000	5908V000	20	2	500	18
	A 30/15/45	3952V000	5908V000	30	3	750	26
	A 40/15/45	3953V000	5908V000	40	4	1000	35
	A 50/12/45	3954V000	5908V000	50	5	1250	44
Albero 70 mm	A 20/15/45	3951V000	5906V000	20	2	500	20
	A 30/15/45	3952V000	5906V000	30	3	750	30
	A 40/15/45	3953V000	5906V000	40	4	1000	40
	A 50/12/45	3954V000	5906V000	50	5	1250	50
Albero 78 mm	A 30/15/45	3952V000	5903V000	30	2	500	23
	A 40/15/45	3953V000	5903V000	40	3	750	34
	A 50/12/45	3954V000	5903V000	50	4	1000	45
Albero 85 mm	A 40/15/45	3953V000	5909V000	40	3	750	36
	A 50/12/45	3954V000	5909V000	50	4	1000	48

Molle delle tende da sole		
Forza / Braccio	circa 20 – 30 kg	(base di calcolo 25 kg/braccio)

Tabella per motori tubolari

Automazione	a	b	c	d	e	f	g	h
A 10/17/35	520	490	30	35	14	10×10	70	20
A 10/15/45	487	450	37	45	14	10×10	70	20
A 20/15/45	487	450	37	45	14	10×10	70	20
A 30/15/45	557	520	37	45	14	10×10	70	20
A 40/15/45	557	520	37	45	14	10×10	70	20
A 50/12/45	557	520	37	45	14	10×10	70	20

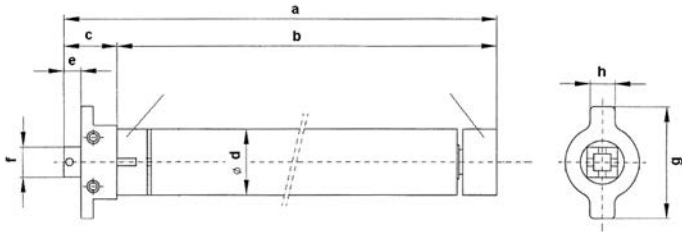

Tutte le misure sono in mm; con riserva di modifiche tecniche.

Motori tubolari

Motore tubolare A 10/17/35 — 3940V000

- 230 Vac, 50 Hz
- Coppia 10 Nm, Numero di giri 17 min^{-1}
- Lunghezza cavo 1,9 m
- Con accessori standard (vedi sotto)

Motore tubolare A 10/15/45 — 3950V000

- 230 Vac, 50 Hz
- Coppia 10 Nm, Numero di giri 15 min^{-1}
- Lunghezza cavo 1,9 m
- Con accessori standard (vedi sotto)

Motore tubolare A 20/15/45 — 3951V000

- 230 Vac, 50 Hz
- Coppia 20 Nm, Numero di giri 15 min^{-1}
- Lunghezza cavo 1,9 m
- Con accessori standard (vedi sotto)

Motore tubolare A 30/15/45 — 3952V000

- 230 Vac, 50 Hz
- Coppia 30 Nm, Numero di giri 15 min^{-1}
- Lunghezza cavo 1,9 m
- Con accessori standard (vedi sotto)

Motore tubolare A 40/15/45 — 3953V000

- 230 Vac, 50 Hz
- Coppia 40 Nm, Numero di giri 15 min^{-1}
- Lunghezza cavo 1,9 m
- Con accessori standard (vedi sotto)

Motore tubolare A 50/12/45 — 3954V000

- 230 Vac, 50 Hz
- Coppia 50 Nm, Numero di giri 12 min^{-1}
- Lunghezza cavo 1,9 m
- Con accessori standard (vedi sotto)



IP44

ISTRUZIONI

http://som4.me/man-rm

Accessori standard

Gli accessori standard sono compresi nella dotazione:

Sostegno a muro (a gomito)

- Con motori tubolari A 10/17/35, A 10/15/45–A 40/15/45, A 50/12/45
- Portata 48/60 mm



Adattatore per albero ottagonale del 40

- Con motore tubolare A 10/17/35



Adattatore per albero ottagonale del 60

- Con motori tubolari A xx/xx/45



Accessori - Sostegno a muro



Sostegno a muro 5904V000

- Adatto per motori tubolari A 10/17/35, A 10/15/45–A 40/15/45, A 50/12/45
- Per lavori di rinnovo con gancio presente



Sostegno a muro 5905V000

- Adatto per motori tubolari A 10/17/35, A 10/15/45–A 40/15/45, A 50/12/45
- Per nuova installazione con cassette



Sostegno a muro 5933V000

- Adatto per motori tubolari A 10/17/35, A 10/15/45–A 40/15/45, A 50/12/45
- Con connettore a molla
- Per elementi frontali e sovrastrutture



Sostegno a muro universale 5935V000

- Adatto per motori tubolari A 10/17/35, A 10/15/45–A 40/15/45, A 50/12/45
- Per lavori di rinnovo e nuove installazioni con cassette
- Installazione semplificata grazie a registrazione flessibile e veloce dell'albero
- Disinnestabile

Adattatore per tutti i tipi di motore tubolare A XX/XX/45



Kit di adattamento per albero ottagonale del 50 5900V000

- Per tutti i tipi di motore tubolare A XX/XX/45



Kit di adattamento per albero rotondo del 50 5907V000

- Per tutti i tipi di motore tubolare A XX/XX/45



Kit di adattamento per albero del 63 5908V000

- Per tutti i tipi di motore tubolare A XX/XX/45

Adattatore per tutti i tipi di motore tubolare A XX/XX/45

Kit di adattamento per albero ottagonale del 70 5902V000

- Per tutti i tipi di motore tubolare A XX/XX/45

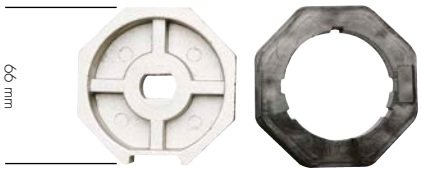

Kit di adattamento per albero del 70 5906V000

- Per tutti i tipi di motore tubolare A XX/XX/45



Kit di adattamento per albero del 78 5903V000

- Per tutti i tipi di motore tubolare A XX/XX/45



Kit di adattamento per albero dell'85 5909V000

- Per tutti i tipi di motore tubolare A XX/XX/45



Centralina per automazioni per tende da sole

ContRoll Sun 6006V000

- Con sensore sole e vento
- Indicatore di stato con LED bicolore
- Funzionamento manuale o automatico (sistema automatico di protezione vento attivo sempre)
- Valori di soglia per vento e sole impostabili singolarmente
- Colore: Bianco segnale (simile a RAL 9016)
- Con telaio di copertura per installazione singola

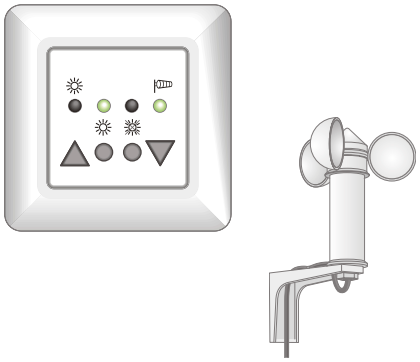

Centraline per automazioni per tapparelle

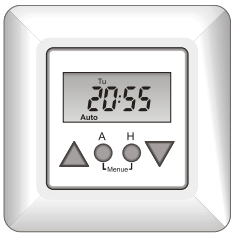

ContRoll Astro 6008V000

Timer per tapparelle con programma Astro

- Funzionamento manuale o automatico
- Data e ora impostate di fabbrica
- Funzione settimanale e orari di apertura/chiusura impostabili per ogni giorno della settimana
- Funzione Astro e apertura/chiusura in base agli orari attuali dell'alba e del tramonto
- Funzione casuale per simulazione di presenza
- Memorizzazione dei dati in caso di blackout
- Passaggio automatico all'orario legale/solare
- Funzione solare, possibilità di collegamento per sensore luce (# 6010V000)
- Colore: Bianco segnale (simile a RAL 9016)
- Con telaio di copertura per installazione singola



ContRoll Touch 6009V000

Timer tapparelle con tutti i vantaggi di «ContRoll Astro», inoltre:

- Con display touchscreen illuminato di blu
- Con ingresso centrale per comandi mediante attuatore di livello superiore
- Funzione di attenuazione della luminosità con sensore luce (# 6010V000)
- Colore: Bianco segnale (simile a RAL 9016)
- Con telaio di copertura per installazione singola

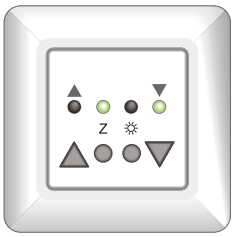

ContRoll Shutter 6007V000

Centralina motore per un'automazione per tapparelle

- Rispetto al tasto per tapparelle offre ulteriori funzionalità e possibilità
- Funzionamento manuale o automatico (attraverso centralina centralizzata)
- Ingresso centrale a 3 fili
- Collegamento separato per trasferimento comando centrale
- Funzione solare e possibilità di collegamento per sensore luce (# 6010V000)
- Colore: Bianco segnale (simile a RAL 9016)
- Con telaio di copertura per installazione singola

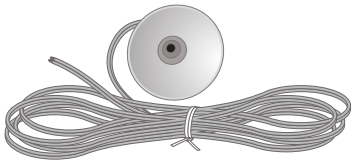

Sensore luce 6010V000

- Adatto per le centraline ContRoll Astro/Touch/Shutter
- Per fissaggio sul lato interno della finestra
- Con 2 m di cavo (altre lunghezze a richiesta)
- Colore: Bianco

Relè separazione 6005V000



- Per collegamento in parallelo di 2 motori tubolari ad una centralina comune o ad un pulsante per persiane
- Collegamenti adatti ai pulsanti delle persiane per comando singolo dei motori collegati
- Installazione in una scatola 55 profonda

Interruttore persiana (montaggio su muro) S10968-00001



- Stabile/instabile; alloggiamento bianco
- 230 Vac, max. 10 A
- Collegamento per 1 motore tubolare A 10/17/35, A 10/15/45–A 40/15/45, A 50/12/45

Interruttore persiana (montaggio ad incasso) 5973



- Stabile/instabile; alloggiamento bianco
- 230 Vac, max. 10 A
- Collegamento per 1 motore tubolare A 10/17/35, A 10/15/45–A 40/15/45, A 50/12/45

Pulsantiera radio a parete, su muro (3 comandi)



- In questo modo è possibile eseguire un'azione da un punto in cui non è presente un collegamento elettrico; non richiede ulteriori installazioni
- Portata: circa 25 m (in base alle condizioni ambientali)
- Dimensioni: 80 × 85 × 15 mm
- Batteria: 3 V, Tipo CR 2032
- Disponibile anche in FM 868,8 MHz (#4762V000 – bianco; #4762V001 – antracite)

bianco	4763V000
antracite	4763V001

Accessori



IP30

Gestione radiocomandi S 5985V000

- Programmabile via radio per il controllo di serrande, persiane e tende da sole
- Montaggio ad incasso (scatola standard profonda)
- Non compatibile con Telecody, ENTRAsys e ENTRApin
- Codifica: Somloq Rollingcode
- Tensione nominale: 230 Vac ± 10 %
- Frequenza nominale: 50/60Hz
- Uscita relè: 4 A, 50/60 Hz
- Dimensioni: 48 × 51 × 26,5 mm
- Modalità di funzionamento - mirato APERTO e CHIUSO
- Disponibile anche in FM 868,8 MHz (# 5980V000)



IP30



Gestione radiocomandi S 5990V000

- come # 5985V000/5980V000
- Con telecomando a 4 comandi «Classic»

SOLO IN FM 868,8 MHZ

La gamma di **prodotti radio** è disponibile a pagina 108.






ISTRUZIONI
http://som4.me/man-c

Centraline per serrande

Vantaggi

- Ideale per impianti privati e commerciali
- Disinserimento di sicurezza a norma Cat. II, PId
- Radioricevitore integrato FM 434,42/868,8 MHz, 112 posizioni di memoria per radiocomandi
- Comandi «APRI», «STOP» e «CHIUDI» via radio o con pulsante con 3 tasti integrato
- Lettura integrata di 8,2 kOhm o di protezione del bordo di chiusura
- Attivazione confortevole di diverse funzioni con DIP switch

Possibilità di collegamento

- Protezione del bordo di chiusura (8,2 kOhm oppure ottica)
- Prefinecorsa (anche contatto Reed)
- Catena per arresto d'emergenza: Interruttore di sicurezza, protezione da caduta
- Comandi come ad esempio selettore a chiave, pulsante con 3 tasti, ...
- Interruttore a catenella (Aperto-Stop-Chiuso)
- Fotocellula per sicurezza Porta CHIUSA
- Lampeggiante esterno (RDC Vision: max. 40 W, RDC 800: max. 80 W)

Funzioni

- Chiusura automatica (a scelta in base al tempo o al passaggio)
- Durata del prelampeggio impostabile (il lampeggiante si attiva prima che la porta o il cancello inizi a muoversi)
- Apertura parziale
- Monitoraggio degli intervalli di funzionamento
- Pulsanti dei telecomandi cancellabili in modo mirato

RDC Vision, centralina in alloggiamento bello da vedere 5421V000

- Per motori tubolari fino a max. 1000 W, 230 Vac
- Codici luminosi: Indicazione di un errore e del tipo di errore mediante LED sulla scheda di controllo e dell'illuminazione presente nell'alloggiamento
- Contacicli: Il numero di cicli eseguiti può essere letto senza strumenti ausiliari mediante i LED della scheda di controllo
- Funzione di allarme: La centralina riconosce un tentativo di effrazione e attiva un allarme acustico (disponibile separatamente) ad alto volume.
- Illuminazione controllata via radio disponibile separatamente
- Comodi collegamenti mediante morsetti innestabili (non interscambiabili)
- Numerose possibilità di collegamento, ad es. costa di sicurezza radio, senza fili DoorScout (vedi pagina 133), contatto relè a potenziale zero, max. 60 V e 1 A (ad es. per indicatore stato cancello) e segnalatore acustico
- Disponibile anche in FM 868,8 MHz (# 5420V000)

IP20



RDC 800 – Centralina per serrande con tastiera 5852V000

- Per motori tubolari fino a max. 1000 W, 230 Vac
- Disponibile anche in FM 868,8 MHz (# 5851V000)

IP54



Accessori per centraline per serrande



Kit di collegamento RDC OSE NOVITÀ 5093V001

- Con unità di invio e ricezione ottica (# 5096V001), scatola di collegamento (# 50046V001) e cavo spirale (# 5073V001)

Coste di sicurezza elettriche/ottiche adatte, vedi pagina 131.



Segnalatore acustico NOVITÀ S10728-00001

- Per funzione di allarme in caso di tentativo di effrazione
- Solo per RDC Vision a partire dalla versione software 1.7
- 20–28 Vdc
- Con ponte e nastro biadesivo



IP55

Fotocellula a barriera ruotabile 180°, 4 fili 7029V000

- Portata limite 20 m
- 12–24 Vac/Vdc; con uscita relè



IP67

Fotocellula a telaio a 2 fili 7028V000

- Portata limite 8 m
- Connessione sistema a 2 fili SOMMER
- Ingombro ridotto



IP44

Fotocellula a barriera di semplice installazione, 2 fili 7023V000

- Collegabile direttamente a RDC Vision, RDC 800 e a numerosi altri prodotti (sempre solo 1 per ogni centralina)
- Portata limite 8 m
- 15–35 Vdc, 12–24 Vac



Cavo di collegamento NOVITÀ 80134

- Per fotocellule
- Lunghezza: 20 m
- Diametro: 2× 0,5 mm²
- Protetto su entrambi i lati con boccole per cavo

Altre **fotocellule** sono disponibili a pagina 129.

Lampeggiatore 230 V 5070V001

- Non automatico; attacco E14, 15 W; con lampadina



IP44

Supporto per parete per lampeggiante NOVITÀ S10771-00001

- Per lampeggiante # 5069V001, # 5070V001, # 5114V000
- Con materiale di montaggio



Selettore a chiave (su intonaco) 5004V000

- 1 contatto con cilindro; con 3 chiavi
- DIN 30/10, 0 gradi
- Dimensioni: 73 × 73 × 45 mm



IP54

Altri **selettori** sono disponibili a pagina 126.



GIGAcontrol

Una centralina per ogni esigenza

GIGAcontrol A R3 è la soluzione ideale per le automazioni di porte sezionali, serrande e porte a scorrimento rapido, con o senza inverter. Nuove opportunità per i nostri clienti grazie ad elevati standard tecnici, semplicità di utilizzo e programmazione, il tutto sempre nella classica qualità SOMMER.

Automazioni per uso industriale

Ad essere richiesti, oggi come domani, saranno quei sistemi di automazione industriale realizzati tenendo conto delle esigenze e dei processi aziendali. Tali automazioni, oltre ad avere cicli di vita lunghi ed elevate prestazioni, devono poter garantire tempi di apertura e chiusura ridotti. Le caratteristiche della nuova serie di azionamenti per uso industriale **GIGA** di SOMMER.

Le automazioni per uso industriale sono disponibili nelle varianti con manovella d'emergenza (H), **catena d'emergenza (C)** o **sblocco di emergenza (D).** Come opzione le automazioni sono disponibili anche con uno **sblocco di servizio supplementare (M)**. In base alle esigenze dei clienti le nostre automazioni GIGAsedo e GIGAroll possono essere fornite con alberi cavi da 25,4 o da 31,75 mm. Le automazioni GIGAspeed possono essere fornite con alberi cavi da 25, 25,4 o da 30 mm.









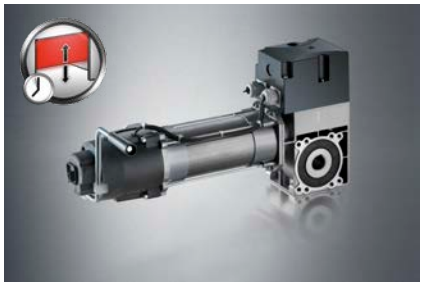



GIGAsedo

Le automazioni per porte sezionali della serie GIGAsedo si contraddistinguono per il loro funzionamento silenzioso, l'elevata potenza e il ciclo di vita prolungato. Grazie alla centralina integrata, i finecorsa elettronici di serie possono essere programmati per funzionare con qualsiasi tipologia di pulsante a tre stadi disponibile oggi sul mercato.

GIGAroll

Le automazioni per porte a serranda della serie GIGAroll sono equipaggiate con riduttori potenti, realizzati con le più moderne tecnologie meccaniche. Le automazioni per porte a serranda, con funzione Uomo presente integrata, sono state sviluppate specificatamente per porte dal basso profilo applicativo.

GIGAspeed

Efficienza e compattezza per porte a scorrimento rapido di piccole dimensioni. Con 120 giri al minuto, coppia di 35 Nm e inverter integrato, l'automazione offre ai nostri clienti le premesse per servire in modo ottimale il mercato in forte crescita delle porte a scorrimento rapido in PVC. Con o senza dispositivo di arresto, questo sistema flessibile è adatto a numerose applicazioni.

Maggiori informazioni sono disponibili all'indirizzo **www.industrietorantriebe.de**.
A richiesta saremo lieti di inviarvi materiale informativo.


SOMMER
www.sommer.eu

Barriere

Proteggono in modo veloce dagli accessi non autorizzati. Le nostre barriere sono adatte a protegge i posti macchina, i terreni e i parcheggi. Facili e veloci da installare, sono la soluzione ideale per completare le nostre automazioni per cancelli scorrevoli e a battente.



- Installazione semplice e veloce grazie al principio «Plug & Go»: Posizionare, collegare, fatto!
- La lunghezza della barriera può essere accorciata anche direttamente nel luogo di installazione
- Controllabili comodamente via radio grazie al radioricevitore SOMMER integrato (Somloq Rollingcode)
- Il riconoscimento automatico degli ostacoli riapre automaticamente la barriera quando viene individuato un ostacolo (reversione) impedendo che il veicolo venga danneggiato. Le forze delle nostre barriere sono certificate a norma EN 12445 e EN 12453
- La barriera può essere bloccata sbloccata manualmente in qualsiasi posizione (ad esempio in caso di blackout)
- Centralina motore innestabile, di facile manutenzione, con numerose possibilità di impostazione, ad es. per il funzionamento con chiusura automatica
- Numerose possibilità di collegamento degli accessori, come ad es. anelli ad induzione, fotocellule, ...
- In caso di necessità i LED possono essere sostituiti singolarmente [2)]



Lampeggiante integrato dall'elevata visibilità [1)]



Illuminazione LED per una visibilità ottimale [2)]

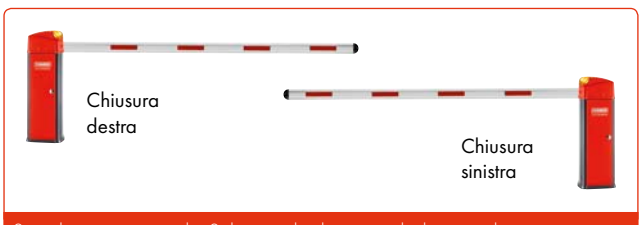

Semplicemente geniale: Seleziona la direzione di chiusura al momento dell'ordine evitando così di doverla modificare in fase di installazione!

1) solo per i modelli ASB-6010A, ASB-5014A e ASB-5507A. 2) solo per il modello ASB-5014A.
3) Avviso: Per le barriere si applica una tariffa di trasporto di circa € 70,- (IVA esclusa).

Barriere

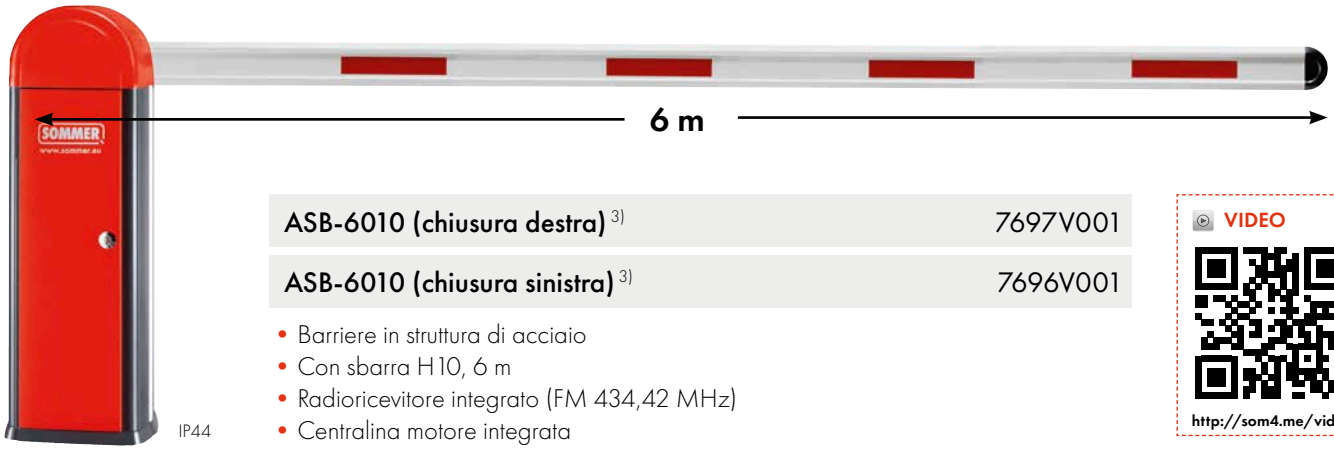

IP44

ASB-6010 (chiusura destra) [3]	7697V001
ASB-6010 (chiusura sinistra) [3]	7696V001

- Barriere in struttura di acciaio
- Con sbarra H10, 6 m
- Radioricevitore integrato (FM 434,42 MHz)
- Centralina motore integrata
- Mass. 350 cicli al giorno
- Disponibile anche in FM 868,8 MHz
  (#7684V001 – chiusura destra; #7685V001 – chiusura sinistra)

VIDEO

http://som4.me/vid-p

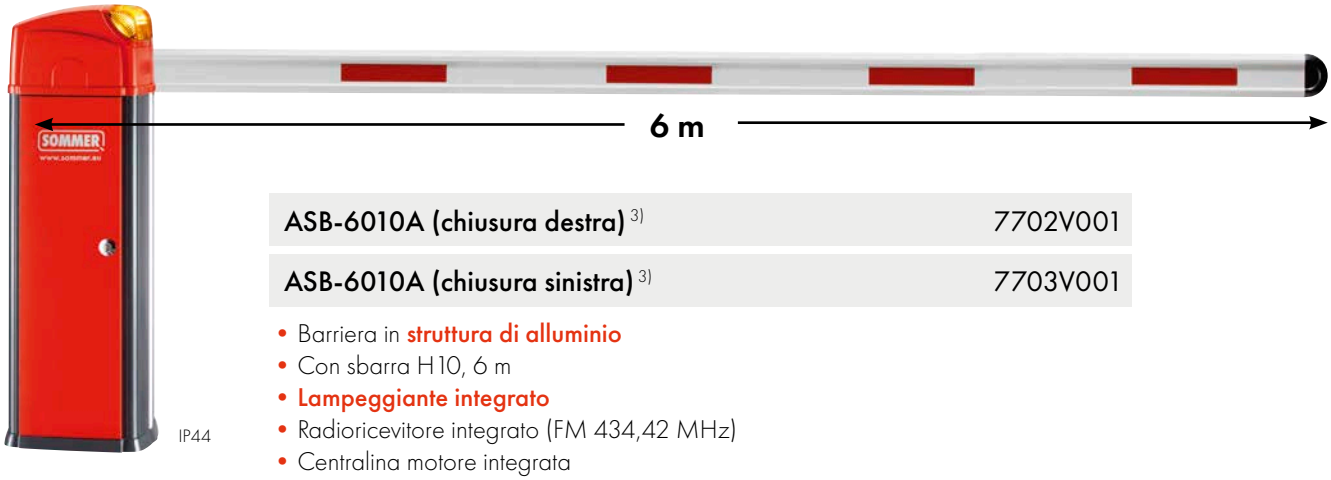

IP44

ASB-6010A (chiusura destra) [3]	7702V001
ASB-6010A (chiusura sinistra) [3]	7703V001

- Barriera in **struttura di alluminio**
- Con sbarra H10, 6 m
- **Lampeggiante integrato**
- Radioricevitore integrato (FM 434,42 MHz)
- Centralina motore integrata
- Mass. 350 cicli al giorno
- Disponibile anche in FM 868,8 MHz
  (#7686V001 – chiusura destra; #7687V001 – chiusura sinistra)

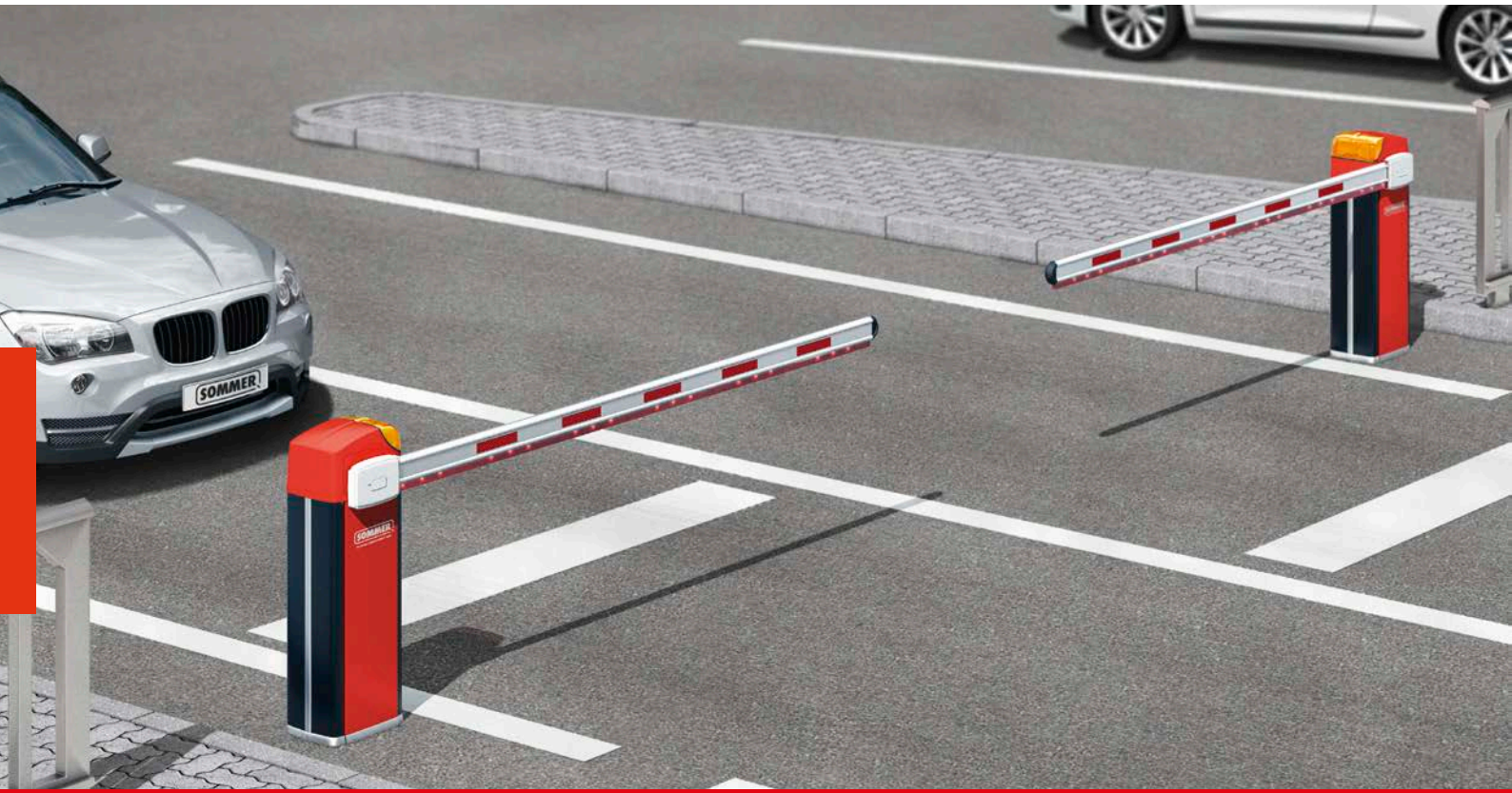

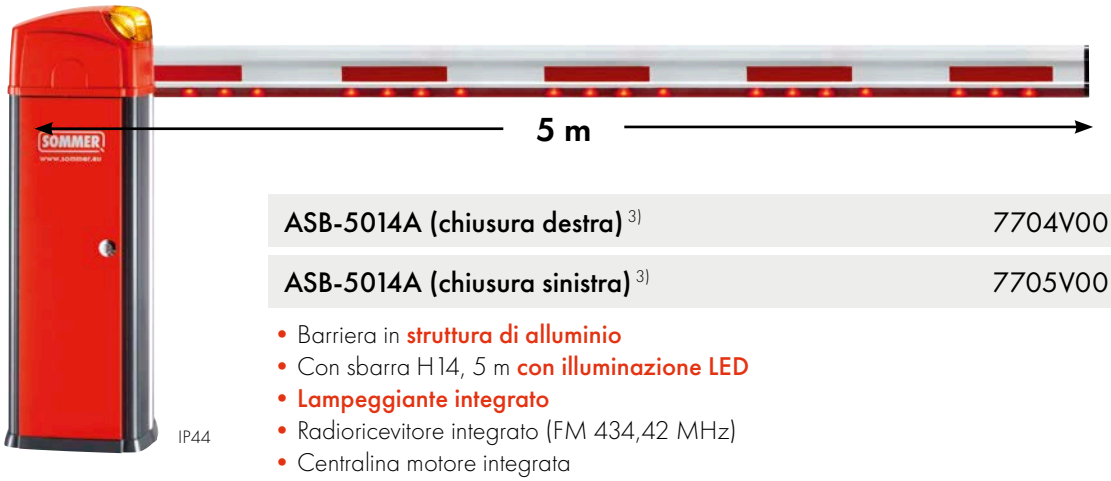

IP44

ASB-5014A (chiusura destra) [3]		7704V001
ASB-5014A (chiusura sinistra) [3]		7705V001

- Barriera in **struttura di alluminio**
- Con sbarra H14, 5 m **con illuminazione LED**
- **Lampeggiante integrato**
- Radioricevitore integrato (FM 434,42 MHz)
- Centralina motore integrata
- Mass. 350 cicli al giorno
- Disponibile anche in FM 868,8 MHz
  (#7688V001 – chiusura destra; #7689V001 – chiusura sinistra)

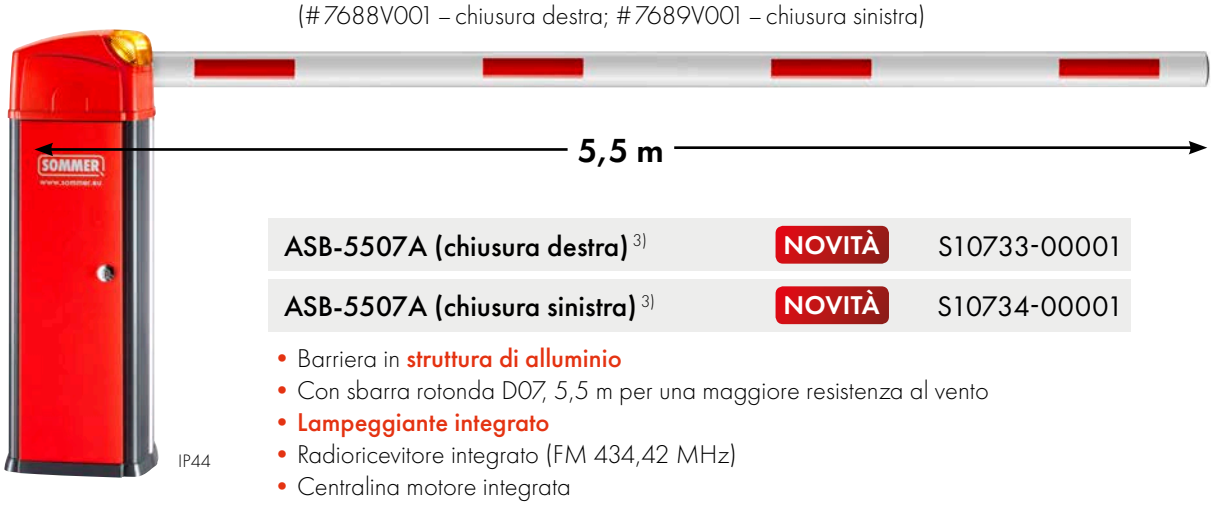

IP44

ASB-5507A (chiusura destra) [3]	NOVITÀ	S10733-00001
ASB-5507A (chiusura sinistra) [3]	NOVITÀ	S10734-00001

- Barriera in **struttura di alluminio**
- Con sbarra rotonda D07, 5,5 m per una maggiore resistenza al vento
- **Lampeggiante integrato**
- Radioricevitore integrato (FM 434,42 MHz)
- Centralina motore integrata
- Mass. 350 cicli al giorno
- Disponibile anche in FM 868,8 MHz
  (#S10350-00001 – chiusura destra; #7687V001 – chiusura sinistra)

ISTRUZIONI

http://som4.me/man-b

ASB-6010

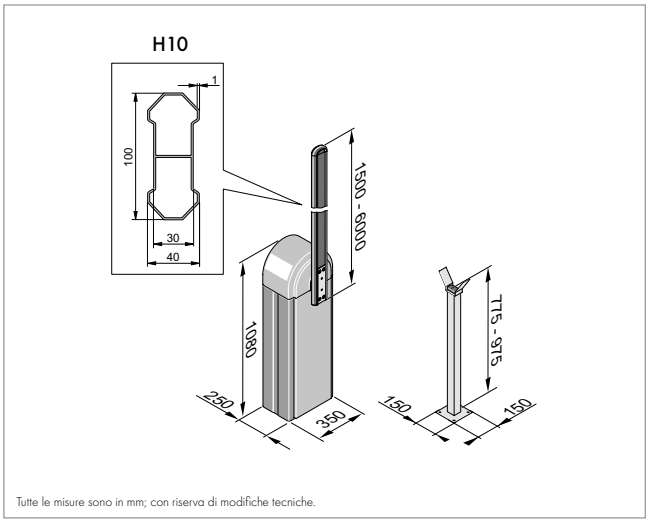

Tutte le misure sono in mm; con riserva di modifiche tecniche.

ASB-6010A, ASB-5014A e ASB-5507A

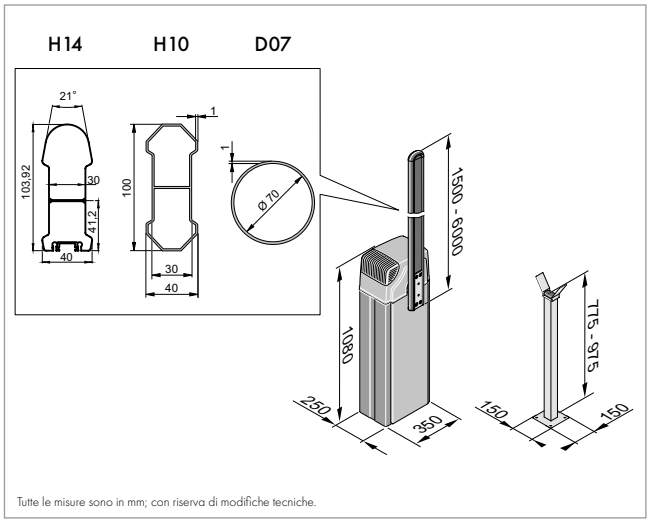

Tutte le misure sono in mm; con riserva di modifiche tecniche.

Accessori per barriere



Paletto mobile S10880-00001

- Paletto mobile in alluminio
- Consigliato per sbarre di lunghezza > 3 m
- Con materiale di montaggio
- Per sbarra H10 e D07

Paletti di supporto 7625V000

- Consigliato per sbarre di lunghezza > 3 m
- Colore: bianco

Utilizzare solo paletti di supporto o paletti mobili!



Kit di adattamento «Sbarra LED» 7657V001

- Per trasformare la barra ASB-6010A in ASB-5014A
- Dotazione: Sbarra H14 (5 m) con illuminazione a LED, rivestimento sbarra e materiale di montaggio

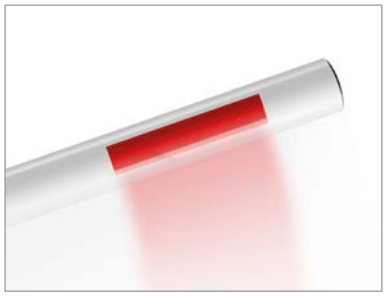

Kit di adattamento «Sbarra rotonda» NOVITÀ S10075-00001

- Per trasformare la barra ASB-6010A in ASB-5507A
- Per una migliore resistenza al vento
- Dotazione: Sbarra D07 (5,5 m) e materiale di montaggio

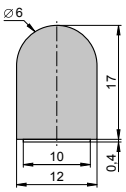

Profilo di protezione bordi NOVITÀ S10332-00001

- Lunghezza: 6 m; colore: nero
- Adesivo su un lato

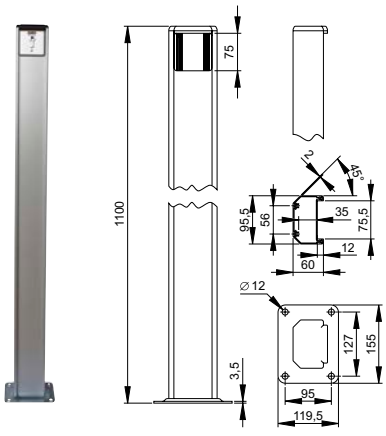

Colonna per selettore a chiave 5031V000

- Colonna in alluminio
- 1 contatto con cilindro
- DIN 30/10, 0 gradi
- Con 3 chiavi

Altri selettori a chiave sono disponibili a pagina 126.

IP54

Tutte le misure sono in mm; con riserva di modifiche tecniche.

Rilevatore anello ad induzione, 1 canale 5406V000



IP30

- Per il riconoscimento induttivo dei veicoli
- Applicazioni: Sbarre, porte, cancelli, parcheggi, regolazione del traffico
- Con morsetto a 11 poli
- Funzionamento del relè personalizzabile
- Alimentazione: 90–250 Vac, 50/60 Hz, max. 1,7 W
- Uscita centralina: Relè 1: Relè commutatore con segnale continuo
  Relè 2: Relè commutatore con segnale continuo (commutabile su segnale ad impulsi)

Rilevatore anello ad induzione, 2 canali 5412V000



IP30

Come # 5406V000

- Uscita centralina: Per ogni canale un relè di chiusura con segnale continuo (relè 2 commutabile con segnale ad impulso)
- Valutazione di due anelli
- Riconoscimento presenza o direzione

Anello ad induzione



- Anello induttivo con cavo da 8 m
- Per il riconoscimento di veicoli mediante rilevatori con anello ad induzione
- Per sigillante speciale

Dimensione 5 m	10296V000
Dimensione 9 m	10297V000
Dimensione 13 m	10298V000

Sensore di movimento RAVE-D NOVITÀ S10489-00001



IP67

- 12–36 Vdc, 12–28 Vac
- Controllo di barriere e porte
- Riconoscimento mirato di persone e veicoli con uscita relè a potenziale zero
- Riconoscimento della direzione ed esclusione del traffico trasversale
- Regolazione semplificata grazie ai pulsanti integrati o al telecomando RMS Remote Control disponibile a richiesta
- Con cavo di collegamento di 8 m

Telecomando RMS Remote Control NOVITÀ S10490-00001



IP54

- Adatto alla programmazione del sensore di movimento RAVE-D
- Impostazione confortevole e precisa in caso di elevata altezza di installazione
- Lettura stato sul display del telecomando

Sensore di movimento RaDec-M NOVITÀ S11066-00001



IP54

- 12–36 Vdc, 12–28 Vac
- Controllo di barriere e porte
- Sensore di movimento standard con funzionalità di base
- Uscita relè a potenziale zero
- Con cavo di collegamento di 2,5 m

Accessori per barriere



IP55

Fotocellula a barriera ruotabile 180°, 4 fili 7029V000

- Portata limite 20 m
- 12–24 Vac/Vdc; con uscita relè



IP44

Fotocellula a barriera, 4 fili 7020V000

- Portata limite 10 m
- 15–35 Vdc, 12–24 Vac; con uscita relè



IP67

Fotocellula a riflessione bidirezionale, alimentata su un solo lato 5233

- Portata limite 12 m
- 24–230 Vac/Vdc; contatto a potenziale zero
- Con angolo di montaggio e riflettore



IP67

Fotocellula bidirezionale 15 m NOVITÀ S10970-00001

- Portata limite 15 m
- 10–40 Vdc, 24 Vac; contatto a potenziale zero
- Con riflettore



Alloggiamento antintemperie NOVITÀ S11013-00001

- Per fotocellula bidirezionale # S10970-00001
- Protegge da pioggia, nebbia e neve



Alloggiamento antintemperie 7640V000

- Per riflettori delle fotocellule a riflessione # 5228, # 5233 e # S10970-00001
- Separazione termica tra riflettore e sfondo
- Protegge da pioggia, nebbia e neve

Altre fotocellule sono disponibili a pagina 129.

Lampeggiatore 24 V — 5069V001

- Non automatico; attacco E14, 25 W; con lampadina


IP44

Lampeggiatore LED — 5114V000

- 24–36 Vdc, 24 Vac
- Non automatico; attacco BA15s, 3 W; con LED


IP44

Supporto per parete per lampeggiante — NOVITÀ — S10771-00001

- Per lampeggiante # 5069V001, # 5070V001, # 5114V000
- Con materiale di montaggio



LED — 10428V000

- Per sprint evolution, duo vision, duo rapido+, ASB-6010A, ASB-5014A, ASB-5507A e lampeggiante LED
- 12–34 Vdc, 24 Vac; attacco BA15s, 3 W; colore: bianco



Interruttore principale (con serratura) — 5026

- 4 poli (obbligatorio per uso privato e commerciale)
- Tensione 600 V / 16 A


IP65

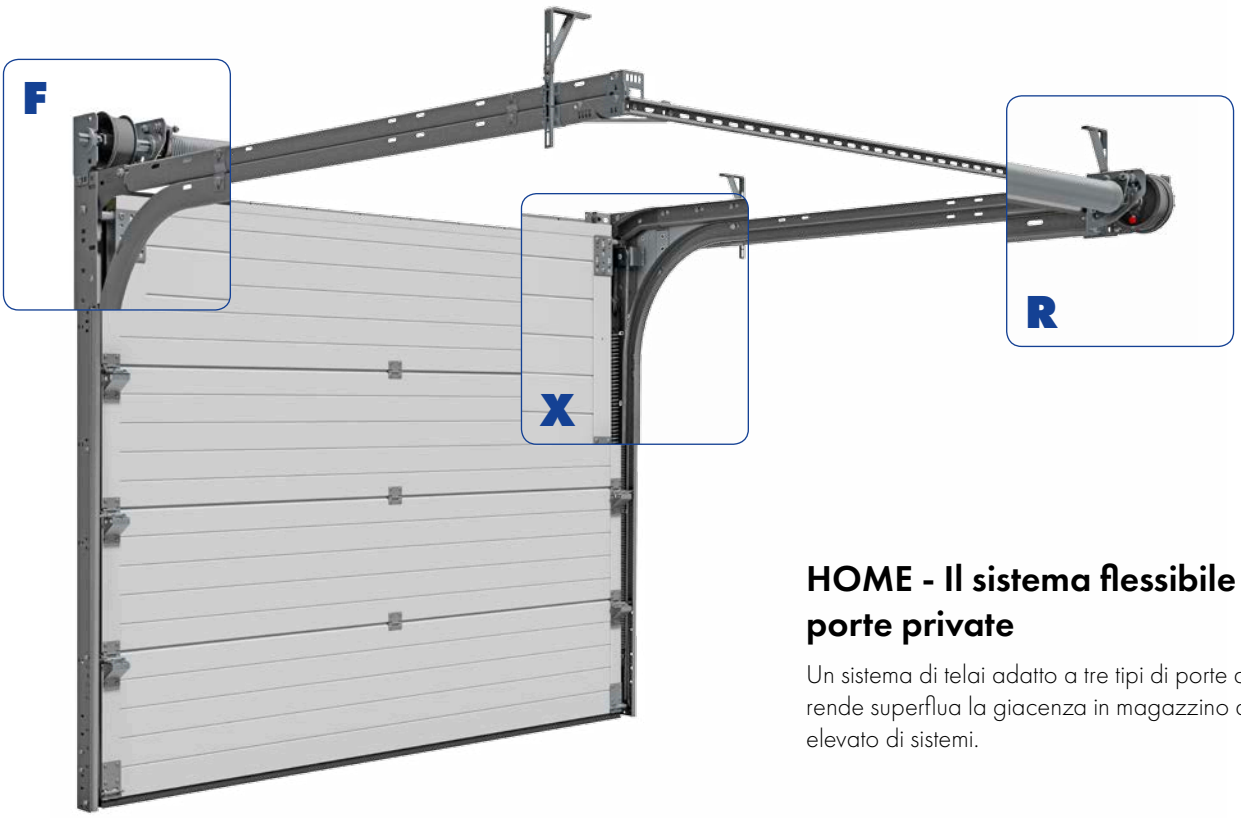

HOME - Il sistema flessibile per porte private

Un sistema di telai adatto a tre tipi di porte diverse rende superflua la giacenza in magazzino di un numero elevato di sistemi.



Sistema porte private con molle a trazione
(Peso massimo dell'anta: 130 kg)



Sistema porte private con molle a torsione anteriori
(Peso massimo dell'anta: 295 kg)



Sistema porte private con molle a torsione posteriori
(Peso massimo dell'anta: 165 kg)

Il configuratore per porte industriali

Il configuratore per porte industriali permette di pianificare e sviluppare in modo dettagliato i nuovi progetti. Mette a disposizione la distinta componenti, gli schemi di produzione e installazione per ogni tipo di configurazione. Tutte le porte possono essere prodotte rispettando le direttive CE, indicando le proprietà specifiche come resistenza al vento ecc.

Disponibile all'indirizzo: **configurator.doco-international.com**

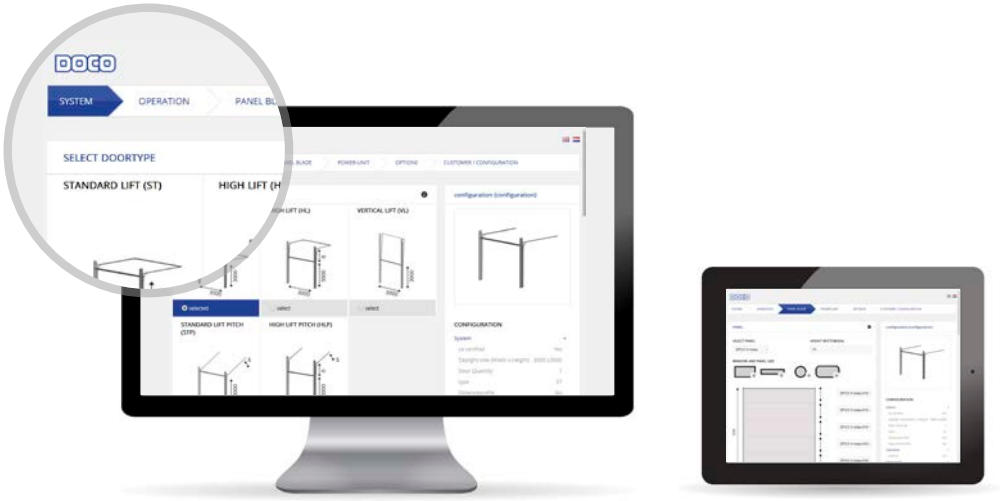

Componenti per porte

Oltre 3.500 prodotti di qualità per costruire le proprie porte sezionali, per uso privato o industriale, e una vasta gamma di pezzi di ricambio. Maggiori informazioni sono disponibili all'indirizzo **www.doco-international.de** o dal vostro rivenditore DOCO di fiducia.

Profili in alluminio 

Elementi di fissaggio 

Consolle 

Guarnizioni 

Staffe di acciaio 

Testa molle 

Molle
e Portamolle 

Respingimolla 

Finestra 

Catene dell'argano
e accessori 

Consolle
e cuscinetti 

Giunti 

Rulli 

Binari 

Cerniere 

Serrature
e maniglie 

Rulli 

Tamburi 

Sistemi
di sicurezza 

Cavi d'acciaio
e accessori 

Portarulli 

Binari premontati per porte
garage con molle di trazione
o molle torsionali

Alberi 

Telai 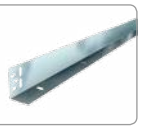

Indice articoli

Cod. art.	Pagina
204V000	119
927	34
1500V000	28
1501V000	27
1509	27
1609V001	29
1612	29
1613	32
1618V000	29
1620	29
1628V000	32
1639	29
1640V000	31, 46, *77*, 101, 129
1646V000	33
1646V002	33
1650V000	25
1651V000	22
1890V000	20
1891V000	20
1892V000	20
1897V000	18
2119V001	98
2187V000	82
2251V000	80
2605V007	18
3005V007	19
3015V007	19
3025V007	19
3065V000	20
3100	29
3101	26
3102	26
3103	26
3104V000	30
3105	27
3106	27
3108V000	81
3113	25
3117	29
3119V000	45, 135
3122V000	26
3204V000	76
3205V003	76
3223V000	55
3224V000	55
3232V000	55
3233V000	55
3248V000	76
3271V000	76
3280V000	65
3283V000	65
3300V000	65
3370V000	61
3375V000	61
3408V000	96
3409V000	96
3501V000	94
3504V000	94
3525V000	92
3526V000	92
3541V000	89
3545V000	88
3555V000	88
3557V000	89
3677V000	98
3680	131
3682	131
3700V005	90
3701V000	98
3703V002	91
3703V004	91
3703V005	91
3705V000	90
3707V000	100, 136
3710V000	90
3712V000	90
3713V000	90
3734V000	73
3735V000	73
3800V000	137
3808	30
3940V000	143
3950V000	143
3951V000	143
3952V000	143
3953V000	143
3954V000	143
4011V000	114
4013V005	114
4014V000	114
4018V000	31, 44, 108
4018V001	31, 44, 108
4018V003	31, 44, 108
4018V020	31, 44, 108
4019V000	108
4019V001	108
4019V003	108
4019V021	108
4036V002	114
4038V000	110
4080V000	115
4080V001	115
4095V000	115, 123
4640V000	114
4641V000	115
4642V000	114
4643V000	109
4643V001	109
4752V000	116
4753V000	116
4763V000	116, 147
4763V001	116, 147
4795V000	116
4795V002	116
4796V001	116
5003V000	127
5004V000	*47*, 126, 153
5005V000	127
5006V000	126
5007V000	127
5008V000	126
5009V000	127
5010V000	126
5024	*47*, 102, 128
5026	*77*, 102, 128, 163
5030	30
5031V000	127, 160
5037	33
5057V000	115, 123
5058V000	125
5059V000	124
5066	102
5069V001	30, 45, *77*, 102, 135, 163
5070V001	135, 153
5073V001	132
5075V002	135
5078	131
5079	131
5090V000	124
5093V001	152
5095	132, 134
5096V001	132
5100	32
5102V000	76
5112	*47*, 128
5114V000	30, 45, *77*, 102, 136, 163
5115V001	100, 136
5116-100V100	28
5116V000	28
5116V003	28
5116V100	28
5121V000	128
5122V000	128
5130V000	134
5131V000	133
5132V000	133
5133V000	133
5134V000	134
5135V000	133
5136V000	133
5137V000	134
5138V000	133
5139V000	133
5150V000	133
5150V001	134
5207V000	126
5208V000	126
5210V000	126
5212V000	126
5213V001	126
5228	*78*, 101, 130
5229	46, *78*, 101, 130
5230V000	30, 45, 135
5231V000	45, 135
5232V000	45, 135
5233	46, *78*, 101, 130, 162
5406V000	*48*, 131, 161
5412V000	131, 161
5421V000	151
5805	99
5811	99
5812	99
5813	99
5815V000	99
5816V000	99
5822V003	94
5823V001	98
5823V002	98
5825V001	99
5852V000	151
5900V000	144
5902V000	145
5903V000	145
5904V000	144
5905V000	144
5906V000	145
5907V000	144
5908V000	144
5909V000	145
5933V000	144
5935V000	144
5973	147
5985V000	119, 148
5990V000	119, 148
6005V000	147
6006V000	145
6007V000	146
6008V000	146
6009V000	146
6010V000	146
7001V400	117
7002V000	117
7004V000	118
7004V001	118
7004V002	118
7004V003	118
7018V000	118
7020V000	31, 46, *77*, 100, 129, 162
7022V000	118
7023V000	*77*, 100, 129, 152
7028V000	30, 45, *77*, 100, 129, 152
7029V000	30, 45, *77*, 100, 129, 152
	162
7040V000	44, 138
7041V000	23
7042V000	24
7043V000	23
7044V000	26
7045V000	34
7080V001	117
7084V000	118
7613V000	83
7614V000	83
7625V000	160
7634V000	83
7640V000	46, 78, 101, 130, 162
7657V001	160
7696V001	158
7697V001	158
7702V001	158
7703V001	158
7704V001	159
7705V001	159
8500V000	15
8700V000	15
8800V000	15
10296V000	131, 161
10297V000	131, 161
10298V000	131, 161
10360	125
10371	22
10373	22, 44, 76
10377	44
10378	23
10428V000	35, 136, 163
10460V000	32
10462V001	32
11010	35
11066V000	35
12294V000	82
12294V001	82
12294V002	82
12294V174	82
14038V000	98
14514V005	82
14514V006	82
14514V007	83
14514V008	83
14514V009	82
14521V000	83
14521V001	83
14525V000	83
20466V000	100, 136
20466V001	100, 136
20764V000	132
20765V000	132
20976V000	127
20976V001	127
20976V002	127
21033V000	127
21033V001	127
21033V002	127
21106V000	111
21106V030	111
21107V000	111
21107V010	111
21107V020	111
21107V030	111
32063V001	80
32063V002	81
32063V003	81
32063V004	80
32063V174	81
32063V175	81
32066	81
32066V001	81
46055V001	119
46059	119
46072V000	137
46213	119
50007	30
50046	134
50046V001	132
50650	98, 132
60038	32
65296V000	34
80103	28
80104	28
80134	31, 46, 129, 152
S10019-00001	108
S10075-00001	160
S10092-00001	109
S10152-00001	76
S10153-00001	133
S10154-00001	17
S10155-00001	17
S10156-00001	17
S10171-00001	27
S10172-00001	27
S10178-00001	33
S10201-00001	25
S10202-00001	109
S10205-00001	23
S10212-00001	110
S10228-00001	25
S10305-00001	109
S10313-00001	41
S10314-00001	41
S10315-00001	41
S10332-00001	76, 98, 160
S10343-00001	23, 44
S10355-00001	34
S10447-00001	110
S10447-00002	110
S10448-00001	108
S10450-00001	93
S10453-00001	43
S10454-00001	43
S10455-00001	43
S10456-00001	43
S10464-00001	93
S10489-00001	*47*, 128, 161
S10490-00001	*47*, 128, 161
S10523-00001	24, 137
S10556-00001	73
S10570-00001	25
S10600-00001	31, 46, 129
S10603-00001	69
S10604-00001	69
S10605-00001	69
S10696-00001	112
S10728-00001	152
S10733-00001	159
S10734-00001	159
S10751-00001	80
S10755-00001	80

Indice articoli

Cod. art.	Pagina
S10758-00001	80
S10759-00001	80
S10771-00001	30, 45, *77*, 102, 136, 153, 163
S10807-00001	24
S10814-00001	31, 48
S10834-00001	24
S10854-00001	24
S10868-00001	32
S10880-00001	160
S10904-00001	69
S10905-00001	69
S10906-00001	69
S10968-00001	147
S10970-00001	46, *78*, 101, 130, 162
S10994-00001	25
S11013-00001	46, *78*, 101, 130, 162
S11059-00001	*78*, 101, 130
S11066-00001	*47*, 129, 161
S11111-00001	25
S11112-00001	25
S11114-00001	99

Appunti

Appunti

Appunti

Appunti

Fanno parte del Gruppo SOMMER:

www.groke.de

www.doco-international.com

www.aperto-torantriebe.de

IT-IT #S11026-00008-06/17. Con riserva di modifiche tecniche, errori di battitura ed errori di stampa.

SOMMER AUTOMAZIONI S.R.L.
LOC. LE BASSE, 33 | 38123 TRENTO TN
TEL. +39 0461 263863 | FAX +39 0461 269247
ITALIA@SOMMER.EU | WWW.SOMMER.EU

SOMMERITALIA SOMMERGMBH