FADINI®
l'apricancello

CATALOGO 2017

SISTEMI PER L'AUTOMAZIONE DI CANCELLI,
PORTONI INDUSTRIALI, GARAGE E BARRIERE STRADALI

I

FADINI®
l'apricancello



L'automazione FADINI, la storia non è fantasia.

La creatività è nell'immaginare il domani. Progetti dove design e qualità sono una risposta alle tue domande. Senza un passato, non si realizza il futuro.

La storia dell'azienda inizia negli anni 60, quando i tre fratelli FADINI crearono una piccola officina meccanica specializzata nel settore delle macchine agricole idrauliche.
Il passaggio da azienda familiare a gruppo industriale avviene a fine anni 70, con l'inizio del processo di progressivo sviluppo e di internazionalizzazione dell'attività nel settore dell'automazione per cancelli. Dal 2010 i tre fondatori sono affiancati dai figli.

FADINI è oggi una realtà, che si colloca tra i principali players mondiali nella produzione e commercializzazione di automazioni per cancelli, porte e portoni, garage, barriere stradali, dissuasori automatici a scomparsa, semiautomatici, rimovibili e fissi.

Dalla fondazione rimane la stessa filosofia che si contraddistingue per una equilibrata combinazione di tradizione e modernità, qualità ed affidabilità. FADINI, un prodotto esclusivo e riconoscibile.

Meccanica FADINI s.n.c. è oggi leader a livello europeo e mondiale nella produzione di automatismi per cancelli, con punti vendita e assistenza in oltre 60 nazioni.
La sede è a Cerea (VR) e si estende su una superficie totale di oltre 130.000 m^2, 30.000 m^2 dei quali coperti, dove vengono progettati, costruiti e testati gli attuatori per l'automazione di cancelli, garage, porte industriali e barriere stradali e tutta l'ampia gamma di dissuasori a scomparsa oleodinamici automatici, semiautomatici, rimovibili e fissi.



Oltre 40 anni di idee, passione e successi.

Meccanica FADINI è una realtà costantemente all'avanguardia per le scelte tecniche e di design, frutto dell'applicazione di diverse tecnologie e di precisi investimenti in ricerca e sviluppo, che hanno incrementato progressivamente l'attività industriale della famiglia FADINI.
Oggi si contano quattro stabilimenti, a Cerea ed in provincia di Vicenza, dedicati alle varie attività produttive.





made in 100% Italy

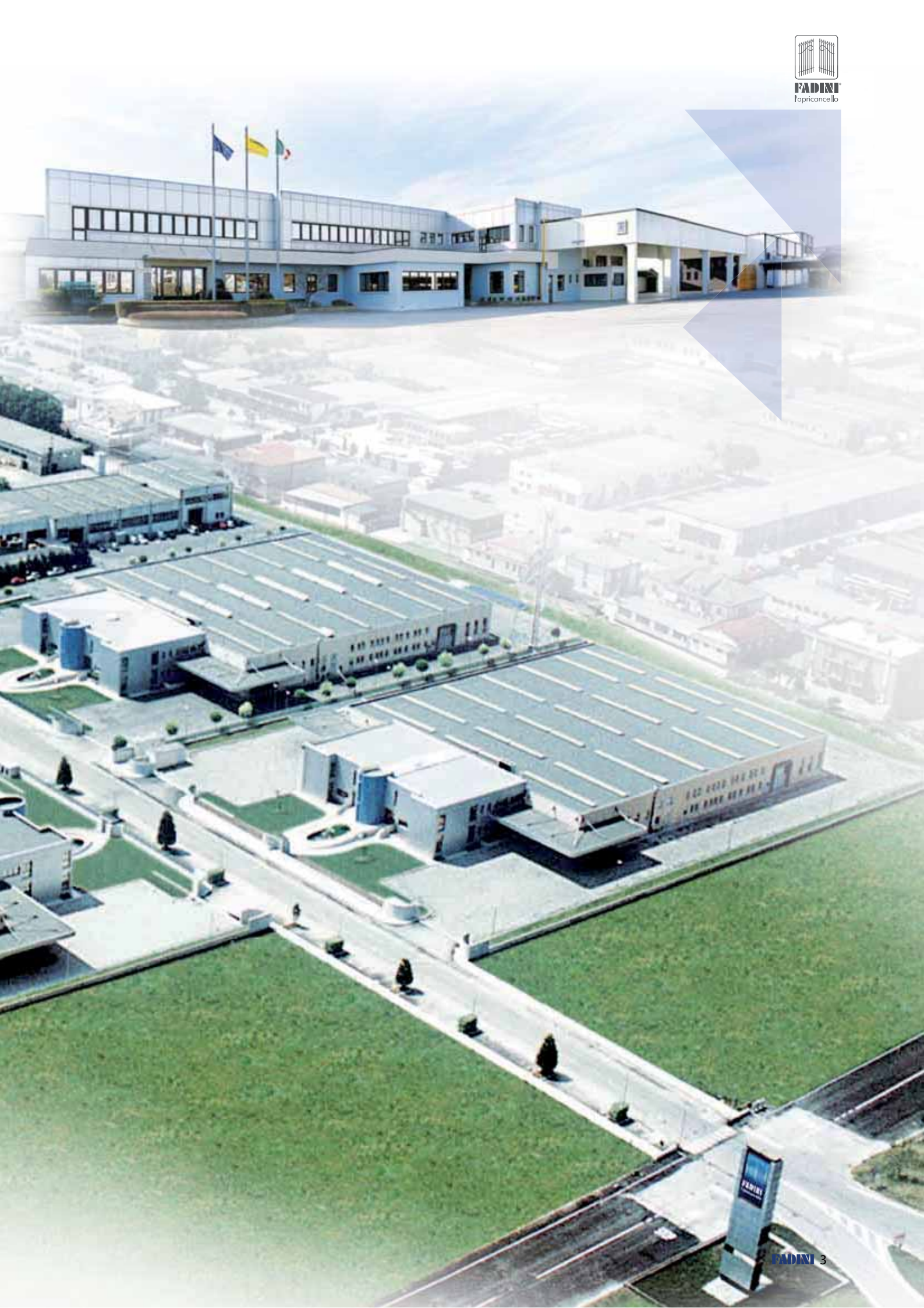


1970


1977


1988


2017



Da oltre 40 anni la meccanica è il nostro credo. Oggi, all'interno dei nostri stabilimenti, trovano collocazione le più moderne ed efficienti macchine CNC di ultima generazione.
In questi anni Meccanica FADINI ha depositato ben oltre 30 brevetti europei ed internazionali per i propri automatismi.

































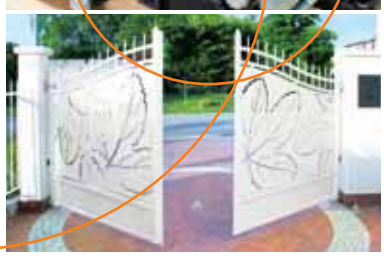




L'automazione FADINI, la storia non è fantasia.

1974

Primo motoriduttore per cancelli scorrevoli. Meccanica FADINI è pioniere in Italia e nel resto del mondo nella produzione industriale e commercializzazione di automatismi per cancelli.

1977

Meccanica FADINI inizia la commercializzazione del **primo pistone oleodinamico per cancelli a battente.** Una grande intuizione tecnica: trasferire il proprio know-how della tecnologia oleodinamica al nascente settore dell'automazione. Già in questi anni l'oleodinamica garantiva un'elevata qualità ed affidabilità nel tempo.

1979

Meccanica FADINI presenta la prima **barriera stradale con tecnologia oleodinamica.**

1983

Soluzioni tecniche e di design innovativo per uno dei più significativi successi commerciali di Meccanica FADINI: il pistone oleodinamico **HONGI 83**. Aggiornato e migliorato negli anni, oggi ritroviamo quelle stesse uniche peculiarità di qualità ed affidabilità nel modello **HINDI 880 EVO**.

1985

Meccanica FADINI presenta una serie di **trasmettitori** supereattivi e quarzati a 250/300 MHz nella versione monocanale, bicanale e tricanale. Facili da usare e con un'elevata portata riscuotono un grande successo anche per le loro dimensioni ridotte.



MEC 400 »

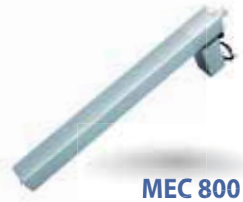

MEC 800 »



MEC 900 »



HONGI 83 »



MEC 85 »

40 YEARS 1974-2014

1986

Viene lanciato sul mercato il motoriduttore **NYOTA 115**, con frizione in bagno d'olio e freno meccanico.
Un automatismo di assoluta affidabilità e sicurezza.
Adatto a tutti i tipi di cancelli scorrevoli e condizoni atmosferiche.
Costantemente aggiornato, tuttora in produzione nella versione **NYOTA 115 EVO**.



NYOTA 115 »

1991

Meccanica FADINI si dimostra ancora una volta un'azienda attenta alle richieste del mercato.
Inizia in questo periodo la commercializzazione dei primi **dissuasori a scomparsa oleodinamici.**
Oggi, in un catalogo appositamente dedicato, presenta una serie completa di dissuasori automatici a scomparsa, semiautomatici rimovibili e fissi.



STRABUC 918 »

1993

Meccanica FADINI realizza il primo automatismo oledinamico interrato con centralina e martinetto integrati all'interno di un'unica cassaforma.
Facile da installare e bello da vedere: sull'anta del cancello non viene applicato nessun tipo di operatore esterno, mantenendo inalterata la linea e il disegno del cancello.
Costantemente aggiornato e in numerose versioni, **COMBI 740** è tuttora in produzione.



COMBI 740 »

2010

Nuova gamma di automatismi per cancelli scorrevoli in bagno d'olio, certificata secondo le norme **EN 12445 - EN 12453**.
Soluzioni tecniche innovative come il LED di segnalazione sul cofano.



JUNIOR 624/633/650 »

2014

Meccanica FADINI presenta oggi il nuovo automatismo elettromeccanico certificato per cancelli a battente: **BART 350.**



BART 350 »

FADINI
l'apricancello

2016



Hindi 880 EVO®

L'unico pistone oleodinamico che può essere migliore di HINDI 880.
Ad uso residenziale, collettivo ed industriale: un unico modello per tutti i cancelli.



Vix 53

Trasmettitore a 4 canali. Frequenza 868,19 MHz Rolling-code.
Transceiver. Codifica di sicurezza con algoritmo a chiave simmetrica 128 bit.
4 colori:
giallo mustard
verde lime
lilla candy
grigio skyline

FADINI
l'apricancello

2017



NYOTA® 115 evo

Automazione elettromeccanica per cancelli scorrevoli.
Ad uso residenziale, collettivo ed industriale
Nuovo design, nuove funzioni, nuove prospettive.



DARDO 424 430

Il PRIMO attuatore elettromeccanico FADINI
per cancelli a battente ad uso residenziale.

I valori dell'innovazione

Meccanica FADINI sviluppa e realizza ogni suo prodotto al proprio interno avvalendosi delle migliori tecnologie, per garantire quei valori riconosciuti di qualità e affidabilità, che solo il made in Italy può offrire.

I valori della qualità

Scegliere FADINI significa scegliere la qualità.

La professionalità dei progettisti, lo sviluppo dei prodotti e la loro realizzazione tramite apparecchiature tecnologicamente avanzate, spesso costruite appositamente, che garantiscono automatismi affidabili e sicuri.

Materiali di qualità e un processo produttivo rigoroso assicurano affidabilità e durata nel tempo su tutti gli automatismi. Ogni particolare costruttivo meccanico, elettromeccanico o elettronico viene controllato in tutte le fasi di lavorazione, montaggio e collaudo finale.

Facilità d'installazione, sicurezza, silenziosità e fluidità di movimento sono le caratteristiche, spesso esclusive, di tutti i prodotti FADINI.
I prodotti di Meccanica FADINI sono contrassegnati dal marchio C e rispondono alle Direttive Europee in materia di sicurezza e di conformità degli impianti.









namico

La nostra esperienza ci permette di coprire tutti i settori di applicazione.
Garantisce massima sicurezza antischiacciamento.
É silenzioso.
Ha un ritmo costante di chiusura e apertura.
È preciso e senza strappi nei movimenti.

È perfetto per installazione:

»**Residenziale**
ad uso leggero e collettivo

»**Industriale**
ad uso intensivo

Il successo di mercato, le prestazioni e la durata delle installazioni FADINI sono il vero testimone di questa intuizione, poichè la tecnologia oleodinamica è sinonimo di qualità.

Supporto informatico

Meccanica FADINI fornisce, per tutti i prodotti ed accessori, manuali d'istruzioni, schede tecniche, brochures di presentazione, dichiarazioni di conformità e foto in alta risoluzione.

Merchandising

Sensibile anche alle esigenze commerciali della rete di vendita, Meccanica FADINI fornisce materiale pubblicitario e dimostrativo: espositori di vario tipo, insegne luminose e gadget, oltre ad una linea di abbigliamento promozionale personalizzata per tutti i clienti.

www.fadini.net

Informazioni dettagliate e complete, sempre aggiornate, ed area download.



Normative e sicurezza

"La sicurezza prima di tutto" è quello che i nostri utenti pretendono da un impianto.
Meccanica FADINI risponde a questa esigenza con un supporto, preciso e dettagliato, riguardante tutti gli adempimenti previsti dalle Direttive Europee in materia di conformità d'impianto, sicurezze, controlli, collaudi e manutenzioni.



I valori del servizio

Per Meccanica FADINI il servizio è parte integrante e fondamentale del rapporto tra l'azienda e il proprio cliente per un reciproco successo.

Supporto tecnico: **+39 0442 330422**

e-mail: **info@fadini.net**

Come leggere il catalogo

FADINI®
l'apricancello

Il catalogo è studiato per consentire una veloce consultazione e scelta del prodotto più adatto alle vostre esigenze.

Se si conosce già il nome dell'articolo, l'indice (pagina 20 e 21 del catalogo) vi indirizza alla pagina di riferimento, dove sono riportate le principali caratteristiche e i DATI TECNICI essenziali di ciò che avete scelto.

Se, invece, non si conosce ancora il nome del prodotto, consultate le pagine introduttive della sezione di interesse (per es. pagina 22 e 23 se cercate un apricancello scorrevole), dove potete trovare un elenco riassuntivo di tutti i modelli disponibili tra i quali poter scegliere.

Qui a fianco, un esempio di come sono strutturate le pagine introduttive e le pagine prodotto.

LEGENDA APPLICAZIONI


Uso residenziale e collettivo


Uso industriale


Arredo urbano

LEGENDA CATEGORIE

Automazioni elettromeccaniche per cancelli scorrevoli


Automazioni oleodinamiche ed elettromeccaniche per cancelli a battente


Automazioni per portoni industriali


Automazioni oleodinamiche per porte da garage


Barriere stradali oleodinamiche


Programmatori elettronici


Accessori di comando


Accessori di sicurezza e segnalazione


Radio riceventi e trasmettitori


Accessori vari di completamento


Kit

ESEMPIO CATEGORIA DI PRODOTTO

Prodotti,
suddivisi per tipologia
di potenza ed
applicazione

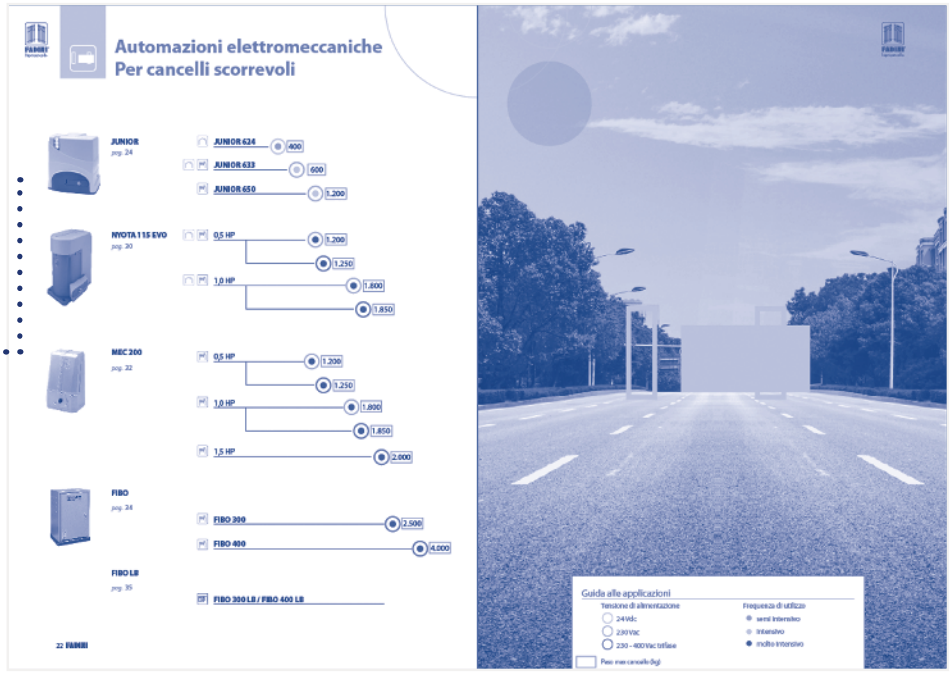

ESEMPIO PAGINA PRODOTTO

Sintesi descrittiva

Codice articolo

Nome prodotto

Simbologia funzioni

Caratteristiche dell'articolo

Tipo di applicazione
(residenziale/
industriale/
arredo urbano)

Foto prodotto

Particolari costruttivi

Dati tecnici

Versioni

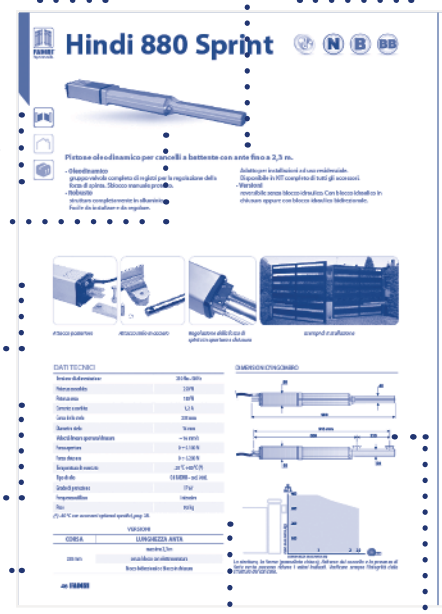

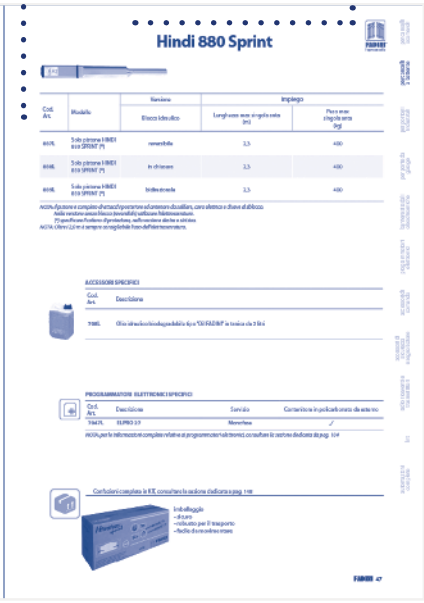

Grafico limiti di impiego

Dimensioni di ingombro

Nel presente catalogo i testi e i DATI TECNICI dei vari articoli sono stati aggiornati. I dati forniti in questo catalogo sostituscono in tutto e per tutto quelli presenti in documenti tecnici o commerciali antecedenti questa pubblicazione. Certi di fornirvi prodotti con specifiche tecniche che corrispondono alle richieste di mercato.

FADINI tecnologie e soluzioni di qualità e affidabilità.

Simbologie e descrizioni presenti nel catalogo.

24 V



Tecnologia 24 V.
Sicurezza, affidabilità, rallentamento in fase di chiusura ed apertura, rilevamento ostacoli con inversione immediata del senso di marcia.



>> Icone per i diversi tipi di alimentazione elettrica.

CONNESSIONE SOFTWARE



Possibilità di connessione diretta per la gestione e manutenzione semplificata dell'impianto attraverso software dedicati.
L'installatore può interfacciarsi all'accessorio FADINI col proprio PC per modificare parametri o dati per la gestione dell'impianto.

RT DATA



Sistema di logica in tempo reale in grado di reagire velocemente ad ogni possibile evento esterno (condizioni climatiche, temperatura, attriti meccanici,...) che possa compromettere il corretto funzionamento dell'impianto.
La velocità di elaborazione dei dati del microprocessore è tale che il programmatore elettronico è in grado di aumentare il livello di spinta (coppia del motore) per garantire sempre la corretta chiusura ed apertura dell'anta del cancello, nel rispetto delle condizioni di sicurezza.
Questo processo di lettura Real Time è stato studiato allo scopo di fornire un supporto efficace all'installatore in fase di regolazione dell'impianto.

C APPROVED



Automatismo certificato e testato secondo le norme vigenti
EN 12445, EN 12453 ed EN 12978.



ROTAZIONE 200°



Fotocellula con dispositivo di sicurezza a raggio infrarosso con rotazione massima sull'asse orizzontale 200°.

ROLLING CODE



Tecnologia che garantisce una totale sicurezza nella trasmissione del segnale ed impedisce ogni tentativo improprio di duplicazione del trasmettitore.
Il codice di trasmissione viene cambiato ad ogni impulso, in questo modo la ricevente è in grado di valutare ogni codice con un algoritmo di sincronismo per verificarne l'autenticità.

BATTERIA



Alimentazione senza fili con batteria.

RADIO LINK



Estensione della portata del segnale radio di un trasmettitore, creando un ponte radio tra radio riceventi.

LED



Tecnologia a LED permette un risparmio energetico del 95% con una durata sino a 50 volte superiore rispetto ad una lampadina ad incandescenza.
Alta luminosità e visibilità.
Rispetta l'ambiente, rispondendo alla Direttiva 2005/32/ C .

-40 °C



Tecnologia che permette l'utilizzo dell'automatismo a temperature estremamente rigide, oltre i -40 °C, senza rischi di congelamento.
Accessori specifici per i diversi tipi di applicazione:
- scheda HELIOS 29 per la serie di programmatori ELPRO (pag. 115)
- sonda termica per centraline (pag. 56-101)
- cavo scaldante per i dissuasori a scomparsa (vedere catalogo relativo).

Dispositivo di Sicurezza Autotest D.S.A.



Tecnologia di controllo autotest delle fotocellule collegate all'impianto. In caso di rilevamento di un qualsiasi malfunzionamento di una sola fotocellula, l'impianto non funziona fino a che non viene individuato e risolto il problema.
Questa logica garantisce un elevato livello di sicurezza per particolari installazioni sensibili.

Dispositivo Autotest Coste di Sicurezza D.A.C.S.



Tecnologia di controllo dei bordi sensibili di sicurezza collegati all'impianto.
Grazie alla presenza di un circuito a microcontrollore dedicato e separato a bordo della scheda, viene continuamente monitorata l'effettiva integrità e perfetta funzionalità del sistema di sicurezza.
Un eventuale guasto o perdita di efficienza verrà segnalato tramite il lampeggio continuo dei led di diagnostica dei bordi sensibili.
Conforme alle normative EN 12978 ed EN 13849-1.

TRANSCEIVER



Trasmissione del segnale radio di tipo bidirezionale, con feedback sul trasmettitore di avvenuta ricezione del segnale della radio ricevente.

FRENATURA



Attuatore oleodinamico dotato di frenatura idraulica.
In base al modello la frenatura può essere solo in fase di apertura dell'anta/cancello, solo in chiusura oppure in apertura e in chiusura.
Attuatore elettromeccanico dotato di freno elettronico e rallentamento in fase di apertura e chiusura dell'anta/cancello.

REGOLATORE DI FLUSSO



Attuatore oleodinamico dotato di regolatore di flusso che permette il controllo della velocità dell'anta del cancello durante tutta la fase di apertura e chiusura.

REVERSIBILE SEMPRE LIBERO



Senza blocco idraulico. É sempre possibile aprire o chiudere manualmente l'anta del cancello.
In queste installazioni si deve utilizzare un'elettroserratura o un elettrochiavistello per mantenere il cancello chiuso.

BLOCCO IDRAULICO IN APERTURA



A cancello aperto, è necessario sbloccare l'automatismo per chiudere l'anta manualmente.
A cancello chiuso, l'anta è libera e può essere manualmente aperta.

BLOCCO IDRAULICO IN CHIUSURA



A cancello chiuso, è necessario sbloccare l'automatismo per aprire l'anta manualmente.
A cancello aperto, l'anta è libera e può essere manualmente chiusa.

BLOCCO IDRAULICO BIDIREZIONALE



Il cancello rimane bloccato in posizione chiusa ed in posizione aperta (a motore fermo).
Per aprire o chiudere l'anta manualmente è necessario prima sbloccare l'automatismo.

VALVOLA EVO



Direttamente sull'attuatore è possibile impostare il blocco idraulico in base alle esigenze di installazione: **N** reversibile sempre libero / **A** blocco idraulico in apertura / **B** blocco idraulico in chiusura / **BB** blocco idraulico bidirezionale.

indice

AUTOMAZIONI ELETTROMECCANICHE PER CANCELLI SCORREVOLI — *pag.* 22

JUNIOR 624		*pag.* 24
JUNIOR 633		*pag.* 26
JUNIOR 650		*pag.* 28
NYOTA 115 EVO		*pag.* 30
MEC 200		*pag.* 32
FIBO 300 - FIBO 400		*pag.* 34
FIBO 300 LB - FIBO 400 LB		*pag.* 35

AUTOMAZIONI OLEODINAMICHE ED ELETTROMECCANICHE PER CANCELLI A BATTENTE — *pag.* 38

DARDO 424	attuatore elettromeccanico a montaggio esterno	*pag.* 42
DARDO 430	attuatore elettromeccanico a montaggio esterno	*pag.* 44
HINDI 880 SPRINT	attuatore oleodinamico a montaggio esterno	*pag.* 46
NUPI 66	attuatore oleodinamico a montaggio esterno	*pag.* 48
HINDI 880 EVO	attuatore oleodinamico a montaggio esterno	*pag.* 50
MEC 800 SPECIAL	attuatore oleodinamico a montaggio esterno	*pag.* 54
BART 350	attuatore elettromeccanico a montaggio esterno	*pag.* 58
APROLI 280 BATT	attuatore oleodinamico a montaggio esterno	*pag.* 60
APROLI 280/700 ROBUSTO	attuatore oleodinamico a montaggio esterno	*pag.* 62
COMBI 740	attuatore oleodinamico a montaggio interrato	*pag.* 64
COMBI 787	attuatore oleodinamico a montaggio interrato	*pag.* 68
DRIVE 700	attuatore oleodinamico a montaggio interrato	*pag.* 70

AUTOMAZIONI PER PORTONI INDUSTRIALI — *pag.* 78

APROLI 380 LB	attuatore oleodinamico per portoni a libro	*pag.* 80
MEC 200 LB	attuatore elettromeccanico per portoni a libro e porte sezionabili	*pag.* 82

AUTOMAZIONI OLEODINAMICHE PER PORTE DA GARAGE — *pag.* 86

APROLI 480	per basculanti contrappesate	*pag.* 88

BARRIERE STRADALI OLEODINAMICHE — *pag.* 90

BARRI 88	con asta da 4 m	*pag.* 92
BAYT 980	per asta fino a 8 m	*pag.* 94

PROGRAMMATORI ELETTRONICI
Serie **ELPRO** — *pag.* 104





ACCESSORI DI COMANDO *pag.* 116
DGT 61 tastiera digitale *pag.* 118
SAPE 69 lettore di prossimità *pag.* 119
CHIS 37 selettore a chiave a profilo universale *pag.* 120
CHIS-E 37 selettore a chiave a profilo europeo *pag.* 121
Complementi per accessori di comando e sicurezza *pag.* 122
GECO 9 dispositivo di comando a gettoni *pag.* 123



ACCESSORI DI SICUREZZA E SEGNALAZIONE *pag.* 124
TRIFO 11 fotocellula a luce infrarossa modulata *pag.* 126
FIT 55 fotocellula a luce infrarossa modulata *pag.* 127
DIFO 33 fotocellula a luce infrarossa modulata *pag.* 128
ORBITA 57 fotocellula orientabile *pag.* 129
ARPO 58 dispositivo di sicurezza con trasmissione via radio *pag.* 130
BORDI SENSIBILI coste a filo meccanico *pag.* 131
MIRI 4 lampeggiatore *pag.* 132
SEMAFORI segnalatori visivi *pag.* 133



RADIO RICEVENTI E TRASMETTITORI *pag.* 134
VIX 53 868,19 MHz rolling code *pag.* 136



ACCESSORI VARI DI COMPLETAMENTO
Elettroserrature *pag.* 138
Accessori cancelli *pag.* 138



KIT *pag.* 139
JUNIOR 624 *pag.* 140
JUNIOR 633 *pag.* 141
JUNIOR 650 *pag.* 142
BART 350 *pag.* 143
DARDO 424 *pag.* 144
DARDO 430 *pag.* 145
HINDI 880 SPRINT *pag.* 146
NUPI 66 *pag.* 147
APROLI 480 *pag.* 148

AUTOMAZIONI COMPLETE *pag.* 150

ESPOSITORI DIMOSTRATIVI *pag.* 162

ORDINE PROGRESSIVO DI CODICE *pag.* 163

Automazioni elettromeccaniche per cancelli scorrevoli



JUNIOR

pag. 24

- **JUNIOR 624** — 400
- **JUNIOR 633** — 600
- **JUNIOR 650** — 1.200



NYOTA 115 EVO

pag. 30

- 0,5 HP — 1.200; 1.250
- 1,0 HP — 1.800; 1.850



MEC 200

pag. 32

- 0,5 HP — 1.200; 1.250
- 1,0 HP — 1.800; 1.850
- 1,5 HP — 2.000



FIBO

pag. 34

- **FIBO 300** — 2.500
- **FIBO 400** — 4.000

FIBO LB

pag. 35

- **FIBO 300 LB / FIBO 400 LB**



Guida alle applicazioni

Tensione di alimentazione

- 24 Vdc
- 230 Vac
- 230 - 400 Vac trifase

Peso max cancello (kg)

Frequenza di utilizzo

- semi intensivo
- intensivo
- molto intensivo

Junior 624



Automazione elettromeccanica a 24 Vdc per cancelli scorrevoli fino a 400 kg.

- **Design**
  linea moderna con led blu di segnalazione sul cofano di copertura per la visualizzazione dello stato dell'automazione.
- **Silenzioso**
  motoriduttore a 24 Vdc, accoppiamento in bagno d'olio il tutto supportato da cuscinetti a sfera.
- **Intuitivo**
  programmazione della corsa del cancello con un semplice tasto. Rallentamento in fase di chiusura ed apertura.
  Finecorsa magnetico (di serie) o meccanico (optional).
- **Sicuro**
  l'azione combinata dell'encoder con il costante monitoraggio degli sforzi garantisce il corretto funzionamento del cancello, rilevando eventuali ostacoli e invertendo la marcia. È possibile collegare tutti i sistemi di sicurezza al suo programmatore ELPRO 62. Maniglia di sblocco con chiave cifrata.
- **Robusto e compatto**
  basamento in alluminio pressofuso con verniciatura a polvere poliestere. Adatto per installazioni ad uso residenziale.
- **Versatile**
  per cancelli scorrevoli a due ante contrapposte selezionando la funzione master/slave su ELPRO 62. Predisposto per batterie a tampone in caso di mancanza dell'alimentazione elettrica.
- **Testato e certificato**
  secondo le attuali norme europee EN 12445 e EN 12453 e marcatura C con prove di tipo ITT PDC N. 0976-2010.



Particolare della lampada a led per la segnalazione dello stato dell'impianto del Junior 624 ed eventuali allarmi di gestione. Led a luce blu e ambra

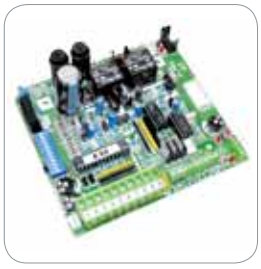

Programmatore elettronico ELPRO 62 incorporato, predisposto per radio ad innesto



Particolare del finecorsa magnetico



Sblocco manuale con chiave cifrata

DATI TECNICI

Tensione alimentazione	230 Vac - 50 Hz
Tensione motore	24 Vdc
Potenza assorbita max	220 W
Corrente assorbita max	6,3 A
Forza max	400 N
Numero di giri motore	3.000 rpm
Velocità	12 m/min
Rapporto	1:61
Grado di protezione	IP 54
Tipo di olio	oil FADINI - cod. 706L
Temperatura di esercizio	-20 °C +50 °C
Peso	11 kg
Frequenza utilizzo	intensivo

OPTIONAL

Finecorsa meccanico
Batterie a tampone

DIMENSIONI D'INGOMBRO

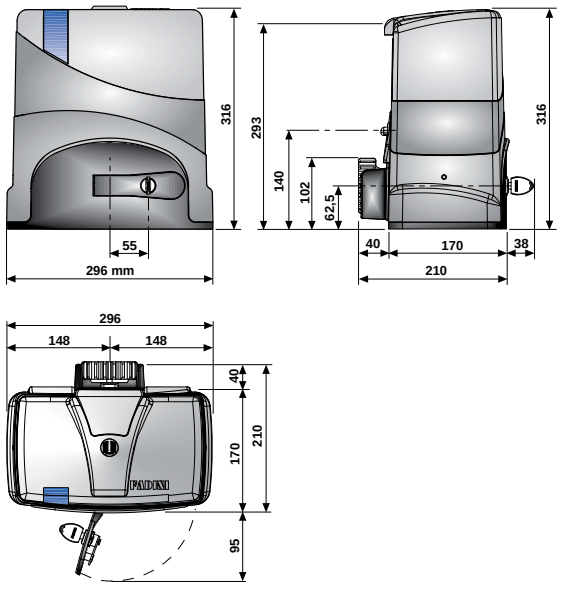

Junior 624



Cod. Art.	Modello	Specifiche		Impiego
		Versione	incorporato	Peso max (kg) (*)
624L	Solo motoriduttore JUNIOR 624	24 Vdc	ELPRO 62	400

NOTA: motoriduttore completo di base di ancoraggio e zanche di fissaggio a pavimento, ingranaggio di trascinamento, n. 2 chiavi cifrate di sblocco, finecorsa magnetico e coppia di staffe finecorsa.
(*) La struttura, la forma, le ruote del cancello possono ridurre i valori indicati. Verificare sempre l'integrità della struttura del cancello, eliminando gli eventuali attriti presenti.

ACCESSORI SPECIFICI







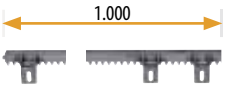

Cod. Art.	Descrizione
620L	Scheda programmatore ELPRO 62
632L	Confezione n. 2 batterie 2.6 Ah - 12 V complete di cavi di collegamento al programmatore ELPRO 62
671L	Gruppo finecorsa meccanico. Completo di asole e viti
2118L	Cremagliera con supporti asolati in nylon modulo 4, da 1 m - Kit da 10 m - con viti e rondelle quadre

Confezioni complete in KIT, consultare la sezione dedicata a pag. 140



imballaggio
- sicuro
- robusto per il trasporto
- facile da movimentare

Junior 633



Automazione elettromeccanica a 230 Vac per cancelli scorrevoli fino a 600 kg.

- **Design**
  linea moderna con led blu di segnalazione sul cofano di copertura per la visualizzazione dello stato dell'automazione.
- **Silenzioso**
  motoriduttore a 230 Vac - 0,33 CV, accoppiamento in bagno d'olio il tutto supportato da cuscinetti a sfera.
- **Intuitivo**
  programmazione della corsa del cancello con un semplice tasto. Rallentamento in fase di chiusura ed apertura.
  Finecorsa magnetico (di serie) o meccanico (optional).
- **Sicuro**
  l'azione combinata dell'encoder con il costante monitoraggio degli sforzi garantisce il corretto funzionamento del cancello, rilevando eventuali ostacoli e invertendo la marcia. È possibile collegare tutti i sistemi di sicurezza al suo programmatore ELPRO 63. Maniglia di sblocco con chiave cifrata.
- **Robusto e compatto**
  basamento in alluminio pressofuso con verniciatura a polvere poliestere. Adatto per installazioni ad uso residenziale, collettivo ed industriale.
- **Versatile**
  per cancelli scorrevoli a due ante contrapposte selezionando la funzione master/slave su ELPRO 63.
- **Testato e certificato**
  secondo le attuali norme europee EN 12445 e EN 12453 e marcatura C con prove di tipo ITT PDC N. 0977-2010.



Particolare della lampada a led per la segnalazione dello stato dell'impianto del Junior 633 ed eventuali allarmi di gestione. Led a luce blu e ambra



Programmatore elettronico ELPRO 63 incorporato, predisposto per radio ad innesto



Particolare del finecorsa magnetico



Sblocco manuale con chiave cifrata

DATI TECNICI

Tensione alimentazione	230 Vac - 50 Hz
Potenza assorbita max	400 W
Corrente assorbita max	2 A
Forza max	600 N
Numero di giri motore	1.350 rpm
Velocità	10 m/min
Rapporto	1:31
Grado di protezione	IP 54
Tipo di olio	oil FADINI - cod. 706L
Temperatura di esercizio	-20 °C +50 °C
Peso	11,3 kg
Frequenza utilizzo	intensivo

OPTIONAL

Finecorsa meccanico

DIMENSIONI D'INGOMBRO

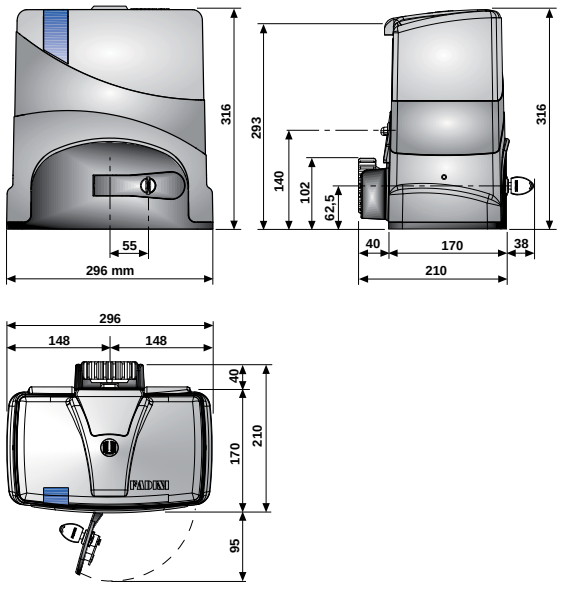

Junior 633



Cod. Art.	Modello	Specifiche			Impiego
		Versione		incorporato	Peso max (kg) (*)
633L	Solo motoriduttore JUNIOR 633	230 Vac		ELPRO 63	600

NOTA: motoriduttore completo di base di ancoraggio e zanche di fissaggio a pavimento, ingranaggio di trascinamento, n. 2 chiavi cifrate di sblocco, finecorsa magnetico e coppia di staffe finecorsa.
(*) La struttura, la forma, le ruote del cancello possono ridurre i valori indicati. Verificare sempre l'integrità della struttura del cancello, eliminando gli eventuali attriti presenti.

ACCESSORI SPECIFICI

Cod. Art.	Descrizione
630L	Scheda programmatore ELPRO 63
671L	Gruppo finecorsa meccanico. Completo di asole e viti
2118L	Cremagliera con supporti asolati in nylon modulo 4, da 1 m - Kit da 10 m - con viti e rondelle quadre





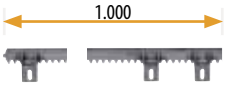

Confezioni complete in KIT, consultare la sezione dedicata a pag. 141



imballaggio
- sicuro
- robusto per il trasporto
- facile da movimentare

Junior 650



Automazione elettromeccanica a 230 Vac per cancelli scorrevoli fino a 1.200 kg.

- **Design**
  linea moderna con led blu di segnalazione sul cofano di copertura per la visualizzazione dello stato dell'automazione.
- **Silenzioso** NUOVO
  motoriduttore a 230 Vac - 0,5 CV con accoppiamento **bronzo-acciaio** in **bagno d'olio** il tutto supportato da cuscinetti a sfera di altissima qualità ed affidabilità.
- **Intuitivo**
  programmazione della corsa del cancello con un semplice tasto. Rallentamento in fase di chiusura ed apertura.
  Finecorsa magnetico (di serie) o meccanico (optional).
- **Sicuro**
  l'azione combinata dell'encoder con il costante monitoraggio degli sforzi garantisce il corretto funzionamento del cancello, rilevando eventuali ostacoli e invertendo la marcia. È possibile collegare tutti i sistemi di sicurezza al suo programmatore ELPRO 63. Maniglia di sblocco con chiave cifrata.
- **Robusto e compatto**
  basamento in alluminio pressofuso con verniciatura a polvere poliestere. Adatto per installazioni ad uso industriale.
- **Versatile**
  per cancelli scorrevoli a due ante contrapposte selezionando la funzione master/slave su ELPRO 63.
- **Testato e certificato**
  secondo le attuali norme europee EN 12445 e EN 12453 e marcatura C con prove di tipo ITT PDC N. 0978-2010.



Particolare della lampada a led per la segnalazione dello stato dell'impianto del Junior 650 ed eventuali allarmi di gestione. Led a luce blu e ambra



Programmatore elettronico ELPRO 63 incorporato, predisposto per radio ad innesto



Particolare del finecorsa magnetico



Sblocco manuale con chiave cifrata

DATI TECNICI

Tensione alimentazione	230 Vac - 50 Hz
Potenza assorbita max	510 W
Corrente assorbita max	2,4 A
Forza max	1.000 N
Numero di giri motore	1.350 rpm
Velocità	10 m/min
Rapporto	1:32
Grado di protezione	IP 54
Tipo di olio	oil FADINI - cod. 706L
Temperatura di esercizio	-20 °C +50 °C
Peso	13,5 kg
Frequenza utilizzo	intensivo

OPTIONAL

Finecorsa meccanico

DIMENSIONI D'INGOMBRO

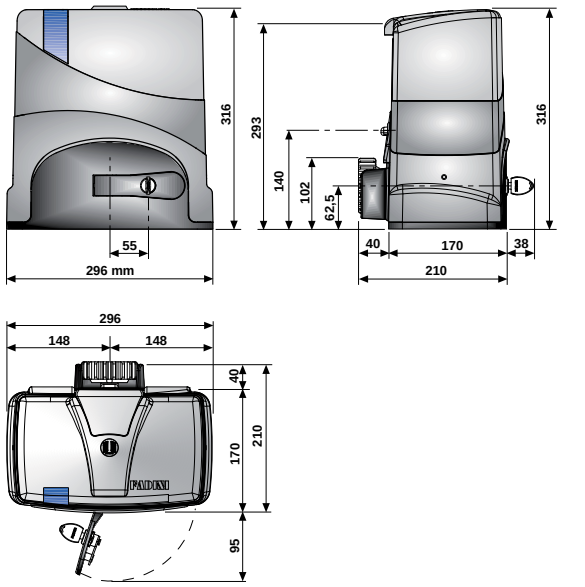

Junior 650



Cod. Art.	Modello	Specifiche		Impiego
		Versione	incorporato	Peso max (kg) (*)
650L	Solo motoriduttore JUNIOR 650	230 Vac	ELPRO 63	1.200

NOTA: motoriduttore completo di base di ancoraggio e zanche di fissaggio a pavimento, ingranaggio di trascinamento, n. 2 chiavi cifrate di sblocco, finecorsa magnetico e coppia di staffe finecorsa.
(*) La struttura, la forma, le ruote del cancello possono ridurre i valori indicati. Verificare sempre l'integrità della struttura del cancello, eliminando gli eventuali attriti presenti.

ACCESSORI SPECIFICI

Cod. Art.	Descrizione
630L	Scheda programmatore ELPRO 63
671L	Gruppo finecorsa meccanico. Completo di asole e viti
2118L	Cremagliera con supporti asolati in nylon modulo 4, da 1 m - Kit da 10 m - con viti e rondelle quadre





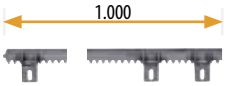

Confezioni complete in KIT, consultare la sezione dedicata a pag. 142



imballaggio
- sicuro
- robusto per il trasporto
- facile da movimentare

Nyota 115 evo

230 V 0,5 HP | 230V 1 HP | 400V 0,5 HP | 400V 1 HP



Automazione elettromeccanica a 230 V e 400 V per cancelli scorrevoli fino a 1.250 kg (modello da 0,5 CV) e 1.850 kg (modello da 1,0 CV).

- **Forte ed elegante**
  motoriduttore con accoppiamento bronzo-acciaio in bagno d'olio il tutto supportato da cuscinetti a sfera di altissima qualità ed affidabilità.
  Diverse tipologie di motori elettrici.
- **Affidabile**
  struttura e cofano in alluminio per una garanzia totale nel tempo.
  Maniglia di sblocco con chiave cifrata.
- **Sicuro**
  con encoder per un costante monitoraggio del corretto funzionamento del cancello, rilevando eventuali ostacoli e invertendo la marcia.
  Freno elettronico e rallentamento in fase di apertura e chiusura.
- **Versatile**
  gamma completa di modelli.
  Adatto per impianti ad uso collettivo ed industriale.
  Il programmatore elettronico può essere alloggiato all'interno del NYOTA 115 EVO oppure con il proprio contenitore in policarbonato da esterno. Programmazione della corsa del cancello con un semplice tasto.
  Funzione master/slave per cancelli scorrevoli a due ante contrapposte.
- **Testato e certificato**
  marcatura C con prove di tipo ITT PDC N. 2389-2008.



Finecorsa magnetico (optional)



Materiali di altissima qualità ed affidabilità. Motoriduttore con accoppiamento bronzo-acciaio in bagno d'olio.



Base di ancoraggio

DIMENSIONI D'INGOMBRO

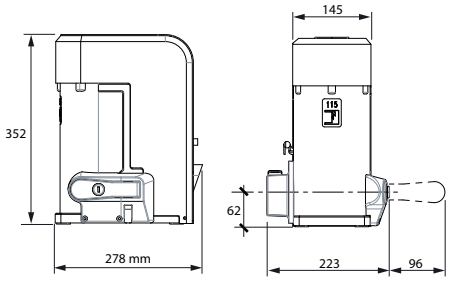

DATI TECNICI

	MONOFASE (0,5 CV)	TRIFASE (0,5 CV)	MONOFASE (1,0 CV)	TRIFASE (1,0 CV)
Tensione di alimentazione	230 Vac - 50 Hz	230/400 Vac - 50 Hz	230 Vac - 50 Hz	230/400 Vac - 50 Hz
Potenza assorbita	600 W	575 W	1.130 W	1.030 W
Corrente assorbita	3,2 A	2,1/1,2 A	5,7 A	3,7/2,2 A
Potenza resa	0,37 kW	0,37 kW	0,73 kW	0,73 kW
Velocità di rotazione motore	1.380 rpm			
Condensatore	20/30 µF		30/40 µF	
Coppia nominale riduttore	40 Nm	40 Nm	80 Nm	80 Nm
Velocità di scorrimento	10 m/min			
Rapporto riduttore	1/32			
Temperatura di esercizio	-25 °C +80 °C			
Finecorsa	meccanico			
Grado di protezione	IP 55			
Tipo di olio	oil FADINI - cod. 706L			
Peso motore	18,5 kg	18 kg	20 kg	19,5 kg
Frequenza utilizzo	molto intensivo			

Nyota 115 evo

Cod. Art.	Modello	Specifiche							Impiego
		Versione	Potenza (kW/HP)	incorporato	Finecorsa	Frizione Meccanica	Encoder	Freno Elettronico	Peso max (kg)(*)
1113L	NYOTA 115 EVO	trifase	0,37 / 0,5		meccanico	✓		✓	1.250
1114L	NYOTA 115 EVO	trifase	0,73 / 1,0		meccanico	✓		✓	1.850
1116L	NYOTA 115 EVO	monofase	0,37 / 0,5		meccanico	✓		✓	1.200
1117L	NYOTA 115 EVO	monofase	0,73 / 1,0		meccanico	✓		✓	1.800
1121L	NYOTA 115 EVO	monofase	0,37 / 0,5	ELPRO 12 EVO	meccanico		✓	✓	1.200
1122L	NYOTA 115 EVO	monofase	0,73 / 1,0	ELPRO 12 EVO	meccanico		✓	✓	1.800
1269L	NYOTA 115 EVO REVERSIBILE	monofase	0,37 / 0,5		meccanico	✓		✓	1.200
1271L	NYOTA 115 EVO REVERSIBILE	monofase	0,37 / 0,5	ELPRO 12 EVO FN	meccanico		✓	✓	1.800

NOTA: ogni motoriduttore è completo di basamento di fissaggio a pavimento, finecorsa meccanico, coppia di staffe finecorsa e n. 2 chiavi cifrate di sblocco.
(*) La struttura, la forma, le ruote del cancello possono ridurre i valori indicati. Verificare sempre l'integrità della struttura del cancello, eliminando gli eventuali attriti presenti.

ACCESSORI SPECIFICI

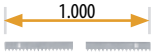

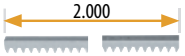









Cod. Art.	Descrizione
204L	Asta a cremagliera zincata con asole di fissaggio spessore 30 x 8, modulo 4, da 1 m
207L	Asta a cremagliera zincata con asole di fissaggio spessore 30 x 12, modulo 4, da 1 m
208L	Distanziale di fissaggio cremagliera con bullone e rondella
2039L	Asta a cremagliera zincata 22 x 22 – modulo 4, da 2 m
2118L	Cremagliera con supporti asolati in nylon modulo 4, da 1 m - Kit da 10 m - con viti e rondelle quadre
706L	Olio "Oil FADINI" per motoriduttore in tanica da 2 litri
216L	Condensatore da 16 µF con cavo elettrico
7065L	Condensatore da 20 µF con cavo elettrico
7066L	Condensatore da 30 µF con cavo elettrico
7067L	Condensatore da 40 µF con cavo elettrico
1123L	Finecorsa magnetico per NYOTA 115 EVO completo di supporto, asole e magneti. NOTA: il dispositivo viene installato direttamente sull'automatismo in fabbrica (il finecorsa magnetico non può essere montato successivamente sul NYOTA 115 EVO che ha di serie quello meccanico)

PROGRAMMATORI ELETTRONICI SPECIFICI

Cod. Art.	Descrizione	Servizio	Contenitore in policarbonato da esterno
7063L	ELPRO 12 EVO	monofase	
7064L	ELPRO 12 EVO FN	monofase	
7087L	ELPRO 37	monofase/trifase	✓
7180L	ELPRO 37 DS	monofase/trifase	✓
7184L	ELPRO 37 FN	monofase/trifase	✓
7069L	Contenitore speciale in policarbonato per ELPRO 12 EVO completo di connettore per encoder		

NOTA: per le informazioni complete relative ai programmatori elettronici, consultare la sezione dedicata da pag. 104

Mec 200

max 2.000 kg | 230 V 0,5 HP | 230V 1 HP | 400V 0,5 HP | 400V 1 HP | 400V 1,5 HP



Automazione elettromeccanica a 230 Vac e 400 Vac per cancelli scorrevoli fino a 1.250 kg (modello da 0,5 CV), 1.850 kg (modello da 1,0 CV) e 2.000 kg (modello da1,5 CV).

- **Forte**
  motoriduttore con accoppiamento bronzo-acciaio in bagno d'olio il tutto supportato da cuscinetti a sfera di altissima qualità ed affidabilità. Diverse tipologie di motori elettrici, disponibile anche con motore ventilato con elettrofreno.
- **Affidabile**
  struttura e cofano in alluminio per una garanzia totale nel tempo.
- **Sicuro**
  regolazione della forza con frizione meccanica.
- **Robusto e compatto**
  basamento in alluminio pressofuso.
- **Versatile**
  gamma completa di modelli. Versione orizzontale e verticale.
  Adatto per impianti ad uso intensivo ed industriale.
  Il programmatore elettronico può essere alloggiato all'interno del MEC 200 oppure con il proprio contenitore in policarbonato da esterno.
- **Testato e certificato**
  marcatura C con prove di tipo ITT PDC N. 2388-2008.



Versione orizzontale



Motoriduttore verticale senza cofano



Finecorsa meccanico

DIMENSIONI D'INGOMBRO

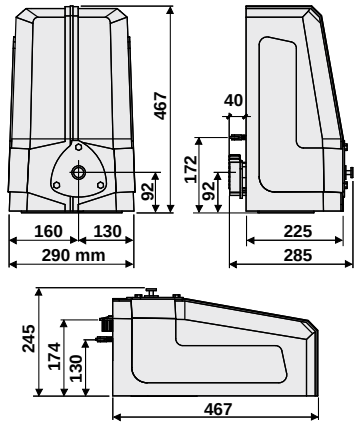

DATI TECNICI

	MONOFASE (0,5 CV)	TRIFASE (0,5 CV)	MONOFASE (1,0 CV)	TRIFASE (1,0 CV)	TRIFASE (1,5 CV)
Tensione di alimentazione	230 Vac - 50 Hz	230/400 Vac - 50 Hz	230 Vac - 50 Hz	230/400 Vac - 50 Hz	230/400 Vac - 50 Hz
Potenza assorbita	510 W	575 W	1.130 W	1.030 W	1.500 W
Corrente assorbita	2,4 A	2,1/1,2 A	5,7 A	3,7/2,2 A	5,1/3 A
Potenza resa	0,37 kW	0,37 kW	0,73 kW	0,73 kW	1,1 kW
Velocità di rotazione motore	1.380 rpm				
Condensatore	20 µF		30 µF		
Coppia nominale riduttore	40 Nm	40 Nm	80 Nm	80 Nm	110 Nm
Velocità di scorrimento	10 m/min				
Rapporto riduttore	1/32				
Temperatura di esercizio	-25 °C +80 °C				
Finecorsa	meccanico				
Grado di protezione	IP 55 (all'interno del cofano)				
Tipo di lubrificazione	oil FADINI - cod. 706L				
Peso motore	19,5 kg (orizz) - 19 kg (vert)	18,5 kg (orizz) - 18 kg (vert)	23,5 kg (orizz) - 23 kg (vert)	21,5 kg (orizz) - 21 kg (vert)	25,5 kg (orizz) - 25 kg (vert)
Frequenza utilizzo	molto intensivo				

Mec 200



ORIZZONTALE

Cod. Art.	Modello	Specifiche				Impiego
		Versione	Potenza (kW/CV)	Motore ventilato con elettrofreno	incorporato	Peso max (kg) (*)
196L	MEC 200	trifase	0,37 / 0,5			1.250
197L	MEC 200	trifase	0,73 / 1,0			1.850
198L	MEC 200	trifase	1,1 / 1,5			2.000
199L	MEC 200	trifase	0,37 / 0,5		ELPRO 70/3 Plus	1.250
1964L	MEC 200	monofase	0,37 / 0,5			1.200
1975L	MEC 200	monofase	0,73 / 1,0			1.800
197567L	MEC 200	monofase	0,73 / 1,0	✓		1.800
19767L	MEC 200	trifase	0,73 / 1,0	✓		1.850
19867L	MEC 200	trifase	1,1 / 1,5	✓		2.000
1994L	MEC 200	monofase	0,37 / 0,5		ELPRO 70/3 Plus	1.200



NOTA: ogni motoriduttore è completo di basamento di fissaggio a pavimento, finecorsa meccanico, coppia di staffe finecorsa e chiave di sblocco.
(*) La struttura, la forma, le ruote del cancello possono ridurre i valori indicati.
Verificare sempre l'integrità della struttura del cancello, eliminando gli eventuali attriti presenti.

VERTICALE

211L	MEC 200	trifase	0,37 / 0,5			1.250
212L	MEC 200	trifase	0,73 / 1,0			1.850
213L	MEC 200	trifase	1,1 / 1,5			2.000
215L	MEC 200	trifase	0,37 / 0,5		ELPRO 70/3 Plus	1.250
7155L	MEC 200 REVERSIBILE	trifase	0,37 / 0,5			1.250
7154L	MEC 200 REVERSIBILE	monofase	0,37 / 0,5			1.200
2114L	MEC 200	monofase	0,37 / 0,5			1.200
2125L	MEC 200	monofase	0,73 / 1,0			1.800
212567L	MEC 200	monofase	0,73 / 1,0	✓		1.800
21267L	MEC 200	trifase	0,73 / 1,0	✓		1.850
21367L	MEC 200	trifase	1,1 / 1,5	✓		2.000
2154L	MEC 200	monofase	0,37 / 0,5		ELPRO 70/3 Plus	1.200

ACCESSORI SPECIFICI

Cod. Art.	Descrizione
206L	Supporto di sicurezza per stacco bassa tensione 24 V
2097L	Riduttore MEC 200 ORIZZONTALE completo di base, frizione, finecorsa, senza motore elettrico e senza cofano
2098L	Riduttore MEC 200 VERTICALE completo di base, frizione, finecorsa, senza motore elettrico e senza cofano
204L	Asta a cremagliera zincata con asole di fissaggio spessore 30 x 8, modulo 4, da 1 m
207L	Asta a cremagliera zincata con asole di fissaggio spessore 30 x 12, modulo 4, da 1 m
208L	Distanziale di fissaggio cremagliera con bullone e rondella
2039L	Asta a cremagliera zincata 22 x 22 – modulo 4, da 2 m
706L	Olio "Oil FADINI" per motoriduttore in tanica da 2 litri
216L	Condensatore da 16 µF con cavo elettrico
7065L	Condensatore da 20 µF con cavo elettrico
7080L	Condensatore da 12,5 µF con cavo elettrico



PROGRAMMATORI ELETTRONICI SPECIFICI

Cod. Art.	Descrizione	Servizio	Contenitore in policarbonato da esterno
7060L	ELPRO 70/3 PLUS	monofase/trifase	
7087L	ELPRO 37	monofase/trifase	✓
7180L	ELPRO 37 DS	monofase/trifase	✓

NOTA: per le informazioni complete relative ai programmatori elettronici, consultare la sezione dedicata da pag. 104

Fibo 300 - Fibo 400



Fibo 300 max 2.500 kg — 400V 1,5 HP

Fibo 400 max 4.000 kg — 400V 3 HP

Motoriduttore elettromeccanico trifase per cancelli scorrevoli fino a 4.000 kg.

- **Solido**
  FIBO 300 motoriduttore da 1,5 CV - 400 Vac per cancelli di peso massimo 2.500 kg. FIBO 400 motoriduttore da 3,0 CV - 400 Vac per cancelli di peso massimo 4.000 kg. Adatti per impianti ad uso industriale.
- **Affidabile**
  accoppiamento vite-corona in bronzo-acciaio, in bagno d'olio il tutto supportato da cuscinetti. Sicuro grazie alla frizione meccanica.
- **Protetto**
  i motoriduttori sono inseriti all'interno di un armadio di protezione in lamiera di acciaio.
- **Funzionale**
  il programmatore elettronico ELPRO 37 HP con i teleruttori di potenza si trova all'interno del contenitore in policarbonato. Finecorsa meccanici.
- **Serie LB**
  versione speciale per l'apertura di portoni scorrevoli industriali pesanti su rotaia, a telo singolo o ad impacchettamento laterale. Trascinamento con catena metallica.



FIBO 300 interno con programmatore elettronico ELPRO 37 HP (optional)



Vista laterale



Ingranaggio di trascinamento e finecorsa meccanici



FIBO 400 senza cofano



Esempio di installazione

DATI TECNICI

	FIBO 300	FIBO 400
Tensione di alimentazione	230/400 Vac – 50/60 Hz	
Potenza assorbita	1.500 W	2.800 W
Corrente assorbita	5,1/3 A	9,4/5,4 A
Potenza resa	1,1 kW (1,5 CV)	2,2 kW (3,0 CV)
Velocità di rotazione motore	1.400 rpm (50 Hz) 1.700 rpm (60 Hz)	
Coppia nominale riduttore (50 Hz)	300 Nm	600 Nm
Coppia nominale riduttore (60 Hz)	247 Nm	490 Nm
Velocità di scorrimento (1.400 rpm - 50 Hz)	10,5 m/min	
Velocità di scorrimento (1.700 rpm - 60 Hz)	12,8 m/min	
Rapporto riduttore	1/40	
Temperatura di esercizio	-25 °C +80 °C	
Finecorsa	meccanico	
Grado di protezione	IP 55 (all'interno dell'armadio)	
Tipo di olio	Oil FADINI - cod. 706L	
Peso motore	65 kg	105 kg
Frequenza utilizzo	molto intensivo	

DIMENSIONI D'INGOMBRO

FIBO 300

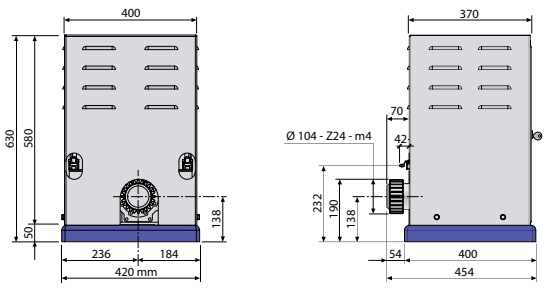

FIBO 400

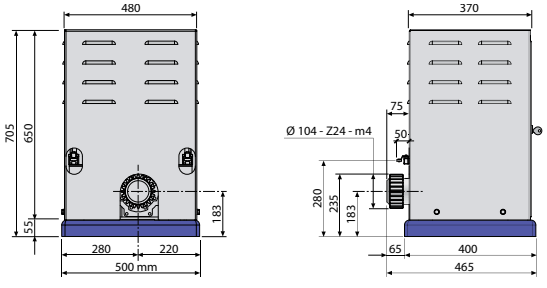

Fibo 300 - Fibo 400

	Cod. Art.	Modello	Specifiche			Impiego
			Versione	Potenza (kW/CV)	Finecorsa	Peso max (kg) (*)
	**3002L**	FIBO 300	trifase	1,1 / 1,5	meccanico	2.500
	**4002L**	FIBO 400	trifase	2,2 / 3,0	meccanico	4.000

NOTA: completo di basamento di fissaggio a pavimento, finecorsa meccanico, coppia di staffe finecorsa, armadio di protezione, n. 2 chiavi di accesso all'armadio, n. 2 chiavi di sblocco, senza programmatore elettronico.
(*) La struttura, la forma, le ruote del cancello possono ridurre i valori indicati. Verificare sempre l'integrità della struttura del cancello, eliminando gli eventuali attriti presenti.

ACCESSORI SPECIFICI

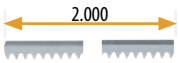

Cod. Art.	Descrizione
2039L	Asta a cremagliera zincata 22 x 22 – modulo 4, da 2 m

PER PORTONI INDUSTRIALI

	Cod. Art.	Modello	Specifiche			Impiego
			Versione	Potenza (kW/CV)	Riduttore	Pignone [velocità]
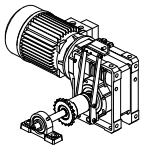	**2220L**	FIBO 300 LB	230 V/ 400 V – 50 Hz 230 V/ 400 V – 60 Hz	1,1 kW (1,5 CV)	1:40	Z20 – 1/2" [9 m/min – 50 Hz 1.400 rpm] [11 m/min – 60 Hz 1.700 rpm]
	2222L	FIBO 300 LB	230 V/ 400 V – 50 Hz 230 V/ 400 V – 60 Hz	1,1 kW (1,5 CV)	1:60	Z13 – 3/4" [6 m/min – 50 Hz 1.400 rpm] [7 m/min – 60 Hz 1.700 rpm]
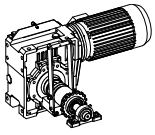	**2223L**	FIBO 400 LB	230 V/ 400 V – 50 Hz 230 V/ 400 V – 60 Hz	2,2 kW (3,0 CV)	1:56	Z18 – 3/4" [9 m/min – 50 Hz 1.400 rpm] [11 m/min – 60 Hz 1.700 rpm]

NOTA: completo di sblocco manuale con movimento a leva. Comando a leva di sblocco fune metallica, art. 2044L a pag. 83.
NOTA: FIBO 300 LB e FIBO 400 LB sono motoriduttori speciali per la movimentazione di portoni di notevoli dimensioni. Si consiglia di contattare il nostro ufficio tecnico per ulteriori informazioni tecniche in merito ai diversi articoli.

PROGRAMMATORI ELETTRONICI SPECIFICI

Cod. Art.	Descrizione	Servizio	Contenitore in policarbonato da esterno
7185L	ELPRO 37 HP	trifase	✓

NOTA: per le informazioni complete relative ai programmatori elettronici, consultare la sezione dedicata da pag. 104

Junior 624/633/650

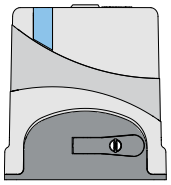

SCHEMA IMPIANTO BASE
1» Motoriduttore
JUNIOR 624/633/650
2» Fotocellule
3» Fotocellule su colonnetta
4» Lampeggiatore
5» Selettore a chiave
6» Trasmettitore

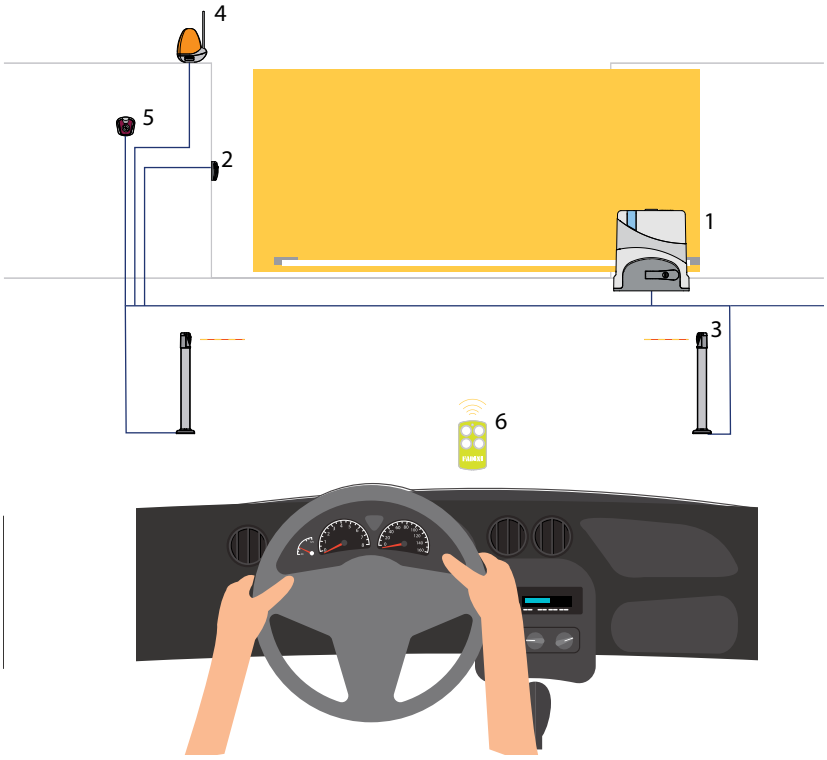

Nyota 115 evo

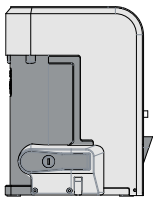

SCHEMA IMPIANTO BASE
1» Motoriduttore
NYOTA 115 EVO
2» Fotocellule
3» Fotocellule su colonnetta
4» Lampeggiatore
5» Selettore a chiave
6» Trasmettitore
7» Programmatore elettronico

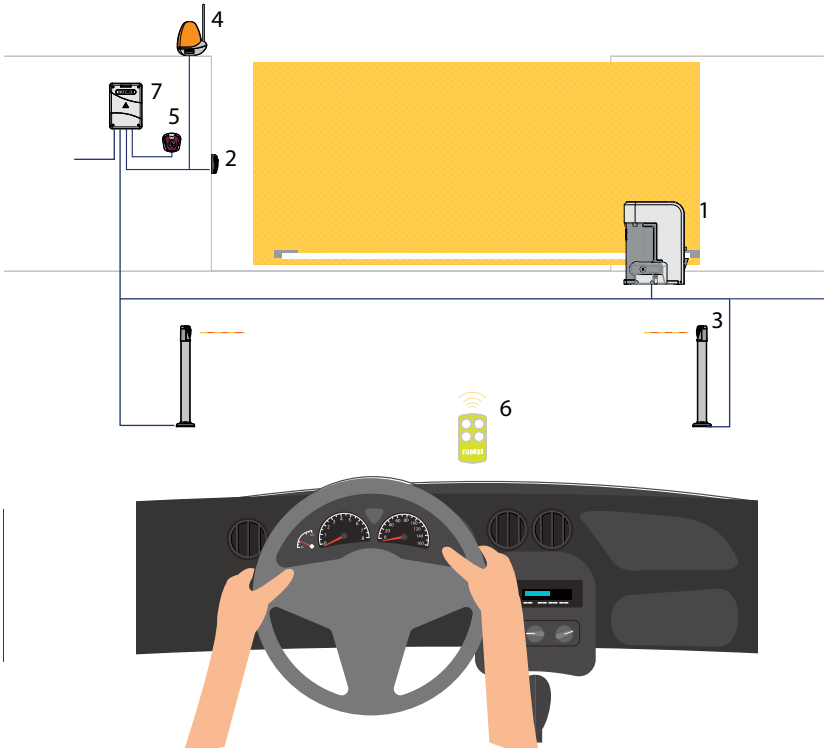

Mec 200

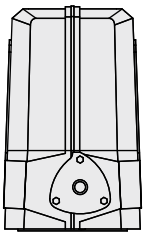

SCHEMA IMPIANTO BASE
1» Motoriduttore
MEC 200
2» Fotocellule
3» Fotocellule su colonnetta
4» Lampeggiatore
5» Selettore a chiave
6» Trasmettitore
7» Programmatore elettronico

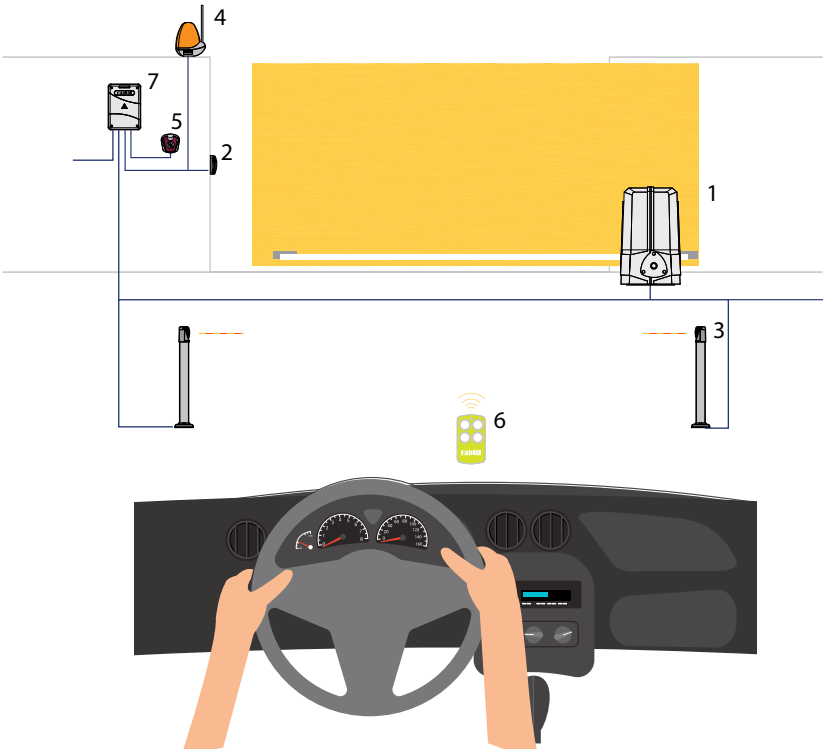

Fibo 300/400



SCHEMA IMPIANTO BASE
1» Motoriduttore
FIBO 300/400
2» Fotocellule
3» Fotocellule su colonnetta
4» Lampeggiatore
5» Selettore a chiave
6» Trasmettitore

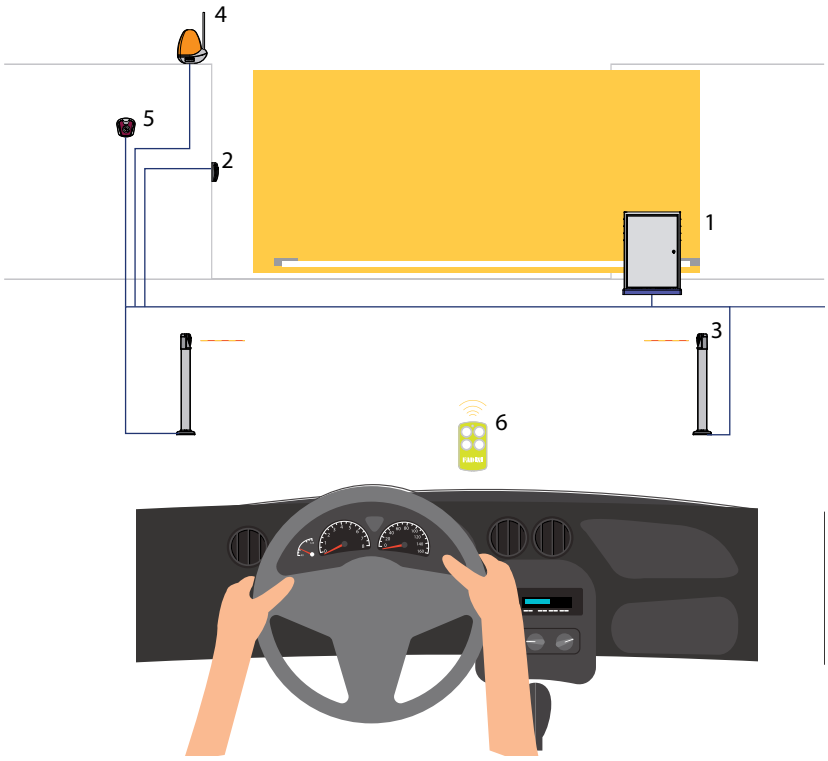

Automazioni oleodinamiche ed elettromeccaniche per cancelli a battente

ATTUATORE ELETTROMECCANICO A MONTAGGIO ESTERNO

DARDO
pag. 42



DARDO 424 — 2,5

DARDO 430 — 2,8

ATTUATORE OLEODINAMICO A MONTAGGIO ESTERNO

HINDI 880 SPRINT
pag. 46



2,3

NUPI 66
pag. 48



2,5

HINDI 880 EVO
pag. 50



corsa 150 mm — 1,5

corsa 280 mm — 3,2

corsa 400 mm — 4,5

corsa 400 mm - codice 884P3L / 88484P3L — 8

ATTUATORE OLEODINAMICO A MONTAGGIO ESTERNO



MEC 800
pag. 54

corsa 280 mm — 2,8
corsa 400 mm — 4
corsa 500 mm — 5
corsa 600 mm — 6
corsa 700 mm — 7
corsa 800 mm — 8
corsa 900 mm — 9
corsa 1.000 mm — 10

ATTUATORE ELETTROMECCANICO A MONTAGGIO ESTERNO



BART 350
pag. 58

2,3

ATTUATORE OLEODINAMICO A MONTAGGIO ESTERNO



APROLI 280 BATT
pag. 60

2



APROLI 280/700 ROBUSTO
pag. 62

3

ATTUATORE OLEODINAMICO A MONTAGGIO INTERRATO



COMBI 740
pag. 64

4



COMBI 787
pag. 68

6



DRIVE 700
pag. 70

4





Guida alle applicazioni

Tensione di alimentazione

- 24 Vdc
- 230 Vac
- 230 - 400 Vac trifase

Lunghezza max singola anta (m)

Frequenza di utilizzo

- semi intensivo
- intensivo
- molto intensivo

Dardo 424



Attuatore elettromeccanico a 24 Vdc per cancelli a battente con ante fino a 2,5 m.

- **Silenzioso**
  attuatore elettromeccanico irreversibile a 24 Vdc, madrevite in ottone che lavora sulla vite rullata in acciaio interamente supportata da un cuscinetto radiale ed una bronzina lubrificata.
- **Facile**
  sblocco per l'apertura manuale dell'anta con la stessa chiave cifrata di apertura del carter di protezione.
- **Intuitivo**
  programmazione automatica del ritardo d'anta oppure manuale con un semplice tasto sul programmatore elettronico ELPRO 42. Battute meccaniche di finecorsa in apertura e in chiusura, regolabili sul carter.
- **Sicuro**
  l'azione combinata dell'encoder con il costante monitoraggio degli sforzi garantisce il corretto funzionamento del cancello, rilevando eventuali ostacoli e invertendo la marcia.
  Rallentamento in fase di apertura e chiusura.
- **Robusto e compatto**
  carter di protezione in alluminio pressofuso con verniciatura a polvere poliestere.
  Adatto per installazioni ad uso residenziale.



Sblocco manuale con chiave cifrata



Blocchetto di finecorsa in apertura e in chiusura



Morsettiera per i collegamenti elettrici



Esempio di installazione

DATI TECNICI

Tensione di alimentazione	230 Vac - 50 Hz
Tensione motore	24 Vdc
Potenza massima	80 W
Corrente massima assorbita	3,5 A
Tempo di apertura [90°]	16 s ÷ 20 s *
Velocità	16 ÷ 20 mm/s *
Coppia massima	1.000 N
Temperatura d'esercizio	-20 °C +50 °C
Grado di protezione	IP 44
Corsa utile sui fermi meccanici	320 mm **
Peso	6,5 kg
Frequenza utilizzo	intensivo

* *il tempo di apertura/chiusura è in funzione delle quote di installazione, della regolazione della velocità e dell'inerzia del cancello.*

** *senza fermi meccanici è possibile avere una corsa maggiore di 60 mm, ma è necessario prevedere a terra le battute di fermo per l'anta in chiusura e in apertura.*

DIMENSIONI D'INGOMBRO

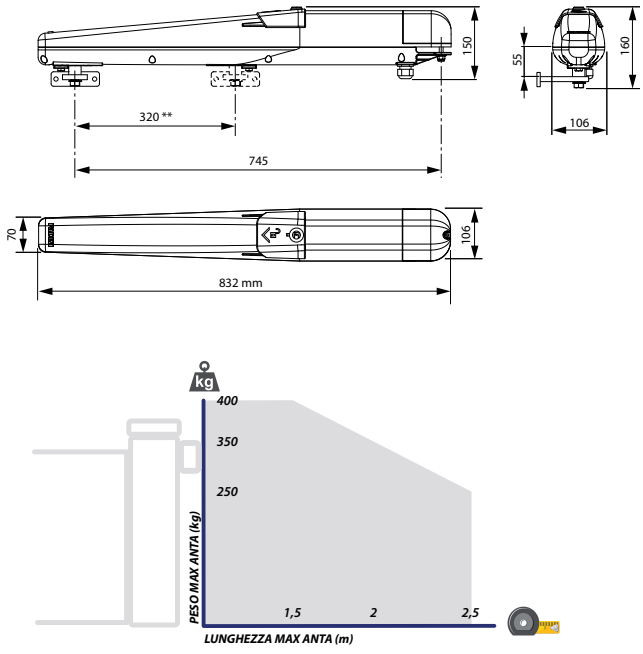

La struttura, la forma (pannellato chiuso), l'altezza del cancello e la presenza di forte vento possono ridurre i valori indicati. Verificare sempre l'integrità della struttura del cancello.

Dardo 424



Cod. Art.	Modello	Specifiche	Impiego	
		Versione	Lunghezza max singola anta (m)	Peso max singola anta (kg)
424L	Solo pistone DARDO 424	24 V	2,5	400

NOTA: l'attuatore è completo di attacchi posteriore ed anteriore, blocchetti di battuta in apertura e chiusura, pressacavo per il cavo di alimentazione ed encoder, n. 2 chiavi cifrate di sblocco.

PROGRAMMATORI ELETTRONICI SPECIFICI

Cod. Art.	Descrizione	Servizio	Contenitore in policarbonato da esterno
4200L	ELPRO 42	monofase	✓

NOTA: per le informazioni complete relative ai programmatori elettronici, consultare la sezione dedicata da pag. 104

Confezioni complete in KIT, consultare la sezione dedicata a pag. 144



imballaggio
- sicuro
- robusto per il trasporto
- facile da movimentare

Dardo 430



Attuatore elettromeccanico a 230 V per cancelli a battente con ante fino a 2,8 m.

- **Silenzioso**
  attuatore elettromeccanico irreversibile a 230 V, madrevite in ottone che lavora sulla vite rullata in acciaio interamente supportata da un cuscinetto radiale ed una bronzina lubrificata.
- **Facile**
  sblocco per l'apertura manuale dell'anta con la stessa chiave cifrata di apertura del carter di protezione.
- **Intuitivo**
  programmazione automatica del ritardo d'anta oppure manuale con un semplice tasto sul programmatore elettronico ELPRO 43. Battute meccaniche di finecorsa in apertura e in chiusura, regolabili sul carter.
- **Sicuro**
  l'azione combinata dell'encoder con il costante monitoraggio degli sforzi garantisce il corretto funzionamento del cancello, rilevando eventuali ostacoli e invertendo la marcia. Rallentamento in fase di apertura e chiusura.
- **Robusto e compatto**
  carter di protezione in alluminio pressofuso con verniciatura a polvere poliestere.
  Adatto per installazioni ad uso residenziale.



Sblocco manuale con chiave cifrata



Blocchetto di finecorsa in chiusura e in apertura



Morsettiera per i collegamenti elettrici



Esempio di installazione

DATI TECNICI

Tensione motore	230 Vac - 50 Hz
Potenza massima	300 W
Corrente massima assorbita	1,7 A
Tempo di apertura [90°]	16 s ÷ 20 s *
Velocità	16 ÷ 20 mm/s *
Coppia massima	3.000 N
Temperatura d'esercizio	-20 °C +50 °C
Grado di protezione	IP 44
Corsa utile sui fermi meccanici	320 mm **
Peso	8 kg
Frequenza utilizzo	30 %

* *il tempo di apertura/chiusura è in funzione delle quote di installazione, della regolazione della velocità e dell'inerzia del cancello.*

** *senza fermi meccanici è possibile avere una corsa maggiore di 60 mm, ma è necessario prevedere a terra le battute di fermo per l'anta in chiusura e in apertura.*

DIMENSIONI D'INGOMBRO

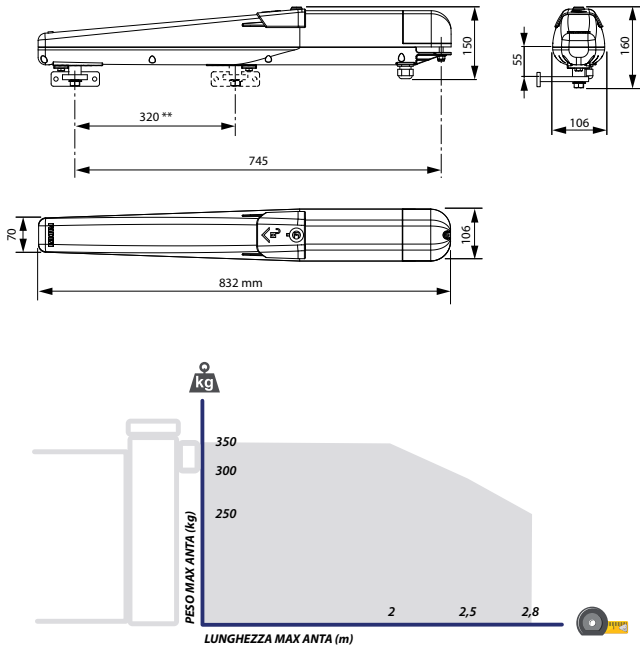

La struttura, la forma (pannellato chiuso), l'altezza del cancello e la presenza di forte vento possono ridurre i valori indicati. Verificare sempre l'integrità della struttura del cancello.

Dardo 430



Cod. Art.	Modello	Specifiche	Impiego	
		Versione	Lunghezza max singola anta (m)	Peso max singola anta (kg)
430L	Solo pistone DARDO 430	230 V	2,8	350

NOTA: l'attuatore è completo di attacchi posteriore ed anteriore, blocchetti di battuta in apertura e chiusura, pressacavo per il cavo di alimentazione ed encoder, n. 2 chiavi cifrate di sblocco.

PROGRAMMATORI ELETTRONICI SPECIFICI

Cod. Art.	Descrizione	Servizio	Contenitore in policarbonato da esterno
4300L	ELPRO 43	monofase	✓

NOTA: per le informazioni complete relative ai programmatori elettronici, consultare la sezione dedicata da pag. 104

Confezioni complete in KIT, consultare la sezione dedicata a pag. 145



imballaggio
- sicuro
- robusto per il trasporto
- facile da movimentare

Hindi 880 sprint



Pistone oleodinamico per cancelli a battente con ante fino a 2,3 m.

- **Oleodinamico**
  gruppo valvola completo di registri per la regolazione della forza di spinta. Sblocco manuale protetto.
- **Robusto**
  struttura completamente in alluminio.
  Facile da installare e da regolare.
  Adatto per installazioni ad uso residenziale.
  Disponibile in KIT completo di tutti gli accessori.
- **Versioni**
  reversibile senza blocco idraulico. Con blocco idraulico in chiusura oppure con blocco idraulico bidirezionale.



Attacco posteriore



Attacco stelo in acciaio



Regolazione della forza di spinta in apertura e chiusura



Esempi di installazione

DATI TECNICI

Tensione di alimentazione	230 Vac- 50 Hz
Potenza assorbita	250 W
Potenza resa	180 W
Corrente assorbita	1,2 A
Corsa dello stelo	235 mm
Diametro stelo	16 mm
Velocità lineare apertura/chiusura	~ 16 mm/s
Forza apertura	0 ÷ 5.100 N
Forza chiusura	0 ÷ 6.200 N
Temperatura di esercizio	-25 °C +80 °C (*)
Tipo di olio	Oil FADINI - cod. 708L
Grado di protezione	IP 67
Frequenza utilizzo	intensivo
Peso	9,5 kg

(*) -40 °C con accessori optional specifici, pag. 18.

CORSA	LUNGHEZZA ANTA
235 mm	massimo 2,3 m
	senza blocco con elettroserratura
	blocco bidirezionale e blocco in chiusura

DIMENSIONI D'INGOMBRO

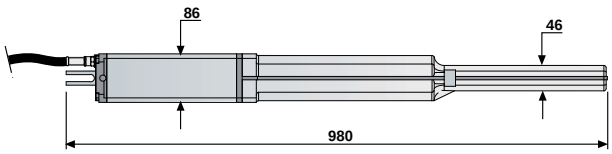

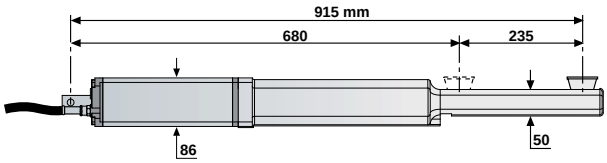

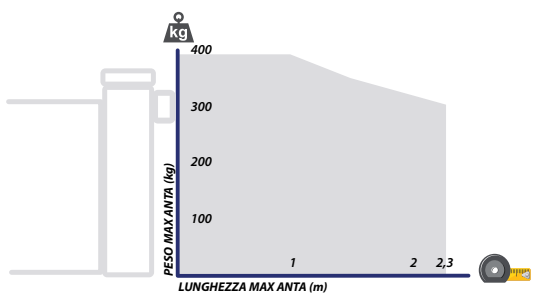

La struttura, la forma (pannellato chiuso), l'altezza del cancello e la presenza di forte vento possono ridurre i valori indicati. Verificare sempre l'integrità della struttura del cancello.

Hindi 880 sprint



Cod. Art.	Modello	Versione	Impiego	
		Blocco idraulico	Lunghezza max singola anta (m)	Peso max singola anta (kg)
887L	Solo pistone HINDI 880 SPRINT (*)	reversibile	2,3	400
888L	Solo pistone HINDI 880 SPRINT (*)	in chiusura	2,3	400
889L	Solo pistone HINDI 880 SPRINT (*)	bidirezionale	2,3	400

NOTA: il pistone è completo di attacchi posteriore ed anteriore da saldare, cavo elettrico e chiave di sblocco.
Nella versione senza blocco (reversibile) utilizzare l'elettroserratura.
(*) specificare il cofano di protezione, nella versione destra o sinistra.
NOTA: Oltre i 2,0 m è sempre consigliabile l'uso dell'elettroserratura.



ACCESSORI SPECIFICI

Cod. Art.	Descrizione
708L	Olio idraulico biodegradabile tipo "Oil FADINI" in tanica da 2 litri

PROGRAMMATORI ELETTRONICI SPECIFICI

Cod. Art.	Descrizione	Servizio	Contenitore in policarbonato da esterno
7047L	ELPRO 27	monofase	✓

NOTA: per le informazioni complete relative ai programmatori elettronici, consultare la sezione dedicata da pag. 104

Confezioni complete in KIT, consultare la sezione dedicata a pag. 146



imballaggio
- sicuro
- robusto per il trasporto
- facile da movimentare

Nupi 66



Pistone oleodinamico
per cancelli a battente con ante fino a 2,5 m.

- **Innovativo**
  operatore oleodinamico con la regolazione della forza di spinta gestita dal programmatore elettronico ELPRO 7 RP.
  Condensatore di spunto incorporato.
  Facile da installare e da regolare.
  Adatto per installazioni ad uso residenziale.
  Disponibile in KIT completo di tutti gli accessori.
- **Pratico**
  sblocco immediato con chiave cifrata personalizzata.
- **Testato e certificato**
  marcatura C con prove di tipo ITT PDC N. 2391-2008.



Attacco posteriore



Apertura sportello dello sblocco



Sblocco manuale con chiave cifrata



Esempio di installazione

DATI TECNICI

Tensione di alimentazione	230 Vac- 50 Hz
Potenza assorbita	250 W
Potenza resa	180 W
Corrente assorbita	1,2 A
Corsa dello stelo	275 mm
Diametro stelo	16 mm
Velocità lineare	~ 13 mm/s
Forza	3.100 N
Temperatura di esercizio	-20 °C +80 °C (*)
Tipo di olio	Oil FADINI - cod. 708L
Grado di protezione	IP 67
Frequenza utilizzo	intensivo
Peso	8 kg

(*) -40 °C con accessori optional specifici, pag. 18.

DIMENSIONI D'INGOMBRO

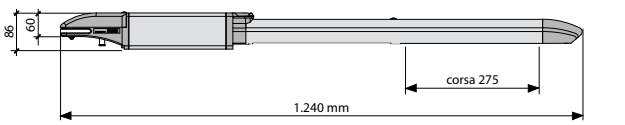

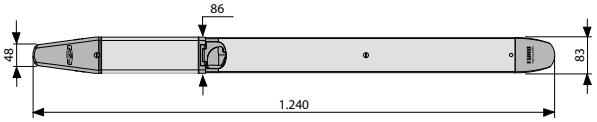

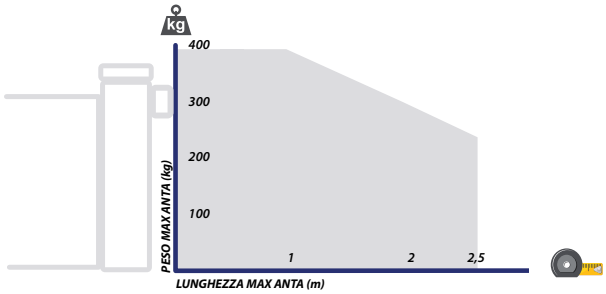

La struttura, la forma (pannellato chiuso), l'altezza del cancello e la presenza di forte vento possono ridurre i valori indicati. Verificare sempre l'integrità della struttura del cancello.

Nupi 66



Cod. Art.	Modello	Impiego		
		Blocco idraulico	Lunghezza max singola anta (m)	Peso max singola anta (kg)
661L	Solo pistone NUPI 66	in chiusura	2,5	400
663L	Solo pistone NUPI 66	in chiusura	2,5	400

NOTA: Il pistone è completo di attacchi posteriore ed anteriore da saldare, n. 2 chiavi cifrate di sblocco, (cavo elettrico solo cod. 663L).
NOTA: Oltre i 2,0 m è sempre consigliabile l'uso dell'elettroserratura.



ACCESSORI SPECIFICI

Cod. Art.	Descrizione
708L	Olio idraulico biodegradabile tipo "Oil FADINI" in tanica da 2 litri

PROGRAMMATORI ELETTRONICI SPECIFICI

Cod. Art.	Descrizione	Servizio	Contenitore in policarbonato da esterno
6610L	ELPRO 7 RP	monofase	✓

NOTA: per le informazioni complete relative ai programmatori elettronici, consultare la sezione dedicata da pag. 104

Confezioni complete in KIT, consultare la sezione dedicata a pag. 147



imballaggio
- sicuro
- robusto per il trasporto
- facile da movimentare

Hindi 880 evo



Pistone oleodinamico per cancelli a battente ad uso residenziale e collettivo.

- **Affidabile**
  tecnologia oleodinamica per un movimento sicuro e silenzioso. Altissima qualità di tutti i suoi componenti interni. Adatto per installazioni ad uso residenziale ed industriale.
- **Qualità**
  gli elementi costruttivi non temono né il tempo né tanto meno le intemperie. Attacco sull'anta con testa sferica registrabile.
- **Sicuro**
  regolazione della forza di spinta con le valvole di massima pressione.
- **Innovativo: un unico modello**
  il blocco idraulico EVO permette di impostare il tipo di blocco idraulico desiderato in base all'esigenza di installazione: N reversibile sempre libero / A blocco idraulico in apertura / B blocco idraulico in chiusura / BB blocco idraulico bidirezionale. Frenatura: solo in apertura, solo in chiusura, in apertura e in chiusura, oppure senza il freno idraulico.
- **Facile**
  sblocco immediato con chiave cifrata personalizzata.
- **Testato e certificato**
  marcatura C con prove di tipo ITT PDC N. 2392-2008.



Attacco anteriore con testa snodata regolabile



Cassetto di copertura scorrevole per lo sblocco e la regolazione idraulica



Particolare cuffia di copertura posteriore



Particolare di installazione sull'anta

DATI TECNICI

Corsa dello stelo	150 mm	280 mm	400 mm
Tensione di alimentazione	230 Vac- 50 Hz		
Potenza assorbita	250 W		
Potenza resa	180 W		
Corrente assorbita	1,2 A		
Portata pompa idraulica	1,4 l/min [P5]	1,4 l/min [P5] 0,85 l/min [P3]	
Diametro stelo	20 mm		
Velocità lineare apertura	~ 15 mm/s	~ 17 mm/s [P5] ~ 11 mm/s [P3]	
Velocità lineare chiusura	~ 14 mm/s	~ 14 mm/s [P5] ~ 9 mm/s [P3]	
Forza apertura	0 ÷ 4.000 N	0 ÷ 4.200 N [P5] 0 ÷ 4.700 N [P3]	
Forza chiusura	0 ÷ 5.600 N	0 ÷ 5.400 N [P5] 0 ÷ 6.300 N [P3]	0 ÷ 5.200 N [P5] 0 ÷ 6.300 N [P3]
Temperatura di esercizio	-25 °C +80 °C (*)		
Tipo di olio	Oil FADINI - cod. 708L		
Grado di protezione	IP 67		
Frequenza utilizzo	molto intensivo		
Peso	9,5 kg	11 kg	14 kg

(*) -40 °C con accessori optional specifici, pag. 18.

DIMENSIONI D'INGOMBRO

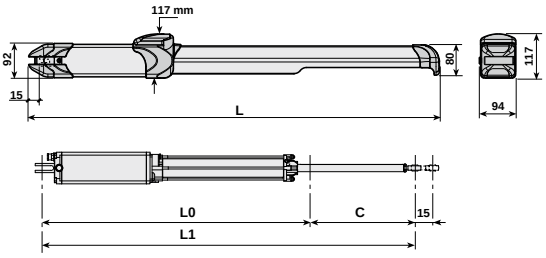

C (corsa effettiva)	L	L0	L1
145	830	605	750
275	1.094	732	1.007
395	1.374	885	1.280

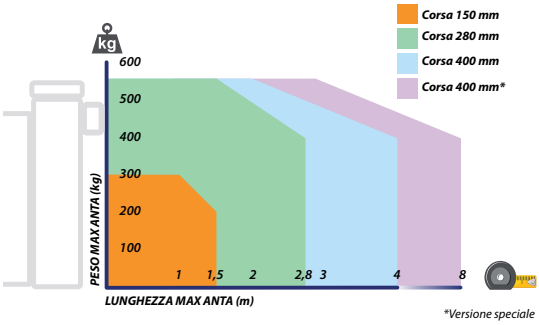

**Versione speciale*

La struttura, la forma (pannellato chiuso), l'altezza del cancello e la presenza di forte vento possono ridurre i valori indicati. Verificare sempre l'integrità della struttura del cancello.

Hindi 880 evo

I tipi di pistone Hindi 880 evo vengono divisi in tre tabelle specificandone la diversa corsa dello stelo.



corsa 150 mm

Cod. Art.	Versione				Impiego	
	Blocco idraulico EVO	Frenatura	Tempo di apertura (s) [*]	Pompa	Lunghezza max singola anta (m)	Peso max singola anta (kg)
870P5L	✓		~10	P5	1,5	300
87084P5L	✓	✓	~10 + T.fr.	P5	1,5	300

[*]: Il valore indicato è un tempo medio, può variare in base a fattori esterni.

NOTA: Completo di attacchi anteriore e posteriore da saldare, cofano di protezione con chiave a "G" di serraggio, n. 2 chiavi di apertura cassetto scorrevole, cuffia di protezione posteriore, cavo elettrico.
NOTA: T.fr. è il tempo di frenatura, valore che varia in base alla regolazione impostata sul pistone.



corsa 280 mm

Cod. Art.	Versione				Impiego	
	Blocco idraulico EVO	Frenatura	Tempo di apertura (s) [*]	Pompa	Lunghezza max singola anta (m)	Peso max singola anta (kg)
880P5L	✓		~17	P5	2,8	550
88084P5L	✓	✓	~17 + T.fr.	P5	2,8	550
880P3L	✓		~26	P3	3,2	550
88084P3L	✓	✓	~26 + T.fr.	P3	3,2	550

[*]: Il valore indicato è un tempo medio, può variare in base a fattori esterni.

NOTA: Completo di attacchi anteriore e posteriore da saldare, cofano di protezione con chiave a "G" di serraggio, n. 2 chiavi di apertura cassetto scorrevole, cuffia di protezione posteriore, cavo elettrico.
NOTA: T.fr. è il tempo di frenatura, valore che varia in base alla regolazione impostata sul pistone.



corsa 400 mm

Cod. Art.	Versione				Impiego	
	Blocco idraulico EVO	Frenatura	Tempo di apertura (s) [*]	Pompa	Lunghezza max singola anta (m)	Peso max singola anta (kg)
890P5L	✓		~26	P5	4	550
89084P5L	✓	✓	~26 + T.fr.	P5	4	550
890P3L	✓		~37	P3	4,5	550
89084P3L	✓	✓	~37 + T.fr.	P3	4,5	550
884P3L [**]			~ 45	P3	8	550
88484P3L [**]		✓	~45 + T.fr.	P3	8	550

[*]: Il valore indicato è un tempo medio, può variare in base a fattori esterni.
[**]: Il pistone è dotato di gruppo valvola EVO senza possibilità di configurare i blocchi idraulici: pistone reversibile sempre libero.

NOTA: Completo di attacchi anteriore e posteriore da saldare, cofano di protezione con chiave a "G" di serraggio, n. 2 chiavi di apertura cassetto scorrevole, cuffia di protezione posteriore, cavo elettrico.
NOTA: T.fr. è il tempo di frenatura, valore che varia in base alla regolazione impostata sul pistone.

Hindi 880 evo

NOTE TECNICHE

- oltre i 2,0 m è sempre consigliabile l'uso dell'elettroserratura.
- oltre i 4 m si consiglia sempre la versione senza blocco (reversibile) con l'aggiunta dell'elettroserratura.
- per i pistoni oleodinamici HINDI 880 EVO configurati nella versione senza blocco (reversibili) è obbligatorio l'utilizzo dell'elettroserratura sul cancello.
- su richiesta, versione speciale pistone HINDI 880 EVO con pompa "P10" veloce: si consiglia di consultare il nostro ufficio tecnico per particolari esigenze di installazione.

ACCESSORI SPECIFICI



Cod. Art.	Descrizione
8310L	Piastra forata da saldare sull'attacco anteriore 120 x 120 mm
8311L	Piastra forata da saldare sull'attacco posteriore 150 x 150 mm
8312L	Piastra di rinforzo per attacco 84 x 84 mm
708L	Olio idraulico biodegradabile tipo "Oil FADINI" in tanica da 2 litri

PROGRAMMATORI ELETTRONICI SPECIFICI

Cod. Art.	Descrizione	Servizio	Contenitore in policarbonato da esterno
7047L	ELPRO 27	monofase	✓

NOTA: per le informazioni complete relative ai programmatori elettronici, consultare la sezione dedicata da pag. 104



Mec 800 special



Automazione oleodinamica da esterno per cancelli a battente di grandi dimensioni con centralina idraulica separata.

- **Solido**
  centralina idraulica separata dal pistone. Efficace per muovere ante di grosse dimensioni, porte, portoni e botole (anche a superficie piena) senza limitazioni nel numero di manovre. Adatto per installazioni industriali.
- **Completo**
  diverse corse del pistone (fino ad 1 metro) per rispondere ad ogni esigenza. Possibilità di montare su una anta anche due pistoni grazie alla centralina idraulica a doppio serbatoio.
- **Affidabile**
  ogni suo componente è di altissima qualità e realizzato per resistere a condizioni climatiche estreme.



Centralina idraulica MEC 700/80 VENTIL da 2 l



Centralina idraulica MEC 700/80 VENTIL a doppio serbatoio da 4,5 l



Collegamento al blocchetto di derivazione con raccordi a 6 vie



Attacco anteriore con testa snodata regolabile



Centralina idraulica MEC 700/80 VENTIL con doppio serbatoio all'interno dell'armadio di protezione

DATI TECNICI

centralina MEC 700/80 VENTIL	
Tensione di alimentazione	230 Vac - 50 Hz
Potenza assorbita	510 W
Corrente assorbita	2,4 A
Pressione massima	40 atm
Temperatura di esercizio	-25 °C +80 °C (*)
Grado di protezione	IP 65 (all'interno dell'armadio)
Portata pompa idraulica	1,6 l/min [P6] 2,6 l/min [P12]
Tipo di olio	Oil FADINI - cod. 708L
Frequenza utilizzo	molto intensivo
Peso - Rif. Cod. 7014P6L	10 kg
Peso - Rif. Cod. 7012L	5,5 kg
Peso - Rif. Cod. 7037L	7,2 kg

(*) -40 °C con accessori optional specifici, pag. 18.

pistone MEC 800	
Diametro stelo	22 mm
Corsa pistone	280 - 400 - 500 - 600 - 700 - 800 - 900 - 1.000 mm
Forza	0 ÷ 7.000 N
Tempo di lavoro	
~ 28 s / corsa 280 mm	~ 63 s / corsa 700 mm
~ 44 s / corsa 400 mm	~ 72 s / corsa 800 mm
~ 45 s / corsa 500 mm	~ 81 s / corsa 900 mm
~ 54 s / corsa 600 mm	~ 90 s / corsa 1.000 mm

DIMENSIONI D'INGOMBRO

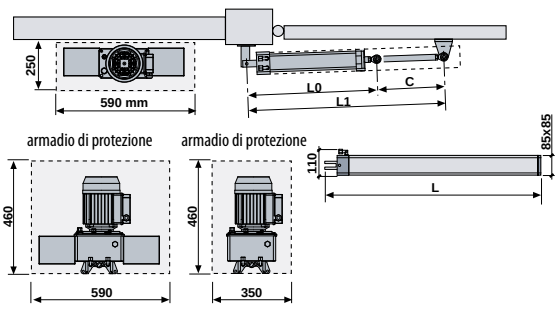

C	L	L0	L1
280	840	480	760
400	1.070	600	1.000

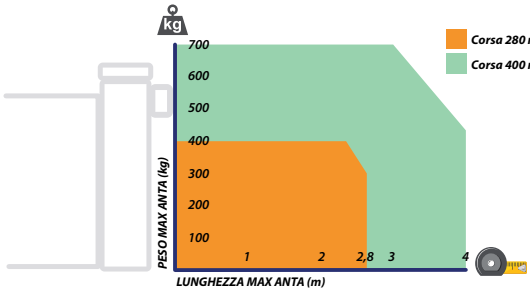

La struttura, la forma (pannellato chiuso), l'altezza del cancello e la presenza di forte vento possono ridurre i valori indicati. Verificare sempre l'integrità della struttura del cancello.

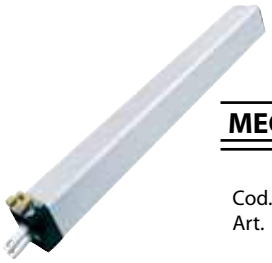

Mec 800 special

MEC 800 SPECIAL — PISTONI

Cod. Art.	Specifiche		Impiego	
	Corsa dello stelo (mm)	Frenatura	Lunghezza max singola anta (m) (*)	Peso max singola anta (kg)
7012L	280		2,8	400
701277L	280	in chiusura	2,8	400
701284L	280	in apertura/chiusura	2,8	400
7037L	400		4	700
703777L	400	in chiusura	4	700
703784L	400	in apertura/chiusura	4	700
7114L	500		5	700
711477L	500	in chiusura	5	700
711484L	500	in apertura/chiusura	5	700
7115L	600		6	800
711577L	600	in chiusura	6	800
711584L	600	in apertura/chiusura	6	800
7116L	700		7	900
711677L	700	in chiusura	7	900
711684L	700	in apertura/chiusura	7	900
7117L	800		8	1.000
711777L	800	in chiusura	8	1.000
711784L	800	in apertura/chiusura	8	1.000
7118L	900		9	1.100
711877L	900	in chiusura	9	1.100
711884L	900	in apertura/chiusura	9	1.100
7119L	1.000		10	1.200
711977L	1.000	in chiusura	10	1.200
711984L	1.000	in apertura/chiusura	10	1.200

NOTA: completo di raccordi, cofano, attacchi da saldare.
(*) Per ante superiori ai 5 m si raccomanda di verificare con attenzione la struttura del cancello: il pilastro e i cardini di rotazione dell'anta devono essere idonei a sopportare il peso e l'inerzia durante tutto il movimento di apertura e chiusura.

MEC 700/80 VENTIL — CENTRALINA IDRAULICA





Cod. Art.	Specifiche		
	Blocco idraulico	Pompa	Tipo serbatoio
7014P6L	reversibile	P6	Singolo
7014P12L	reversibile	P12	Singolo
7022P6L	bidirezionale	P6	Singolo
7022P12L	bidirezionale	P12	Singolo
701486P6L	reversibile	P6	Doppio
701486P12L	reversibile	P12	Doppio
702286P6L	bidirezionale	P6	Doppio
702286P12L	bidirezionale	P12	Doppio

NOTE TECNICHE

NOTA: Oltre i 2,0 m è sempre consigliabile l'uso dell'elettroserratura.
NOTA: Si consiglia preferibilmente l'utilizzo della centralina versione "P6".
La versione "P12" ha una velocità di lavoro doppia rispetto alla versione "P6", questo valore varia in base al tipo di pistone MEC 800 applicato e all'inerzia dell'anta.
NOTA: è consigliato l'utilizzo della centralina idraulica con doppio serbatoio nel caso in cui sull'anta vengano installati due pistoni.
NOTA: è necessario l'utilizzo della centralina doppio serbatoio per i pistoni corsa 500 - 600 - 700 - 800 - 900 - 1.000 mm.
NOTA: Versione senza blocco (reversibile) è necessaria l'elettroserratura.

ACCESSORI SPECIFICI

	Cod. Art.	Descrizione
	**7013L**	Blocchetto di derivazione con raccordi a 4 vie
	**7016L**	Armadio di protezione in lamiera zincata per centralina MEC 700/80 VENTIL con singolo serbatoio, con supporto di attacco incorporato resistente alle vibrazioni
	**7018L**	Tubo flessibile da 0,6 m
	**7019L**	Regolatore di flusso con raccordi
	**7025L**	Armadio grande con supporto per centralina MEC 700/80 VENTIL con doppio serbatoio
	**7038L**	Blocchetto di derivazione con raccordi a 6 vie
	**707L**	Tubo in rame Ø 8 mm – 4 m (1 kg)
	**708L**	Olio idraulico biodegradabile tipo "Oil FADINI" in tanica da 2 litri
	**9730L**	Sonda termica con resistore elettrico per centralina idraulica Mec 700/80 Ventil e per COS 982 (barriera stradale Bayt 980). Completa di cavo di alimentazione 230 V – 50 Hz

PROGRAMMATORI ELETTRONICI SPECIFICI

Cod. Art.	Descrizione	Servizio	Contenitore in policarbonato da esterno
7047L	ELPRO 27	monofase	✓

NOTA: per le informazioni complete relative ai programmatori elettronici, consultare la sezione dedicata da pag. 104



Bart 350



Automazione elettromeccanica a 24 Vdc per cancelli a battente con ante fino a 2,3 m.

- **Design**
  linea moderna con led blu di segnalazione sul cofano per la visualizzazione dello stato dell'automazione.
- **Silenzioso**
  motoriduttore a 24 Vdc, il tutto supportato da cuscinetti a sfera.
- **Intuitivo**
  programmazione automatica delle aperture e dei rallentamenti sulle battute e sui finecorsa con un semplice tasto. Programmazione manuale dei ritardi anta.
- **Sicuro**
  l'azione combinata dell'encoder e del programmatore ELPRO 35M, con il costante monitoraggio degli sforzi, garantisce il corretto funzionamento del cancello rilevando eventuali ostacoli ed invertendo la marcia. Maniglia di sblocco con chiave cifrata.
- **Robusto e compatto**
  piastra di fissaggio in acciaio zincato; braccio articolato anticesoiamento in acciaio zincato o su guida scorrevole.
  Micro di finecorsa e battuta di arresto in apertura di serie (battuta di chiusura optional).
- **Testato e certificato**
  secondo le attuali norme europee EN 12445 e EN 12453.



Maniglia di sblocco



Finecorsa



ELPRO 35M programmatore per il master.
ELPRO 35S è la scheda montata sulla versione slave



Esempio di installazione

DATI TECNICI

Tensione di alimentazione	230 Vac - 50 Hz
Tensione motore	24 Vdc
Potenza assorbita	150 W
Corrente assorbita	5 A
Coppia massima	180 Nm
Tempo apertura-chiusura	16 s (95°)
Temperatura di esercizio	-20 °C +50 °C
Grado di protezione	IP 53
Tipo di lubrificazione	grasso
Peso	10 kg
Frequenza utilizzo	semi-intensivo (30 cicli/ora)

DIMENSIONI D'INGOMBRO

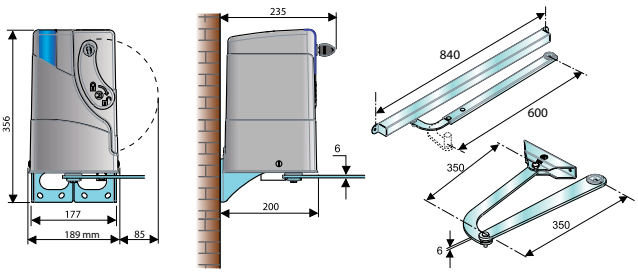

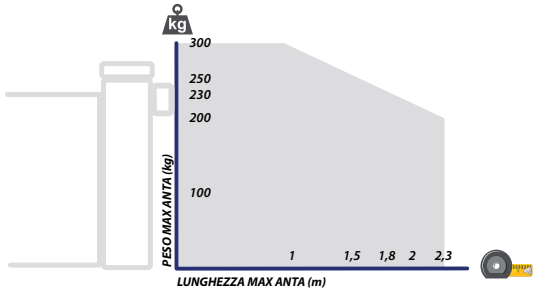

La struttura, la forma (pannellato chiuso), l'altezza del cancello e la presenza di forte vento possono ridurre i valori indicati. Verificare sempre l'integrità della struttura del cancello.

Bart 350



Cod. Art.	Modello	Specifiche		Impiego	
		Versione	incorporato	Lunghezza max singola anta (m)	Peso max singola anta (kg)
351L	BART 350 MASTER	24 Vdc	ELPRO 35M	2,3	300
352L	BART 350 SLAVE	24 Vdc	ELPRO 35S	2,3	300

NOTA: Completo di piastra di fissaggio, camme e micro di finecorsa, battuta meccanica di arresto in apertura e programmatore elettronico (ELPRO 35M o ELPRO 35S).

ACCESSORI SPECIFICI

Cod. Art.	Descrizione
358L	Braccio articolato
359L	Braccio diritto con guida di scorrimento
360L	Battuta meccanica di arresto in chiusura
3518L	Scheda programmatore ELPRO 35M
3519L	Scheda slave ELPRO 35S

Confezioni complete in KIT, consultare la sezione dedicata a pag. 143



imballaggio
- sicuro
- robusto per il trasporto
- facile da movimentare

Aproli 280 batt



Automazione oleodinamica da esterno per cancelli a battente con pilastri di grandi dimensioni.

- **Discreto**
  per applicazioni su cancelli con pilastri di grandi dimensioni.
  Veloce da fissare.
  Agisce in maniera efficace e discreta anche nelle installazioni più esigenti.
- **Versatile**
  ampia gamma di versioni per rispondere ad ogni tipo di installazione: reversibile senza blocco idraulico, con blocco idraulico in apertura e in chiusura, regolatore di flusso.
- **Sicuro**
  braccio snodato anticesoiamento in alluminio pressofuso trattato cataforesi e accesso allo sblocco manuale con chiave cifrata personalizzata.



Operazione per accedere allo sblocco manuale dell'Aproli 280



Regolazione idraulica della forza di spinta



Cofano di protezione e gruppo interno



Esempio di installazione

DATI TECNICI

Tensione di alimentazione	230 Vac - 50 Hz
Potenza assorbita	250 W
Corrente assorbita	1,2 A
Potenza resa	0,18 kW (0,25 CV)
Coppia di lavoro	220-300 Nm
Rotazione albero	220 °
Tempo di apertura	23 s
Temperatura di esercizio	-20 °C +80 °C (*)
Grado di protezione	IP 67
Tipo di olio	Oil FADINI - cod. 708L
Peso motore con un braccio	11 kg
Frequenza utilizzo	molto intensivo

(*) -40 °C con accessori optional specifici, pag. 18.

DIMENSIONI D'INGOMBRO

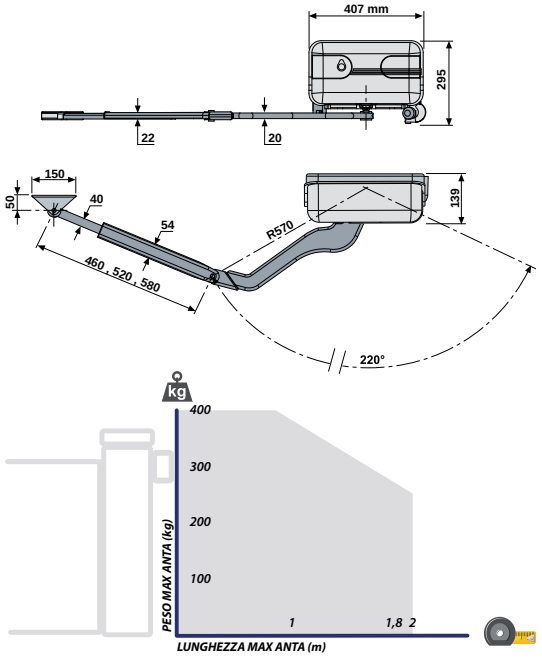

La struttura, la forma (pannellato chiuso), l'altezza del cancello e la presenza di forte vento possono ridurre i valori indicati. Verificare sempre l'integrità della struttura del cancello.

VERSIONI

Senza blocco	Con blocco bidirezionale	Con regolatore di flusso

Aproli 280 batt



Cod. Art.	Specifiche			Impiego	
	Blocco idraulico	Regolatore di flusso	Braccio snodato	Lunghezza max singola anta (m)	Peso max singola anta (kg)
281L	bidirezionale		✓	2	400
282L	bidirezionale			2	400
285L	reversibile		✓	2	400
286L	reversibile			2	400
287L	bidirezionale	✓	✓	2	400

NOTA: Completo di cofano di copertura, braccio snodato allungabile, staffa di fissaggio, n. 2 chiavi cifrate di sblocco.
NOTA: Versione senza blocco (reversibile) è necessaria l'elettroserratura.

ACCESSORI SPECIFICI





Cod. Art.	Descrizione
283L	Braccio snodato
708L	Olio idraulico biodegradabile tipo "Oil FADINI" in tanica da 2 litri

PROGRAMMATORI ELETTRONICI SPECIFICI

Cod. Art.	Descrizione	Servizio	Contenitore in policarbonato da esterno
7047L	ELPRO 27	monofase	✓

NOTA: per le informazioni complete relative ai programmatori elettronici, consultare la sezione dedicata da pag. 104

Aproli 280/700 robusto



Automazione oleodinamica da esterno per cancelli a battente con ante di lunghezza 3 m e pilastri di grandi dimensioni.

- **Discreto**
  per applicazioni su cancelli con pilastri di grandi dimensioni. Veloce da fissare.
- **Versatile**
  ampia gamma di versioni per rispondere ad ogni tipo di installazione: reversibile senza blocco idraulico oppure con blocco idraulico in apertura e in chiusura.
- **Sicuro**
  braccio a gomito anticesoiamento e sblocco manuale con chiave cifrata personalizzata.



Operazione per accedere allo sblocco manuale dell'Aproli 280/700 Robusto



Regolazione idraulica della forza di spinta



Braccio a gomito in acciaio trattato cataforesi



Cofano di protezione e gruppo interno

DATI TECNICI

Tensione di alimentazione	230 Vac - 50 Hz
Potenza assorbita	250 W
Corrente assorbita	1,2 A
Potenza resa	0,18 kW (0,25 CV)
Coppia di lavoro	250-400 Nm
Rotazione albero	120 °
Tempo di apertura	23 s
Temperatura di esercizio	-20 °C +80 °C (*)
Grado di protezione	IP 67
Tipo di olio	Oil FADINI - cod. 708L
Peso motore con un braccio	20 kg
Frequenza utilizzo	molto intensivo

(*) -40 °C con accessori optional specifici, pag. 18.

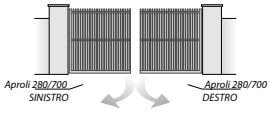

DIMENSIONI D'INGOMBRO

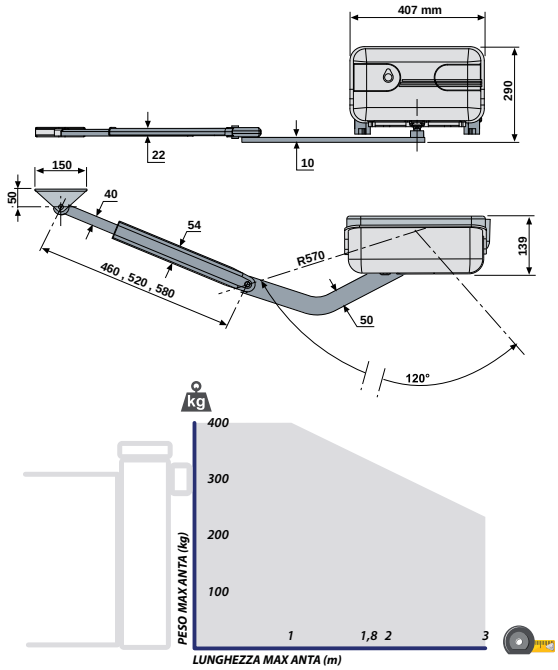

La struttura, la forma (pannellato chiuso), l'altezza del cancello e la presenza di forte vento possono ridurre i valori indicati. Verificare sempre l'integrità della struttura del cancello.

Aproli 280/700 robusto



Cod. Art.	Specifiche			Impiego	
	Versione	Blocco idraulico	Braccio snodato	Lunghezza max singola anta (m)	Peso max singola anta (kg)
298SXL	sinistro	bidirezionale	✓	3	400
298DXL	destro	bidirezionale	✓	3	400

NOTA: Completo di cofano di copertura, braccio a gomito allungabile, staffa di fissaggio, n. 2 chiavi cifrate di sblocco.
NOTA: Oltre i 2,0 m è sempre consigliabile l'uso dell'elettroserratura.

ACCESSORI SPECIFICI

Cod. Art.	Descrizione	Versione
 **299SXL**	Braccio snodato	Sinistro
 **299DXL**	Braccio snodato	Destro
 **708L**	Olio idraulico biodegradabile tipo "Oil FADINI" in tanica da 2 litri	

PROGRAMMATORI ELETTRONICI SPECIFICI

Cod. Art.	Descrizione	Servizio	Contenitore in policarbonato da esterno
7047L	ELPRO 27	monofase	✓

NOTA: per le informazioni complete relative ai programmatori elettronici, consultare la sezione dedicata da pag. 104

Combi 740



Automazione oleodinamica interrata per cancelli a battente.

- **Gruppo compatto, forte e invisibile**
  centralina idraulica e martinetto in un'unica cassaforma.
  Non necessita di particolare manutenzione.
  Versione destra o sinistra.
- **Gamma completa**
  Per installazioni ad uso collettivo ed industriale. Rotazione dell'albero di 110° e 175°. Reversibile senza blocco idraulico, con blocco idraulico bidirezionale, con frenatura in entrambe le direzioni.
  Il regolatore di flusso permette il controllo della velocità del martinetto idraulico e di conseguenza dell'anta del cancello durante tutta la fase di apertura e chiusura.
- **Affidabile**
  Tecnologia oleodinamica e qualità di tutti i suoi componenti interni per un movimento sicuro e silenzioso.
  Peso massimo 700 kg per anta.
  Cassaforma disponibile anche in versione INOX.
- **Sicuro**
  con sblocco manuale di emergenza in acciaio stampato e chiave con impugnatura ergonomica. Regolazione della forza di spinta con le valvole di massima pressione.
- **Testato e certificato**
  marcatura C con prove di tipo ITT PDC N. 2393-2008.



Optional copertina in acciaio INOX, da posizionare sopra il coperchio



Particolare dei registri di regolazione della forza





Esempi di installazione

DATI TECNICI

Tensione di alimentazione	230 Vac - 50 Hz
Potenza assorbita	250 W
Corrente assorbita	1,2 A
Potenza resa	0,18 kW (0,25 CV)
Coppia di lavoro	250-400 Nm
Temperatura di esercizio	-20 °C +80 °C (*)
Grado di protezione	IP 67
Tipo di olio	Oil FADINI - cod. 708L
Tempo apertura/chiusura	~ 23 s [110°] ~ 28 s [175°]
Peso con cassaforma	27 kg
Frequenza utilizzo	molto intensivo

(*) -40 °C con accessori optional specifici, pag. 18.

DIMENSIONI D'INGOMBRO

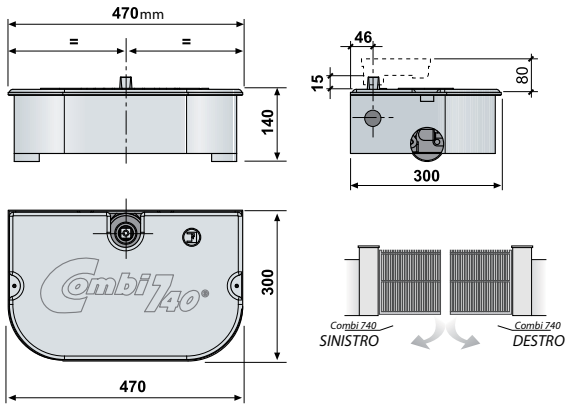

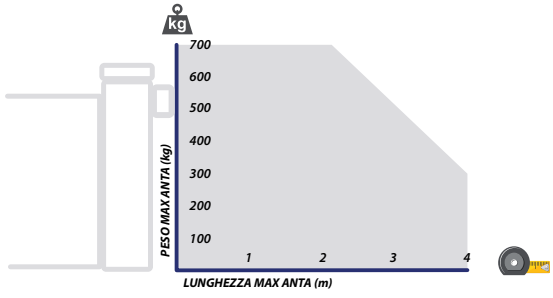

La struttura, la forma (pannellato chiuso), l'altezza del cancello e la presenza di forte vento possono ridurre i valori indicati. Verificare sempre l'integrità della struttura del cancello.

VERSIONI

MODELLI	ROTAZIONE
Con freno in apertura e chiusura	110° e 175°
Senza freno	110° e 175°
Con blocco idraulico bidirezionale	110° e 175°
Senza blocco idraulico	110° e 175°
Con regolatore di flusso	110° e 175°

Oltre i 2 metri di lunghezza dell'anta si consiglia l'uso dell'elettroserratura

Combi 740

Centralina/martinetto idraulico COMBI 740 (senza cassaforma) angolo di rotazione albero **110°**



Cod. Art.	Specifiche				Impiego	
	Versione	Blocco idraulico bidirezionale	Frenatura in apertura/ chiusura	Regolatore di flusso	Lunghezza max singola anta (m)	Peso max singola anta (kg)
767N3SXL	sinistro				3	700
767N3DXL	destro				3	700
7677BB3SXL	sinistro	✓			3	700
7677BB3DXL	destro	✓			3	700
76778BB3SXL	sinistro	✓	✓		4	700
76778BB3DXL	destro	✓	✓		4	700
767789BB3SXL	sinistro	✓	✓	✓	4	700
767789BB3DXL	destro	✓	✓	✓	4	700
76779BB3SXL	sinistro	✓		✓	4	700
76779BB3DXL	destro	✓		✓	4	700
7678N3SXL	sinistro		✓		4	700
7678N3DXL	destro		✓		4	700
76789N3SXL	sinistro		✓	✓	4	700
76789N3DXL	destro		✓	✓	4	700
7679N3SXL	sinistro			✓	4	700
7679N3DXL	destro			✓	4	700

NOTA: COMBI 740 identificati nel codice prodotto con la lettera "N", sono versioni senza blocco (reversibili).
È obbligatorio l'utilizzo dell'elettroserratura sul cancello.
NOTA: Oltre i 2,0 m è sempre consigliabile l'uso dell'elettroserratura.

Centralina/martinetto idraulico COMBI 740 (senza cassaforma) angolo di rotazione albero **175°**



Cod. Art.	Specifiche				Impiego	
	Versione	Blocco idraulico bidirezionale	Frenatura in apertura/ chiusura	Regolatore di flusso	Lunghezza max singola anta (m)	Peso max singola anta (kg)
769N3SXL	sinistro				3	700
769N3DXL	destro				3	700
7697BB3SXL	sinistro	✓			3	700
7697BB3DXL	destro	✓			3	700
76978BB3SXL	sinistro	✓	✓		4	700
76978BB3DXL	destro	✓	✓		4	700
769789BB3SXL	sinistro	✓	✓	✓	4	700
769789BB3DXL	destro	✓	✓	✓	4	700
76979BB3SXL	sinistro	✓		✓	4	700
76979BB3DXL	destro	✓		✓	4	700
7698N3SXL	sinistro		✓		4	700
7698N3DXL	destro		✓		4	700
76989N3SXL	sinistro		✓	✓	4	700
76989N3DXL	destro		✓	✓	4	700
7699N3SXL	sinistro			✓	4	700
7699N3DXL	destro			✓	4	700

NOTA: COMBI 740 identificati nel codice prodotto con la lettera "N", sono versioni senza blocco (reversibili).
È obbligatorio l'utilizzo dell'elettroserratura sul cancello.
NOTA: Oltre i 2,0 m è sempre consigliabile l'uso dell'elettroserratura.

ACCESSORI SPECIFICI

	Cod. Art.	Descrizione	Versione	Rotazione	Peso max singola anta (kg)
	**745L**	Cassaforma di protezione in acciaio zincato completa di coperchio in alluminio		110°/175°	700
	**762L**	Cassaforma di protezione in acciaio INOX completa di coperchio in alluminio		110°/175°	700
	**751L**	Copertina in acciaio INOX da applicare al coperchio della cassaforma		110°/175°	
	**761L**	Boccola con foro quadro tipo ghiera da saldare all'anta		110°/175°	
	**746SXL**	Boccola con foro quadro applicata al piatto di sostegno da saldare all'anta	sinistro	110°/175°	
	746DXL	Boccola con foro quadro applicata al piatto di sostegno da saldare all'anta	destro	110°/175°	
	**748SXL**	Sblocco manuale di emergenza in acciaio stampato con chiave sagomata di sblocco	sinistro	110°/175°	
	748DXL	Sblocco manuale di emergenza in acciaio stampato con chiave sagomata di sblocco	destro	110°/175°	
	**747L**	Cardine distanziatore, con base di sostegno e rondella per predisporre la cassaforma senza automazione inserita		110°/175°	
	**708L**	Olio idraulico biodegradabile tipo "Oil FADINI" in tanica da 2 litri			
	**7033L**	Braccetto di guida zincato per martinetto con cancello fuori asse (si consiglia per COMBI 740/DRIVE 700 senza frenatura e rotazione 175°)		175°	

PROGRAMMATORI ELETTRONICI SPECIFICI

Cod. Art.	Descrizione	Servizio	Contenitore in policarbonato da esterno
7047L	ELPRO 27	monofase	✓

NOTA: per le informazioni complete relative ai programmatori elettronici, consultare la sezione dedicata da pag. 104



Combi 787



Automazione oleodinamica interrata per cancelli a battente.

- **Gruppo compatto, forte e invisibile**
  centralina idraulica e martinetto in un'unica cassaforma; bracci interni di movimento in acciaio zincato.
- **Versatile**
  per installazioni ad uso collettivo ed industriale.
  Rotazione dell'albero di 110°. Reversibile senza blocco idraulico, con blocco idraulico bidirezionale, con frenatura in entrambe le direzioni e con regolatore di flusso.
- **Cassaforma autoportante**
  per un peso massimo di 1.000 kg per anta.
  Struttura in solida lamiera di 5 mm con la possibilità di fissare le battute meccaniche d'arresto per anta sia in chiusura che in apertura direttamente all'interno della cassaforma.
- **Affidabile**
  Tecnologia oleodinamica e qualità di tutti i suoi componenti interni per un movimento sicuro e silenzioso.
- **Sicuro**
  con sblocco manuale di emergenza in acciaio stampato e chiave con impugnatura ergonomica. Regolazione della forza di spinta con le valvole di massima pressione..



Cassaforma autoportante



Particolare dello sblocco manuale di emergenza



Battuta meccanica all'interno della cassaforma



Particolare della centralina e martinetto

DATI TECNICI

Tensione di alimentazione	230 Vac - 50 Hz
Potenza assorbita	250 W
Corrente assorbita	1,2 A
Potenza resa	0,18 kW (0,25 CV)
Coppia di lavoro	250-400 Nm
Temperatura di esercizio	-20 °C +80 °C (*)
Grado di protezione	IP 67
Tipo di olio	Oil FADINI - cod. 708L
Tempo apertura/chiusura	~ 23 s [110°]
Frequenza utilizzo	molto intensivo
Peso con cassaforma	34 kg

(*) -40 °C con accessori optional specifici, pag. 18.

DIMENSIONI D'INGOMBRO

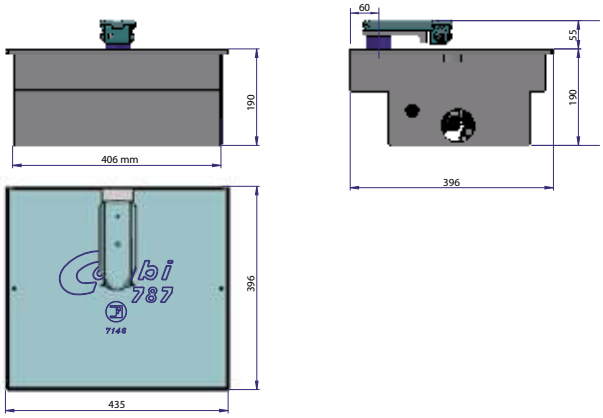

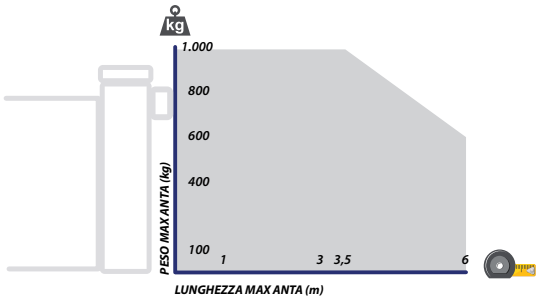

La struttura, la forma (pannellato chiuso), l'altezza del cancello e la presenza di forte vento possono ridurre i valori indicati. Verificare sempre l'integrità della struttura del cancello.

VERSIONI

MODELLI	ROTAZIONE
Con freno in apertura e chiusura	110°
Senza freno	110°
Con blocco idraulico bidirezionale	110°
Senza blocco idraulico	110°
Con regolatore di flusso	110°

Oltre i 2 metri di lunghezza dell'anta si consiglia l'uso dell'elettroserratura

Combi 787



Centralina/martinetto idraulico COMBI 787 (senza cassaforma)
angolo di rotazione albero **110°**

Cod. Art.	Specifiche			Impiego	
	Blocco idraulico bidirezionale	Frenatura in apertura/chiusura	Regolatore di flusso	Lunghezza max singola anta (m)	Peso max singola anta (kg)
787N3L				6	1.000
7877BB3L	✓			6	1.000
78778BB3L	✓	✓		6	1.000
787789BB3L	✓	✓	✓	6	1.000
7878N3L		✓		6	1.000
78789N3L		✓	✓	6	1.000
78779BB3L	✓		✓	6	1.000
7879N3L			✓	6	1.000

NOTA: COMBI 787 identificati nel codice prodotto con la lettera "N", sono versioni senza blocco (reversibili).
È obbligatorio l'utilizzo dell'elettroserratura sul cancello.
NOTA: Oltre i 2,0 m è sempre consigliabile l'uso dell'elettroserratura.

ACCESSORI SPECIFICI

	Cod. Art.	Descrizione	Rotazione	Peso max singola anta (kg)
	**7871L**	Cassaforma autoportante completa di coperchio	110°	1.000
	7873L	Cassaforma autoportante in acciaio inox AISI 304 spessore 3 mm, completa di coperchio	110°	1.000
	**7872L**	Accessori per la cassaforma autoportante (cod. art. 7871L e 7873L): braccio di movimento e biella, sblocco manuale di emergenza con ghiera quadra, chiave di sblocco, piastra a saldare e battute di chiusura/apertura		
	**708L**	Olio idraulico biodegradabile tipo "Oil FADINI" in tanica da 2 litri		

PROGRAMMATORI ELETTRONICI SPECIFICI

Cod. Art.	Descrizione	Servizio	Contenitore in policarbonato da esterno
7047L	ELPRO 27	monofase	✓

NOTA: per le informazioni complete relative ai programmatori elettronici, consultare la sezione dedicata da pag. 104

Drive 700



Automazione oleodinamica interrata con centralina separata per cancelli a battente.

- **Potente ed efficiente**
  centralina idraulica separata e martinetto all'interno di una propria cassaforma.
- **Gamma completa**
  Per installazioni ad uso collettivo ed industriale.
  Rotazione dell'anta di 110° e 175°.
  Reversibile senza blocco idraulico, con blocco idraulico bidirezionale, con frenatura in entrambe le direzioni.
- **Affidabile**
  Tecnologia oleodinamica e qualità di tutti i suoi componenti interni per un movimento sicuro e silenzioso. Peso massimo 700 kg per singola anta del cancello.
- **Sicuro**
  Regolazione della forza di spinta con le valvole di massima pressione.



Installazione martinetto e centralina - vista interna



Martinetto DRIVE 700 con centralina esterna installata



Ghiera, cassaforma e martinetto



Centralina idraulica e coperchio in alluminio anodizzato, con chiave cifrata

DATI TECNICI

CENTRALINA DRIVE 700 ESTRU	
Tensione di alimentazione	230 Vac - 50 Hz
Potenza assorbita	400 W
Corrente assorbita	2 A
Coppia nominale massima	235 Nm
Pressione massima	30 atm
Tempo apertura/chiusura	~ 23 s [110°] ~ 28 s [175°]
Temperatura di esercizio	-20 °C +80 °C (*)
Grado di protezione	IP 67
Tipo di olio	Oil FADINI - cod. 708L
Peso statico centralina	8 kg
Peso martinetto con accessori	16 kg
Frequenza utilizzo	molto intensivo

(*) -40 °C con accessori optional specifici, pag. 18.

DIMENSIONI D'INGOMBRO

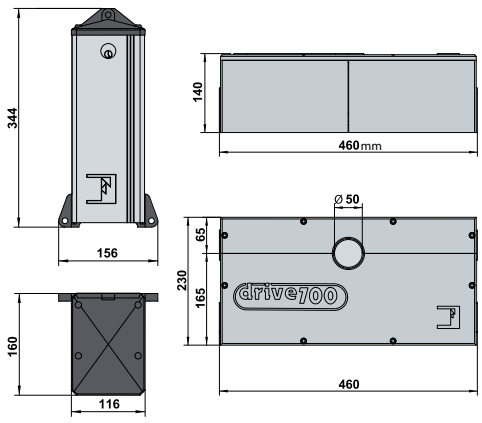

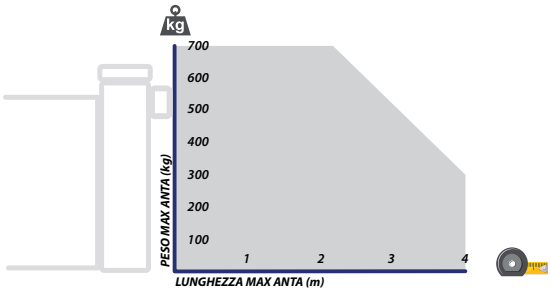

La struttura, la forma (pannellato chiuso), l'altezza del cancello e la presenza di forte vento possono ridurre i valori indicati. Verificare sempre l'integrità della struttura del cancello.

Drive 700

MARTINETTO



Cod. Art.	Modello	Specifiche		Impiego	
		Rotazione	Frenatura in apertura/chiusura	Lunghezza max singola anta (m)	Peso max singola anta (kg)
710L	DRIVE 700 solo martinetto idraulico	110°		3	700
711L	DRIVE 700 solo martinetto idraulico	110°	✓	4	700
712L	DRIVE 700 solo martinetto idraulico	175°		3	700
713L	DRIVE 700 solo martinetto idraulico	175°	✓	4	700

NOTA: Tutti questi modelli sono forniti senza cassaforma e ghiera.
NOTA: Oltre i 2,0 m è sempre consigliabile l'uso dell'elettroserratura.

CENTRALINA IDRAULICA



Cod. Art.	Modello	Blocco idraulico
701L	DRIVE 700 ESTRU	reversibile
7021L	DRIVE 700 ESTRU	bidirezionale

NOTA: Versione senza blocco (reversibile) è necessaria l'elettroserratura.

ACCESSORI SPECIFICI

Cod. Art.	Descrizione
707L	Tubo in rame diametro 8 mm – 4 m – 1 kg
708L	Olio idraulico biodegradabile tipo "Oil FADINI" in tanica da 2 litri
7027L	Cassaforma DRIVE 700 con coperchio e ghiera a foro quadro
7033L	Braccetto di guida zincato per martinetto con cancello fuori asse (si consiglia per COMBI 740/DRIVE 700 senza frenatura e rotazione 175°)
7070L	Armadio DRIVE 700 ESTRU zincato con serratura











PROGRAMMATORI ELETTRONICI SPECIFICI

Cod. Art.	Descrizione	Servizio	Contenitore in policarbonato da esterno
7047L	ELPRO 27	monofase	✓

NOTA: per le informazioni complete relative ai programmatori elettronici, consultare la sezione dedicata da pag. 104

Dardo 424/430

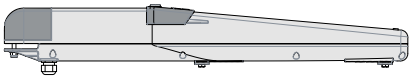

SCHEMA IMPIANTO BASE
1» Attuatore elettromeccanico DARDO 424/430
2» Fotocellule
3» Fotocellule su colonnetta
4» Lampeggiatore
5» Selettore a chiave
6» Trasmettitore
7» Programmatore elettronico

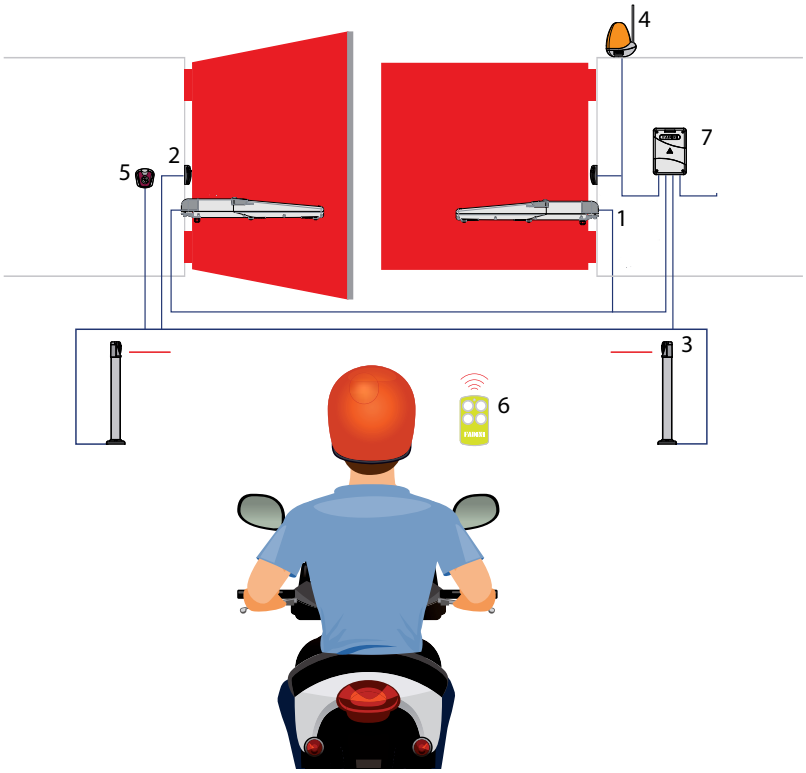

Hindi 880 sprint



SCHEMA IMPIANTO BASE
1» Attuatore oleodinamico HINDI 880 SPRINT
2» Fotocellule
3» Fotocellule su colonnetta
4» Lampeggiatore
5» Selettore a chiave
6» Trasmettitore
7» Programmatore elettronico

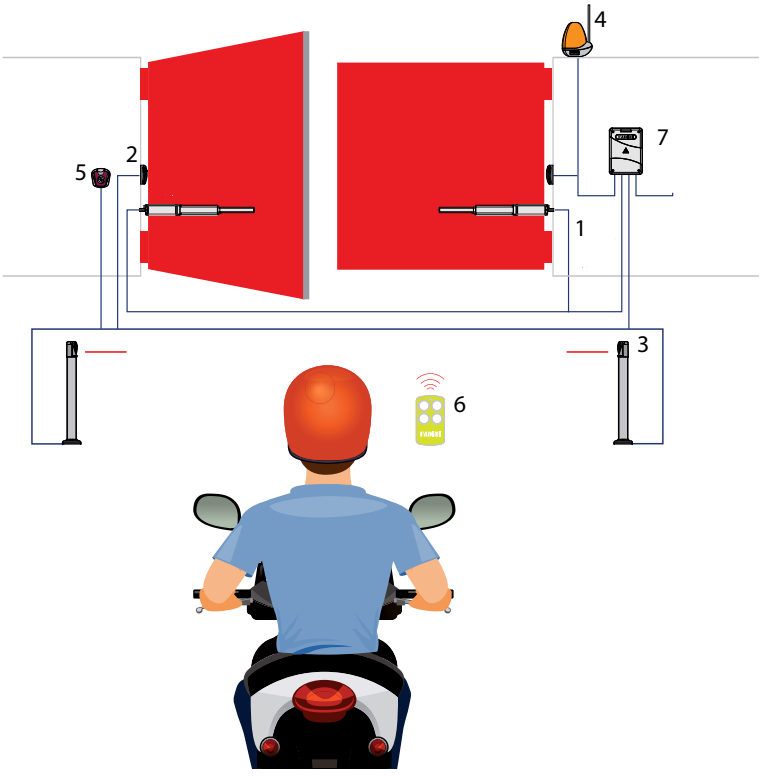

Nupi 66



SCHEMA IMPIANTO BASE
1» Attuatore oleodinamico NUPI 66
2» Fotocellule
3» Fotocellule su colonnetta
4» Lampeggiatore
5» Selettore a chiave
6» Trasmettitore
7» Programmatore elettronico

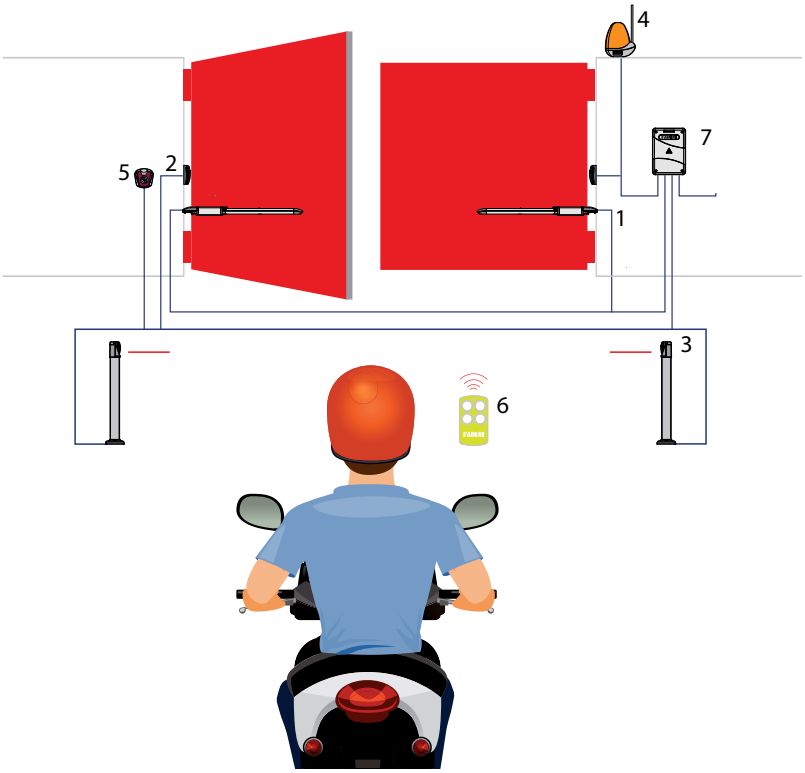

Hindi 880 evo



SCHEMA IMPIANTO BASE
1» Attuatore oleodinamico HINDI 880 EVO
2» Fotocellule
3» Fotocellule su colonnetta
4» Lampeggiatore
5» Selettore a chiave
6» Trasmettitore
7» Programmatore elettronico

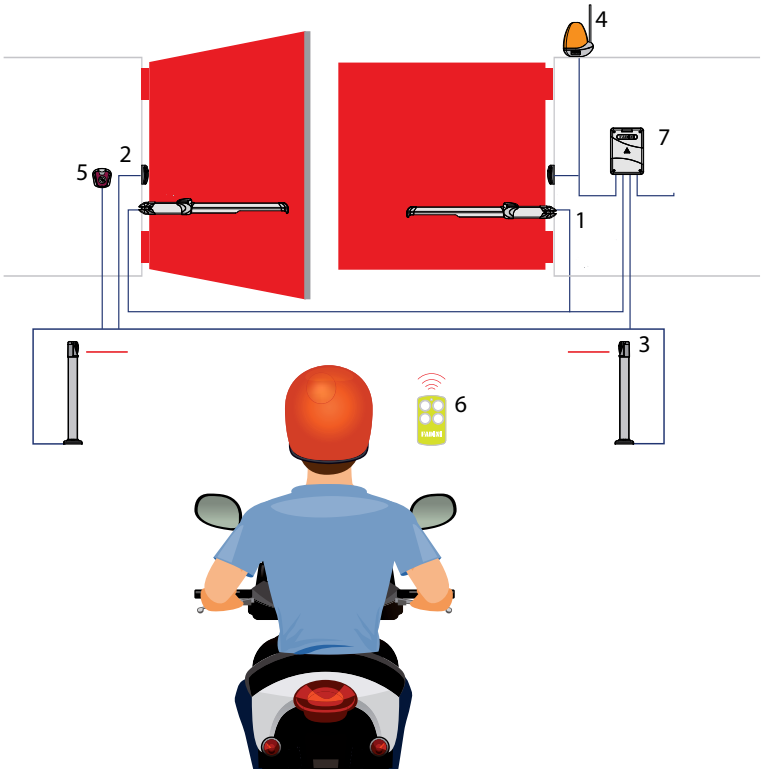

Mec 800 special

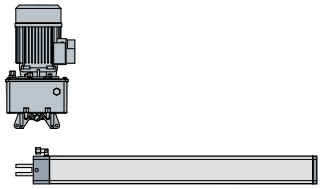

SCHEMA IMPIANTO BASE
1» Attuatore oleodinamico MEC 800 SPECIAL
2» Fotocellule
3» Fotocellule su colonnetta
4» Lampeggiatore
5» Selettore a chiave
6» Trasmettitore
7» Programmatore elettronico

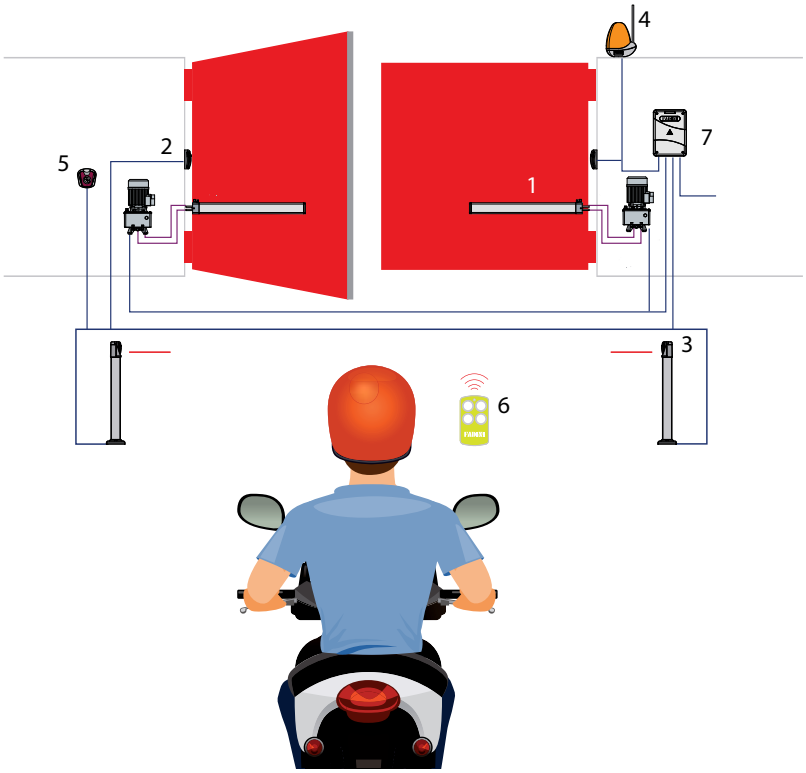

Bart 350

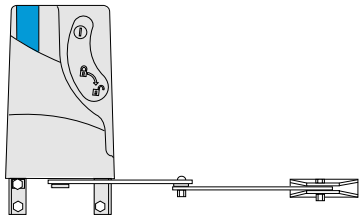

SCHEMA IMPIANTO BASE
1» Attuatore elettromeccanico BART 350
2» Fotocellule
3» Fotocellule su colonnetta
4» Lampeggiatore
5» Selettore a chiave
6» Trasmettitore

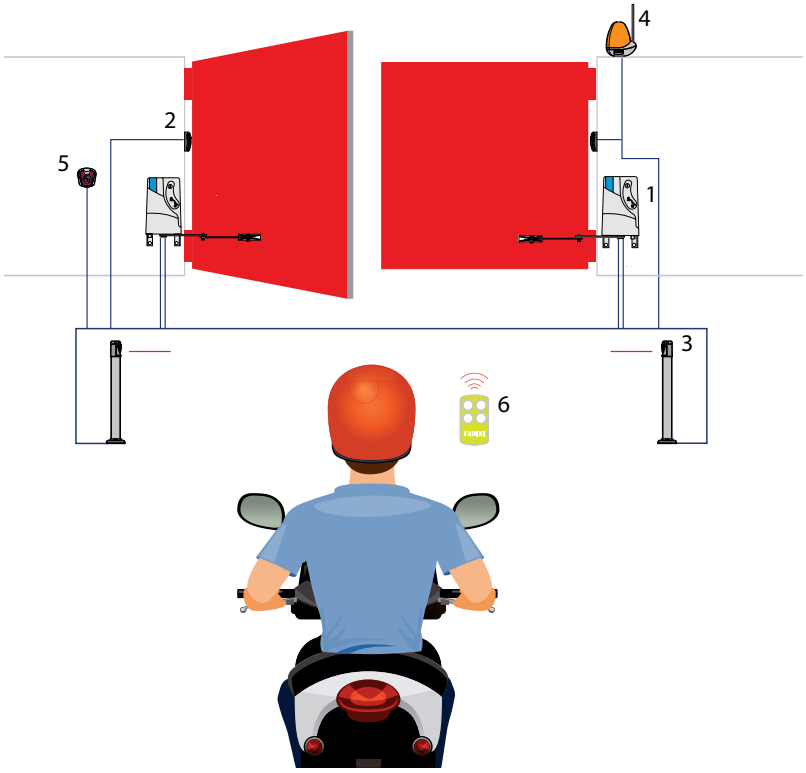

Aproli 280 batt
Aproli 280/700 robusto



SCHEMA IMPIANTO BASE
1» Attuatore oleodinamico
APROLI 280 BATT
APROLI 280/700 ROBUSTO
2» Fotocellule
3» Fotocellule su colonnetta
4» Lampeggiatore
5» Selettore a chiave
6» Trasmettitore
7» Programmatore elettronico

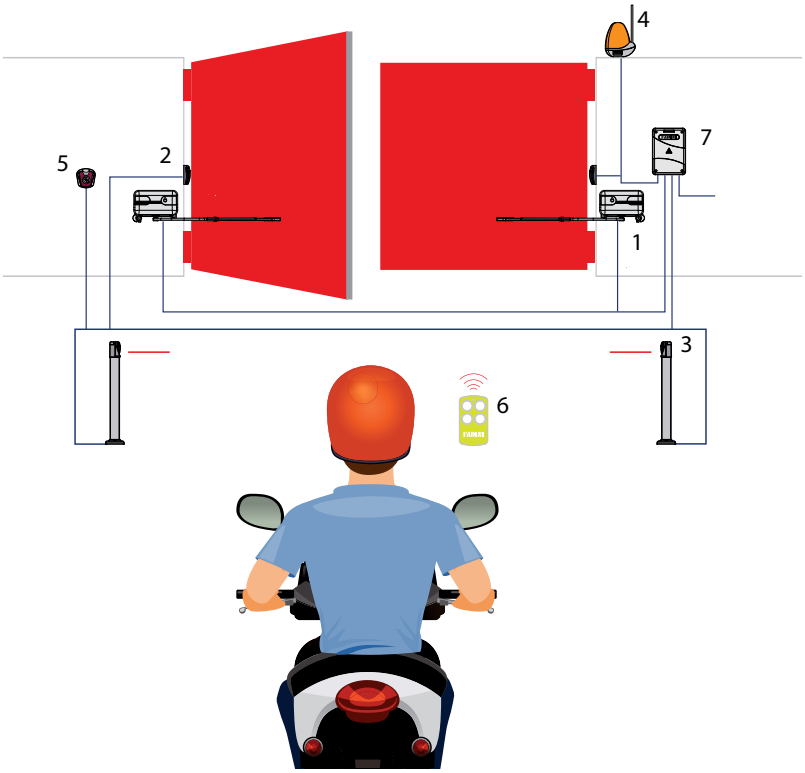

Combi 740
Combi 787

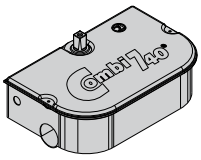

SCHEMA IMPIANTO BASE
1» Attuatore oleodinamico interrato
COMBI 740
COMBI 787
2» Fotocellule
3» Fotocellule su colonnetta
4» Lampeggiatore
5» Selettore a chiave
6» Trasmettitore
7» Programmatore elettronico

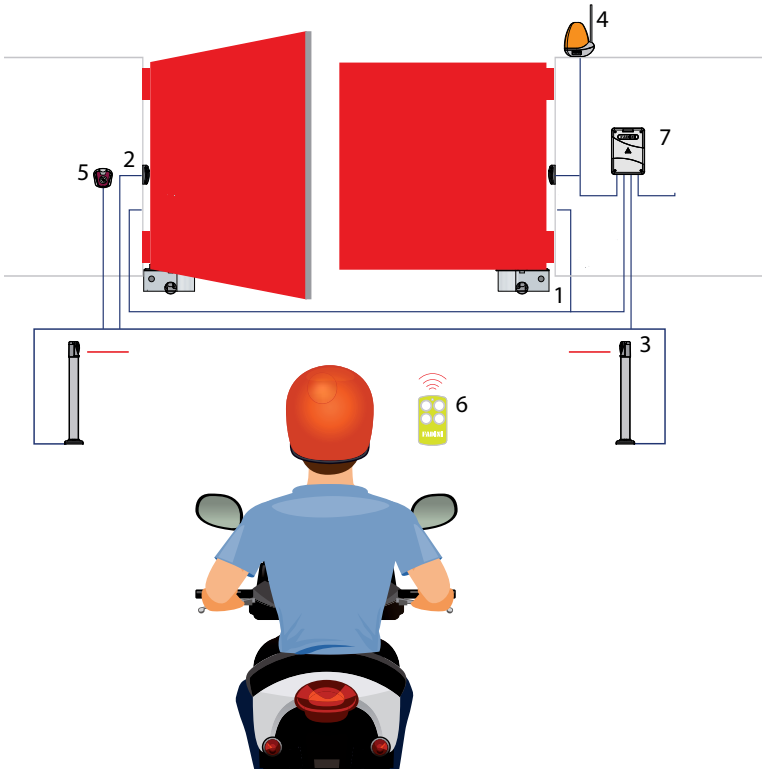

DRIVE 700

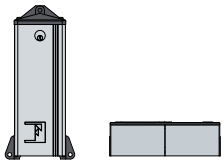

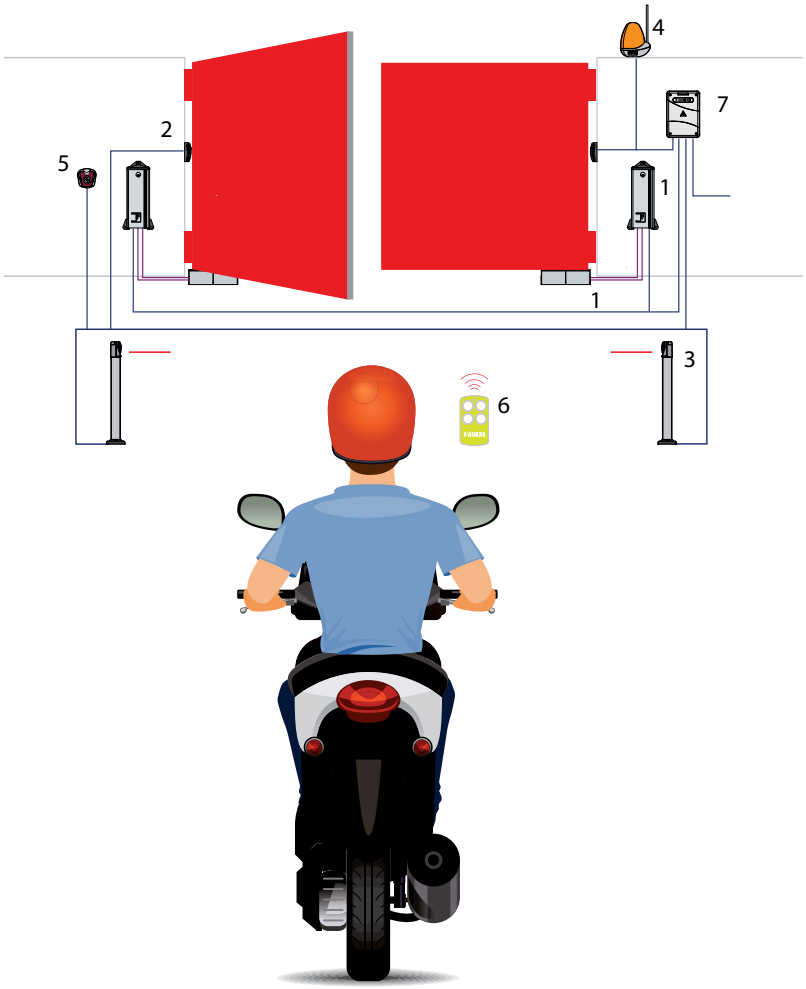

SCHEMA IMPIANTO BASE

1» Attuatore oleodinamico interrato DRIVE 700
2» Fotocellule
3» Fotocellule su colonnetta
4» Lampeggiatore
5» Selettore a chiave
6» Trasmettitore
7» Programmatore elettronico



Automazioni per portoni industriali

ATTUATORE OLEODINAMICO PER PORTONI A LIBRO



APROLI 380 LB
pag. 80

250

ATTUATORE ELETTROMECCANICO PER PORTONI A LIBRO E PORTE SEZIONALI



MEC 200 LB
pag. 82

0,5 HP
25
25

1,0 HP
50
50

1,5 HP
50



Guida alle applicazioni

Tensione di alimentazione

- 24 Vdc
- 230 Vac
- 230 - 400 Vac trifase

Frequenza di utilizzo

- semi intensivo
- intensivo
- molto intensivo

Peso max porta (kg)

Superficie max porta (m^2)

Aproli 380 LB

Automazione oleodinamica per portoni a libro a due ante

- Ha tutte le caratteristiche di **affidabilità e regolarità** del movimento idraulico per le aperture di portoni snodati di notevoli dimensioni.
- **Sicuro**
  sblocco manuale con chiave personalizzata e regolazione della forza di spinta con le valvole di massima pressione.





Cofano di protezione come accessorio (optional)



APROLI 380 LB



Aproli 380 LB installato su portone a libro

DATI TECNICI

Tensione di alimentazione	230 Vac - 50 Hz
Potenza assorbita	250 W
Corrente assorbita	1,2 A
Potenza resa	0,24 kW (0,33 CV)
Tempo di apertura/chiusura	~ 23 s
Coppia nominale massima	196,2 Nm
Temperatura di esercizio	-20 °C +80 °C (*)
Grado di protezione	IP 67
Tipo di olio	Oil FADINI - cod. 708L
Peso attuatore	10,5 kg
Rotazione albero	max 205°
Peso massimo portone a 2 ante	250 kg
Frequenza utilizzo	intensivo

(*) -40 °C con accessori optional specifici, pag. 18.

DIMENSIONI D'INGOMBRO

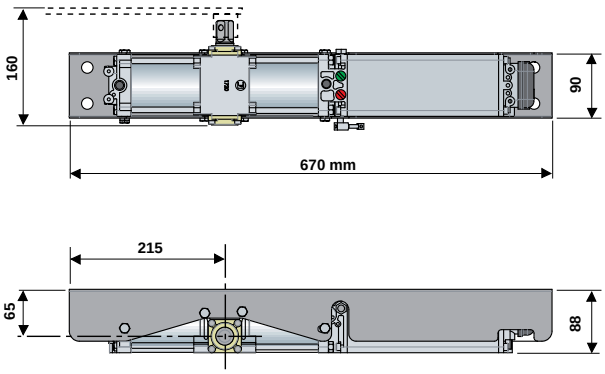



Aproli 380 LB

Cod. Art.	Modello	Specifiche			Impiego
		Versione	Blocco idraulico	Carpenteria di fissaggio	Peso max (kg)
390SXL	APROLI 380 LB	sinistro	bidirezionale	✓	250
390DXL	APROLI 380 LB	destro	bidirezionale	✓	250
394SXL	solo automatismo APROLI 380 LB	sinistro	bidirezionale		250
394DXL	solo automatismo APROLI 380 LB	destro	bidirezionale		250

NOTA: tutti i modelli hanno il blocco idraulico bidirezionale.
NOTA: i codici 390SXL e 390DXL sono completi di asta telescopica, un supporto di fissaggio e boccola quadra.

ACCESSORI SPECIFICI

Cod. Art.	Descrizione
391L	Supporto di fissaggio con bulloni
392L	Boccola con foro quadro da saldare sul braccio telescopico
393L	Asta telescopica in acciaio zincato con nasello e bullone
395L	Cofano di protezione con due terminali
708L	Olio idraulico biodegradabile tipo "Oil FADINI" in tanica da 2 litri

PROGRAMMATORI ELETTRONICI SPECIFICI

Cod. Art.	Descrizione	Servizio	Contenitore in policarbonato da esterno
7047L	ELPRO 27	monofase	✓

NOTA: per le informazioni complete relative ai programmatori elettronici, consultare la sezione dedicata da pag. 104

Mec 200 LB



Automazione elettromeccanica per porte sezionali, a libro e portoni industriali.

- **Efficace**
  risponde alle esigenze del mondo dell'impresa e del lavoro.
- **Robusto**
  riduttore a bagno d'olio e ingranaggi interamente in bronzo.
  Regolazione della forza con frizione meccanica.
  Disponibile anche con motore ventilato con elettrofreno.
  Versione con finecorsa incorporato (optional).
- **Sicuro**
  sblocco manuale a distanza con chiave personalizzata.



Particolare leva di sblocco manuale con chiave personalizzata (optional)



Installazione MEC 200 LB su porta scorrevole



Installazione MEC 200 LB su portoni sezionali

DIMENSIONI D'INGOMBRO

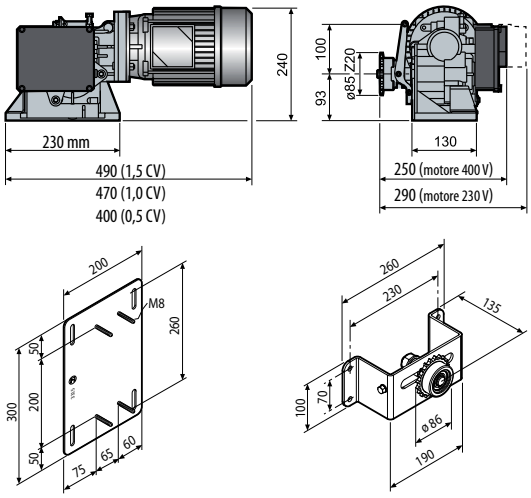

DATI TECNICI

	MONOFASE (0,5 CV)	TRIFASE (0,5 CV)	MONOFASE (1,0 CV)	TRIFASE (1,0 CV)	TRIFASE (1,5 CV)
Tensione di alimentazione	230 Vac - 50 Hz	230/400 Vac - 50 Hz	230 Vac - 50 Hz	230/400 Vac - 50 Hz	230/400 Vac - 50 Hz
Potenza assorbita	510 W	575 W	1.130 W	1.030 W	1.500 W
Corrente assorbita	2,4 A	2,1/1,2 A	5,7 A	3,7/2,2 A	5,1/3 A
Potenza resa	0,37 kW	0,37 kW	0,73 kW	0,73 kW	1,1 kW
Coppia nominale riduttore	40 Nm	40 Nm	80 Nm	80 Nm	110 Nm
Velocità di scorrimento	9,6 m/min - Z20 1/2"				
Rapporto riduttore	1/32				
Temperatura di esercizio	-20 °C +80 °C				
Finecorsa	meccanico				
Grado di protezione	IP 55 (installazione interna)				
Tipo di lubrificazione	oil FADINI - cod. 706L				
Peso motore	19 kg	18 kg	23 kg	21 kg	25 kg
Superficie portone	25 m^2	25 m^2	50 m^2	50 m^2	50 m^2
Frequenza utilizzo	molto intensivo				

Mec 200 LB



Cod. Art.	Modello	Specifiche			Impiego
		Versione	Potenza (kW/CV)	Motore ventilato con elettrofreno	Superficie portone (m^2)
2051L	MEC 200 LB	trifase	0,37 / 0,5		25
20514L	MEC 200 LB	monofase	0,37 / 0,5		25
2052L	MEC 200 LB	trifase	0,73 / 1,0		50
20525L	MEC 200 LB	monofase	0,73 / 1,0		50
2052567L	MEC 200 LB	monofase	0,73 / 1,0	✓	50
205267L	MEC 200 LB	trifase	0,73 / 1,0	✓	50
2058L	MEC 200 LB	trifase	1,1 / 1,5		50
205867L	MEC 200 LB	trifase	1,1 / 1,5	✓	50
205148L	MEC 200 LB Reversibile	monofase	0,37 / 0,5		25
205180L	MEC 200 LB Reversibile	trifase	0,37 / 0,5		25

NOTA: è possibile applicare su ogni versione del motoriduttore MEC 200 LB il finecorsa incorporato (cod. 2059L) per portoni di lunghezza massima 8 m.
NOTA: ogni automatismo viene fornito completo di frizione incorporata, sblocco a fune, pignone da 1/2" Z20. Senza finecorsa.

ACCESSORI SPECIFICI

Cod. Art.	Descrizione
706L	Olio "Oil FADINI" per motoriduttore in tanica da 2 litri
2036L	Pignone da 1/2" Z40 con foro da 25 mm per portoni sezionali
2044L	Comando a leva di sblocco a fune metallica, con chiave serratura per il ripristino dello sblocco
2046L	Base di fissaggio a parete per motoriduttore
2049L	Riduttore MEC 200 LB senza motore elettrico con finecorsa incorporato. Sblocco a fune
2050L	Riduttore MEC 200 LB senza motore elettrico e senza finecorsa incorporato. Sblocco a fune
2053L	Tendicatena con pignone da 1/2" Z20 con staffa di supporto con registro
2054L	Catena semplice da 1/2" lunghezza 5 m
2055L	Pignone da 1/2" Z20
2056L	Pignone da 1/2" Z20 con albero e cuscinetto
2057L	Finecorsa ad uso esterno
2059L	Finecorsa incorporato per MEC 200 LB completo di contenitore, micro, morsettiera, ingranaggi e registri. Montato sul motoriduttore. Per portoni lunghezza massima 8 m NOTA: il finecorsa viene montato direttamente sul motoriduttore in fabbrica

PROGRAMMATORI ELETTRONICI SPECIFICI

Cod. Art.	Descrizione	Servizio	Contenitore in policarbonato da esterno
7087L	ELPRO 37	monofase/trifase	✓

NOTA: per le informazioni complete relative ai programmatori elettronici, consultare la sezione dedicata da pag. 104

Aproli 380 LB

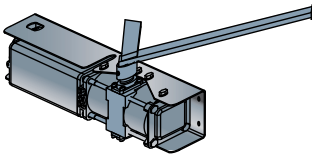

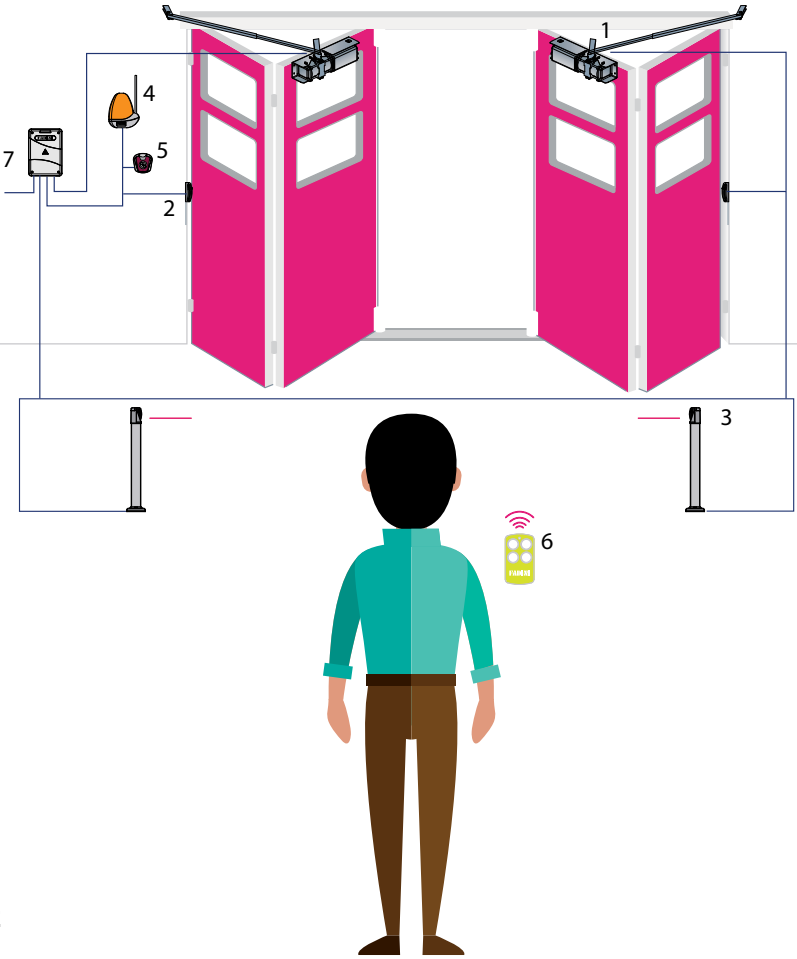

SCHEMA IMPIANTO BASE

1» Attuatore oleodinamico APROLI 380 LB
2» Fotocellule
3» Fotocellule su colonnetta
4» Lampeggiatore
5» Selettore a chiave
6» Trasmettitore
7» Programmatore elettronico

Mec 200 LB

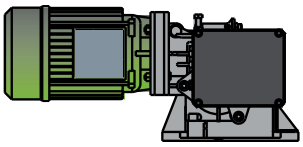

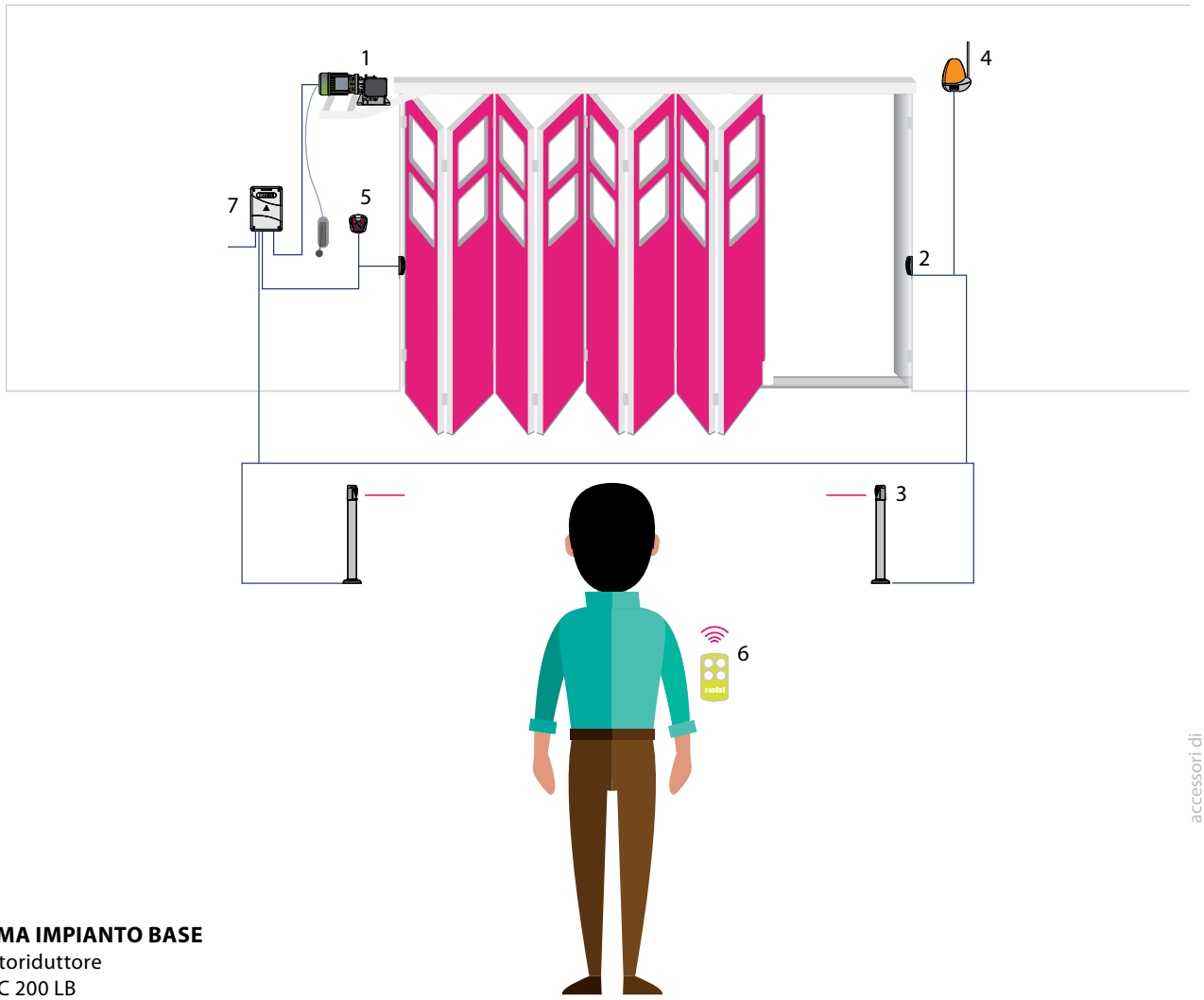

SCHEMA IMPIANTO BASE

1» Motoriduttore MEC 200 LB
2» Fotocellule
3» Fotocellule su colonnetta
4» Lampeggiatore
5» Selettore a chiave
6» Trasmettitore
7» Programmatore elettronico

Automazioni oleodinamiche per porte da garage



APROLI 480
pag. 88

7

Aproli 480

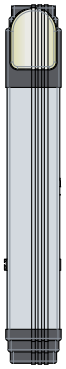

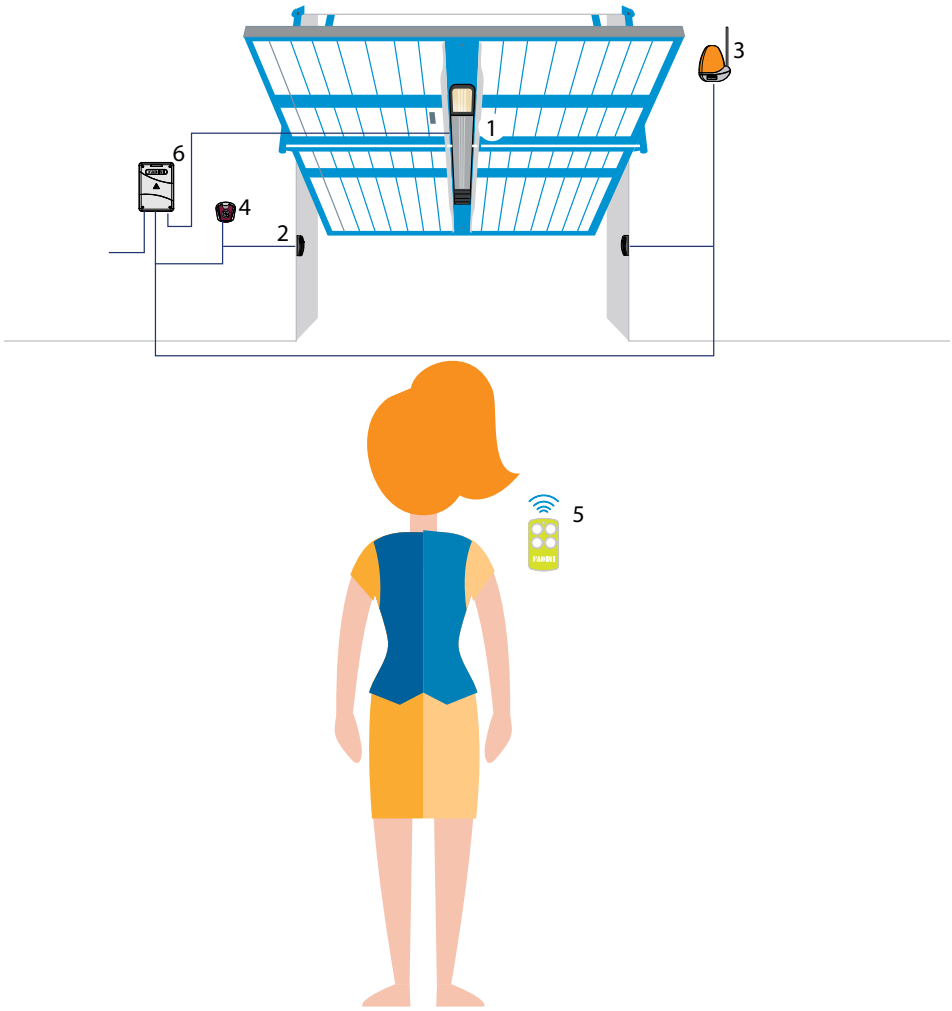

SCHEMA IMPIANTO BASE
1» Attuatore oleodinamico APROLI 480
2» Fotocellule
3» Lampeggiatore
4» Selettore a chiave
5» Trasmettitore
6» Programmatore elettronico



Guida alle applicazioni

Tensione di alimentazione

- 24 Vdc
- 230 Vac
- 230 - 400 Vac trifase

Superficie max porta (m^2)

Frequenza di utilizzo

- semi intensivo
- intensivo
- molto intensivo

Aproli 480

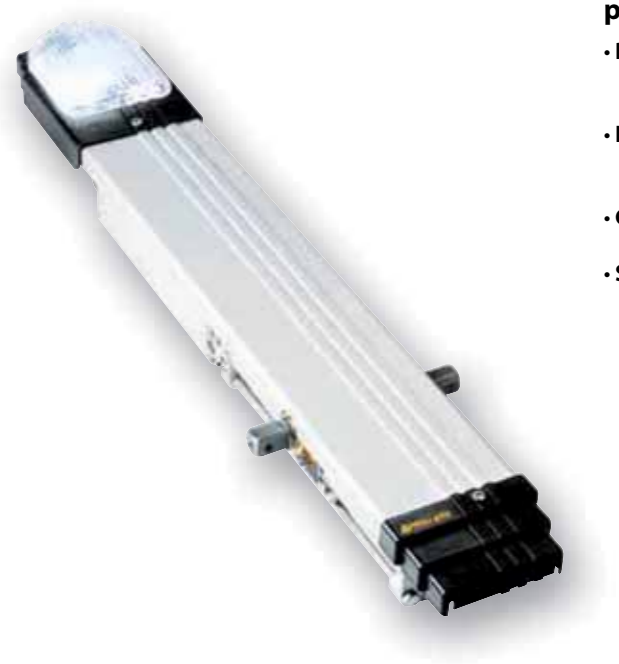

Automazione oleodinamica per porte basculanti a contrappesi

- **Potente e silenzioso**
  per l'apertura di basculanti contrappesate di qualsiasi tipo, dimensioni o peso.
- **Facilità di installazione**
  della carpenteria di fissaggio, anche su impianti già esistenti.
- **Gradevole**
  nella sua linea affusolata con luce di cortesia incorporata.
- **Sicurezza antischiacciamento**
  grazie alla regolazione della forza di spinta con le valvole di massima pressione.



Particolare dello sblocco manuale a leva con valvole di registro



Componenti di carpenteria per l'installazione senza saldatura



APROLI 480 con cofano di protezione e luce di cortesia incorporata



Componenti di carpenteria per l'installazione mediante saldatura

DATI TECNICI

Tensione di alimentazione	230 Vac - 50 Hz
Potenza assorbita	330 W
Corrente assorbita	1,8 A
Potenza resa	0,24 kW (0,33 CV)
Coppia di lavoro	220-300 Nm
Temperatura di esercizio	-20 °C +80 °C (*)
Tempo apertura/chiusura	~ 18 s [205°]
Grado di protezione	IP 67
Tipo di olio	Oil FADINI - cod. 708L
Peso motore	11 kg
Superficie porta	7 m^2
Frequenza di utilizzo	intensivo

(*) -40 °C con accessori optional specifici, pag. 18.

DIMENSIONI D'INGOMBRO

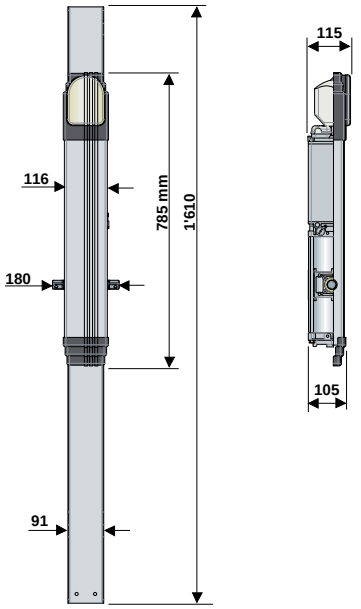

Aproli 480



Cod. Art.	Modello	Specifiche			Impiego
		Blocco idraulico	Potenza (kW/CV)	Carpenteria di fissaggio	Superficie porta (m^2)
481L	APROLI 480	bidirezionale	0,24 / 0,33	✓ (Cod. 483L)	7
482L	APROLI 480	bidirezionale	0,24 / 0,33		7

ACCESSORI SPECIFICI

Cod. Art.	Descrizione
483L	Kit carpenteria per un automatismo APROLI 480 installato su una porta. La carpenteria è completa di aste telescopiche, alberi di trasmissione da 1,8 m, mensola di fissaggio e due supporti per tubo
484L	Kit carpenteria per due automatismi APROLI 480 installati su una porta. La carpenteria è completa di aste telescopiche, alberi di trasmissione da 1,8 m, due mensole di fissaggio e due supporti per tubo
244L	Sblocco dall'esterno con serratura, due chiavi e funicella
510L	Cofano completo di luce di cortesia e viti
511L	Coppia bracci telescopici curvi
512L	Carpenteria per l'installazione senza saldatura completa di mensola, tubi di trasmissione, supporti laterali, aste telescopiche diritte, per bascule di larghezza 3,5 x 2,7 m di altezza
513L	Coppia bracci telescopici curvi Destro e Sinistro con perno rettangolare di movimento e aste di guida a scorrimento, due bulloni di fissaggio movimento, con quattrro attacchi angolari e due boccole in ABS
2130L	Costa meccanica profilo Basso 2,5 m con supporto in alluminio



PROGRAMMATORI ELETTRONICI SPECIFICI

Cod. Art.	Descrizione	Servizio	Contenitore in policarbonato da esterno
243L	ELPRO 6 exp	monofase	✓

NOTA: per le informazioni complete relative ai programmatori elettronici, consultare la sezione dedicata da pag. 104

Confezioni complete in KIT, consultare la sezione dedicata a pag. 148



imballaggio
- sicuro
- robusto per il trasporto
- facile da movimentare

Barriere stradali oleodinamiche



BARRI 88

pag. 92

4



BAYT 980

pag. 94

manuale — 6

oleodinamica — 8

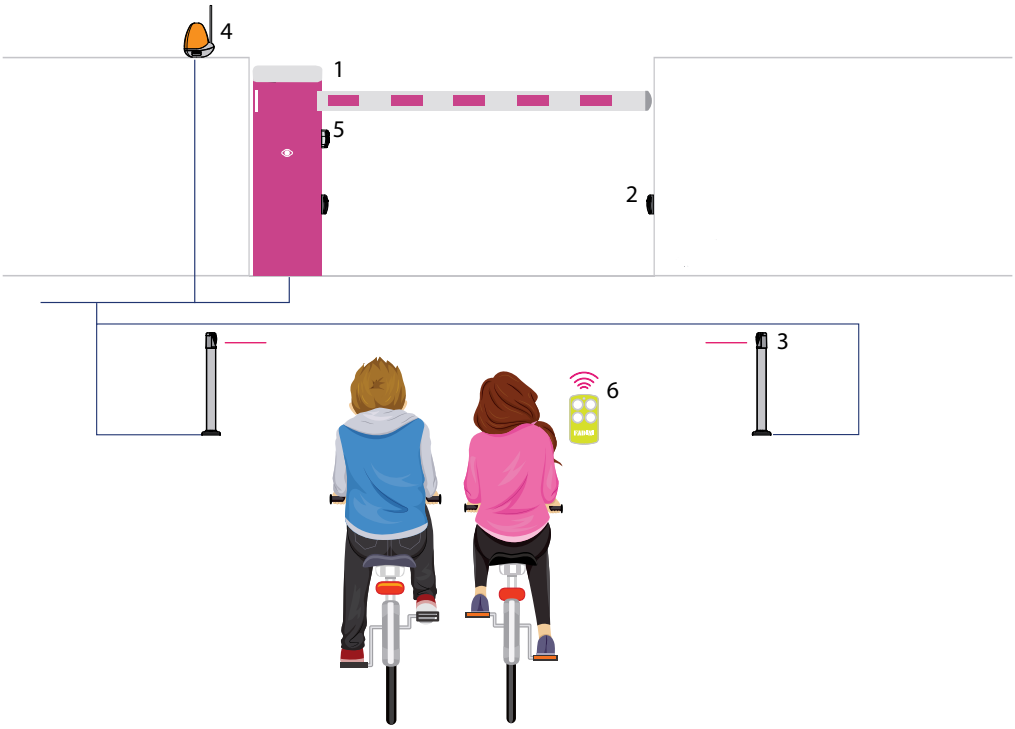

SCHEMA IMPIANTO BASE

1» Barriera stradale BAYT 980
2» Fotocellule
3» Fotocellule su colonnetta
4» Lampeggiatore
5» Selettore a chiave
6» Trasmettitore

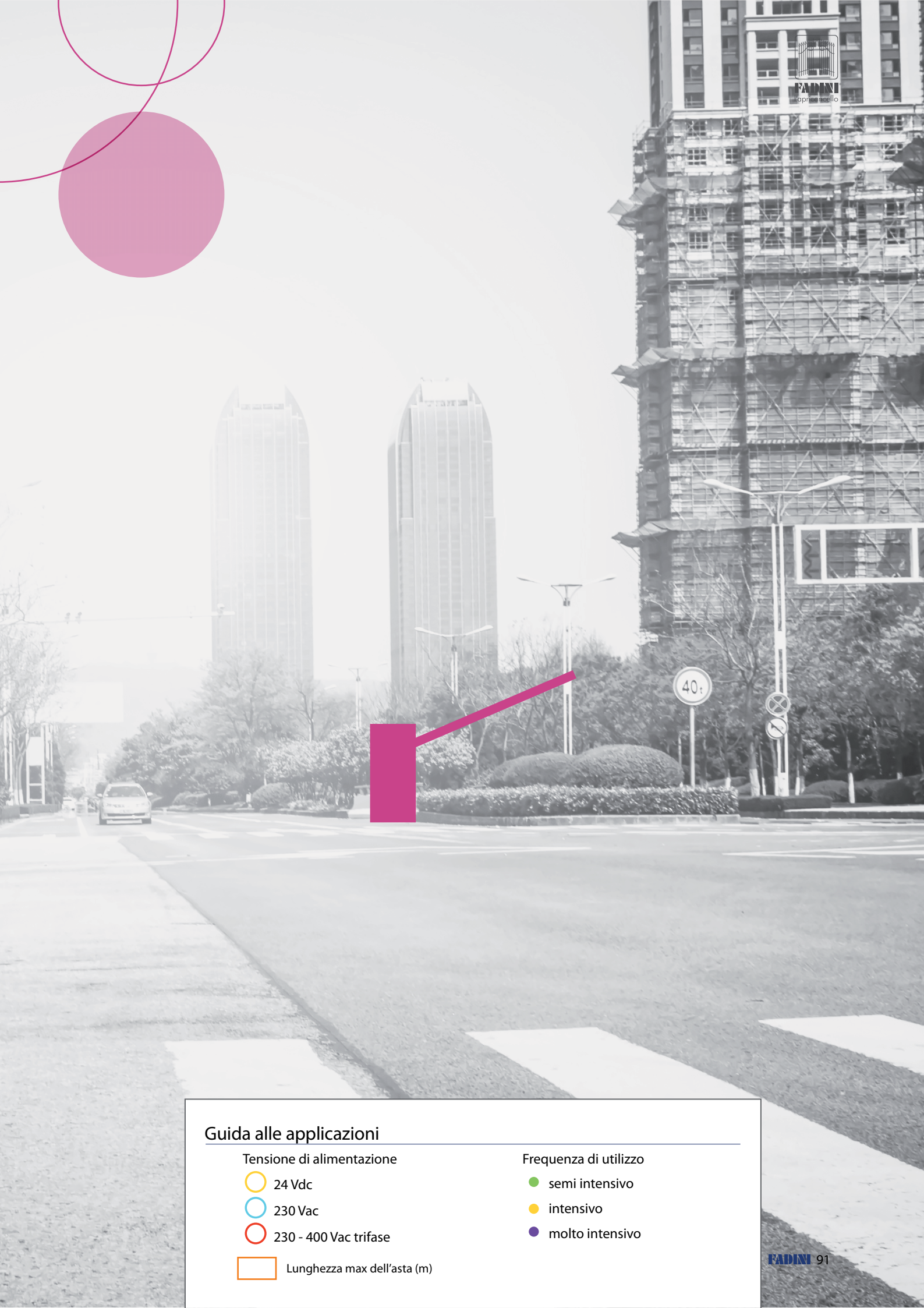

Guida alle applicazioni

Tensione di alimentazione

- 24 Vdc
- 230 Vac
- 230 - 400 Vac trifase

Lunghezza max dell'asta (m)

Frequenza di utilizzo

- semi intensivo
- intensivo
- molto intensivo

Barri 88



Barriera stradale oleodinamica con aste di chiusura da 4 m.

- **Oleodinamica**
  automazione con tecnologia oleodinamica: ideale per qualsiasi ingresso residenziale e ad uso collettivo.
  Tempo di apertura 5 secondi con frenatura in apertura e chiusura.
- **Rapidità e armonia nei movimenti**
  costruita con materiali di ottima qualità, pratica da installare.



Programmatore ELPRO 88



Interno del gambale



Gambaletto pieghevole



Ingresso residenziale

DATI TECNICI

Tensione di alimentazione	230 Vac - 50 Hz
Potenza assorbita	330 W
Corrente assorbita	1,8 A
Potenza resa	0,24 kW (0,33 CV)
Temperatura di esercizio	-20 °C +80 °C
Tempo di apertura	~ 5 s
Pressione d'esercizio	20 atm
Pressione massima	40 atm
Grado di protezione	IP 67
Tipo di olio	Oil FADINI - cod. 708L
Peso gambale (senza asta)	58 kg
Colore gambale	RAL 1018 giallo zinco
Frequenza utilizzo	intensivo

DIMENSIONI D'INGOMBRO

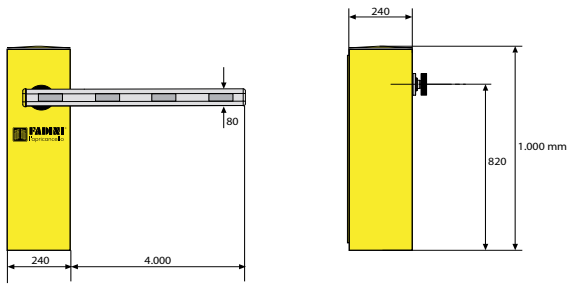

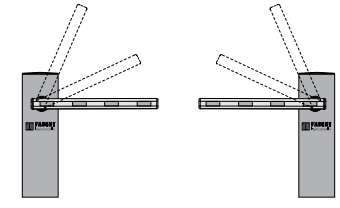

Barriera SINISTRA

Barriera DESTRA



Barri 88

versione verniciata RAL 1018 Giallo Zinco

Barriera stradale oleodinamica

Cod. Art.	Specifiche			
	Versione	Velocità (s)	Lunghezza asta (m)	Accessorio asta
1088SXL	sinistra	5	4	gambaletto pieghevole
1088DXL	destra	5	4	gambaletto pieghevole
1089SXL	sinistra	5	4	forcella fissa
1089DXL	destra	5	4	forcella fissa

NOTE TECNICHE

Ogni codice articolo BARRI 88 è così composto:

- Gambale ad armadio con porta apribile a chiave cifrata. Trattato cataforesi e verniciato a polvere.
- Gruppo operatore idraulico motore/pompa - Alimentazione 230V.
- Programmatore elettronico ELPRO 88.
- Piastra di ancoraggio zincata con zanche di fissaggio a terra.
- Asta da 4 m.

ACCESSORI SPECIFICI

Cod. Art.	Descrizione
60L	Cambio RAL
1093L	Gambaletto snodato
1094L	Gambaletto fisso con forcella trattato cataforesi
1095L	Asta alluminio 4 m, 30x80 mm completa di 12 adesivi
1098L	Piastra di ancoraggio zincata
1099L	Stacco alta tensione con interruttore automatico

PROGRAMMATORI ELETTRONICI SPECIFICI

Cod. Art.	Descrizione	Servizio	Contenitore in policarbonato da esterno
2431L	ELPRO 88	Monofase	

NOTA: per le informazioni complete relative ai programmatori elettronici, consultare la sezione dedicata da pag. 104

Bayt 980



Barriera stradale oleodinamica con aste di chiusura da 3 m a 8 m.

- **Oleodinamica**
  automazione con tecnologia oleodinamica, si distingue per la sua spiccata affidabilità nelle installazioni ad elevata intensità di lavoro: parcheggi auto, ingressi privati, passaggi pubblici ed aree industriali, residenziali ed urbane. Robusta e sicura nei movimenti.
  Frenatura in apertura e chiusura del movimento dell'asta.
  Non teme le basse o le alte temperature.
- **Robusta**
  struttura rinforzata in acciaio verniciato anticorrosione.
  Disponibile con gambale verniciato (RAL 2002 arancio sangue e grigio metallizzato bucciato) oppure in acciaio inox.
  Versione destra o sinistra, con differenti velocità.
  Asta in alluminio anodizzato, di sezione ovale e senza spigoli.
- **Flessibile**
  ampia gamma di versioni ed accessori per rispondere ad ogni esigenza: asta con siepe, aste con luci a led integrate (alta visibilità notturna e risparmio energetico), con snodo (installazioni con soffitto).
- **Installazione facile e veloce**
  con il programmatore elettronico **ELPRO 980** posizionato nella parte superiore del gambale, in uno spazio dedicato. Numerose logiche di programmazione e gestione Master/Slave di due barriere contrapposte.
- **Manuale**
  disponibile anche nella versione a movimentazione manuale con aste di lunghezza massima 6,40 m (senza siepe). Ideale per luoghi in cui non è possibile arrivare con l'alimentazione elettrica.



Gambale INOX



Gambale verniciato con lampeggiatore MIRI 4, contrappesi da 10 kg ciascuno e siepe applicata all'asta



Programmatore elettronico ELPRO 980



Led luce blu di cortesia di serie



Motore elettrico, centralina oleodinamica e pistone compatti in un unico gruppo

DATI TECNICI

Tensione di alimentazione	230 Vac - 50 Hz
Potenza assorbita	510 W
Corrente assorbita	2,4 A
Potenza resa	0,37 kW (0,5 CV)
Temperatura di esercizio	-20 °C +80 °C (*)
Pressione d'esercizio	20 atm
Pressione massima	40 atm
Grado di protezione	IP 65 (all'interno del gambale)
Tipo di olio	Oil FADINI - cod. 708L
Volume serbatoio	2,5 l
Peso gambale (senza asta)	75 kg
Colore	RAL 2002 arancio sangue [gambale] Grigio metallizzato effetto bucciato [coperchio e portiera]
Materiale versione inox	AISI 304 [gambale / coperchio / portiera]
Frequenza utilizzo	molto intensivo

(*) -40 °C con accessori optional specifici, pag. 18.

DIMENSIONI D'INGOMBRO

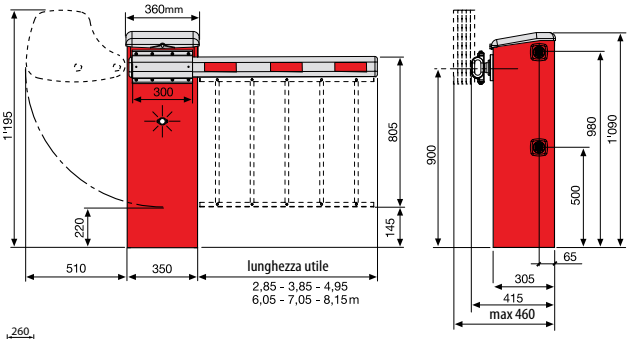

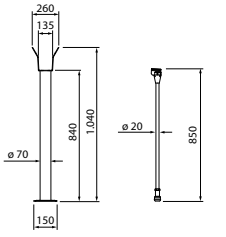

Piedistallo fisso con forcella

Gambaletto pieghevole

Profilo Asta R532

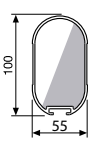

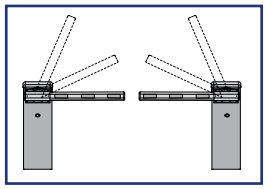

Barriera SINISTRA

Barriera DESTRA



Programmatore elettronico ELPRO 980 (sotto il coperchio)

Asta in alluminio profilo R532

Led blu di serie

Predisposizione per fotocellule e/o selettore di comando

Bayt 980

③

((3,20)) [2,85]

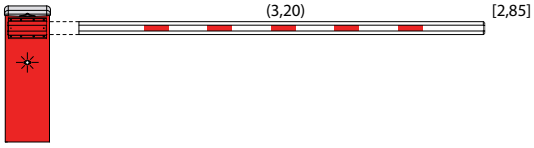

④

((3,20)) [2,85]

((4,20)) [3,85]

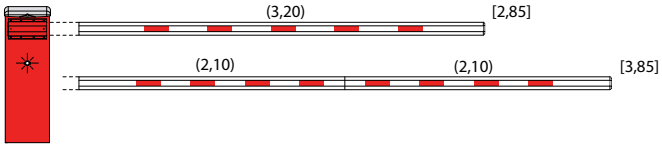

⑧

((4,20)) [3,85]

((5,30)) [4,95]

((6,40)) [6,05]

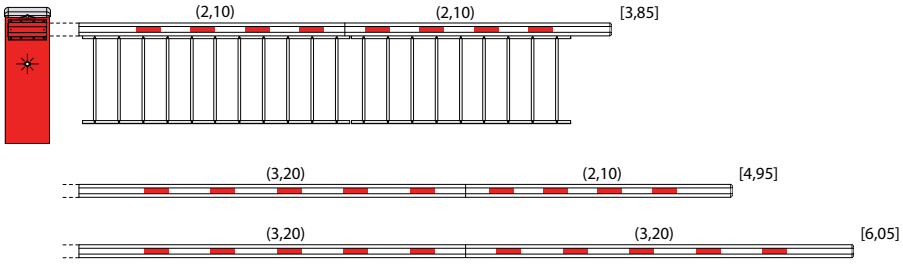

⑭

((4,20)) [3,85]

((5,30)) [4,95]

((6,40)) [6,05]

((7,40)) [7,05]

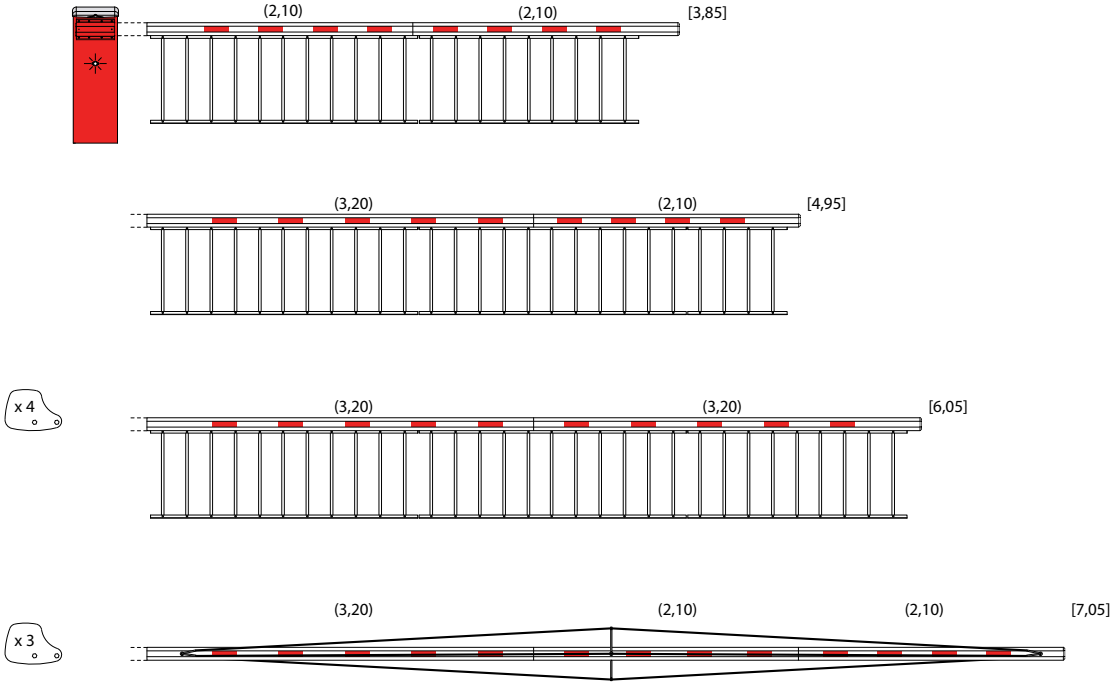

Bayt 980

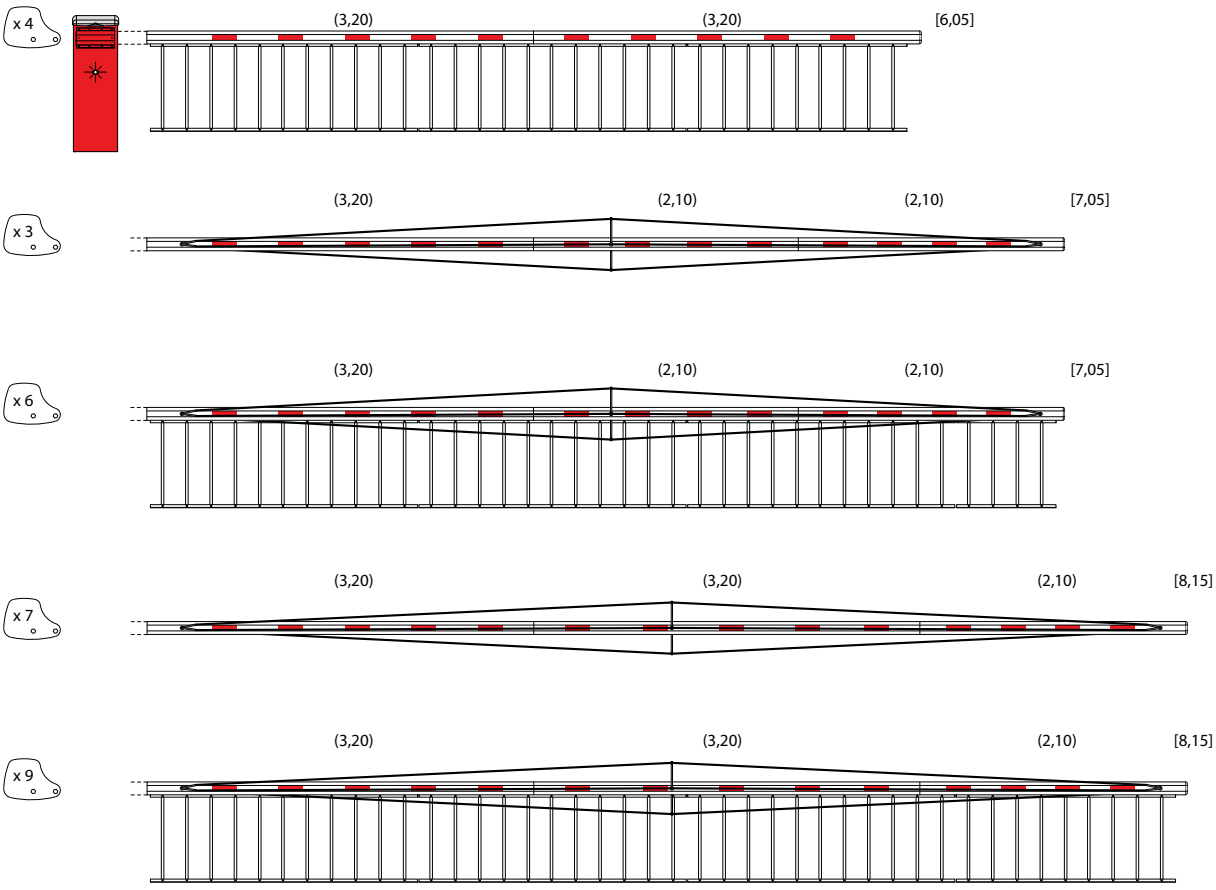

⑲
((6,40)) [6,05]
((7,40)) [7,05]
((7,40)) [7,05]
((8,50)) [8,15]
((8,50)) [8,15]

NOTA

Tutte le aste sono disponibili anche con faretti a led.
[ ] = Passaggio utile, metri.
( ) = Lunghezza modulo asta, metri.
(( )) = lunghezza totale dell'asta, metri.
◯ = Velocità di apertura dell'asta, secondi.

NOTA
Il gambale ad armadio è disponibile in due versioni:
• Trattato cataforesi e verniciato a polvere. Bicolore di serie: RAL 2002 arancio sangue/grigio metallizzato bucciato.
• In acciaio inox AISI 304 satinato.

Bayt 980

versione verniciata RAL 2002 arancio sangue

Barriera stradale oleodinamica

Cod. Art.	Specifiche				Impiego				
	Versione	Velocità (s)	Pistone (mm)	Pompa	Lunghezza asta (m)	Asta di rinforzo	Siepe	KIT funi	N. contrappesi (10 kg cad.)
9801SXL	sinistra	3	Ø 30	P16	3,20 [2,85]				
9801DXL	destra	3	Ø 30	P16	3,20 [2,85]				
9802SXL	sinistra	4	Ø 40	P16	3,20 [2,85]				
					4,20 [3,85]				
9802DXL	destra	4	Ø 40	P16	3,20 [2,85]				
					4,20 [3,85]				
9803SXL	sinistra	8	Ø 40	P8	4,20 [3,85]		✓		
					5,30 [4,95]				
					6,40 [6,05]				
9803DXL	destra	8	Ø 40	P8	4,20 [3,85]		✓		
					5,30 [4,95]				
					6,40 [6,05]				
9804SXL	sinistra	14	Ø 50	P6	4,20 [3,85]		✓		
					5,30 [4,95]		✓		
					6,40 [6,05]	✓	✓		4 (cod. 1965L)
					7,40 [7,05]	✓		(cod. 1958L)	3 (cod. 1962L)
9804DXL	destra	14	Ø 50	P6	4,20 [3,85]		✓		
					5,30 [4,95]		✓		
					6,40 [6,05]	✓	✓		4 (cod. 1965L)
					7,40 [7,05]	✓		(cod. 1958L)	3 (cod. 1962L)
9805SXL	sinistra	19	Ø 60	P6	6,40 [6,05]	✓	✓		4 (cod. 1965L)
					7,40 [7,05]	✓		(cod. 1958L)	3 (cod. 1962L)
					7,40 [7,05]	✓	✓	(cod. 1958L)	6 (cod. 1968L)
					8,50 [8,15]	✓		(cod. 1967L)	7 (cod. 1969L)
					8,50 [8,15]	✓	✓	(cod. 1967L)	9 (cod. 1970L)
9805DXL	destra	19	Ø 60	P6	6,40 [6,05]	✓	✓		4 (cod. 1965L)
					7,40 [7,05]	✓		(cod. 1958L)	3 (cod. 1962L)
					7,40 [7,05]	✓	✓	(cod. 1958L)	6 (cod. 1968L)
					8,50 [8,15]	✓		(cod. 1967L)	7 (cod. 1969L)
					8,50 [8,15]	✓	✓	(cod. 1967L)	9 (cod. 1970L)

[ ] = Passaggio utile, metri.

NOTE TECNICHE

Ogni codice articolo BAYT 980 è così composto:

- Gambale ad armadio con porta apribile a chiave cifrata. Trattato cataforesi e verniciato a polvere.
- Gruppo centralina-pistone COS 982 - Alimentazione 230 V.
- Programmatore elettronico serie ELPRO 980.
- Interruttore di linea con stacco obbligato e cavo di alimentazione con massa a terra.
- Attacco per asta alluminio R532.
- Piastra di ancoraggio zincata con tirafondi e dadi di fissaggio M14
- Bicolore di serie: RAL 2002 arancio sangue/grigio metallizzato bucciato.
- n. 1 led blu esterno.

N.B: asta e gambaletto non compresi; consultare l'apposita sezione del catalogo.



Bayt 980

versione inox AISI 304 satinato

Barriera stradale oleodinamica

Cod. Art.	Specifiche				Impiego				
	Versione	Velocità (s)	Pistone (mm)	Pompa	Lunghezza asta (m)	Asta di rinforzo	Siepe	Kit funi	N. contrappesi (10 kg cad.)
9811SXL	sinistra	3	Ø 30	P16	3,20 [2,85]				
9811DXL	destra	3	Ø 30	P16	3,20 [2,85]				
9812SXL	sinistra	4	Ø 40	P16	3,20 [2,85]				
					4,20 [3,85]				
9812DXL	destra	4	Ø 40	P16	3,20 [2,85]				
					4,20 [3,85]				
9813SXL	sinistra	8	Ø 40	P8	4,20 [3,85]		✓		
					5,30 [4,95]				
					6,40 [6,05]				
9813DXL	destra	8	Ø 40	P8	4,20 [3,85]		✓		
					5,30 [4,95]				
					6,40 [6,05]				
9814SXL	sinistra	14	Ø 50	P6	4,20 [3,85]		✓		
					5,30 [4,95]		✓		
					6,40 [6,05]	✓	✓		4 (cod. 1965L)
					7,40 [7,05]	✓		(cod. 1958L)	3 (cod. 1962L)
9814DXL	destra	14	Ø 50	P6	4,20 [3,85]		✓		
					5,30 [4,95]		✓		
					6,40 [6,05]	✓	✓		4 (cod. 1965L)
					7,40 [7,05]	✓		(cod. 1958L)	3 (cod. 1962L)
9815SXL	sinistra	19	Ø 60	P6	6,40 [6,05]	✓	✓		4 (cod. 1965L)
					7,40 [7,05]	✓		(cod. 1958L)	3 (cod. 1962L)
					7,40 [7,05]	✓	✓	(cod. 1958L)	6 (cod. 1968L)
					8,50 [8,15]	✓		(cod. 1967L)	7 (cod. 1969L)
					8,50 [8,15]	✓	✓	(cod. 1967L)	9 (cod. 1970L)
9815DXL	destra	19	Ø 60	P6	6,40 [6,05]	✓	✓		4 (cod. 1965L)
					7,40 [7,05]	✓		(cod. 1958L)	3 (cod. 1962L)
					7,40 [7,05]	✓	✓	(cod. 1958L)	6 (cod. 1968L)
					8,50 [8,15]	✓		(cod. 1967L)	7 (cod. 1969L)
					8,50 [8,15]	✓	✓	(cod. 1967L)	9 (cod. 1970L)

[ ] = Passaggio utile, metri.

NOTE TECNICHE

Ogni codice articolo BAYT 980 è così composto:

- Gambale ad armadio in acciaio inox AISI 304 satinato con porta apribile a chiave cifrata.
- Gruppo centralina-pistone COS 982 - Alimentazione 230 V.
- Programmatore elettronico serie ELPRO 980.
- Interruttore di linea con stacco obbligato e cavo di alimentazione con massa a terra.
- Attacco per asta alluminio R532.
- Piastra di ancoraggio inox con tirafondi e dadi di fissaggio M14
- n. 1 led blu esterno.

N.B: asta e gambaletto non compresi; consultare l'apposita sezione del catalogo.



Bayt 980

Barriera stradale MANUALE

Cod. Art.	Specifiche			Impiego
	Versione	Finitura gambale	Molla diametro esterno (mm)	Lunghezza asta (m)
9892SXL	sinistra	Verniciato RAL 2002	Ø 45 Ø 45 Ø 45	2,10 3,20 4,20
9892DXL	destra	Verniciato RAL 2002	Ø 45 Ø 45 Ø 45	2,10 3,20 4,20
9841SXL	sinistra	Verniciato RAL 2002	Ø 66 Ø 66	5,30 6,40
9841DXL	destra	Verniciato RAL 2002	Ø 66 Ø 66	5,30 6,40
9895SXL	sinistra	inox AISI 304 satinato	Ø 45 Ø 45 Ø 45	2,10 3,20 4,20
9895DXL	destra	inox AISI 304 satinato	Ø 45 Ø 45 Ø 45	2,10 3,20 4,20
9843SXL	sinistra	inox AISI 304 satinato	Ø 66 Ø 66	5,30 6,40
9843DXL	destra	inox AISI 304 satinato	Ø 66 Ø 66	5,30 6,40

NOTA: É possibile motorizzare la barriera manuale anche successivamente con il gruppo centralina-pistone COS 982.

NOTE TECNICHE

Ogni codice articolo BAYT 980 MANUALE è così composto:

- Gambale ad armadio con porta apribile a chiave cifrata. Trattato cataforesi e verniciato a polvere RAL 2002 arancio sangue/grigio metallizzato bucciato oppure nella versione in acciaio inox AISI 304.
- Braccetto telescopico e molla di richiamo per aste superiori a 4,20 m.
- Anello di blocco in posizione verticale (aperta) e orizzontale (chiusa).
- Attacco per asta alluminio R532.
- Piastra di ancoraggio zincata oppure inox con tirafondi e dadi di fissaggio M14.

N.B: asta e gambaletto non compresi; consultare l'apposita sezione del catalogo.



ACCESSORI SPECIFICI

	Cod. Art.	Descrizione
	**60L**	Cambio colore RAL
	**9827L**	Piastra di ancoraggio zincata completa di tirafondi
	9829L	Piastra di ancoraggio inox completa di tirafondi
	**9873L**	Elettrovalvola 24 Vdc per sollevare l'asta della barriera a mano, in caso di mancanza di alimentazione elettrica. Da abbinare sempre con lo stabilizzatore cod. 9321L. NOTA: il dispositivo viene installato direttamente sul gruppo centralina-pistone COS 982 in fabbrica. Questo optional può essere richiesto per tutti i modelli BAYT 980.
	**9828L**	Interruttore stacco obbligato alta tensione 240 V con leva di comando
	**2569L**	Elettromagnete 24 Vac per ventosa
	**9730L**	Sonda termica con resistore elettrico per centralina idraulica Mec 700/80 Ventil e per COS 982 (barriera stradale Bayt 980). Completa di cavo di alimentazione 230 V – 50 Hz.
	**9888L**	Faretto a led blu a 24 V per gambale, completo di lente, supporto e cavo
	**9840L**	AL.FLEX. 34 Dispositivo di comando per faretti led
	**2032L**	Rilevatore a 2 spire magnetiche con 2 uscite relè e 1 uscita allarme, 24 Vac/dc
	2037L	Spira preassemblata da 6 m di circonferenza con 10 m di cavo di alimentazione
	2042L	Spira preassemblata da 12 m di circonferenza con 10 m di cavo di alimentazione
	**9321L**	Stabilizzatore di tensione 24 V. Per ciascuna BAYT 980 con elettrovalvola si deve prevedere uno stabilizzatore

PROGRAMMATORI ELETTRONICI SPECIFICI

Cod. Art.	Descrizione	Servizio	Contenitore in policarbonato da esterno
9899L	ELPRO 980	Monofase	

NOTA: per le informazioni complete relative ai programmatori elettronici, consultare la sezione dedicata da pag. 104



ASTE IN ALLUMINIO R532

Cod. Art.	Specifiche				Configurazione
	Lunghezza (m)	Passaggio utile fino a (m)	Nr. led (*)	Nr. Morsetti giunzione e Moduli (m)	Accessori necessari (codice)
1936L	2,10	1,75			
1937L	3,20	2,85			
1940L	4,20	3,85		1 (2,10+2,10)	
1941L	5,30	4,95		1 (2,10+3,20)	
1942L	6,40	6,05		1 (3,20+3,20)	
1943L	7,40	7,05		2 (2,10+2,10+3,20)	1945L – 1958L – 1962L
1944L	8,50	8,15		2 (2,10+3,20+3,20)	1945L – 1967L – 1969L
9861L	2,10	1,75	5		
9862L	3,20	2,85	7		
9863L	4,20	3,85	9	1 (2,10+2,10)	
9864L	5,30	4,95	11	1 (2,10+3,20)	
9865L	6,40	6,05	13	1 (3,20+3,20)	
9866L	7,40	7,05	15	2 (2,10+2,10+3,20)	9860L – 1958L – 1962L
9867L	8,50	8,15	17	2 (2,10+3,20+3,20)	9860L – 1967L – 1969L

NOTA: Ogni asta è completa di adesivi catarifrangenti rossi e morsetto di giunzione, dove previsto.
(*) Dove sono presenti i led è necessario l'utilizzo del dispositivo AL.FLEX. 34, codice 9840L.

ACCESSORI PER ASTE

Cod. Art.	Descrizione	Impiego
 **1912L**	Adesivo catarifrangente rettangolare di colore rosso	
 **1933L**	Morsetto di giunzione per aste R532	
 **1945L**	Asta R533 di rinforzo 3 m	Cod. 1942L – 1943L – 1944L
9860L	Asta R533 di rinforzo da 3 m forata per fanalini a led	Cod. 9865L – 9866L - 9867L
 **9869L**	Faretto a led rosso a 12 V per aste completo di lente, supporto e cavo	
 **5023L**	Profilo in gomma, da applicare sotto l'asta in alluminio	
 **9897L**	Giunto che permette l'apertura orizzontale dell'asta in alluminio in caso di impatto con un veicolo. Ritorno manuale dell'asta nella sua posizione normale. Può essere applicato a tutti i modelli di aste, anche con i led.	



Giunto antisfondamento codice 9897L

ACCESSORI PER ASTE



Cod. Art.	Descrizione	Versione
9879SXL	Due aste tagliate a misura con snodo, fune e braccetto	Sinistra
9879DXL	Due aste tagliate a misura con snodo, fune e braccetto	Destra

PIEDISTALLI PER ASTE

Cod. Art.	Descrizione
1948L	Gambaletto pieghevole completo di registro
9752L	Piedistallo fisso con forcella predisposta per lucchetto
9756L	Piedistallo fisso con forcella predisposta per elettromagnete (cod. 2569L)
9757L	Piedistallo fisso in acciaio inox AISI 304 con forcella predisposta per elettromagnete (cod. 2569L)
9755L	Piedistallo ad altezza variabile (min 600 mm – max 1.100 mm) completo di forcella predisposta per ventosa e piastra di ancoraggio

SIEPE PER ASTE

Cod. Art.	Specifiche		Impiego	
	Lunghezza (m)	Moduli (m)	Per asta (m)	Accessori necessari (codice)
1952L	3,80	(2,09 + 1,71)	4,20	
1953L	4,75	(2,09 + 2,09 + 0,57)	5,30	
1954L	5,89	(2,09 + 2,09 + 1,71)	6,40	1945L – 1965L (*)
1955L	6,84	(2,09x3 + 0,57)	7,40	1945L – 1958L – 1968L (*)
1956L	7,98	(2,09x3 + 1,71)	8,50	1945L –1967L – 1970L (*)

NOTA: Ogni siepe è completa di asticelle, bulloni, profilo di attacco e profilo di giunzione
(*) con asta con i led, il codice 1945L deve essere sostituito dal codice 9860L.

CONTRAPPESI E FUNI PER ASTE

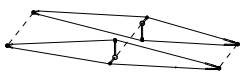





Cod. Art.	Specifiche		Impiego	
	Descrizione	Nr. contrappesi (10 kg cad.)	Per asta (m)	Siepe applicata
1958L	Kit di n. 4 funi di tiraggio in acciaio inox		7,40	
1967L	Kit di n. 4 funi di tiraggio in acciaio inox		8,50	
1962L	Kit contrappesi con supporto attacco per asta	3	7,40	
1965L	Kit contrappesi con supporto attacco per asta	4	6,40	✓
1968L	Kit contrappesi con supporto attacco per asta	6	7,40	✓
1969L	Kit contrappesi con supporto attacco per asta	7	8,50	
1970L	Kit contrappesi con supporto attacco per asta	9	8,50	✓

Programmatori elettronici

La qualità racchiusa in una scheda.

Scegliere FADINI significa scegliere la qualità.

I programmatori elettronici serie ELPRO rispondono a qualsiasi esigenza di installazione: cancelli a battente, scorrevoli, barriere stradali, porte, portoni a due ante, ad una sola anta o a libro, dissuasori oleodinamici a scomparsa.
Ogni programmatore ELPRO è studiato e realizzato con la propria logica di funzionamento adatta al tipo di installazione:
facile programmazione delle varie funzioni.
Su tutte le schede è previsto il connettore per l'innesto delle radio riceventi FADINI.
È possibile alloggiare un sezionatore, completo di manopola, per ottenere il blocco porta.
I controlli ed il collaudo effettuati durante le varie fasi della produzione, fanno si che i programmatori serie ELPRO siano affidabili per un servizio che duri nel tempo.
Ogni programmatore è conforme alle norme in vigore e alle direttive per la Compatibilità Elettromagnetica, come richiesto dalle Normative Europee.

Dimensioni di ingombro del contenitore in policarbonato per i programmatori.

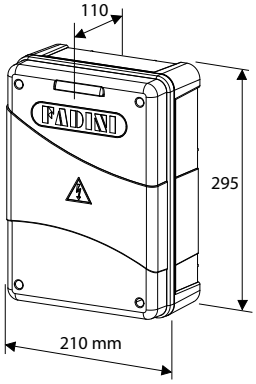


Vista contenitore


Manopola applicata sul coperchio


Particolare del sezionatore

serie ELPRO

Cod. Art.	Modello		Contenitore da esterno	Utilizzo esclusivo per automatismo
	PER CANCELLI A BATTENTE			
3518L	ELPRO 35 M	monofase	incorporato	BART 350 Master
3519L	ELPRO 35 S	monofase	incorporato	BART 350 Slave
4200L	ELPRO 42	monofase	✓	DARDO 424
4300L	ELPRO 43	monofase	✓	DARDO 430
6610L	ELPRO 7 RP	monofase	✓	NUPI 66
7047L	ELPRO 27	monofase	✓	
7048L	ELPRO 27 HP	110 V	✓	
	PER CANCELLI SCORREVOLI			
620L	ELPRO 62	monofase	incorporato	JUNIOR 624
630L	ELPRO 63	monofase	incorporato	JUNIOR 633/650
7063L	ELPRO 12 EVO	monofase	incorporato	NYOTA 115 EVO
7064L	ELPRO 12 EVO FN	monofase	incorporato	NYOTA 115 EVO
7060L	ELPRO 70/3 PLUS	monofase/trifase	incorporato	MEC 200
7087L	ELPRO 37	monofase/trifase	✓	
7180L	ELPRO 37 DS	monofase/trifase	✓	
7184L	ELPRO 37 FN	monofase/trifase	✓	
7185L	ELPRO 37 HP	trifase	✓	FIBO 300/400
	PER PORTE DA GARAGE			
243L	ELPRO 6 exp	monofase	✓	APROLI 480
	PER PORTONI INDUSTRIALI			
7047L	ELPRO 27	monofase	✓	
7087L	ELPRO 37	monofase/trifase	✓	
7185L	ELPRO 37 HP	trifase	✓	FIBO 300 LB / 400 LB
	PER BARRIERE STRADALI			
2431L	ELPRO 88	monofase	incorporato	BARRI 88
9899L	ELPRO 980	monofase	incorporato	BAYT 980
	UNIVERSALI			
7047L	ELPRO 27	monofase	✓	
7271L	ELPRO XE	monofase	✓	

ACCESSORI SPECIFICI

Cod. Art.	Descrizione
2729L	Contenitore in policarbonato da esterno per programmatori elettronici serie ELPRO
2731L	Manopola lucchettabile completa di mascherina, viti e barra quadra (da abbinare al cod. 2732L)
2732L	Sezionatore per manopola
7062L	Microprocessore serie ELPRO
7282L	Schedina semaforica ad innesto per ELPRO
2746L	Scheda HELIOS 29
7230L	Scheda DUPCO 72

Funzioni dei programmatori

Elpro

	BATTENTI						SCORREVOLI							ALTRI		
	ELPRO • 42	ELPRO • 43	ELPRO • 35 M	ELPRO • 7 RP	ELPRO • XE	ELPRO • 27	ELPRO • 12 EVO	ELPRO • 37	ELPRO • 37 DS	ELPRO • 37 HP	ELPRO • 62	ELPRO • 63	ELPRO • 70/3 PLUS	ELPRO • 6 EXP	ELPRO • 88	ELPRO • 980
Automazioni trifase								●	●	●			●			
Fotocellula ferma in apertura	●	●	●	●	●	●	●	●	●	●	●	●	●			●
Ingresso 2ª coppia fotocellule	●	●	●		●	●	●	●	●	●	●	●				
Ingresso costa di sicurezza dedicato	●	●	●			●	●	●	●	●	●	●				
Ingresso 2ª costa di sicurezza dedicato	●	●	●			●	●	●	●	●	●	●				
Dispositivo di sicurezza autotest fotocellule (DSA)	●	●	●			●		●	●	●	●	●				
Dispositivo autotest coste di sicurezza (DACS)	●	●	●			●	●	●	●	●	●	●				
Freno elettronico							●	●	●	●	●	●				
Memorizza il tempo residuo di lavoro nei cicli interrotti				●	●	●										
Accelerazione graduale e rallentamento	●	●	●				●				●	●				
Regolazioni forza di lavoro	●	●	●	●	●		●				●	●				
RT Data	●	●	●				●				●	●				
Apprendimento dei tempi di lavoro con radio-trasmettitore	●	●	●	●			●				●	●				
Attivazione funzione scheda secondaria (modalità slave)			●				●				●	●				●
Elettroserratura	●	●		●	●	●		●	●	●			●			
Funzione passo-passo	●	●	●	●	●	●	●	●	●	●	●	●	●	●	●	●
Funzione uomo presente					●	●	●	●	●	●			●			●
Apertura pedonale	●	●	●	●	●	●	●	●	●	●	●	●	●			
Apertura pedonale con radio-trasmettitore	●	●	●	●	●	●	●	●	●	●	●	●	●			
Colpo d'ariete	●	●			●	●	●									
Orologio esterno	●	●	●		●	●	●	●	●	●	●	●	●			●
Luce di cortesia	●	●	●		●	●	●	●	●	●	●	●	●	●		
Spia di segnalazione stato dell'automazione	●	●	●	●	●	●	●	●	●	●	●	●	●			●
Funzionamento semiautomatico	●	●	●	●	●	●	●	●	●	●	●	●	●	●	●	●
Funzionamento automatico	●	●	●	●	●	●	●	●	●	●	●	●	●	●	●	●
Prelampeggio	●	●	●	●	●	●	●	●	●	●	●	●	●			●
Esclusione lampeggiatore durante la pausa in automatico	●	●	●	●	●	●	●	●	●	●	●	●	●			●
Scheda radio ad innesto	●	●	●	●	●	●	●	●	●	●	●	●	●	●	●	●
Radio non inverte in apertura	●	●	●	●	●	●	●	●	●	●	●	●	●			●
Auto-close: Richiusura al passaggio sulle fotocellule	●	●	●		●	●	●	●	●	●	●	●				●
Predisposizione semaforo fino a 3 luci						●		●	●	●						●



ELPRO 35M cod. 3518L

Programmatore elettronico per BART 350 Master: gestione della corsa con autoapprendimento, rallentamenti, inversione di marcia all'urto con ostacolo, predisposizione per collegamento a ELPRO 35S, scheda slave.
Led verdi/rossi di diagnostica per una facile valutazione dello stato dell'automazione.



ELPRO 35S cod. 3519L

Scheda per automatismo BART 350 Slave.

ELPRO 35 M

CARATTERISTICHE TECNICHE	
Alimentazione scheda monofase	230 V ±10% 50 Hz
Alimentazione scheda trifase	-
Potenza max motori	200 W
Uscita luce di cortesia	24 V - 50 mA max
Uscita fotocellule/selettore/radio ricevente	24 Vdc - 500 mA max
Uscita spia di segnalazione	24 V - 1 W
Uscita per controllo DSA	24 V dc
Uscita lampeggiante	24 V dc
Tempo di lavoro	-
Tempo di pausa	1 - 120 s
Tempo ritardo anta in chiusura	-
Tempo apertura pedonale	-

Dimensioni contenitore	-
Grado di protezione	-
Temperatura di esercizio	-20 °C +55 °C

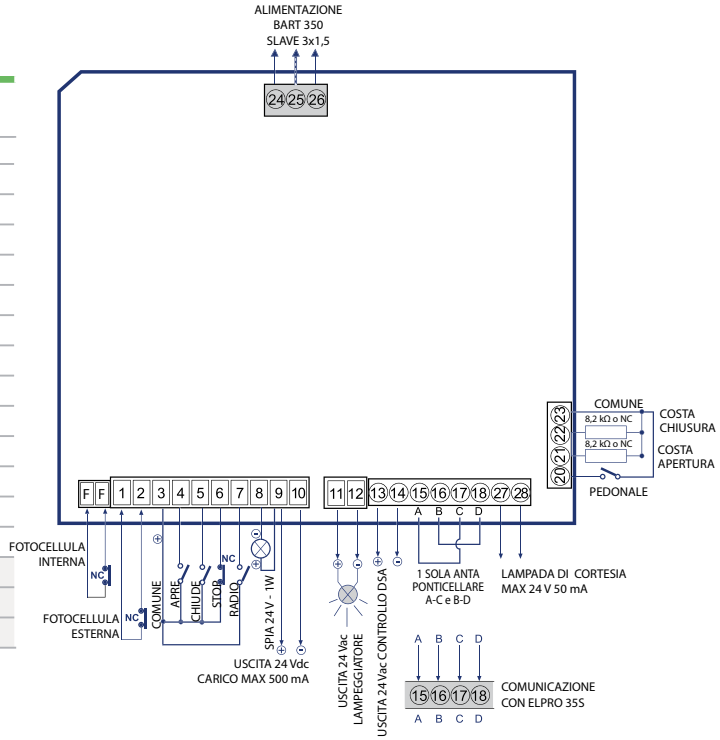



ELPRO 42

cod. **4200L**

Programmatore elettronico per DARDO 424 24 Vdc installato su cancelli a una e a due ante battenti. Funzioni principali: controllo fotocellule DSA, uscita dedicata per l'elettroserratura, ingressi dedicati per i bordi sensibili di sicurezza, regolazione della velocità, della forza e della pausa con trimmer.
Uscite dedicate per n°2 motori.
Programmazione automatica del tempo di lavoro, con o senza ritardi d'anta, con rallentamento fisso in fase di apertura e di chiusura. Funzione amperometrica ed encoder per inversione di marcia all'urto.

CARATTERISTICHE TECNICHE	
Alimentazione scheda monofase	230 V ±10% 50 Hz
Alimentazione scheda trifase	-
Potenza max motori	200 W
Uscita luce di cortesia	max 24 Vdc - 50 mA
Uscita fotocellule/selettore/radio ricevente	24 Vdc max 500 mA
Uscita spia di segnalazione	24 V - 1 W
Uscita per controllo DSA	24 Vdc
Uscita lampeggiante	24 Vdc
Tempo di lavoro	-
Tempo di pausa	1 - 120 s
Tempo ritardo anta in chiusura	-
Tempo apertura pedonale	-
Dimensioni contenitore	210 x 295 x 110 mm
Grado di protezione	IP 64
Temperatura di esercizio	-20 °C +55 °C
Alimentazione da batteria	12 V

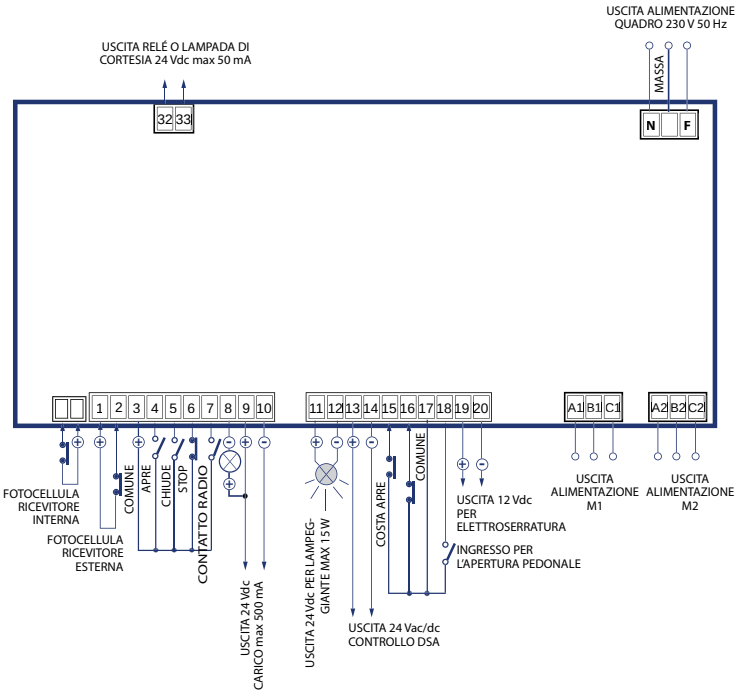



ELPRO 43

cod. **4300L**

Programmatore elettronico per DARDO 430 230 Vac installato su cancelli a una e a due ante battenti. Funzioni principali: controllo fotocellule DSA, uscita dedicata per l'elettroserratura, ingressi dedicati per i bordi sensibili di sicurezza, regolazione della velocità, della forza e della pausa con trimmer. Uscite dedicate per n°2 motori.
Programmazione automatica del tempo di lavoro, con o senza ritardi d'anta, con rallentamento fisso in fase di apertura e di chiusura. Funzione amperometrica ed encoder per inversione di marcia all'urto.

CARATTERISTICHE TECNICHE	
Alimentazione scheda monofase	230 V ±10% 50 Hz
Alimentazione scheda trifase	-
Potenza max motori	500 W
Uscita luce di cortesia	max 24 Vdc - 50 mA
Uscita fotocellule/selettore/radio ricevente	24 Vdc max 500 mA
Uscita spia di segnalazione	24 V - 1 W
Uscita per controllo DSA	24 Vdc
Uscita lampeggiante	230 V - 25 W
Tempo di lavoro	-
Tempo di pausa	1 - 120 s
Tempo ritardo anta in chiusura	-
Tempo apertura pedonale	-
Dimensioni contenitore	210 x 295 x 110 mm
Grado di protezione	IP 64
Temperatura di esercizio	-20 °C +55 °C

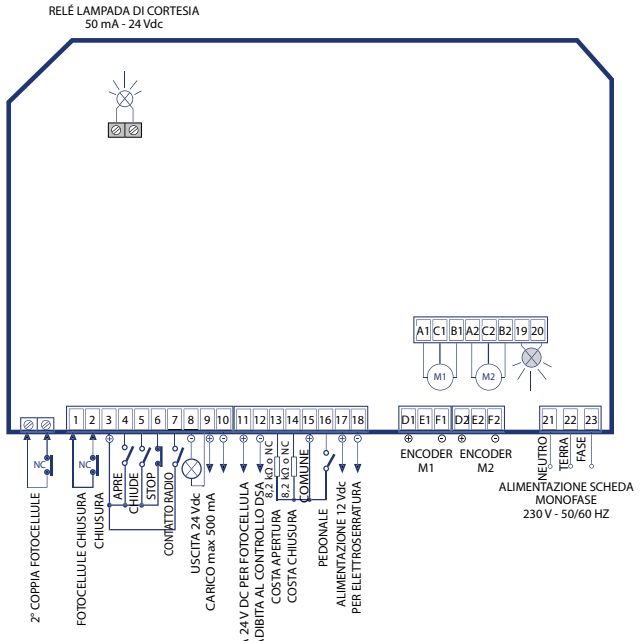



ELPRO 7 RP cod. 6610L

Programmatore elettronico per cancelli a battente con servizio automatico o semiautomatico, limitatore di coppia, alimentazione elettroserratura, innesto scheda radio, collegamento fotocellule, pulsantiera apre-stop-chiude, led di autodiagnostica, fusibili bassa e alta tensione, memorizzazione tempi, anta pedonale, segnalazione stato automazione per **NUPI 66**.

CARATTERISTICHE TECNICHE	
Alimentazione scheda monofase	230 V ±10% 50 Hz
Alimentazione scheda trifase	-
Potenza max motori	500 W
Uscita luce di cortesia	-
Uscita fotocellule/selettore/radio ricevente	24 Vac
Uscita spia di segnalazione	24 V - 3 W max
Uscita per controllo DSA	-
Uscita lampeggiante	230 V - 25 W max
Tempo di lavoro	Circa 20 s
Tempo di pausa	in automatico 15 s, max 90 s
Tempo ritardo anta in chiusura	6 s
Tempo apertura pedonale	-

Dimensioni contenitore	210 x 295 x 110 mm
Grado di protezione	IP 64
Temperatura di esercizio	-20 °C +55 °C

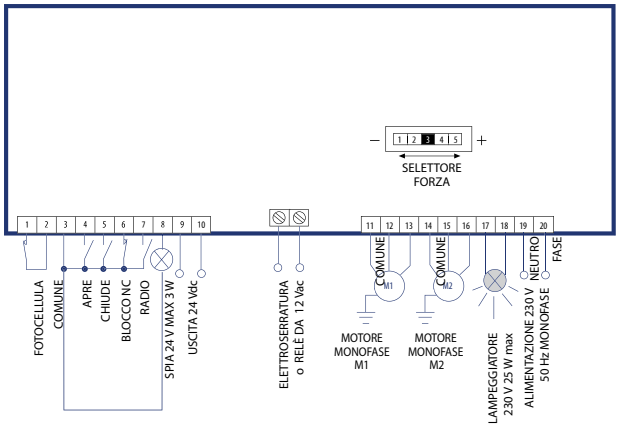



ELPRO 27 cod. 7047L

Programmatore elettronico con condensatori motore incorporati. Per cancelli a battente a una o due ante, con o senza finecorsa.
Per cancelli scorrevoli a una o due ante (max 0,5 CV con frizione meccanica).

ELPRO 27 HP cod. 7048L

Stesse funzioni del modello ELPRO 27, alimentazione della scheda a 110 V.

CARATTERISTICHE TECNICHE	
Alimentazione scheda monofase	230 V ±10% 50/60 Hz
Alimentazione scheda trifase	-
Potenza max motori	750 W
Uscita luce di cortesia	230 V - 100 W max
Uscita fotocellule/selettore/radio ricevente	24 Vac
Uscita spia di segnalazione	24 V - 3 W max
Uscita per controllo DSA	24 Vac
Uscita lampeggiante	230 V - 25 W max
Tempo di lavoro	0 - 120 s (scorrevole) / 0 - 60 s (battente)
Tempo di pausa	1 - 220 s
Tempo ritardo anta in chiusura	0 - 10 s
Tempo apertura pedonale	1 - 45 s

Dimensioni contenitore	210 x 295 x 110 mm
Grado di protezione	IP 64
Temperatura di esercizio	-20 °C +55 °C

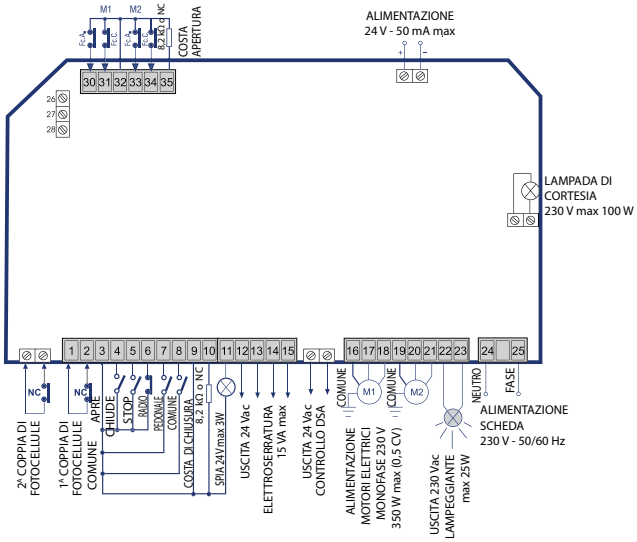

PER CANCELLI SCORREVOLI

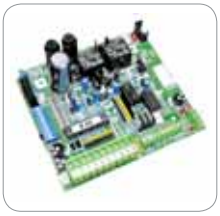

ELPRO 62 cod. 620L

Programmatore elettronico per JUNIOR 624: gestione della corsa con autoapprendimento, rallentamenti, inversione di marcia all'urto con ostacolo, predisposizione per secondo scorrevole (master/slave). Led verdi/rossi di diagnostica per una facile valutazione dello stato dell'automazione. Possibilità di collegare n.2 batterie 2.6 Ah - 12 V.

CARATTERISTICHE TECNICHE	
Alimentazione scheda monofase	230 V ±10% 50 Hz
Alimentazione scheda trifase	-
Potenza max motori	200 W
Uscita luce di cortesia	max 24 Vdc - 50 mA
Uscita fotocellule/selettore/radio ricevente	24 Vdc max 500 mA
Uscita spia di segnalazione	24 V - 1 W
Uscita per controllo DSA	24 Vdc
Uscita lampeggiante	24 Vdc
Tempo di lavoro	-
Tempo di pausa	1 - 120 s
Tempo ritardo anta in chiusura	-
Tempo apertura pedonale	max 3 min.
Dimensioni contenitore	-
Grado di protezione	-
Temperatura di esercizio	-20 °C +55 °C
Alimentazione da batteria	2x 12 V

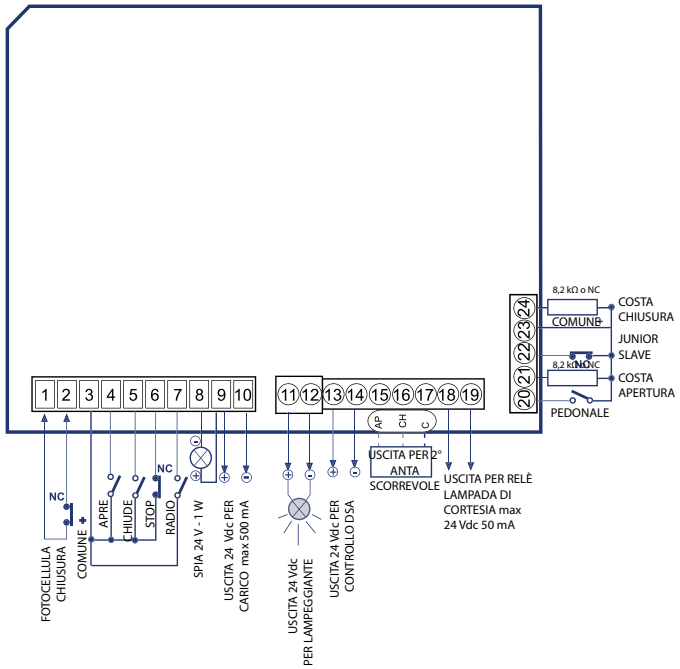



ELPRO 63 cod. 630L

Programmatore elettronico per JUNIOR 633 e JUNIOR 650:
gestione della corsa con autoapprendimento, rallentamenti, inversione di marcia all'urto con ostacolo, predisposizione per secondo scorrevole (master/slave).
Led verdi/rossi di diagnostica per una facile valutazione dello stato dell'automazione.

CARATTERISTICHE TECNICHE	
Alimentazione scheda monofase	230 V ±10% 50 Hz
Alimentazione scheda trifase	-
Potenza max motori	375 W
Uscita luce di cortesia	max 24 Vdc - 50 mA
Uscita fotocellule/selettore/radio ricevente	24 Vdc max 500 mA
Uscita spia di segnalazione	24 V - 1 W
Uscita per controllo DSA	24 Vdc
Uscita lampeggiante	230 V - 25 W
Tempo di lavoro	-
Tempo di pausa	1 - 120 s
Tempo ritardo anta in chiusura	-
Tempo apertura pedonale	max 3 min.
Dimensioni contenitore	-
Grado di protezione	-
Temperatura di esercizio	-20 °C +55 °C

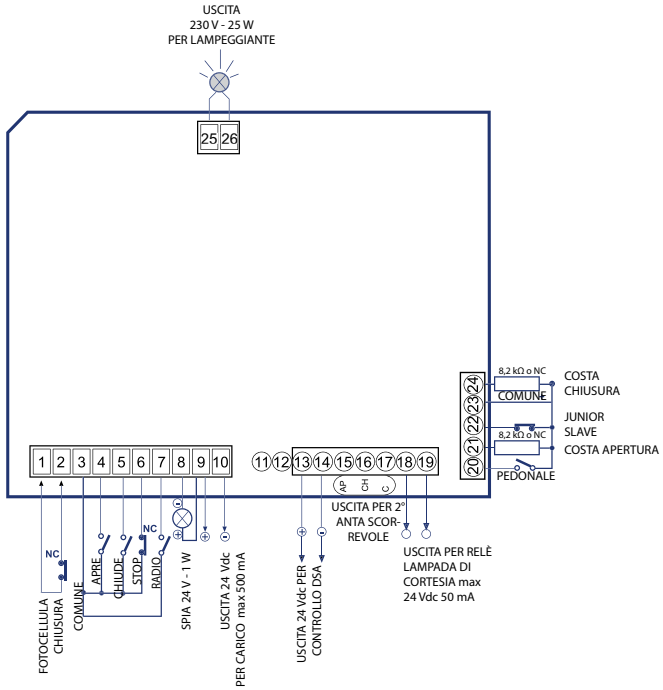

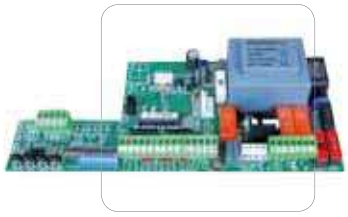

ELPRO 12 EVO cod. 7063L

Programmatore elettronico specifico per la serie NYOTA 115 EVO.
Senza condensatore, servizio solo monofase.

ELPRO 12 EVO FN cod. 7064L

Abbina alle caratteristiche del modello ELPRO 12 EVO la funzione del freno negativo: rende reversibile l'automatismo solo in caso di mancanza di corrente elettrica.

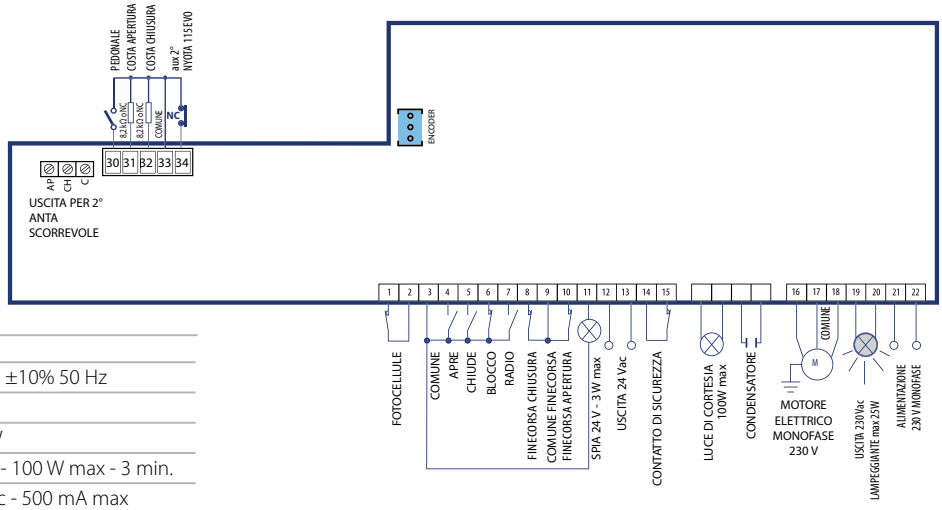

CARATTERISTICHE TECNICHE	
Alimentazione scheda monofase	230 V ±10% 50 Hz
Alimentazione scheda trifase	-
Potenza max motori	750 W
Uscita luce di cortesia	230 V - 100 W max - 3 min.
Uscita fotocellule/selettore/radio ricevente	24 Vdc - 500 mA max
Uscita spia di segnalazione	24 Vdc - 3 W max
Uscita per controllo DSA	-
Uscita lampeggiante	230 V - 25 W max
Tempo di lavoro	-
Tempo di pausa	2 - 128 s

Tempo ritardo anta in chiusura	-
Tempo apertura pedonale	2 - 30 s
Dimensioni contenitore	-
Grado di protezione	-
Temperatura di esercizio	-20 °C +55 °C



ELPRO 70/3 PLUS cod. 7060L

Scheda elettronica con servizio automatico o semiautomatico con possibilità di applicazione per tutti i servizi di logica programmata, senza condensatore.
Per serie MEC 200 0,5 CV trifase/monofase.

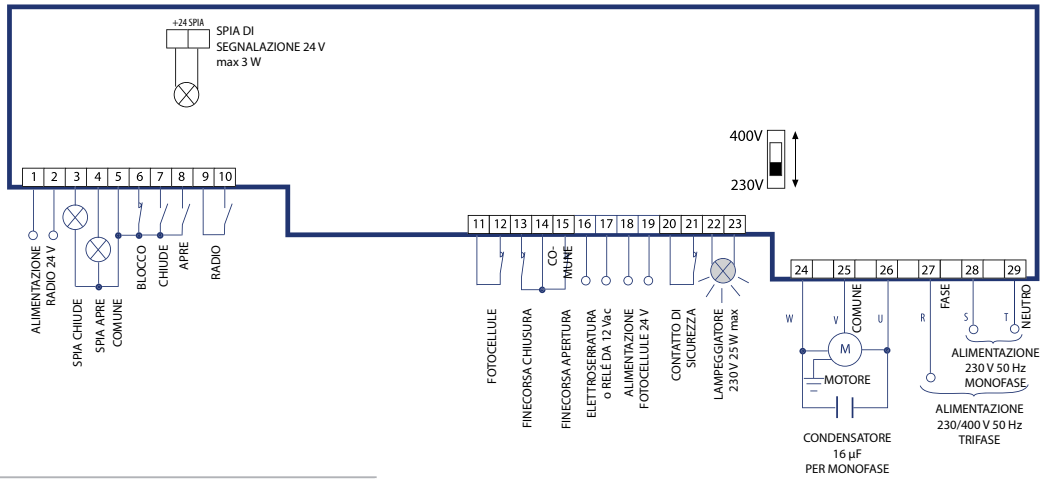

CARATTERISTICHE TECNICHE	
Alimentazione scheda monofase	230 V ±10% 50 Hz
Alimentazione scheda trifase	230/400 V ±10% 50 Hz
Potenza max motori	375 W
Uscita luce di cortesia	Relè 12 Vac
Uscita fotocellule/selettore/radio ricevente	24 V
Uscita spia di segnalazione	24 V - 3 W max
Uscita per controllo DSA	-
Uscita lampeggiante	230 V - 25 W max

Tempo di lavoro	5 - 150 s
Tempo di pausa	5 - 150 s
Tempo ritardo anta in chiusura	-
Tempo apertura pedonale	3 - 30 s
Dimensioni contenitore	-
Grado di protezione	-
Temperatura di esercizio	-20 °C +55 °C



ELPRO 37 — cod. **7087L**

Programmatore elettronico per cancelli scorrevoli. Servizio monofase e trifase.
Freno elettronico incorporato.

ELPRO 37 DS — cod. **7180L**

Abbina alle funzioni del modello ELPRO 37 la possibilità di gestire un cancello doppio scorrevole

ELPRO 37 FN — cod. **7184L**

Abbina alle caratteristiche del modello ELPRO 37 la funzione del freno negativo: rende reversibile l'automatismo solo in caso di mancanza di corrente elettrica.

ELPRO 37 HP — cod. **7185L**

Programmatore elettronico con teleruttori di potenza e freno elettronico per cancelli scorrevoli e automazioni con o senza finecorsa (max 3 CV monofase o 5 CV trifase). Stesse funzioni del modello ELPRO 37.

CARATTERISTICHE TECNICHE	
Alimentazione scheda monofase	230 V ±10% 50/60 Hz
Alimentazione scheda trifase	400 V ±10% 50/60 Hz
Potenza max motori	750 W monofase – 1.200 W trifase
Uscita luce di cortesia	Relè 12 Vac
Uscita fotocellule/selettore/radio ricevente	24 Vac
Uscita spia di segnalazione	24 V - 3 W max
Uscita per controllo DSA	24 Vac
Uscita lampeggiante	230 V - 25 W max
Tempo di lavoro	0 - 120 s
Tempo di pausa	1 - 220 s
Tempo ritardo anta in chiusura	-
Tempo apertura pedonale	1 - 45 s

Dimensioni contenitore	210 x 295 x 110 mm
Grado di protezione	IP 64
Temperatura di esercizio	-20 °C +55 °C

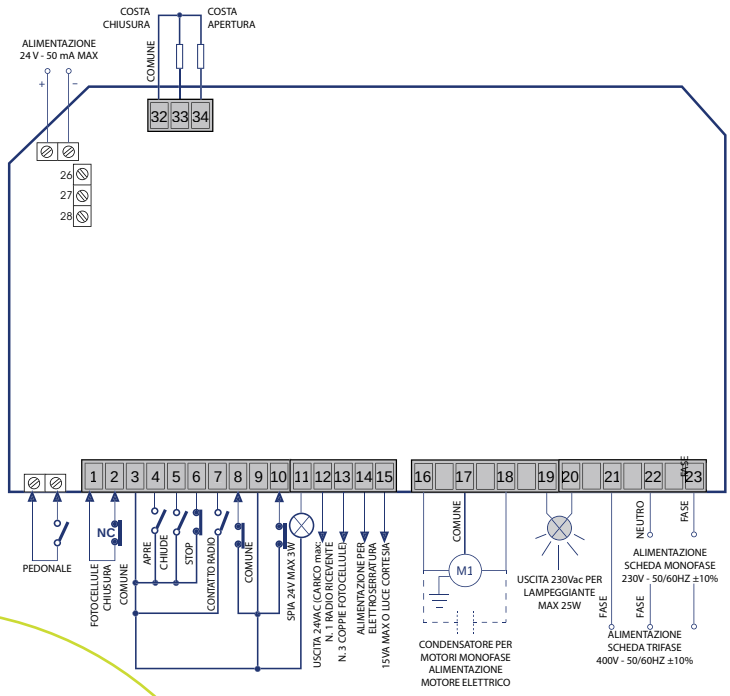

PER PORTE DA GARAGE



ELPRO 6 exp cod. **243L**

Programmatore elettronico con relè, funzione passo/passo con fase di stop intermedia, richiusura automatica.

CARATTERISTICHE TECNICHE	
Alimentazione scheda monofase	230 V
Alimentazione scheda trifase	-
Potenza max motori	400 W
Uscita luce di cortesia	230 V - 25 W max
Uscita fotocellule/selettore/radio ricevente	24 Vac
Uscita spia di segnalazione	-
Uscita per controllo DSA	-
Uscita lampeggiante	230 V - 25 W max
Tempo di lavoro	-
Tempo di pausa	-
Tempo ritardo anta in chiusura	-
Tempo apertura pedonale	-

Dimensioni contenitore	147 x 197 x 80 mm
Grado di protezione	IP 56
Temperatura di esercizio	-20 °C +55 °C

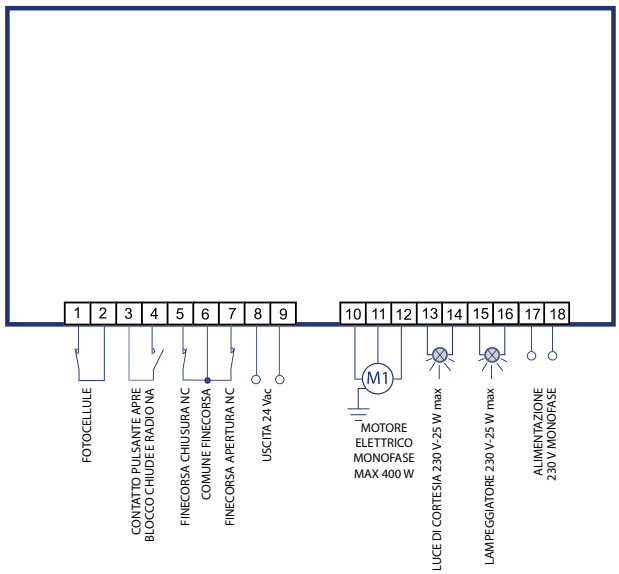

PER BARRIERE STRADALI



ELPRO 88 cod. **2431L**

Programmatore elettronico per barriere stradale BARRI 88. Funzione di chiusura in automatico.

CARATTERISTICHE TECNICHE	
Alimentazione scheda monofase	230 V
Alimentazione scheda trifase	-
Potenza max motori	400 W
Uscita luce di cortesia	-
Uscita fotocellule/selettore/radio ricevente	24 Vac
Uscita spia di segnalazione	-
Uscita per controllo DSA	-
Uscita lampeggiante	230 V - 25 W max
Tempo di lavoro	60 s
Tempo di pausa	-
Tempo ritardo anta in chiusura	-
Tempo apertura pedonale	-

Dimensioni contenitore	147 x 197 x 80 mm
Grado di protezione	IP 56
Temperatura di esercizio	-20 °C +55 °C

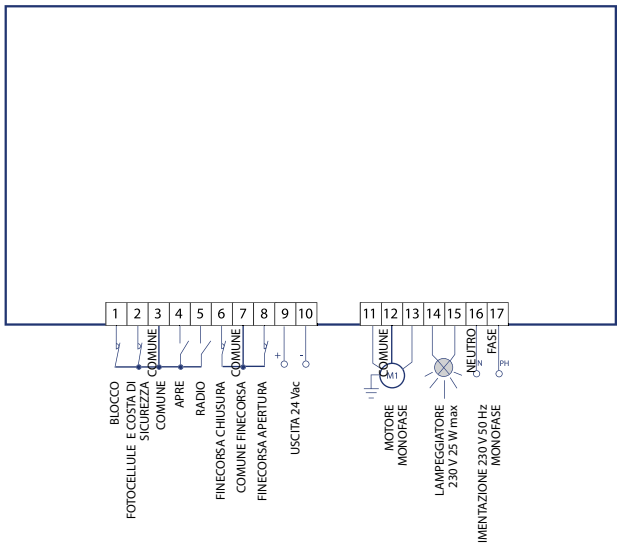



ELPRO 980 cod. **9899L**

Programmatore elettronico per barriera stradale BAYT 980. Funzione passo-passo, uomo presente, servizio automatico/semiautomatico. Predisposto per il funzionamento di due barriere simultanee (master/slave).
Connettore per scheda di gestione semafori a 2/3 luci ed orologio esterno la gestione degli orari di apertura/chiusura.

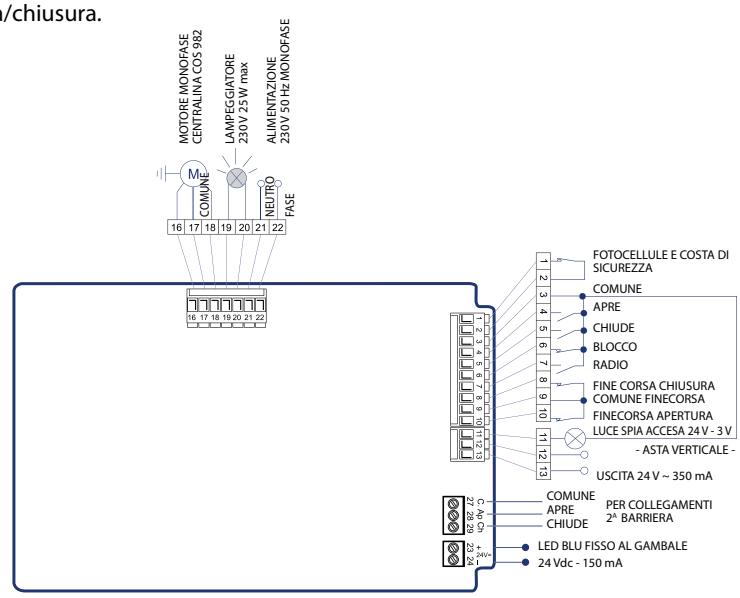

CARATTERISTICHE TECNICHE	
Alimentazione scheda monofase	230 V - 50 Hz
Alimentazione scheda trifase	-
Potenza max motori	1.200 W
Uscita luce di cortesia	-
Uscita fotocellule/selettore/radio ricevente	24 Vac max 350 mA
Uscita spia di segnalazione	24 V - 3 W max
Uscita per controllo DSA	-

Uscita lampeggiante	230 V - 25 W max
Tempo di lavoro	25 s max
Tempo di pausa	5 - 128 s
Tempo ritardo anta in chiusura	-
Tempo apertura pedonale	-
Dimensioni contenitore	235 x 314 x 139 mm
Grado di protezione	IP 53
Temperatura di esercizio	-20 °C +55 °C

UNIVERSALI



ELPRO XE cod. **7271L**

Programmatore universale monofase per cancelli a battente, scorrevole e basculante, servizio automatico o semiautomatico, luce di cortesia, led di diagnostica, uomo presente, passopasso, anta pedonale, collegamento d'ingresso per elettroserratura, innesto scheda radio, collegamento fotocellule, pulsantiera apre-stop-chiude, regolatore di coppia per gli automatismi elettromeccanici.

CARATTERISTICHE TECNICHE	
Alimentazione scheda monofase	230 V ±10% 50 Hz
Alimentazione scheda trifase	-
Potenza max motori	750 W
Uscita luce di cortesia	230 V - 100 W max
Uscita fotocellule/selettore/radio ricevente	24 Vac
Uscita spia di segnalazione	24 V - 3 W max
Uscita per controllo DSA	24 Vac
Uscita lampeggiante	230 V - 25 W max
Tempo di lavoro	0 - 120 s (scorrevole) / 0 - 60 s (battente)
Tempo di pausa	0 - 220 s
Tempo ritardo anta in chiusura	0 - 10 s
Tempo apertura pedonale	0 - 30 s

Dimensioni contenitore	210 x 295 x 110 mm
Grado di protezione	IP 64
Temperatura di esercizio	-20 °C +55 °C

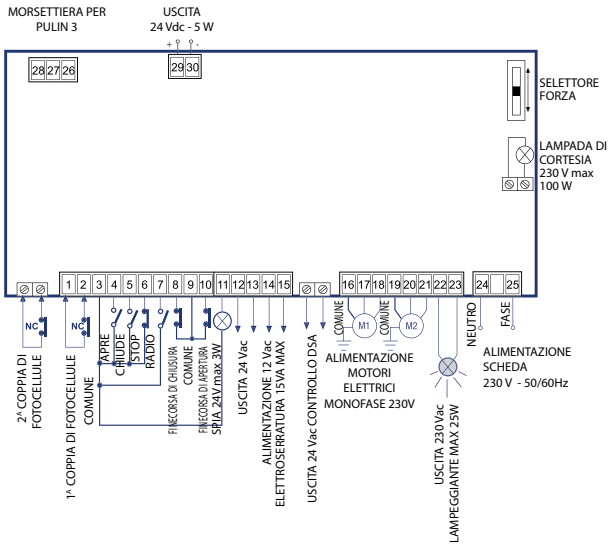

SCHEDE ELETTRONICHE ACCESSORIE



HELIOS 29 cod. 2746L

HELIOS 29 è una scheda ad innesto studiata per la serie ELPRO 27/S40/7RP che consente, nei climi più rigidi (-40 °C), di mantenere in temperatura l'olio presente all'interno degli automatismi oleodinamici FADINI.
È facilmente selezionabile la temperatura di intervento dell'HELIOS 29 semplicemente agendo sul trimmer presente a bordo scheda, sfruttando il termostato integrato all'interno dell'HELIOS 29. Inoltre è possibile collegare un termostato esterno o una sonda di temperatura (entrambi optional) per rilevare la temperatura a distanza dalla scheda HELIOS 29 e pilotare quindi la stessa.

Cod. Art.	Descrizione
2756L	Sonda di temperatura per HELIOS 29 con 5 m di cavo e connettore



DUPCO 72 cod. 7230L

Scheda per ottenere contatti puliti in uscita duplicando i singoli contatti dei finecorsa in ingresso.
Possibilità di collegare fino ad un massimo di due automazioni con finecorsa.

Accessori di comando

DGT 61 *pag.* 118
Tastiera digitale



SAPE 69 *pag.* 119
Lettore di prossimità



CHIS 37 *pag.* 120
Selettore a chiave



CHIS-E 37 *pag.* 121
Selettore a chiave



ACCESSORI COMPLEMENTARI PER

DGT 61 / SAPE 69 / CHIS 37 / CHIS-E 37 *pag.* 122

GECO 9 *pag.* 123

Dispositivo di comando a gettoni





DGT 61

led

12/24 V



Tastiera digitale con collegamento via cavo.

Tastiera nella versione da incasso o da parete in **alluminio trattato anticorrosione** con mascherina inox.

- **Pulsanti retroilluminati blu.**
- **Segnalazione visiva e sonora**

Beep sonoro alla pressione di un singolo tasto.

led verde procedura corretta.

led rosso procedura errata o pulsante di stop premuto.

- **Facile programmazione**

con la scheda madre mediante i dip-switch.
Disponibili due uscite NA ed una NC. Memorizzazione fino a 4 codici diversi per singola uscita NA. Funzioni temporizzate e bistabili.

- **Installazione semplificata**

serie completa di accessori di fissaggio: supporto laterale, colonnette di varie altezza (0,50 – 0,75 – 1,20 m), flangia di riduzione foro e contenitore in ABS a murare.

DATI TECNICI

Alimentazione 2 x 0,5 mm²	12 - 24 Vac/dc
Collegamento alla tastiera	4 x 0,5 mm²
Assorbimento tastiera	15 mA
Assorbimento relè a riposo	4 mA
Assorbimento relè attivato	27 mA
Temperatura di esercizio	-20 °C +80 °C
Canali NA	2
Canali NC	1
Distanza di comunicazione	max 100 m
Contatti di uscita	1 A - 125 V - 60 VA
Grado di protezione tastiera	IP 54
Grado di protezione schedina	IP 53

DIMENSIONI D'INGOMBRO

da incasso

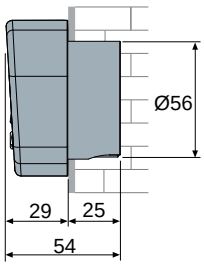

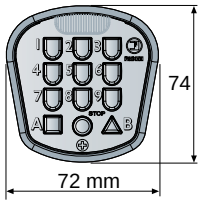

da parete

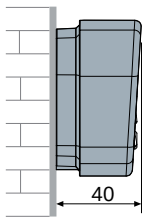

Schedina madre

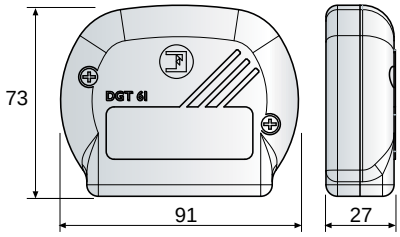

Cod. Art.	Modello	Versione
610L	DGT 61	da parete
611L	DGT 61	da incasso Ø 56 mm
612L	Scheda madre	

NOTA: I cod. 610L e 611L necessitano sempre della scheda madre cod. 612L.

ACCESSORI

NOTA: per le informazioni complete relative agli accessori, consultare la sezione dedicata a pag. 122

Sape 69



Lettore di prossimità per tessere o portachiavi.

Lettore nella versione da incasso o da parete. Il ricevitore, all'interno del proprio contenitore, prevede un ingresso mini-USB per caricare i dati sul software. Tessere di programmazione degli utenti:
Verde (memorizzazione) e Rossa (cancellazione).
Tessera BLU o portachiavi di comando per il comando di accesso. Memoria estraibile da **4.000 utenti (due liste da 2.000 utenti ciascuna).**

- **Facile programmazione**
  con lo strumento SAPE 69 BOX per la gestione di impianti complessi con il software dedicato.
- **Installazione semplificata**
  serie completa di accessori di fissaggio: supporto laterale, colonnette di varie altezza (0,50 – 0,75 – 1,20 m), flangia di riduzione foro e contenitore in ABS a murare.

DATI TECNICI

Alimentazione ricevitore	230 Vac ±10% - 50 Hz
Alimentazione lettori (da ricevitore)	12 V
Assorbimento max singolo lettore	50 mA
Assorbimento max ricevitore	10 mA
Temperatura di esercizio	-20 °C +60 °C
Canali NA	1
Distanza di comunicazione	max 100 m
Contatti di uscita	1 A - 125 V - 60 VA
Grado di protezione lettore	IP 55
Grado di protezione ricevitore	IP 65
Memoria Lista 1	2.000 tessere
Memoria Lista 2	2.000 tessere

DIMENSIONI D'INGOMBRO

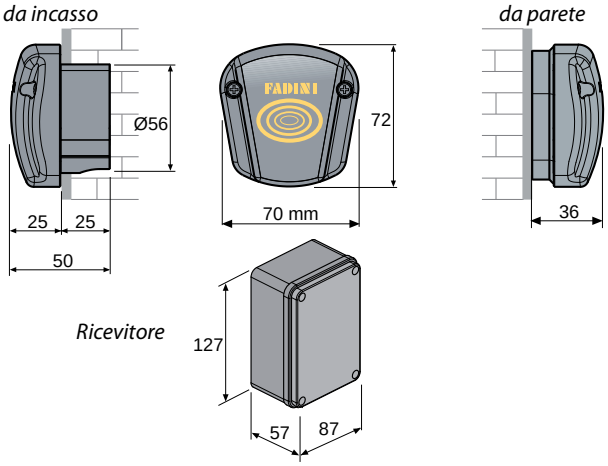

	Cod. Art.	Descrizione
	**690L**	Lettore SAPE 69 da incasso 0 56 mm
	**691L**	Lettore SAPE 69 da parete
	**692L**	Ricevitore completo SAPE 69
	**693L**	Coppia di tessere: VERDE (memorizzazione) e ROSSA (cancellazione), per la programmazione delle tessere BLU e del portachiavi sul ricevitore cod. 692L
	**694L**	Tessera blu per utente finale
	**695L**	Portachiavi blu per utente finale
	696L	Schedina memoria estraibile
	**697L**	SAPE 69 BOX strumento completo di Ricevitore e Lettore per la gestione e programmazione di impianti complessi. Collegamento a PC con porta mini-USB (cavo non incluso).

NOTA: I cod. 690L e 691L necessitano sempre del ricevitore cod. 692L e delle tessere di programmazione cod. 693L.

ACCESSORI

NOTA: per le informazioni complete relative agli accessori, consultare la sezione dedicata a pag. 122

Chis 37

led 12/24 V



da incasso

da parete

Selettore a chiave.

Cilindro con chiave a profilo standard.
Chiave personalizzata con **impugnatura ergonomica.**

- **Massima sicurezza**
  contro tentativi di scasso grazie al contenitore esterno in pressofusione di alluminio trattato anticorrosione.
- **Contatti di comando a morsetti NA e NC.**
- **LED a luce blu**
  di serie per la segnalazione notturna.
- **Installazione semplificata**
  serie completa di accessori di fissaggio: supporto laterale, colonnette di varie altezze (0,50 – 0,75 – 1,20 m), flangia di riduzione foro e contenitore in ABS a murare.



Particolare CHIS 37 da incasso su colonnetta in alluminio anodizzato



Particolare dell'interno

DATI TECNICI

Alimentazione led	12 V / 24 Vac/dc
Assorbimento led	max 5 mA
Temperatura di esercizio	–30 °C +70 °C
Contatto microinterruttori	oro triplo strato
Carico massimo sui micro	100 mA e 30 V
Grado di protezione	IP 54

DIMENSIONI D'INGOMBRO

da incasso *da parete*

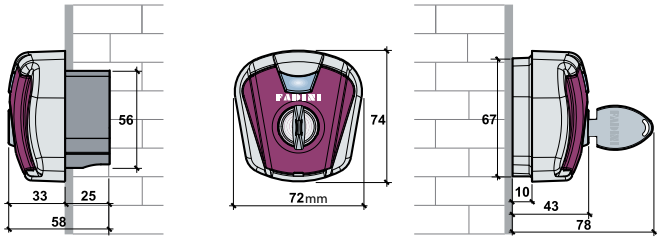

Cod. Art.	Modello	Profilo chiave	Versione
370L	CHIS 37		da parete
371L	CHIS 37		da incasso Ø 56 mm

ACCESSORI SPECIFICI

Cod. Art.	Descrizione
378L	Chiave a cifratura personalizzata (dal n. WA7001 al n. WA7030)
379L	Serratura con cilindro completo con n. 2 chiavi a cifratura personalizzata (dal n. WA7001 al n. WA7030)

ACCESSORI

NOTA: per le informazioni complete relative agli accessori, consultare la sezione dedicata a pag. 122

Chis-E 37

led

12/24 V

FADINI l'apricancello



da incasso

da parete

Selettore a chiave.

Cilindro con chiave a profilo Europeo.
Chiave personalizzata.

- **Massima sicurezza**
  contro tentativi di scasso grazie al contenitore esterno in pressofusione di alluminio trattato anticorrosione.
- **Contatti di comando a morsetti NA e NC.**
- **LED a luce blu**
  di serie per la segnalazione notturna.
- **Installazione semplificata**
  serie completa di accessori di fissaggio: supporto laterale, colonnette di varie altezze (0,50 – 0,75 – 1,20 m), flangia di riduzione foro e contenitore in ABS a murare.



Particolare CHIS-E 37 da incasso su colonnetta in alluminio anodizzato.



Particolare Led a luce Blu

DATI TECNICI

Alimentazione led	12 V / 24 Vac/dc
Assorbimento led	max 5 mA
Temperatura di esercizio	–30 °C +70 °C
Contatto microinterruttori	oro triplo strato
Carico massimo sui micro	100 mA e 30 V
Grado di protezione	IP 54

DIMENSIONI D'INGOMBRO

da incasso

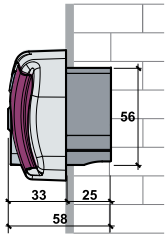

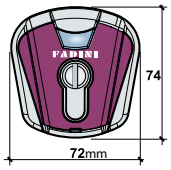

da parete

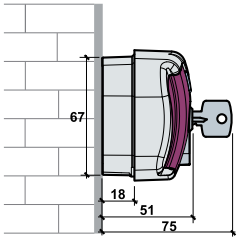

Cod. Art.	Modello	Profilo chiave	Versione
372L	CHIS-E 37		da parete
373L	CHIS-E 37		da incasso Ø 56 mm
374L	CHIS-E 37	senza cilindro europeo	da parete
375L	CHIS-E 37	senza cilindro europeo	da incasso Ø 56 mm

ACCESSORI SPECIFICI

Cod. Art.	Descrizione
376L	Chiave a profilo europeo con cifratura personalizzata (dal n. F0001 al n. F0025)
377L	Serratura con cilindro europeo completo con n. 2 chiavi a cifratura personalizzata (dal n. F0001 al n. F0025)

ACCESSORI

NOTA: per le informazioni complete relative agli accessori, consultare la sezione dedicata a pag. 122

Complementi per accessori di comando e sicurezza

DGT 61 • SAPE 69 • CHIS 37 • CHIS-E 37 • FIT 55

	Cod. Art.	Descrizione	Altezza colonetta (cm)	Pz. / conf.
	**552L**	Contenitore ABS a murare		12
	**553L**	Adattatore di riduzione per la sostituzione DIFO 33 - POLO 44 - PRIT 19 - SECH 15 con i nuovi modelli da incasso Ø 56 mm		20
	**554L**	Mascherina e piastra di fissaggio colonnetta, complete di n. 4 viti		10
	**555L**	Colonnetta in alluminio anodizzato con supporto, senza piastra e base di fissaggio	50	2
	556L	Colonnetta in alluminio anodizzato con supporto, senza piastra e base di fissaggio	75	2
	557L	Colonnetta in alluminio anodizzato con supporto, senza piastra e base di fissaggio	120	2
	566L	Colonnetta in alluminio anodizzato doppio foro, con supporto, senza piastra e base di fissaggio	120	2
	**558L**	Supporto per colonnetta o applicazione laterale a muro		2
	**560L**	Adattatore di riduzione per la sostituzione POLO 44 - PRIT 19 con i modelli da incasso Ø 56 mm		10
	**562L**	Colonnetta in alluminio anodizzato con supporto e con piastra base di fissaggio	50	1
	564L	Colonnetta in alluminio anodizzato con supporto e con piastra base di fissaggio	50	2
	565L	Colonnetta in alluminio anodizzato con supporto e con piastra base di fissaggio	75	2

Geco 9

24 V



Dispositivo di comando a gettoni.

- **Semplice e diretto**
  può essere abbinato ad una installazione con barriere stradali, dissuasori a scomparsa o ingressi in generale.
  Basta introdurre il gettone nell'apposita feritoia per avere il comando di apertura o chiusura. In caso di mancanza di alimentazione elettrica, il dispositivo non accetta i gettoni.
- **Robusto e sicuro**
  struttura in acciaio verniciato oppure inox AISI 304 satinato.
  Lo sportello per il recupero dei gettoni si apre solo con chiave cifrata.



Versione GECO 9 in acciaio inox



Gettone speciale in acciaio

DATI TECNICI

Alimentazione	24 Vac
Bobina elettrica	24 Vac
Resistenza	40 Ohm
Corrente di assorbimento	40 mA
Potenza assorbimento	10 W
Marchio di qualità	1389919 England
Microcontatto	5 A -250 Vac
Comando contatto	Rotativo
Funzionamento di comando	Meccanico
Temperatura d'impiego	– 20 °C +125 °C
Grado di protezione	IP 43
Verniciatura a polvere poliestere	RAL 2002
Gettone	acciaio nichelato
Peso	8,5 kg
Capacità raccolta gettoni	300 pezzi

DIMENSIONI D'INGOMBRO

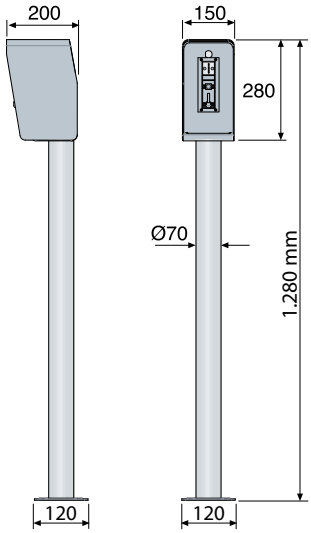

Cod. Art.	Modello	Tensione alimentazione	Finitura
2028L	GECO 9	24 Vac	inox AISI 304 satinato
2035L	GECO 9	24 Vac	RAL 2002 Arancio Sangue

ACCESSORI SPECIFICI

Cod. Art.	Descrizione
60L	Cambio colore RAL
2034L	Gettone in acciaio nichelato

Accessori di sicurezza e segnalazione

DISPOSITIVI DI SICUREZZA A LUCE INFRAROSSA

TRIFO 11 *pag.* 126
Fotocellula a luce infrarossa



8

pag. 127
Fotocellula a luce infrarossa



15

DIFO 33 *pag.* 128
Fotocellula a luce infrarossa

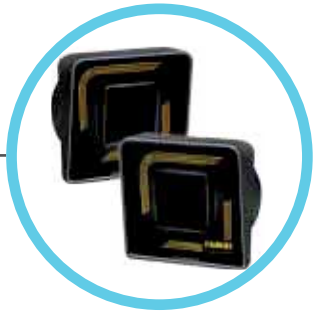

12

POTENZIATE

30

ORBITA 57 *pag.* 129
Fotocellula a luce infrarossa orientabile



batteria

6

15

DISPOSITIVI DI SICUREZZA E SEGNALAZIONE

ARPO 58 *pag.* 130

Dispositivo di sicurezza via radio



BORDI SENSIBILI DI SICUREZZA *pag.* 131



MIRI 4 *pag.* 132

Lampeggiatore a LED



SEMAFORI A LED *pag.* 133



Guida alle applicazioni

Portata (m)

Trifo 11



24 V

Dispositivo di sicurezza a luce infrarossa modulata.

- **Facile da installare**
- **Sottile**

  44x25x76 mm.
  Design studiato per le esigenze di minimi ingombri e spazi contenuti.
  Installazione a parete o su colonnetta in alluminio.

  Tensione di alimentazione 24 Vac/dc. Portata 8 m.



Accessorio colonnina in alluminio anodizzato

DATI TECNICI

Alimentazione	24 Vac/dc
Assorbimento proiettore	55 mA
Assorbimento ricevitore	35 mA
Temperatura di funzionamento	–20 °C +70 °C
Portata contatto relé	1 A - 125 V - 60 VA max
Luce modulata infrarossa	1.500 Hz
Due relé	di scambio
Portata (*)	8 m
Tempo di rilievo ostacolo	6 ms
Grado di protezione	IP 55
Peso di una coppia TRIFO 11	85 g
Peso confezione coppia colonnette	1,4 kg

(*) La distanza diminuisce del 30-50% circa in presenza di nebbia, pioggia o polveri.

DIMENSIONI D'INGOMBRO

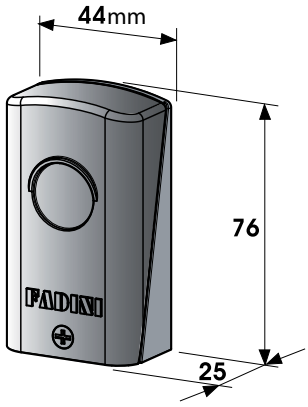



Cod. Art.	Modello	Versione	Portata (m)	Pz./conf.
107L	Coppia fotocellule TRIFO 11	da parete	8	1

ACCESSORI SPECIFICI



Cod. Art.	Descrizione	Altezza (cm)	Quantità
108L	Colonnetta con zoccolo di base, coperchio e viti di fissaggio	50	2
109L	Colonnetta con zoccolo di base, coperchio e viti di fissaggio	50	1

Fit 55

12/24 V

Dispositivo di sicurezza a luce infrarossa modulata.

- **Compatto**
  dimensioni contenute sia nella versione da incasso che da parete.
  Tutta la componentistica elettronica è protetta all'interno di un involucro ermetico.
- **Installazione semplificata**
  serie completa di accessori di fissaggio: supporto laterale, colonnette di varie altezze (0,50 – 0,75 – 1,20 m), flangia di riduzione foro e contenitore in ABS a murare.
  Tensione di alimentazione 12 V/24 Vac/dc. Portata 15 m.



da incasso

da parete



FIT 55 su colonnetta in alluminio anodizzato da 0,50 m



FIT 55 con supporto laterale a parete

DATI TECNICI

Frequenza luce modulata	1.100 Hz
Alimentazione	12 V o 24 Vac/dc
Assorbimento Proiettore	26 mA
Assorbimento Ricevitore	28 mA
Temperatura di esercizio	–20 °C +70 °C
Contatto d'uscita	1 A - 125 V - 60 VA max
Portata (*)	15 m
Tempo di rilievo contatto	6 ms
Grado di protezione	IP 55

(*) La distanza diminuisce del 30-50% circa in presenza di nebbia, pioggia o polveri

DIMENSIONI D'INGOMBRO

da incasso

da parete

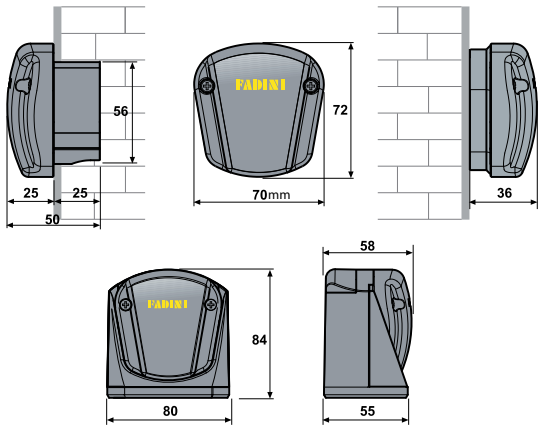



Cod. Art.	Modello	Versione	Portata (m)	Pz./conf.
550L	Coppia fotocellule FIT 55	da parete	15	1
551L	Coppia fotocellule FIT 55	da incasso Ø 56 mm	15	1

ACCESSORI

NOTA: per le informazioni complete relative agli accessori, consultare la sezione dedicata a pag. 122

Difo 33

24V



Dispositivo di sicurezza a luce infrarossa modulata.

- **Robusto**
  all'interno di contenitori in materiale plastico resistente.
  Applicazione a parete, semincassato o su supporti esterni con colonnette in acciaio.
- **Affidabile**
  non teme le intemperie ed è insensibile ad ogni altra fonte luminosa o riflessa.
  Tensione di alimentazione 24 Vac/dc.
  Portata 12 m.
  Maggiore portata nella versione **DIFO 33 POTENZIATE:** 30 m.

DATI TECNICI

Frequenza luce modulata	1.100 Hz
Alimentazione	24 Vac/dc
Assorbimento Proiettore	40 mA
Assorbimento Ricevitore	50 mA
Temperatura di esercizio	–10 °C +60 °C
Contatto d'uscita	1 A - 125 V - 60 VA max
Portata (*)	12/30 m
Grado di protezione	IP 44

(*) La distanza diminuisce del 30-50% circa in presenza di nebbia, pioggia o polveri.

DIMENSIONI D'INGOMBRO

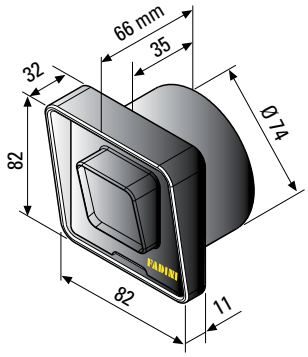

Cod. Art.	Modello	Versione	Portata (m)	Pz./conf.
330L	Coppia fotocellule DIFO 33	da incasso Ø 75 mm	12	1
331L	Coppia fotocellule DIFO 33 POTENZIATE	da incasso Ø 75 mm	30	1

Orbita 57



Dispositivo di sicurezza a raggio infrarosso, con trasmettitore senza fili e orientabile.

Tensione di alimentazione 12 V/24 Vac/dc.
Più soluzioni in un'unica fotocellula. Praticità e rapidità in grado di soddisfare le funzioni di tre diversi dispositivi di sicurezza. Abbatte i tempi ed i costi di installazione.
Il trasmettitore può essere alimentato a 12 V/24 Vac/dc oppure con 2 batterie AAA 1,5 V.
Allineamento con LED per una centratura perfetta del raggio.

- **Orientabile di 200°** lungo l'asse orizzontale.
- **Design innovativo ed elegante**
  dimensioni ridotte 43x98x42 mm e si integra perfettamente ad ogni contesto.
  Portata 15 m – 6 m con batteria.
- **Sincronizzabile**
  per creare una barriera protettiva senza interferenze fino a 7 coppie.
  Il trasmettitore può essere abbinato alla costa a filo meccanico e consente di ottenere il livello di sicurezza richiesto dalla norma EN 12453.

DATI TECNICI

Alimentazione	2x1,5 AAA oppure 12 V/24 Vac/dc
Assorbimento TX	11 mA - 55 µA (a batteria)
Assorbimento RX	16 mA
Grado di protezione	IP 55
Temperatura	-20°C +80°C
Portata (*)	6 m (a batteria) - 15 m
Rotazione max	200°
Contatto di uscita	1 A - 125 V - 60 VA max
Durata batterie	circa 2 anni
Sezione cavi consigliata	inferiore a 0,5 mm²

(*) La distanza diminuisce del 30-50% circa in presenza di nebbia, pioggia o polveri

DIMENSIONI D'INGOMBRO

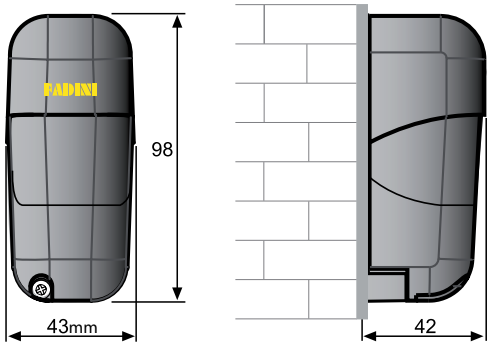

	Cod. Art.	Modello	Versione	Portata (m)	Pz./conf.
	**570L**	Coppia fotocellule ORBITA 57	da parete	15 6 (con batterie)	1

Arpo 58



Dispositivo di sicurezza via radio con trasmettitore senza fili

Sistema di comunicazione via radio utilizzato come dispositivo di sicurezza nei cancelli scorrevoli, a battente, porte avvolgibili, basculanti, sezionali, ghigliottina rapida e barriere stradali.
Ideale il suo utilizzo nelle parti mobili degli impianti automatici in quanto non necessita di nessun cavo di collegamento fra trasmettitore e ricevitore.

- **Flessibile**
  Trasmettitore con 2 ingressi configurabili in grado di gestire sia le coste meccaniche a contatto pulito NC che le coste resistive 8,2 kΩ.
  Possibilità di associare fino a 4 trasmettitori per ricevitore.
  Sistema in multifrequenza in grado di gestire fino a 4 impianti ravvicinati senza interferenze.
- **Pratico**
  Trasmettitore alimentato con 2 batterie AA da 1,5 V
  durata delle batterie 4 anni.
- **Sicuro**
  Verifica in tempo reale delle sicurezze applicate e autolettura del livello della batteria e della copertura tra ricevente e trasmittenti.
  Comunicazione bidirezionale via radio frequenza 868 MHz.
  Contatto di stop di sicurezza in caso di anomalia che impedisce qualsiasi movimento dell'automatismo grazie al terzo relè dedicato NC.
  Avviso di sostituzione delle batterie del trasmettitore grazie al buzzer presente nel ricevitore.
  Fino a 100 metri di portata con antenna e 30 metri senza.
- **Intelligente**
  Grazie alla presenza di un circuito a microcontrollore dedicato e separato a bordo della scheda, viene continuamente monitorata l'effettiva integrità e perfetta funzionalità del sistema di sicurezza.
  Conforme alle normative EN 12978 ed EN 13849-1.

DATI TECNICI

	RICEVITORE	TRASMETTITORE
Alimentazione	12/24 Vac/dc	2 batterie da 1,5 V tipo AA
Durata batterie		4 anni
Frequenza	868 MHz	868 MHz
Portata	100 m con antenna 30 m senza antenna	100 m
Numero di trasmettitori associabili	4	
Frequenze selezionabili	4	4
Uscite	2 (selezionabili NA o NC) + 1 stop sicurezza (NC)	
Relè	1A/24 Vdc	
Temperatura di funzionamento	-20 °C +70 °C	-20 °C+70 °C
Consumo massimo	66 mA	12 mA
Grado di protezione	IP 53	IP 55
Coste di sicurezza compatibili		Meccaniche e/o resistive 8,2 kΩ

DIMENSIONI D'INGOMBRO

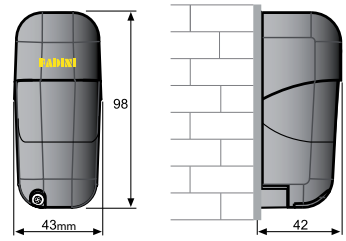

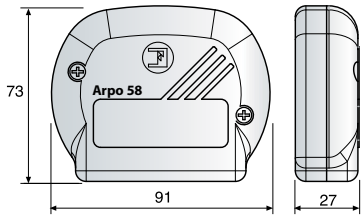



Cod. Art.	Modello
5801L	Ricevitore ARPO 58
5802L	Trasmettitore ARPO 58

Bordi sensibili di sicurezza



Dispositivi di sicurezza: coste a filo meccanico.

In caso d'impatto accidentale la costa a filo meccanico permette l'arresto o l'inversione immediata del cancello.

Tre micro interruttori di sicurezza in grado di rilevare ostacoli anche di piccole dimensioni. Rilevazione di deformazioni frontali e laterali.

La costa meccanica può essere abbinata alla fotocellula ORBITA 57 o al ponte radio ARPO 58 e consente di ottenere il livello di sicurezza richiesto dalla norma EN 12453.



Installazione su anta di cancello scorrevole



Particolare interno del fondello



Particolare meccanismo a 3 micro di sicurezza

DATI TECNICI

Profilo deformabile	gomma elastica
Temperatura di esercizio	-10 °C +50 °C
Grado di protezione	IP 54

DIMENSIONI D'INGOMBRO

PROFILO ALTO

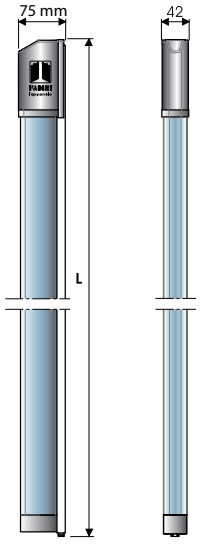

L: 1,50 ÷ 2,00 ÷ 3,00 m

PROFILO BASSO

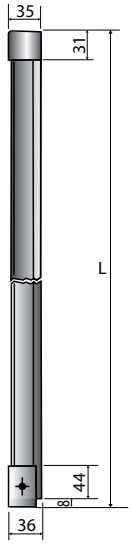

L: 2,50 ÷ 3,00 ÷ 4,00 m





Cod. Art.	Descrizione	Versione Profilo	Altezza (m)
2076L	Costa meccanica con stacco obbligato mediante trazione a filo in acciaio, 3 microinteruttori di sicurezza, con supporto in alluminio	alto	1,50
2077L	Costa meccanica con stacco obbligato mediante trazione a filo in acciaio, 3 microinteruttori di sicurezza, con supporto in alluminio	alto	2,00
2079L	Costa meccanica con stacco obbligato mediante trazione a filo in acciaio, 3 microinteruttori di sicurezza, con supporto in alluminio	alto	3,00
2130L	Costa meccanica con stacco obbligato mediante trazione a filo in acciaio, 3 microinteruttori di sicurezza, con supporto in alluminio	basso	2,50
2131L	Costa meccanica con stacco obbligato mediante trazione a filo in acciaio, 3 microinteruttori di sicurezza, con supporto in alluminio	basso	3,00
2132L	Costa meccanica con stacco obbligato mediante trazione a filo in acciaio, 3 microinteruttori di sicurezza, con supporto in alluminio	basso	4,00

Miri 4

led 24V 230V

Lampeggiatore a LED.

Tensione di alimentazione 24 Vac/dc oppure 230 V.
Alta luminosità e visibilità in ogni condizione meteorologica.
Risparmio energetico e risparmio economico.

- **Rispetta l'ambiente**
  durata fino a 50 volte superiore rispetto ad una lampadina tradizionale.
- **Luce intermittente o fissa.**
- **Pratico**
  può essere fissato a parete o su pilastro (attacchi di fissaggio all'interno della confezione). Predisposto per antenna BIRIO A8.





Scheda a LED



Installazione da parete



Installazione su pilastro

DATI TECNICI

Alimentazione	230 Vac / 24 Vac/dc
Potenza	3 W
Frequenza	50 Hz
Assorbimento	0,006 A (230 Vac) - 0,06 A (24 Vac/dc)
Intermittenza	50 cicli/min circa
Servizio	intermittente/fisso
Temperatura	-20 °C +80 °C
Intensità luminosa	50 Lux
Materiale calotta trasparente	Metacrilato - OROGLAX-MF I10 Antiurto
Peso	300 g
Grado di protezione	IP 53

DIMENSIONI D'INGOMBRO

da parete *su pilastro*

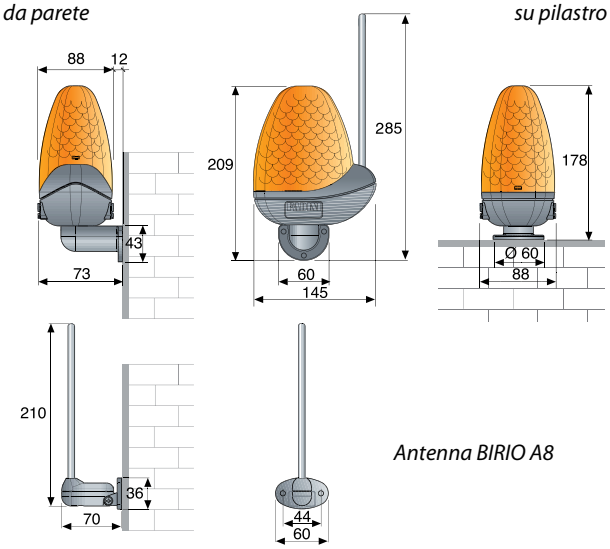

Antenna BIRIO A8



Cod. Art.	Modello
4612L	MIRI 4 a Led completo di attacchi a parete e su pilastro
4610L	MIRI 4 a Led con cicalino, completo di attacchi a parete e su pilastro

ACCESSORI SPECIFICI

Cod. Art.	Descrizione
4601L	Gruppo componenti antenna BIRIO A8 con schedina
4605L	Antenna a stelo BIRIO A8
4607L	Cavo coassiale RG58 da 100 m

Semafori

led 24V 230V

FADINI l'apricancello



Segnalatori visivi.

Semafori di segnalazione da utilizzare per la gestione di movimentazioni di priorità in condomini, residence, parcheggi, ecc.
Disponibili in diverse versioni:

- con lampada 70 W (ad una, due e tre luci)
- con led 5 W (a due luci e tre luci)
- speciale per installazioni su VISUAL 344 (a due e tre luci), con led, a 24 V e 230 V

DATI TECNICI

Alimentazione	24 Vac/dc – 230 Vac 50 Hz
Consumo per lampada	70 W
Potenza assorbita per scheda led	5 W
Durata lampada	8.000 ore
Durata led	25.000 ore
Diametro lenti	124 mm
Grado di protezione	IP 65
Temperatura di esercizio	-20 °C +60 °C

DIMENSIONI D'INGOMBRO

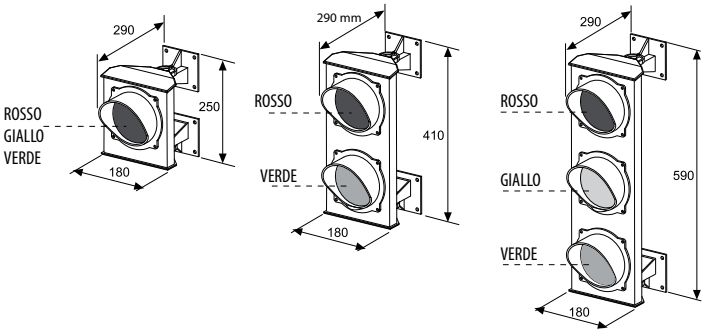

Cod. Art.	Modello	Versione		
		Numero luci	Lampada	LED
3200L	Semaforo	• 1 luce rossa	70 W [230 Vac]	
3201L	Semaforo	• 1 luce gialla	70 W [230 Vac]	
3202L	Semaforo	• 1 luce verde	70 W [230 Vac]	
3203L	Semaforo	•• 2 luci rossa/verde	70 W [230 Vac]	
3204L	Semaforo	••• 3 luci rossa/gialla/verde	70 W [230 Vac]	
3210L	Semaforo LED	•• 2 luci rossa/verde		5 W [230 Vac]
3218L	Semaforo LED	•• 2 luci rossa/verde		5 W [24 Vac/dc]
3219L	Semaforo LED	••• 3 luci rossa/gialla/verde		5 W [230 Vac]
3221L	Semaforo LED	••• 3 luci rossa/gialla/verde		5 W [24 Vac/dc]

ACCESSORI SPECIFICI



Cod. Art.	Descrizione
3206L	Coppia di staffe per il fissaggio del semaforo al palo tondo
3209L	Lampada da semaforo 70 W 220/240 V
3212L	Programmatore per semaforo a 2 luci o 3 luci

Radio riceventi e trasmettitori

VIX 53 *pag.* 136

Frequenza 868,19 MHz / Rolling-code / Transceiver




x1000r/min

Vix 53



Radio trasmettitore rolling code con frequenza 868,19 MHz

- **Rolling code**
  codifica di sicurezza con algoritmo 128 bit.
  Radio ricevente in versione ad innesto oppure da esterno, fino a 4 canali. Memoria estraibile senza perdita dei codici, fino ad un massimo di 2.000 utenti.
  Portata: 250 m (spazio libero).
- **Transceiver**
  trasmissione del segnale radio di tipo bidirezionale, con feedback sul trasmettitore di avvenuta ricezione del segnale della radio ricevente.
- **Radio link**
  estensione della portata del segnale radio di un trasmettitore, creando un ponte radio tra radio riceventi.
- **Personalizzazione degli accessi.**
  strumento RED VIX 53 per inserire le chiavi di protezione sui trasmettitori e sulla memoria delle radio riceventi.
- **SoftVIXare**
  per la creazione di database e la gestione di impianti complessi.
- **Facilità e comodità di gestione degli impianti dal proprio ufficio**
  è possibile programmare e configurare i trasmettitori ed inviarli direttamente all'utente finale.
  Si può copiare un trasmettitore comodamente senza essere nelle vicinanze della radio ricevente.

DATI TECNICI

	RICEVITORE RADIO	TRASMETTITORE	STRUMENTO RED VIX 53
Frequenza di lavoro	868,19 MHz	868,19 MHz	868,19 MHz
Portata (*)	250 m	250 m	
Alimentazione	12/24 Vac e 12/24 Vdc (Vix 53/1 R) 24 Vac e 24 Vdc (Vix 53/2 R)	3 V (1 batteria CR 2032)	3 V (1 batteria CR 2032)
Assorbimento massimo	73 mA		12 mA
Tecnologia		transceiver	transceiver
Codifica	digitale	Rolling Code - 128 bit	Rolling Code - 128 bit
N. canali	1 - 4	4	
Temperatura di funzionamento	- 10 °C +55 °C	- 40 °C +85 °C	- 40 °C +85 °C
Grado di protezione contenitore da esterno	IP 53		
Memoria	2.000 utenti		

(*) La portata di ricezione e trasmissione può essere influenzata da fattori esterni (es. dispositivi quali allarmi, ripetitori, etc.) che lavorano alla stessa frequenza.
FADINI non garantisce la reale portata dei propri accessori in questi casi.

DIMENSIONI D'INGOMBRO

contenitore da esterno

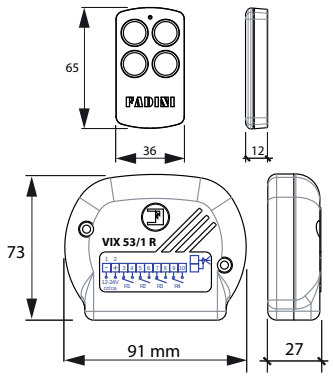

RADIO RICEVENTI

	Cod. Art.	Descrizione	Versione	N. canali
	**5310L**	VIX 53/1 R	da esterno	1 + 3 (optional)
	**5311L**	VIX 53/2 R	da innesto	2

TRASMETTITORI

	Cod. Art.	Descrizione	N. canali
	**5313GL**	Trasmettitore VIX 53/4 TR. Colore verde lime	4
	**5313YL**	Trasmettitore VIX 53/4 TR. Colore giallo mustard	4
	**5313CL**	Trasmettitore VIX 53/4 TR. Colore lilla candy	4
	**5313SL**	Trasmettitore VIX 53/4 TR. Colore grigio skyline	4

ACCESSORI SPECIFICI

	Cod. Art.	Descrizione
	**5314L**	Strumento interfaccia micro USB con software di gestione per VIX 53. (Cavo micro USB/USB non incluso)
	**5315L**	**REDVIX53** Strumento per inserire le chiavi di protezione sui trasmettitori e le memorie della serie VIX 53
	**5316L**	Schedina memoria estraibile per VIX 53
	**4317L**	Modulo a relè N.A.
	7809L	Modulo a relè N.C.
	**8619L**	Pila a 3 V
	**4605L**	Antenna a stelo
	4607L	Cavo coassiale RG58 da 100 m

Accessori vari di completamento

ELETTROSERRATURE

	Cod. Art.	Descrizione	Versione
	**7098L**	Elettroserratura V96 a catenaccio rotante con cilindro Europeo, tipo piccola	Verticale
	**7099L**	Elettroserratura V90 "VIRO" a catenaccio rotante con cilindro rotondo per cancelli a battente	Orizzontale

ACCESSORI CANCELLI

	Cod. Art.	Descrizione	Diametro (mm)
	**2061L**	Ruota con bullone di fissaggio, scanalatura a V	90
	**2064L**	Ruota con supporto di fissaggio, scanalatura a V	120
	**2065L**	Ruota con bullone di fissaggio, scanalatura a V	160
	**2066L**	Ruota con bullone di fissaggio, scanalatura a V	200
	**2068L**	Oliva in nylon Ø 25x32 mm	
	**2069L**	Oliva in nylon Ø 40x44 mm	
	**7089L**	Chiavistello a cursore come uso spinotto di fermo	

Confezioni Kit

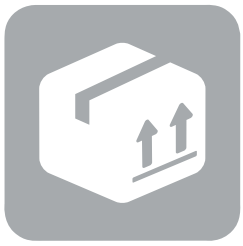





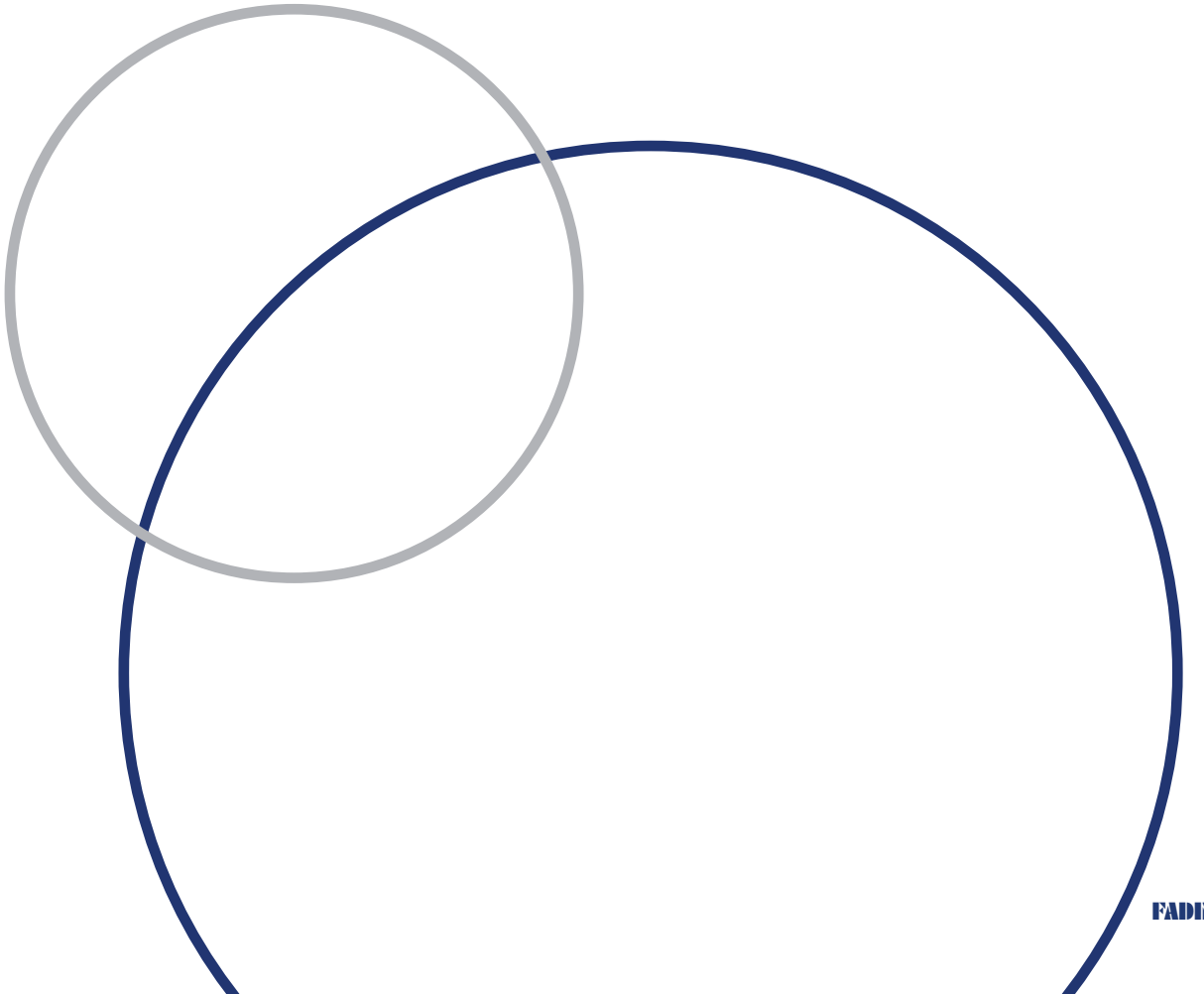

Junior 624



KIT JUNIOR 624, cod. Art. **624VL**

1	Motoriduttore JUNIOR 624, cod. 624L
1	Radio ricevente ad innesto VIX 53/2R, cod. 5311L
1	Trasmettitore VIX 53/4 TR, cod. 5313GL
1	Selettore a chiave CHIS 37 da parete, cod. 370L
1	Lampeggiatore MIRI 4 a Led, cod. 4612L
1	Antenna BIRIO A8 per MIRI 4, cod. 4601L
1	Coppia fotocellule FIT 55 da parete, cod. 550L
1	Targa segnaletica

Peso anta max (kg)	**400**
Finecorsa	**magnetico**
Pz./Pallet	**18**

Junior 633



KIT JUNIOR 633, cod. Art. **633VL**

1	Motoriduttore JUNIOR 633, cod. 633L
1	Radio ricevente ad innesto VIX 53/2R, cod. 5311L
1	Trasmettitore VIX 53/4 TR, cod. 5313GL
1	Selettore a chiave CHIS 37 da parete, cod. 370L
1	Lampeggiatore MIRI 4 a Led, cod. 4612L
1	Antenna BIRIO A8 per MIRI 4, cod. 4601L
1	Coppia fotocellule FIT 55 da parete, cod. 550L
1	Targa segnaletica

Peso anta max (kg)	**600**
Finecorsa	**magnetico**
Pz./Pallet	**18**

Junior 650



KIT JUNIOR 650, cod. Art. **650VL**

1	Motoriduttore JUNIOR 650, cod. 650L
1	Radio ricevente ad innesto VIX 53/2R, cod. 5311L
1	Trasmettitore VIX 53/4 TR, cod. 5313GL
1	Selettore a chiave CHIS 37 da parete, cod. 370L
1	Lampeggiatore MIRI 4 a Led, cod. 4612L
1	Antenna BIRIO A8 per MIRI 4, cod. 4601L
1	Coppia fotocellule FIT 55 da parete, cod. 550L
1	Targa segnaletica

Peso anta max (kg)	**1.200**
Finecorsa	**magnetico**
Pz./Pallet	**18**

Bart 350



KIT BART 350, cod. Art. **3520VL**

1	Motoriduttore Bart 350 Master, cod. 351L
1	Motoriduttore Bart 350 Slave, cod. 352L
2	Bracci articolati, cod. 358L
1	Radio ricevente ad innesto VIX 53/2R, cod. 5311L
1	Trasmettitore VIX 53/4 TR, cod. 5313GL
1	Selettore a chiave CHIS 37 da parete, cod. 370L
1	Lampeggiatore MIRI 4 a Led, cod. 4612L
1	Antenna BIRIO A8 per MIRI 4, cod. 4601L
1	Coppia fotocellule FIT 55 da parete, cod. 550L
1	Targa segnaletica

Peso anta max (kg)	**300**
Lunghezza anta max (m)	**2,3**
Pz./Pallet	**12**

Dardo 424





KIT DARDO 424, Cod. Art. **4240VL**

2	Attuatori DARDO 424, cod. 424L
1	Radio ricevente ad innesto VIX 53/2R, cod. 5311L
1	Programmatore elettronico ELPRO 42, cod. 4200L
1	Trasmettitore VIX 53/4 TR, cod. 5313GL
1	Selettore a chiave CHIS 37 da parete, cod. 370L
1	Lampeggiatore MIRI 4 a Led, cod. 4612L
1	Antenna BIRIO A8 per MIRI 4, cod. 4601L
1	Coppia fotocellule TRIFO 11 da parete, cod. 107L
1	Targa segnaletica

Peso anta max (kg)	**400**
Lunghezza anta max (m)	**2,5**
Pz./Pallet	**12**

Dardo 430





KIT DARDO 430, Cod. Art. **4301VL**

2	Attuatori DARDO 430, cod. 430L
1	Radio ricevente ad innesto VIX 53/2R, cod. 5311L
1	Programmatore elettronico ELPRO 43, cod. 4300L
1	Trasmettitore VIX 53/4 TR, cod. 5313GL
1	Selettore a chiave CHIS 37 da parete, cod. 370L
1	Lampeggiatore MIRI 4 a Led, cod. 4612L
1	Antenna BIRIO A8 per MIRI 4, cod. 4601L
1	Coppia fotocellule TRIFO 11 da parete, cod. 107L
1	Targa segnaletica

Peso anta max (kg)	**350**
Lunghezza anta max (m)	**2,8**
Pz./Pallet	**12**

Hindi 880 sprint





KIT HINDI 880 SPRINT, cod. Art. **8820VL**

2	Pistoni HINDI 880 SPRINT con blocco in chiusura, cod. 888L
1	Radio ricevente ad innesto VIX 53/2R, cod. 5311L
1	Programmatore elettronico ELPRO 27, cod. 7047L
1	Trasmettitore VIX 53/4 TR, cod. 5313GL
1	Selettore a chiave CHIS 37 da parete, cod. 370L
1	Lampeggiatore MIRI 4 a Led, cod. 4612L
1	Antenna BIRIO A8 per MIRI 4, cod. 4601L
1	Coppia fotocellule TRIFO 11 da parete, cod. 107L
1	Targa segnaletica

Peso anta max (kg)	**400**
Lunghezza anta max (m)	**2,3**
Pz./Pallet	**12**

Nupi 66



KIT NUPI 66, cod. Art. **6660VL**

2	Pistoni NUPI 66, cod. 661L
1	Radio ricevente ad innesto VIX 53/2R
1	Programmatore Elettronico ELPRO 7 RP, cod. 6610L
1	Trasmettitore VIX 53/4 TR, cod. 5313GL
1	Selettore a chiave CHIS 37 da parete, cod. 370L
1	Lampeggiatore MIRI 4 a Led, cod. 4612L
1	Antenna BIRIO A8 per MIRI 4, cod. 4601L
1	Coppia fotocellule FIT 55 da parete, cod. 550L
1	Targa segnaletica

Peso anta max (kg)	**400**
Lunghezza anta max (m)	**2,5**
Pz./Pallet	**15**

Aproli 480





KIT APROLI 480, cod. Art. **465VL**

1	Apribascula APROLI 480 completa di carpenteria di fissaggio, cod. 481L
1	Radio ricevente ad innesto VIX 53/2R, cod. 5311L
1	Programmatore elettronico ELPRO 6 exp, cod. 243L
1	Trasmettitore VIX 53/4 TR, cod. 5313GL
1	Antenna BIRIO A8, cod. 4605L
1	Coppia fotocellule TRIFO 11 da parete, cod. 107L
1	Targa segnaletica

Superficie porta (m^2)	**7**
Pz./Pallet	**6**

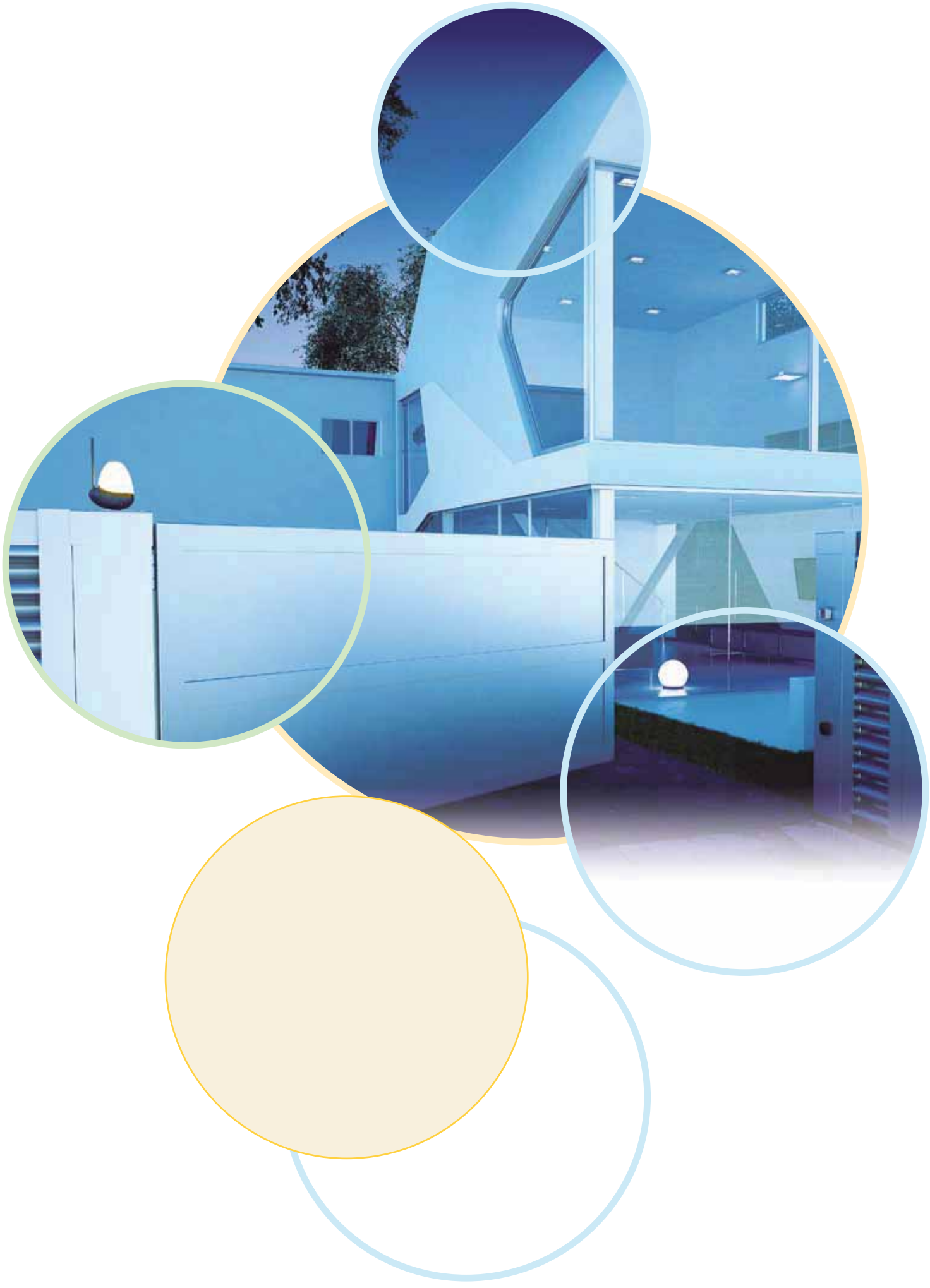

Automazioni complete

In questa sezione del Catalogo, una guida con alcuni esempi di installazioni complete di ogni motore con gli accessori di comando e sicurezza per il funzionamento.

Un rapido sguardo a ipotetiche situazioni di utilizzo.

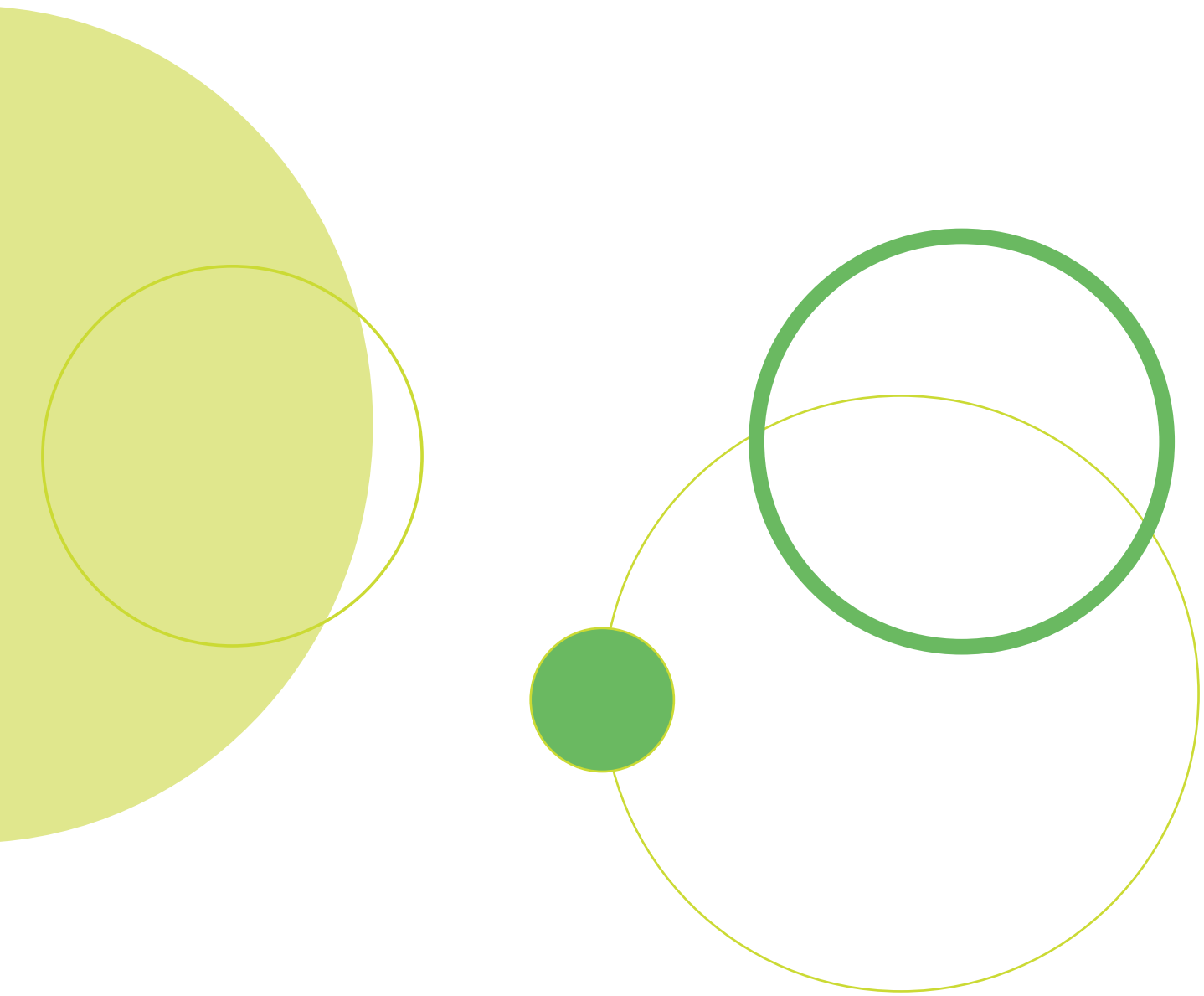

Automazioni elettromeccaniche complete per cancelli scorrevoli

Junior 624

Cod. Art.	Descrizione	Quantità (pz.)
624L	Motoriduttore JUNIOR 624 con programmatore elettronico ELPRO 62	1
370L	CHIS 37 - Selettore a chiave da parete. Cilindro a profilo universale con chiave a cifratura personalizzata	1
550L	Coppia fotocellule FIT 55 da parete	1
551L	Coppia fotocellule FIT 55 da incasso	1
564L	Coppia colonnette da 50 cm con supporto e con piastra base di fissaggio	1
5311L	Radio ricevente ad innesto VIX 53/2 R Rolling code 868,19 MHz	1
5313GL	Trasmettitore VIX 53/4 TR Verde lime	1
4612L	MIRI 4 a Led - con attacchi a parete e su pilastro	1
4601L	Gruppo componenti antenna BIRIO A8 con schedina	1
2118L	Cremagliera in nylon con supporti asolati da 1 m, completa di viti e rondella	1 KIT da 10 m

Nyota 115 evo

Cod. Art.	Descrizione	Quantità (pz.)
1117L	Motoriduttore NYOTA 115 EVO – 1,0 CV monofase	1
7087L	Programmatore elettronico ELPRO 37	1
370L	CHIS 37 - Selettore a chiave da parete. Cilindro a profilo universale con chiave a cifratura personalizzata	1
550L	Coppia fotocellule FIT 55 da parete	1
551L	Coppia fotocellule FIT 55 da incasso	1
564L	Coppia colonnette da 50 cm con supporto e con piastra base di fissaggio	1
5311L	Radio ricevente ad innesto VIX 53/2 R Rolling code 868,19 MHz	1
5313GL	Trasmettitore VIX 53/4 TR Verde lime	1
4612L	MIRI 4 a Led - con attacchi a parete e su pilastro	1
4601L	Gruppo componenti antenna BIRIO A8 con schedina	1
207L	Asta a cremagliera zincata con asole di fissaggio spessore 30 x 12, spezzoni da 1 m	6 m
208L	Distanziale di fissaggio cremagliera con bullone e rondella	18

Mec 200

Cod. Art.	Descrizione	Quantità (pz.)
2125L	Motoriduttore MEC 200 – 0,73 kW (1,0 CV) monofase, verticale	1
7087L	Programmatore elettronico ELPRO 37	1
370L	CHIS 37 - Selettore a chiave da parete. Cilindro a profilo universale con chiave a cifratura personalizzata	1
550L	Coppia fotocellule FIT 55 da parete	1
551L	Coppia fotocellule FIT 55 da incasso	1
564L	Coppia colonnette da 50 cm con supporto e con piastra base di fissaggio	1
5311L	Radio ricevente ad innesto VIX 53/2 R Rolling code 868,19 MHz	1
5313GL	Trasmettitore VIX 53/4 TR Verde lime	1
4612L	MIRI 4 a Led - con attacchi a parete e su pilastro	1
4601L	Gruppo componenti antenna BIRIO A8 con schedina	1
2039L	Asta a cremagliera zincata 22 x 22 – modulo 4, da 2 m	3

Fibo 300

Cod. Art.	Descrizione	Quantità (pz.)
3002L	Motoriduttore FIBO 300 – 1,1 kW (1,5 CV) trifase	1
7185L	Programmatore ELPRO 37 HP con teleruttori di potenza con cassetta	1
370L	CHIS 37 - Selettore a chiave da parete. Cilindro a profilo universale con chiave a cifratura personalizzata	1
551L	Coppia fotocellule FIT 55 da incasso	2
565L	Coppia colonnette da 75 cm con supporto e con piastra base di fissaggio	2
5311L	Radio ricevente ad innesto VIX 53/2 R Rolling code 868,19 MHz	1
5313GL	Trasmettitore VIX 53/4 TR Verde lime	1
4612L	MIRI 4 a Led - con attacchi a parete e su pilastro	1
4601L	Gruppo componenti antenna BIRIO A8 con schedina	1
2039L	Asta a cremagliera zincata 22 x 22 – modulo 4, da 2 m	10

Fibo 400

Cod. Art.	Descrizione	Quantità (pz.)
4002L	Motoriduttore FIBO 400 – 2,2 kW (3,0 CV) trifase	1
7185L	Programmatore ELPRO 37 HP con teleruttori di potenza con cassetta	1
370L	CHIS 37 - Selettore a chiave da parete. Cilindro a profilo universale con chiave a cifratura personalizzata	1
551L	Coppia fotocellule FIT 55 da incasso	2
565L	Coppia colonnette da 75 cm con supporto e con piastra base di fissaggio	2
5311L	Radio ricevente ad innesto VIX 53/2 R Rolling code 868,19 MHz	1
5313GL	Trasmettitore VIX 53/4 TR Verde lime	1
4612L	MIRI 4 a Led - con attacchi a parete e su pilastro	1
4601L	Gruppo componenti antenna BIRIO A8 con schedina	1
2039L	Asta a cremagliera zincata 22 x 22 – modulo 4, da 2 m	10

Automazioni oleodinamiche ed elettromeccaniche complete per cancelli a battente

Dardo 424

Cod. Art.	Descrizione	Quantità (pz.)
424L	Attuatore elettromeccanico DARDO 424	2
4200L	Programmatore ELPRO 42	1
370L	CHIS 37 - Selettore a chiave da parete. Cilindro a profilo universale con chiave a cifratura personalizzata	1
107L	Coppia fotocellule TRIFO 11	2
108L	Coppia colonnette anodizzate con zoccolo di base	1
5311L	Radio ricevente ad innesto VIX 53/2 R Rolling code 868,19 MHz	1
5313GL	Trasmettitore VIX 53/4 TR Verde lime	1
4612L	MIRI 4 a Led - con attacchi a parete e su pilastro	1
4601L	Gruppo componenti antenna BIRIO A8 con schedina	1

Hindi 880 sprint

Cod. Art.	Descrizione	Quantità (pz.)
888L	Pistone HINDI 880 SPRINT con blocco idraulico in chiusura	2
7047L	Programmatore ELPRO 27	1
370L	CHIS 37 - Selettore a chiave da parete. Cilindro a profilo universale con chiave a cifratura personalizzata	1
107L	Coppia fotocellule TRIFO 11	2
108L	Coppia colonnette anodizzate con zoccolo di base	1
5311L	Radio ricevente ad innesto VIX 53/2 R Rolling code 868,19 MHz	1
5313GL	Trasmettitore VIX 53/4 TR Verde lime	1
4612L	MIRI 4 a Led - con attacchi a parete e su pilastro	1
4601L	Gruppo componenti antenna BIRIO A8 con schedina	1

Nupi 66

Cod. Art.	Descrizione	Quantità (pz.)
663L	Pistone NUPI 66 con blocco idraulico in chiusura, cavo elettrico da un metro e attacchi con base di appoggio	2
6610L	Programmatore ELPRO 7 RP	1
370L	CHIS 37 - Selettore a chiave da parete. Cilindro a profilo universale con chiave a cifratura personalizzata	1
107L	Coppia fotocellule TRIFO 11	2
108L	Coppia colonnette anodizzate con zoccolo di base	1
5311L	Radio ricevente ad innesto VIX 53/2 R Rolling code 868,19 MHz	1
5313GL	Trasmettitore VIX 53/4 TR Verde lime	1
4612L	MIRI 4 a Led - con attacchi a parete e su pilastro	1
4601L	Gruppo componenti antenna BIRIO A8 con schedina	1

Hindi 880 evo

Cod. Art.	Descrizione	Quantità (pz.)
880P5L	Pistone HINDI 880 evo corsa 280 mm	2
7047L	Programmatore ELPRO 27	1
370L	CHIS 37 - Selettore a chiave da parete. Cilindro a profilo universale con chiave a cifratura personalizzata	1
551L	Coppia fotocellule FIT 55 da incasso	2
564L	Coppia colonnette da 50 cm con supporto e con piastra base di fissaggio	1
5311L	Radio ricevente ad innesto VIX 53/2 R Rolling code 868,19 MHz	1
5313GL	Trasmettitore VIX 53/4 TR Verde lime	1
4612L	MIRI 4 a Led - con attacchi a parete e su pilastro	1
4601L	Gruppo componenti antenna BIRIO A8 con schedina	1

Mec 800 special

Cod. Art.	Descrizione	Quantità (pz.)
7012L	Pistone MEC 800 SPECIAL corsa 280 mm	2
7022P6L	Centralina idraulica MEC 700/80 VENTIL	2
7013L	Blocchetto di derivazione con raccordi a 4 vie	2
7018L	Tubo flessibile	4
7016L	Armadio di protezione in lamiera zincata per centralina MEC 700/80 VENTIL, con supporto di attacco incorporato resistente alle vibrazioni	2
707L	Tubo rame Ø 8 mm - 4 m	1
708L	Olio idraulico biodegradabile tipo "Oil FADINI" in tanica da 2 litri	2
7047L	Programmatore ELPRO 27	1
370L	CHIS 37 - Selettore a chiave da parete. Cilindro a profilo universale con chiave a cifratura personalizzata	1
551L	Coppia fotocellule FIT 55 da incasso	2
564L	Coppia colonnette da 50 cm con supporto e con piastra base di fissaggio	1
5311L	Radio ricevente ad innesto VIX 53/2 R Rolling code 868,19 MHz	1
5313GL	Trasmettitore VIX 53/4 TR Verde lime	1
4612L	MIRI 4 a Led - con attacchi a parete e su pilastro	1
4601L	Gruppo componenti antenna BIRIO A8 con schedina	1

Aproli 280 batt

Cod. Art.	Descrizione	Quantità (pz.)
281L	Automazione oleodinamica APROLI 280 BATT con blocco idraulico bidirezionale	2
7047L	Programmatore ELPRO 27	1
370L	CHIS 37 - Selettore a chiave da parete. Cilindro a profilo universale con chiave a cifratura personalizzata	1
107L	Coppia fotocellule TRIFO 11	2
108L	Coppia colonnette anodizzate con zoccolo di base	1
5311L	Radio ricevente ad innesto VIX 53/2 R Rolling code 868,19 MHz	1
5313GL	Trasmettitore VIX 53/4 TR Verde lime	1
4612L	MIRI 4 a Led - con attacchi a parete e su pilastro	1
4601L	Gruppo componenti antenna BIRIO A8 con schedina	1
7099L	Elettroserratura V90 VIRO orizzontale a catenaccio per cancelli a battente	1
7089L	Chiavistello a cursore come uso spinotto di fermo	1

Aproli 280/700 robusto

Cod. Art.	Descrizione	Quantità (pz.)
298SXL	Automazione oleodinamica APROLI 280/700 ROBUSTO (sinistro), con blocco idraulico bidirezionale e braccio snodato	1
298DXL	Automazione oleodinamica APROLI 280/700 ROBUSTO (destro), con blocco idraulico bidirezionale e braccio snodato	1
7047L	Programmatore ELPRO 27	1
370L	CHIS 37 - Selettore a chiave da parete. Cilindro a profilo universale con chiave a cifratura personalizzata	1
107L	Coppie fotocellule TRIFO 11	2
108L	Coppia colonnette anodizzate con zoccolo di base	1
5311L	Radio ricevente ad innesto VIX 53/2 R rolling code 868,19 MHz	1
5313GL	Trasmettitore VIX 53/4 TR Verde Lime	1
4612L	MIRI 4 a Led - con attacchi a parete e su pilastro	1
4601L	Gruppo componenti antenna BIRIO A8 con schedina	1
7099L	Elettroserratura V90 VIRO orizzontale a catenaccio per cancelli a battente	1
7089L	Chiavistello a cursore come uso spinotto di fermo	1

Combi 740

Cod. Art.	Descrizione	Quantità (pz.)
7677BB3SXL	Automazione oleodinamica COMBI 740 – 110° con blocco idraulico bidirezionale (sinistro)	1
7677BB3DXL	Automazione oleodinamica COMBI 740 – 110° con blocco idraulico bidirezionale (destro)	1
745L	Cassaforma di protezione completa di coperchio in alluminio	2
748SXL	Sblocco manuale di emergenza in acciaio stampato con chiave sagomata di sblocco (sinistro)	1
748DXL	Sblocco manuale di emergenza in acciaio stampato con chiave sagomata di sblocco (destro)	1
7047L	Programmatore ELPRO 27	1
370L	CHIS 37 - Selettore a chiave da parete. Cilindro a profilo universale con chiave a cifratura personalizzata	1
551L	Coppia fotocellule FIT 55 da incasso	2
564L	Coppia colonnette da 50 cm con supporto e con piastra base di fissaggio	1
5311L	Radio ricevente ad innesto VIX 53/2 R Rolling code 868,19 MHz	1
5313GL	Trasmettitore VIX 53/4 TR Verde lime	1
4612L	MIRI 4 a Led - con attacchi a parete e su pilastro	1
4601L	Gruppo componenti antenna BIRIO A8 con schedina	1

Drive 700

Cod. Art.	Descrizione	Quantità (pz.)
7021L	Centralina DRIVE 700 ESTRU con blocco idraulico bidirezionale	2
710L	Martinetto DRIVE 700 – 110°	2
7027L	Cassaforma DRIVE 700 con coperchio e ghiera a foro quadro	2
7047L	Programmatore ELPRO 27	1
370L	CHIS 37 - Selettore a chiave da parete. Cilindro a profilo universale con chiave a cifratura personalizzata	1
551L	Coppia fotocellule FIT 55 da incasso	2
564L	Coppia colonnette da 50 cm con supporto e con piastra base di fissaggio	1
5311L	Radio ricevente ad innesto VIX 53/2 R Rolling code 868,19 MHz	1
5313GL	Trasmettitore VIX 53/4 TR Verde lime	1
4612L	MIRI 4 a Led - con attacchi a parete e su pilastro	1
4601L	Gruppo componenti antenna BIRIO A8 con schedina	1
708L	Olio idraulico biodegradabile tipo "Oil FADINI" in tanica da 2 litri	2

Automazioni oleodinamiche ed elettromeccaniche complete per apribascule contrappesate e portoni industriali

Aproli 480

Cod. Art.	Descrizione	Quantità (pz.)
481L	Apribascula APROLI 480 con carpenteria di fissaggio	1
510L	Cofano completo di luce di cortesia e viti	1
243L	Programmatore ELPRO 6 exp	1
370L	CHIS 37 - Selettore a chiave da parete. Cilindro a profilo universale con chiave a cifratura personalizzata	1
5311L	Radio ricevente ad innesto VIX 53/2 R Rolling code 868,19 MHz	1
5313GL	Trasmettitore VIX 53/4 TR Verde lime	1
2130L	Costa meccanica profilo basso da 2,50 m con supporto in alluminio	1
4605L	Antenna a stelo BIRIO A8	1
551L	Coppia fotocellule FIT 55 da incasso	1

Aproli 480

Cod. Art.	Descrizione	Quantità (pz.)
482L	Apribascula APROLI 480 senza carpenteria di fissaggio	2
484L	Kit carpenteria per due apribascula Aproli 480	1
510L	Cofano completo di luce di cortesia e viti	2
7047L	Programmatore ELPRO 27	1
370L	CHIS 37 - Selettore a chiave da parete. Cilindro a profilo universale con chiave a cifratura personalizzata	1
5311L	Radio ricevente ad innesto VIX 53/2 R Rolling code 868,19 MHz	1
5313GL	Trasmettitore VIX 53/4 TR Verde lime	1
2132L	Costa meccanica profilo basso da 4 m con supporto in alluminio	1
4605L	Antenna a stelo BIRIO A8	1
551L	Coppia fotocellule FIT 55 da incasso	1

Aproli 380 LB

Cod. Art.	Descrizione	Quantità (pz.)
390SXL	Automazione oleodinamica APROLI 380 LB (sinistro) con carpenteria di fissaggio	1
390DXL	Automazione oleodinamica APROLI 380 LB (destro) con carpenteria di fissaggio	1
395L	Cofano di protezione con due terminali	2
7047L	Programmatore ELPRO 27	1
370L	CHIS 37 - Selettore a chiave da parete. Cilindro a profilo universale con chiave a cifratura personalizzata	1
107L	Coppia fotocellule TRIFO 11	1
5311L	Radio ricevente ad innesto VIX 53/2 R Rolling code 868,19 MHz	1
5313GL	Trasmettitore VIX 53/4 TR Verde lime	1
4612L	MIRI 4 a Led - con attacchi a parete e su pilastro	1
4601L	Gruppo componenti antenna BIRIO A8 con schedina	1

Mec 200 LB

Cod. Art.	Descrizione	Quantità (pz.)
2052L	Motoriduttore MEC 200 LB – 0,73 kW (1,0 CV) trifase	1
7087L	Programmatore elettronico ELPRO 37	1
2053L	Tendicatena con pignone da 1/2" Z20 con staffa di supporto con registro	1
2054L	Catena semplice da 1/2" lunghezza 5 m	1
2059L	Finecorsa incorporato	1
370L	CHIS 37 - Selettore a chiave da parete. Cilindro a profilo universale con chiave a cifratura personalizzata	1
551L	Coppia fotocellule FIT 55 da incasso	1
5311L	Radio ricevente ad innesto VIX 53/2 R Rolling code 868,19 MHz	1
5313GL	Trasmettitore VIX 53/4 TR Verde lime	1
4612L	MIRI 4 a Led - con attacchi a parete e su pilastro	1
4601L	Gruppo componenti antenna BIRIO A8 con schedina	1

Barriere stradali oleodinamiche

Bayt 980

Cod. Art.	Descrizione	Quantità (pz.)
9803SXL	Barriera BAYT 980 da 8 s - RAL 2002 e grigio metallizzato bucciato. (versione sinistra)	1
1942L	Asta R532 da 6,40 m	1
1948L	Gambaletto pieghevole completo di registro	1
371L	CHIS 37 - Selettore a chiave da incasso. Cilindro a profilo universale con chiave a cifratura personalizzata	1
551L	Coppia fotocellule FIT 55 da incasso	1
562L	Colonnetta da 50 cm con supporto e con piastra base di fissaggio	1
5311L	Radio ricevente ad innesto VIX 53/2 R Rolling code 868,19 MHz	1
5313GL	Trasmettitore VIX 53/4 TR Verde lime	1
4612L	MIRI 4 a Led - con attacchi a parete e su pilastro	1
4601L	Gruppo componenti antenna BIRIO A8 con schedina	1

Bayt 980 (inox AISI 304)

Cod. Art.	Descrizione	Quantità (pz.)
9813SXL	Barriera BAYT 980 da 8 s – inox AISI 304. (versione sinistra)	1
1942L	Asta R532 da 6,40 m	1
1948L	Gambaletto pieghevole completo di registro	1
371L	CHIS 37 - Selettore a chiave da incasso. Cilindro a profilo universale con chiave a cifratura personalizzata	1
551L	Coppia fotocellule FIT 55 da incasso	1
562L	Colonnetta da 50 cm con supporto e con piastra base di fissaggio	1
5311L	Radio ricevente ad innesto VIX 53/2 R Rolling code 868,19 MHz	1
5313GL	Trasmettitore VIX 53/4 TR Verde lime	1
4612L	MIRI 4 a Led - con attacchi a parete e su pilastro	1
4601L	Gruppo componenti antenna BIRIO A8 con schedina	1

Espositori dimostrativi



JUNIOR 624

1 Motoriduttore **JUNIOR 624**

1 Programmatore elettronico ELPRO 62
1 Trasmettitore VIX 53/4 TR
1 Radio ricevente VIX 53/2 R
1 Antenna BIRIO A8
1 Lampeggiatore MIRI 4
1 Selettore a chiave CHIS 37
1 Coppia fotocellule TRIFO 11



HINDI 880 EVO

1 Pistone oleodinamico **HINDI 880 EVO**

1 Programmatore elettronico ELPRO 27
1 Trasmettitore VIX 53/4 TR
1 Radio ricevente VIX 53/2 R
1 Antenna BIRIO A8
1 Lampeggiatore MIRI 4
1 Selettore a chiave CHIS 37
1 Coppia fotocellule TRIFO 11



COMBI 740

1 Attuatore **COMBI 740** a 110° con freno

1 Programmatore elettronico ELPRO 27
1 Radio ricevente VIX 53/2 R
1 Lampeggiatore MIRI 4
1 Selettore a chiave CHIS 37
1 Trasmettitore VIX 53/4 TR
1 Antenna BIRIO A8
1 Coppia fotocellule TRIFO 11



la tua vetrina

- é possibile, su richiesta, l'ordine degli espositori dimostrativi completi delle seguenti automazioni:

- DARDO 424/430
- NUPI 66
- HINDI 880 SPRINT
- APROLI 280 BATT
- APROLI 480
- NYOTA 115 EVO
- BART 350
- BARRI 88
- BAYT 980
- serie TALOS
- serie CORAL
- serie VIGILO

(vedere catalogo dei dissuasori)



ROLL UP

Espositore Roll Up avvolgibile "Gamma automatismi" cod. 9592L

- Facile da montare
- Accattivante
- Completo di custodia per il trasporto.

Ordine progressivo dei codici degli articoli

codice prodotto

Cod. Art.	Pag.
218L	25
243L	103

pagina del catalogo

Cod. Art.	Pag.
60L	93
107L	126
108L	126
109L	126
196L	33
197L	33
198L	33
199L	33
204L	31
206L	33
207L	31
208L	31
211L	33
212L	33
213L	33
215L	33
216L	31
243L	105
244L	89
281L	61
282L	61
283L	61
285L	61
286L	61
287L	61
298SXL	63
298DXL	63
299SXL	63
299DXL	63
330L	128
331L	128
351L	59
352L	59
358L	59
359L	59

Cod. Art.	Pag.
360L	59
370L	120
371L	120
372L	121
373L	121
374L	121
375L	121
376L	121
377L	121
378L	120
379L	120
390SXL	81
390DXL	81
391L	81
392L	81
393L	81
394SXL	81
394DXL	81
395L	81
424L	43
430L	45
465VL	148
481L	89
482L	89
483L	89
484L	89
510L	89
511L	89
512L	89
513L	89
550L	127
551L	127
552L	122
553L	122
554L	122

Cod. Art.	Pag.
555L	122
556L	122
557L	122
558L	122
560L	122
562L	122
564L	122
565L	122
566L	122
570L	129
610L	118
611L	118
612L	118
620L	105
624L	25
624VL	140
630L	105
632L	25
633L	27
633VL	141
650L	29
650VL	142
661L	49
663L	49
671L	25
690L	119
691L	119
692L	119
693L	119
694L	119
695L	119
696L	119
697L	119
701L	71
706L	31

Cod. Art.	Pag.
707L	56
708L	47
710L	71
711L	71
712L	71
713L	71
745L	66
746SXL	66
746DXL	66
747L	66
748SXL	66
748DXL	66
751L	66
761L	66
762L	66
767N3SXL	65
767N3DXL	65
769N3SXL	65
769N3DXL	65
787N3L	69
870P5L	51
880P5L	51
880P3L	51
884P3L	51
887L	47
888L	47
889L	47
890P3L	51
890P5L	51
1088SXL	93
1088DXL	93
1089SXL	93
1089DXL	93
1093L	93
1094L	93

Cod. Art.	Pag.
1095L	93
1098L	93
1099L	93
1113L	31
1114L	31
1116L	31
1117L	31
1121L	31
1122L	31
1123L	31
1269L	31
1271L	31
1912L	102
1933L	102
1936L	102
1937L	102
1940L	102
1941L	102
1942L	102
1943L	102
1944L	102
1945L	102
1948L	103
1952L	103
1953L	103
1954L	103
1955L	103
1956L	103
1958L	103
1962L	103
1964L	33
1965L	103
1967L	103
1968L	103
1969L	103

Cod. Art.	Pag.
1970L	103
1975L	33
1994L	33
2028L	123
2032L	101
2034L	123
2035L	123
2036L	83
2037L	101
2039L	31
2042L	101
2044L	83
2046L	83
2049L	83
2050L	83
2051L	83
2052L	83
2053L	83
2054L	83
2055L	83
2056L	83
2057L	83
2058L	83
2059L	83
2061L	138
2064L	138
2065L	138
2066L	138
2068L	138
2069L	138
2076L	131
2077L	131
2079L	131
2097L	33
2098L	33

Cod. Art.	Pag.
2114L	33
2118L	25
2125L	33
2130L	131
2131L	131
2132L	131
2154L	33
2220L	35
2222L	35
2223L	35
2431L	105
2569L	101
2729L	105
2731L	105
2732L	105
2746L	105
2756L	115
3002L	35
3200L	133
3201L	133
3202L	133
3203L	133
3204L	133
3206L	133
3209L	133
3210L	133
3212L	133
3218L	133
3219L	133
3221L	133
3518L	105
3519L	105
3520VL	143
4002L	35
4200L	105

Cod. Art.	Pag.
4240VL	144
4300L	105
4301VL	145
4317L	137
4601L	132
4605L	132
4607L	132
4610L	132
4612L	132
5023L	102
5310L	137
5311L	137
5313GL	137
5313YL	137
5313CL	137
5313SL	137
5314L	137
5315L	137
5316L	137
5801L	130
5802L	130
6610L	105
6660VL	147
7012L	55
7013L	56
7014P6L	55
7014P12L	55
7016L	56
7018L	56
7019L	56
7021L	71
7022P6L	55
7022P12L	55
7025L	56
7027L	71

Cod. Art.	Pag.
7033L	66
7037L	55
7038L	56
7047L	105
7048L	105
7060L	105
7062L	105
7063L	105
7064L	105
7065L	31
7066L	31
7067L	31
7069L	31
7070L	71
7080L	33
7087L	105
7089L	138
7098L	138
7099L	138
7114L	55
7115L	55
7116L	55
7117L	55
7118L	55
7119L	55
7154L	33
7155L	33
7180L	105
7184L	105
7185L	105
7230L	105
7271L	105
7282L	105
7677BB3SXL	65
7677BB3DXL	65

Cod. Art.	Pag.
7678N3SXL	65
7678N3DXL	65
7679N3SXL	65
7679N3DXL	65
7697BB3SXL	65
7697BB3DXL	65
7698N3SXL	65
7698N3DXL	65
7699N3SXL	65
7699N3DXL	65
7809L	137
7871L	69
7872L	69
7873L	69
7877BB3L	69
7878N3L	69
7879N3L	69
8310L	52
8311L	52
8312L	52
8619L	137
8820VL	146
9321L	101
9592L	162
9730L	56
9752L	103
9755L	103
9756L	103
9757L	103
9801DXL	98
9801SXL	98
9802DXL	98
9802SXL	98
9803DXL	98
9803SXL	98

Cod. Art.	Pag.
9804DXL	98
9804SXL	98
9805DXL	98
9805SXL	98
9811DXL	99
9811SXL	99
9812DXL	99
9812SXL	99
9813DXL	99
9813SXL	99
9814DXL	99
9814SXL	99
9815DXL	99
9815SXL	99
9827L	101
9828L	101
9829L	101
9840L	101
9841SXL	100
9841DXL	100
9843SXL	100
9843DXL	100
9860L	102
9861L	102
9862L	102
9863L	102
9864L	102
9865L	102
9866L	102
9867L	102
9869L	102
9873L	101
9879DXL	103
9879SXL	103
9888L	101

Cod. Art.	Pag.
9892SXL	100
9892DXL	100
9895SXL	100
9895DXL	100
9897L	102
9899L	105
19767L	33
19867L	33
20514L	83
20525L	83
21267L	33
21367L	33
76778BB3SXL	65
76778BB3DXL	65
76779BB3SXL	65
76779BB3DXL	65
76789N3SXL	65
76789N3DXL	65
76978BB3SXL	65
76978BB3DXL	65
76979BB3SXL	65
76979BB3DXL	65
76989N3SXL	65
76989N3DXL	65
78778BB3L	69
78779BB3L	69
78789N3L	69
87084P5L	51
88084P5L	51
88084P3L	51
88484P3L	51
89084P5L	51
89084P3L	51
197567L	33
205148L	83

Cod. Art.	Pag.
205180L	83
205267L	83
205867L	83
212567L	33
701277L	55
701284L	55
701486P6L	55
701486P12L	55
702286P6L	55
702286P12L	55
703777L	55
703784L	55
711477L	55
711484L	55
711577L	55
711584L	55
711677L	55
711684L	55
711777L	55
711784L	55
711877L	55
711884L	55
711977L	55
711984L	55
767789BB3SXL	65
767789BB3DXL	65
769789BB3SXL	65
769789BB3DXL	65
787789BB3L	69
2052567L	83

note

note

note

note

note

FADINI® e ambiente sono due parole che non vogliamo e non possiamo dividere.
Per i nostri automatismi utilizziamo un olio **BIODEGRADABILE** che risponde alle norme vigenti anti-inquinamento e che sviluppiamo costantemente in collaborazione con le ditte più qualificate nel settore dei lubrificanti ad alte prestazioni.

Spediamo un grande numero di ordini al giorno che richiedono uno studio della logistica sempre più ottimizzato. Il nostro lavoro è quello di ridurre gli eccessi di colli e ottimizzare il loro volume.
È una pratica virtuosa e amica dell'ambiente.

I benefici non si limitano al solo impatto ambientale, infatti anche il collo risulta essere più ordinato e robusto, riducendo notevolmente la possibilità di rottura durante il trasporto.

Vi auguriamo quindi buoni acquisti con FADINI® l'apricancello.

Sostenibilità Ambientale

Questo catalogo è stato stampato su carta certificata FSC® ottenuta da gestione forestale che ne garantisce la salvaguardia in termini sociali ed ambientali, parallelamente agli aspetti economici.

Concept
Halfduck

Photos and Graphics
Halfduck

Nel presente catalogo i testi e i DATI TECNICI dei vari articoli sono stati aggiornati.
I dati forniti in questo catalogo sostituscono in tutto e per tutto quelli presenti in documenti tecnici o commerciali antecedenti questa pubblicazione.
Certi di fornirvi prodotti con specifiche tecniche che corrispondono alle richieste di mercato.

Per avere un'installazione secondo le norme vigenti, si raccomanda di fare riferimento ai codici indicati e di utilizzare esclusivamente gli accessori originali **FADINI**.
Si consiglia di consultare la documentazione tecnica di ogni prodotto (manuali di istruzioni, schede tecniche, ecc.) per un'installazione corretta degli automatismi **FADINI**.

Le immagini riportate in questo catalogo sono puramente indicative. Tutti i dati presenti sono stati verificati e controllati con la massima cura. Meccanica FADINI s.n.c. si riserva di apportare ai prodotti e al presente catalogo qualunque modifica riterrà necessaria senza preavviso. Non si assume nessuna responsabilità per eventuali errori e/o omissioni.



Qualità in Movimento. I
Quality in Motion . . . GB
Qualité en Mouvement . F
Qualität in Bewegung . . D
Calidad en Movimiento. . E
Kwaliteit in Beweging . . NL
Качество в движении . RUS

40 YEARS
1974-2014

Il purosangue,
l'eccellenza in natura,
un simbolo che ci appartiene.

FADINI®
l'apricancello

2017 MECCANICA FADINI s.n.c. COPYRIGHT © ALL RIGHTS RESERVED

40 YEARS 1974-2014

made in 100% Italy

www.fadini.net

meccanica FADINI® s.n.c

Via Mantova, 177/A
37053 Cerea (VR) Italy
Ph.+39 0442 330422
Fax +39 0442 331054
info@fadini.net
www.fadini.net

GCC.17A.F